Scheda Tecnica Prodotto

GWR5174M

ROAD [5]

Apparecchio di illuminazione stradale con High Power LED dotato di copertura, telaio e attacco palo in pressofusione di alluminio a basso tenore di rame EN AB 46100 verniciato a polvere di poliestere. Adatto per installazioni testapalo e sbraccio con regolazione dell'inclinazione a step di 5°. Sistema di apertura e chiusura tramite maniglia frontale integrata. Vetro piano temprato di chiusura (4 mm di spessore). Ingresso cavo tramite PG13,5. Sezionatore di sicurezza. Piastra di cablaggio in PA6.6+FV. Printed Circuit Board (PCB) in metal core. Sistema ottico in PC metallizzato. Immunità alle sovratensioni in modo comune fino a 10 kV. Utilizzabile fino a 50°C di temperatura ambiente ma con riduzione della corrente di alimentazione secondo quanto indicato nel Manuale di istruzioni.

INFORMAZIONI GENERALI	-
Contesto	Illuminazione stradale e parcheggi
Tipo di apparecchio	Apparecchiatura stradale a LED
Applicazione	Esterno
Codice digitale univoco (Datamatrix)	Attualmente non presente
Colore	Grigio grafite
Sorgente	LED
Potenza assorbita	102 W @ 0,7A
Durata di vita LED	L90B10(Tq25°C)>115.000h; L90B10 (Tq50°C)=115.000h
Peso (kg)	8.4
Garanzia	5 anni
Temperatura di stoccaggio	-
Temperatura di esercizio	-25 +50 °C
MATERIALI	-
Corpo	Alluminio pressofuso
Schermo	Vetro piano temperato spessore 4mm
Gruppo ottico	Riflettore in alluminio PVD argento
Guarnizioni	silicone antiinvecchiamento
Gancio di chiusura	Maniglia frontale integrata
Viti esterne	Acciaio inox
Finitura colore	Verniciato a polveri
CERTIFICAZIONI E CLASSIFICAZIONI	-
Classificazione	-
Apparecchio a ridotta temperatura superficiale	-
Certificazione DIN 18032-3	Non disponibile
IPEA	STRADALE A5+ // GRANDI AREE A8+ // CICLOPEDONALI A4+ // AREE VERDI A5+ // CENTRO STORICO A11+
Classe isolamento	II
Grado di protezione	IP66
Resistenza agli urti	IK08
Resistenza al filo incandescente	-

CARATTERISTICHE OTTICHE E ILLUMINOTECNICHE	-
Ottica	HUGE
Controllo abbagliamento e luminanza	G*4 - ULOR = 0
Flusso luminoso apparecchio (lm)	13800
Efficienza luminosa (lm/W)*	135
Temperatura di colore	4000 K
Indice di resa cromatica	CRI>70
Tolleranza cromatica	SDCM = 5
Classe fotobiologica	RG0
Norma di riferimento	EN 60598-2-3, EN 60598-1 IEC/TR 62778
CARATTERISTICHE ELETTRICHE E GESTIONE DELLA LUCE	-
Tensione di alimentazione	220 - 240 V
Frequenza nominale (Hz)	50 / 60
Failure rate alimentatore	F10 = 100.000h Tq25°C/50.000h Tq50°C
Alimentatore	Incluso
Dispositivo di protezione	DM 10KV / CM 10KV
Sistema di controllo	Dimmerabile 1-10 V
INSTALLAZIONE E MANUTENZIONE	-
Tipo di installazione e montaggio	Testa palo - Sbraccio
Inclinazione	-20° ÷ +10° sbraccio - -10° ÷ +20° testa palo
Cablaggio	Sezionatore
Fissaggio	Testa palo - Sbraccio
Sostituibilità sorgente luminosa	Da personale specializzato
Sostituibilità unità di alimentazione	Da personale specializzato
Vano di alimentazione	Integrato
Superficie massima esposta al vento	0.19 m²
	-
	-
	-
	-

DIMENSIONALE

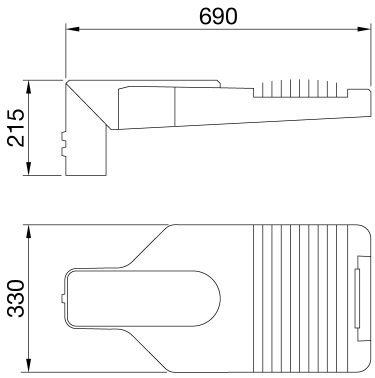

CURVA FOTOMETRICA

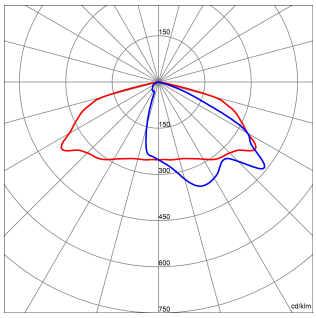

SIMBOLOGIA TECNICA

0.19 m²

IP	IK	GWT
IP66	IK08	-

Dati, misure, disegni e foto sono riportati a mero titolo informativo e aggiornati al 03/05/2024. Potranno essere modificati in ogni momento, per cui si invita sempre a prendere visione all'ultima versione pubblicata sul sito www.gewiss.com. Flussi e potenze sono soggetti a una tolleranza di +/- 10%. Salvo diversa indicazione, i valori si riferiscono a una temperatura ambiente di 25 ° C. I termini di garanzia sono pubblicati all'indirizzo https://www.gewiss.com/it/en/company/landingpage/led-warranty.

MARCHI/APPROVAZIONI

Dati, misure, disegni e foto sono riportati a mero titolo informativo e aggiornati al 03/05/2024. Potranno essere modificati in ogni momento, per cui si invita sempre a prendere visione all'ultima versione pubblicata sul sito www.gewiss.com. Flussi e potenze sono soggetti a una tolleranza di +/- 10%. Salvo diversa indicazione, i valori si riferiscono a una temperatura ambiente di 25 ° C. I termini di garanzia sono pubblicati all'indirizzo https://www.gewiss.com/it/en/company/landingpage/led-warranty.