# Scheda Tecnica Prodotto

## GW46451

68 Q-DIN

Accessori e complementi tecnici per quadri distribuzione e automazione serie 46.

| | | | |
|---|---|---|---|
| Adatto per | 46QP - 46QM - 46QX | Per Q-DIN | 10/14/20 |
| Codice Electrocod | 0303 | Materiale | Acciaio inox |

## DIMENSIONALE

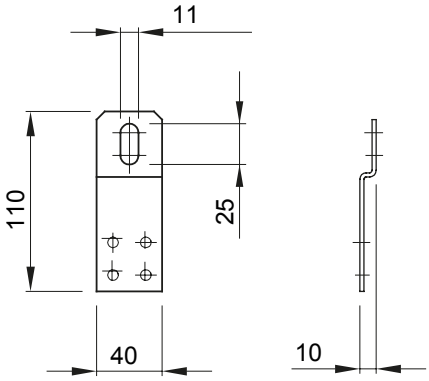


## MARCHI/APPROVAZIONI

GEWISS S.p.A. Via Domenico Bosatelli 1
24069 Cenate Sotto - Bergamo - Italy
tel. +39 035 94 61 11 fax +39 035 94 69 09

www.gewiss.com
sat@gewiss.com
aggiornamento del 25/04/2024

Dati, misure, disegni e foto sono riportati a mero titolo informativo e aggiornati al . Potranno essere modificati in ogni momento.