# Scheda Tecnica Prodotto

## GW21203

SYSTEM BLACK - serie civile

I dispositivi modulari System offrono la possibilità di creare infinite combinazioni frutti-placche, grazie ad una gamma completa in grado di soddisfare ogni esigenza estetica, funzionale ed installativa. Colore e finitura: nero satinato, elegante e di classe. Ideali per soluzioni da incasso (per scatole rettangolari o quadrate), da parete e per applicazioni speciali. La linea comprende comandi, prese, protezioni, segnalatori, connettori e dispositivi per il controllo, la sicurezza e il comfort dell'abitazione.

| | | | |
|---|---|---|---|
| Descrizione | 2P+T - 16 A bivalente | Colore | Nero |
| Tensione | 250 V ac | Alveolo di terra | - |
| Standard | Italiano | Caratteristiche | A vite |
| Per spinotti | Ø 4 / 5 mm | Tipo | P17-11 |
| Norma di riferimento | CEI 23-50 | Tenuta alla tensione di prova | 2000 V a 50 Hz per 1 minuto |
| Funzionam. prolungato interrut. (N. camb. posiz.) | 10.000 a In 250 V ac cosφ=0,8 | Termopressione con biglia | 125 °C |
| Resistenza al filo incandescente | 850 °C | Tenuta morsetti a trazione dei cavi | > 50 N |
| Capacità serraggio morsetti cavi flessibili (mm²) | min. 0,75 - max. 2x4 | Capacità serraggio morsetti cavi rigidi (mm²) | min. 0,5 - max. 2x2,5 |
| N. moduli SYSTEM | 1 | Materiale | Tecnopolimero |
| Codice Electrocod | 0131 | | |

## DIMENSIONALE

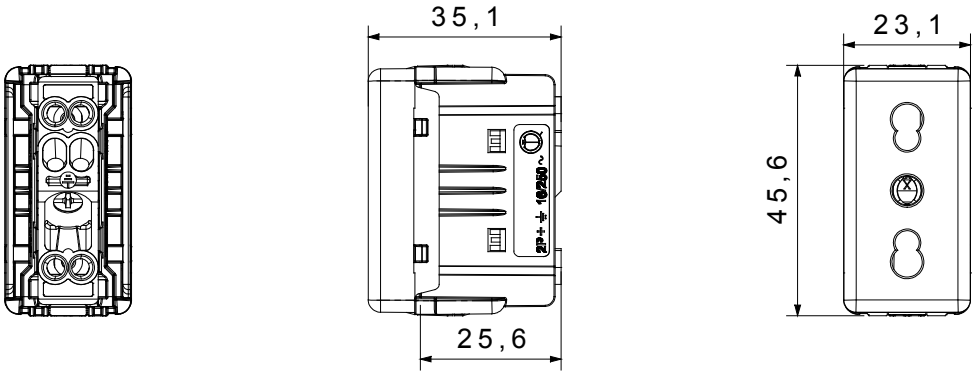


## SIMBOLOGIA TECNICA

**GWT**

125 °C 850 °C

## MARCHI/APPROVAZIONI

GEWISS S.p.A. Via Domenico Bosatelli 1
24069 Cenate Sotto - Bergamo - Italy
tel. +39 035 94 61 11 fax +39 035 94 69 09

www.gewiss.com
sat@gewiss.com
aggiornamento del 29/04/2024

Dati, misure, disegni e foto sono riportati a mero titolo informativo e aggiornati al . Potranno essere modificati in ogni momento.