Product Data Sheet

GWS3218TD

SMART [3]

Smart [3] הוא גוף מוגן מים IP66/69 עם לד מסוג Fip ללא wire boarding, זמין ב- 3000K,4000K,5700K, עם CRI ≥80. ליישומים תעשייתיים ואידאלי לאזורי ייצור, מחסנים, אזורי 7035RAL, גוף עשוי מפוליקרבונט עם פליטה עצמית בצבע IK08 -מ"מ, הספקים 1600, 1200, 800 לומן. זמין בגדלים 6,500 עד LowBay לוגיסטיקה ועיצוב להחלפת מכשירי פלורסנט ותאורת - 2 -ו DALI כיבוי חשמל" או/לומן, עם פתרונות משולבים "הפעלת 500.6 לומן עד 700.1 -טווח שטף מ W58, עד W18 מ עם יכולת כיבוי עצמי, בגימור אופל או שקוף. הגרסה עם מעבר חיווט כוללת רכיבי UV פתרונות אופטיים שונים מפוליקרבונט מיוצב התקנים מותקנים בשורה רציפה. ניתן לתלות את המכשיר או להתקין אותו על 25 חיבור מכניים וחשמליים מחווטים מראש, עם עד בציר האנכי. זמין גם בגרסה עם ערכת חירום 45° או 30° עם נטייה בזווית GW קיר והוא זמין עם אביזרי תפס.

מידע כללי	-	**תכונות אופטיקה ותאורה**	-
הקשר	תאורה למחסנים, חניונים מקורים ואולמות ייצור תעשייתיים	אופטי	שקוף מיקרופריזמטי
גוף תאורה	התקן לד לתאורה כללית	דירוג סנוור אחיד	UGR ≤ 25 (4H/4H)
יישום	פנימי	לומן (לומן) תפוקה	3400
קוד דיגיטלי ייחודי(Datamatrix)	Datamatrix	יעילות (ואט/לומן)	126
צבע	אפור (RAL 7035)	צבע טמפרטורה	4000 K
סוג מקור אור	לד	אינדקס רינדור צבע	80>CRI
מערכת הספק	27 W	סטיית תקן של התאמת צבע	SDCM = 3
משך חיי לד	L90B10(Tq25°C)=45.000h; L80B10(Tq25°C)=92.000h; L80B10 (Tq50°C)=81.000h	סיווג סיכון פוטו-ביולוגי	RG0
(ק"ג)משקל	1.5	סטנדרט	EN60598-1; IEC 62778; IEC62471
אחריות	שנים 5	**תכונות חשמליות ותאורה**	-
טמפרטורת אחסון	-25 +80 °C	אספקה מתח	220-240 V
טמפרטורת עבודה	-25 +50 °C	נקוב תדר(Hz)	50/60 Hz
חומרים	-	דרייבר	כלול
גוף	פוליקרבונט	שיעור כשל של דרייבר	F10 = 100.000h Tq25°C
סוג סיכוך	UVפוליקרבונט מאוזן	הגנה מפני מתח יתר	DM 1KV / CM 2KV
אופטיקה	משולב במסך	מערכת בקרה	DALI- עצמאי
אטם	CNCחומר איטום שמונח באמצעות	**התקנה ותחזוקה**	-
קרס נעילה	-	התקנה והרכבה	תקרה - התקנה על הקיר - תלייה
בורג חיצוני	-	הטייה	עם תפס לקיבוע
צבע	PC צבוע בדבק RAL7035	חיווט	GWעם מחבר מוגן מים לחיבור
תקנים ואישורים	-	קיבוע	תומך מפלדת אל-חלד
סיווג	-	אפשרות החלפה של מקור אור	לא ניתן להחלפה
אביזר עם מופחת טמפרטורת פני שטח	כן	אפשרות החלפת גיר בקרה	לא ניתן להחלפה
אישורDIN 18032-3	לא זמין	קופסת דרייבר	מובנה
IPEA	-	שטח פנים מרבי החשוף לרוח	-
בידודclass	II		-
IP דרגה	IP66/IP69		-
זעזוע התנגדות	IK08		-
בדיקת חוט להט	850 °C		-

DIMENSIONAL

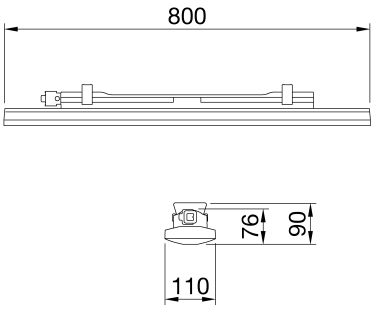

PHOTOMETRIC DISTRIBUTION

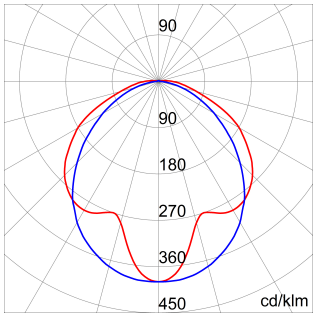

TECHNICAL SYMBOLOGY

IP	IK	GWT
IP66/IP69	IK08	850 °C

Data, measures, designs and pictures are for information purpose only, last update 30/04/2024. They can be changed at any moment, therefore it is always ecommended to read the last updated version published on the website www.gewiss.com.Lumen output and system power are subject to a tolerance of +/- 10%. Unless stated otherwise, the values apply to an ambient temperature of 25°C. Terms of warranty at https://www.gewiss.com/it/en/company/landingpage/led-warranty. - 1 of 2

STANDARDS/APPROVALS

Data, measures, designs and pictures are for information purpose only, last update 30/04/2024. They can be changed at any moment, therefore it is always ecommended to read the last updated version published on the website www.gewiss.com.Lumen output and system power are subject to a tolerance of +/- 10%. Unless stated otherwise, the values apply to an ambient temperature of 25°C. Terms of warranty at https://www.gewiss.com/it/en/company/landingpage/led-warranty. - 2 of 2