Product Data Sheet

GW50616

GW FIT קו מוצרי

מערכות אביזרים למתקנים חשמליים המשמשים ליישומי מגורים, יישומים שלישוניים ויישומי תעשייה. המערכת כוללת תפסנים המערכת גם כוללת .(DF סדרה) PG וצינורות גמישים (RK סדרה)לצינורות וכבלים, מחברי כבלים, אביזרים לצינורות קשיחים (44 מקו המוצרים) ומהדקים (52FS מקו המוצרים)מגוון רחב של אזיקונים.

פולימר עמיד בזעזועים	חומר	RAL 7035אפור	צבע
תפס	תיאור	15-16	(מ"מ)קוטר פנימי
15-16	(מ"מ)לצינורות חיצוניים	750 °C	בדיקת תיל לוהט
⌀5 +60°C	טמפרטורת הפעלה	עם סיכה	סוג
21221	קוד חשמלי	EN 60754-2נטול הלוגן בהתאם לתקן	סוג חומר
		(היכן שרלוונטי) EN 1-61386	סטנדרט

DIMENSIONAL

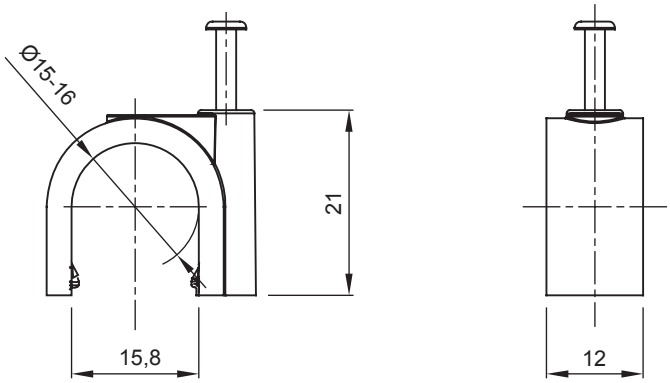

TECHNICAL SYMBOLOGY

GWT HF HALOGEN FREE

750 °C

STANDARDS/APPROVALS

CE