Product Data Sheet
GW62461

קו מוצרי IEC 309 BTS

קו מוצרים של תקעים ושקעים קבועים וניידים לשימוש תעשייתי, בכפוף לתקני הגודל והביצועים שאוחדו ברמה הבינלאומית (IEC 60309) והאיטלקיים (CEI 23-12) והאירופיים (EN 60309). זרם נקוב של 16 - 63A ו- 125 שקעים ותקעים עם נקוב חשמלי. 90°, ליצירת חיגור חשמלי. קו המוצרים כולל תקעים קבועים של (CP) מצוידים במגע פיילוט נוסף ו- 10° ושקעים קבועים של 90°. מוסג השרוולים עשויים ממטיל פליז מוצק, Pt. CuZn40Pb2 (Cu 58%, Zn 40%, Pb 2%); מהדקים נגד שחרור עם ברגים בלתי ניתנים לאיבוד, ומהדק כבל מובנה עם כניסת כבל נגד שחיקה

צבע	ירוק	נקוב זרם (A)	16
IP דרגה	IP44	מס' של קטבים	3P
זעזוע התנגדות	IK08	אזכור שעה	4
סוג	להתקנה על טיח 10° שקע בזווית	נקוב מתח	20-25V ו-40-50V
תדר	100 - 200 Hz	יכולת הידוק מהדקים	ממ"ר 1.5-4 ממ"ר - כבלים קשיחים 1-2.5 כבלים גמישים
טמפרטורת הפעלה	-25 +40 °C	סוג חיווט	עם בורג
קוד חשמלי	2210	בדיקת תיל לוהט	850°C (650° - חלקים פסיביים) C
מספר פעולות כולל	> 5000	עומס יתר מותר	22 A
יכולת הפסקת זרם ב-1.1Un	20 A	התנגדות בידוד	> 10MΩ
לחץ תרמי עם כדור	125°C (80 - חלקים אקטיביים (חלקים פסיביים) °C		

DIMENSIONAL

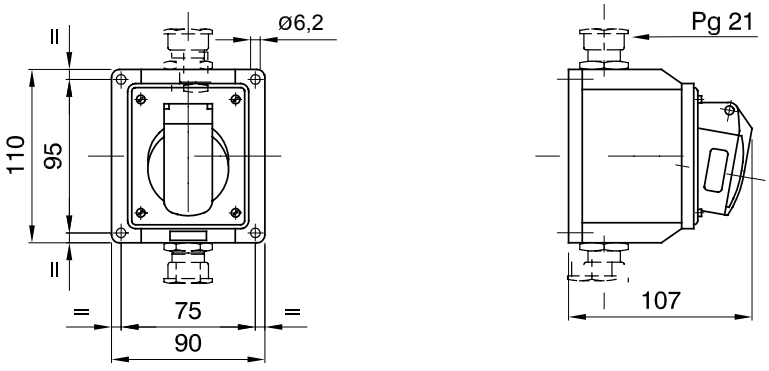

TECHNICAL SYMBOLOGY

עם בורג

850°C חלקים C (650° - חלקים אקטיביים) (חלקים פסיביים)

125°C חלקים °C (80 - חלקים אקטיביים) (חלקים פסיביים)

STANDARDS/APPROVALS

GEWISS S.p.A. Via Domenico Bosatelli 1
24069 Cenate Sotto - Bergamo - Italy
tel. +39 035 94 61 11 fax +39 035 94 69 09

www.gewiss.com
sat@gewiss.com
Last update 28/04/2024

Data, measures, designs and pictures are shown only as informative purposes, and could be changed without previous notice