Product Data Sheet

GW46569

46 Sorozat

Tartozékok és kiegészítők elosztó és automatizálási táblákhoz - 46 sorozat.

Szín	Szürke RAL 7035	A következő méretű elosztótáblákhoz HxM (mm)	800x1060
A következő típusokhoz	46QP - 46QM - 46QX	Elektronikai kód	0303
Zsanér alapanyaga	Fém		

DIMENSIONAL

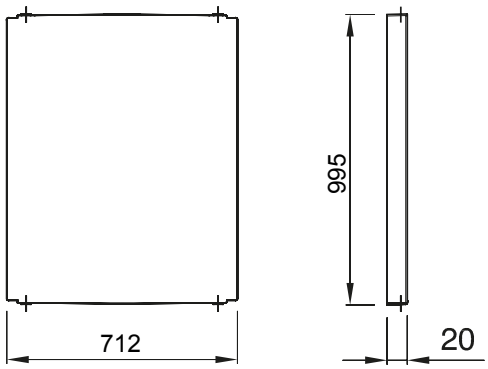

GEWISS S.p.A. Via Domenico Bosatelli 1
24069 Cenate Sotto - Bergamo - Italy
tel. +39 035 94 61 11 fax +39 035 94 69 09

www.gewiss.com
sat@gewiss.com
Last update 12/10/2024

Data, measures, designs and pictures are shown only as informative purposes, and could be changed without previous notice