Fiche produit

GWF1610MN830

ELIA PL

ELIA PL est un encastré modulaire ou dalle LED pour les bureaux et salles de , disponible en versions carrée ou rectangulaire avec cadre en aluminium moulé sous poudre époxy blanc et deux types de blindage en PMMA, une version à microprismes à haute efficacité avec un rendement UGR inférieur à 19 et une version opale avec un UGR de 22. ELIA PL peut être encastré dans des faux plafonds ou monté au plafond ou en suspension à l'aide des accessoires vendus séparément. La famille de produits est disponible avec une température de couleur de 3 000 K (blanc chaud) ou 4 000 K (blanc neutre), un indice de rendu des couleurs supérieur à 80 ou supérieur à 90 et un driver séparé On / Off ou DALI, fourni dans un kit. ELIA PL est facile à installer grâce au poids réduit de l'appareil et au connecteur de câblage électrique.

INFORMATIONS GÉNÉRALES	-
Contexte	Éclairage intérieur
Luminaire	Luminaire LED modulaire
Application	Interne
Code numérique unique (Datamatrix)	Actuellement absent
Couleur	Blanc
Type de source lumineuse	LED
Puissance du système	33 W
Durée de vie LED	L80B50 (Tq25°) = 50.000h
Poids (kg)	2.4
Garantie	5 ans
Température de stockage	-20° +65°
Température de fonctionnement	-20° +45°
MATÉRIAUX	-
Corps	Aluminium
Vasque	PMMA
Optique	Diffuseur microprismatique haute efficacité
Joint	-
Crochet de verrouillage	-
Vis externe	-
Couleur	Revêtement en poudre
NORMES ET APPROBATIONS	-
Classification	-
Appareil avec température de surface réduite	-
Certification DIN 18032-3	Non disponible
IPEA	-
Classe isolement	II
Indice de protection	IP20 - IP40
Résistance aux chocs	IK03
Test du fil incandescent	650 °C

CARACTÉRISTIQUES OPTIQUES ET D'ILLUMINATION	-
Optique	Microprismatique
Indice d'éblouissement unifié	UGR<19
Lumen en sortie (Lm)	4000
Efficacité (lm/W)	121
Température de couleur	3000 K
Index de rendu des couleurs	CRI 80
Déviation standard de correspondance de couleur	SDCM = 3
Classe de risque photobiologique	RG0
Norme	EN 60598 ;1; EN 60598-2 ;2; CEI/TR 62778 ; EN 62493
CARACTÉRISTIQUES ÉLECTRIQUES ET D'ÉCLAIRAGE	-
Tension d'alimentation	220-240 V
Fréquence nominale (Hz)	50 / 60
Driver	Externe - Inclus
Taux de défaillance du pilote	F025 (Tq=25 °C) = 50,000 h
Protection contre les surtensions	DM 1 kV
Système de commande	MARCHE/ARRÊT
INSTALLATION ET ENTRETIEN	-
Mouillage et installation	Etablissement (le montage au plafond ou en suspension nécessitent des accessoires à commander séparément)
Inclination angle	Avec kit de réglage de la suspension
Câblage	Avec borne de connexion sur le conducteur
Fixation	Autoportant ou via des accessoires à commander séparément
Remplacement de la source lumineuse	Non remplaçable
Remplacement de l'appareillage d'alimentation	Par un professionnel
Boîte de conducteur	-
Surface maximale exposée au vent	-
	-
	-
	-
	-

DIMENSIONS

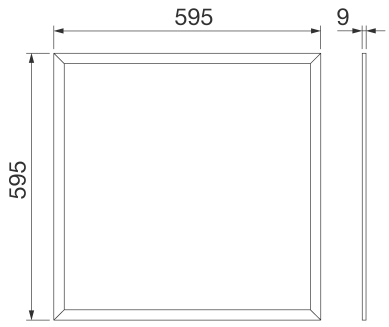

DISTRIBUTION PHOTOMETRIQUE

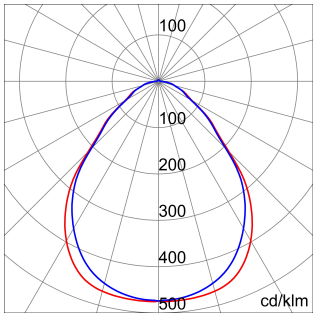

SYMBOLE TECHNIQUE

IP	IK	GWT
IP20 - IP40	IK03	650 °C

Les données, les mesures, les dessins et les photos sont présentés à titre informatif uniquement et mis à jour au 29/04/2024. Ils peuvent être modifiés à tout moment, vous êtes donc toujours invité à lire la dernière version publiée sur le site www.gewiss.com. Les flux et les puissances sont soumis à une tolérance de +/- 10%. Sauf indication contraire, les valeurs se réfèrent à une température ambiante de 25 ° C. Les conditions de garantie sont publiées sur https://www.gewiss.com/it/en/company/landingpage/led-warranty.

NORMES ET HOMOLOGATIONS

Les données, les mesures, les dessins et les photos sont présentés à titre informatif uniquement et mis à jour au 29/04/2024. Ils peuvent être modifiés à tout moment, vous êtes donc toujours invité à lire la dernière version publiée sur le site www.gewiss.com. Les flux et les puissances sont soumis à une tolérance de +/- 10%. Sauf indication contraire, les valeurs se réfèrent à une température ambiante de 25 ° C. Les conditions de garantie sont publiées sur https://www.gewiss.com/it/en/company/landingpage/led-warranty.