# Fiche produit

# DX43232

Série GW FIT

Accessoires de cheminement pour conduit rigide avec degré de protection IP40 et IP67.

| | | | |
|---|---|---|---|
| Couleur | Gris RAL 7035 | Indice de protection | IP67 |
| Pas métrique | M 32x1,5 | Pour Ø trous (mm) | 32 |
| Conduits Ø (mm) | 32 | Caractéristique matière | Halogen free conformément à EN 50642 |
| Electrocod | 21221 | | |

## DIMENSIONS

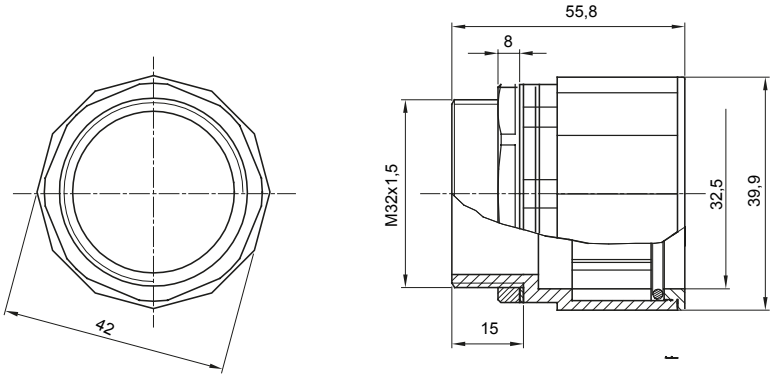


## SYMBOLE TECHNIQUE

IP67

## NORMES ET HOMOLOGATIONS