Fiche produit

DX45003

Série RK

Accessoires de cheminement pour conduit rigide avec degré de protection IP40 et IP67.

Couleur	Gris RAL 7035	Dim. externes LxHxP (mm)	87x64x53
Indice de protection	IP54	Caractéristiques	-
Description	TX3-3 entrées	Electrocod	21221

DIMENSIONS

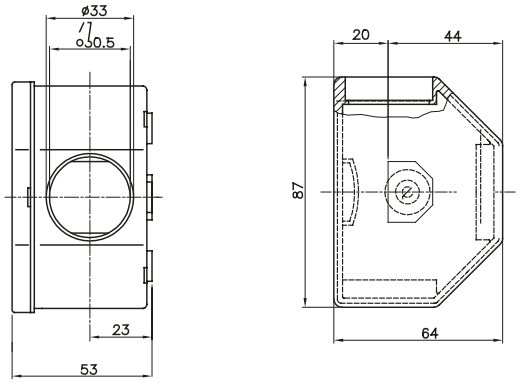

SYMBOLE TECHNIQUE

IP

IP54

NORMES ET HOMOLOGATIONS

CE

GEWISS FRANCE SAS
ILIADE, 3 rue Christophe Colomb, 91300 Massy, France
Tél : +33 (0) 1 64 86 80 80

www.gewiss.com/fr/fr
gewiss-fr@gewiss.com
Dernière mise à jour 12/10/2024

Les caractéristiques, dimensions, dessins et images sont communiqués à titre purement informatif et peuvent faire l'objet de modification sans aucun préavis