Fiche produit

GW46568

Série 46

Accessoires et compléments techniques pour coffrets d'automatisation et de distribution série 46.

Couleur	Gris RAL 7035	Pour coffrets LxH (mm)	585x800
Adapté pour	46QP - 46QM - 46QX	Electrocod	0303
Matière charnière	Métal		

DIMENSIONS

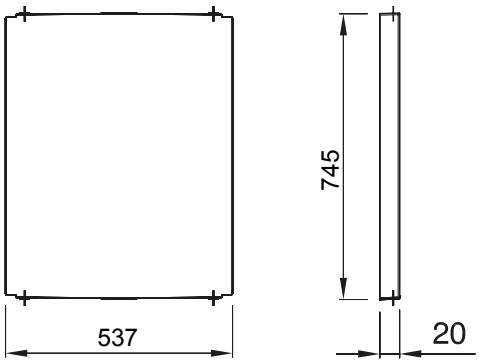

GEWISS S.A.S. 1, Rue du Rio Salado 91940
Les Ulis Cedex
Tel : +33 1 64 86 80 80

www.gewiss.com
www.gewiss@gewiss.fr
Dernière mise à jour 29/04/2024

Les caractéristiques, dimensions, dessins et images sont communiqués à titre purement informatif et peuvent faire l'objet de modification sans aucun préavis