Fiche produit

GW66705N

Série 68 ASC

-

Description	Couvercles pour prises verrouillée verticales 63 A	Test du fil incandescent	650 °C
Dimensions LxH (mm)	270x145	Indice de protection	IP65
Résistance aux chocs	IK08	Electrocod	2222

DIMENSIONS

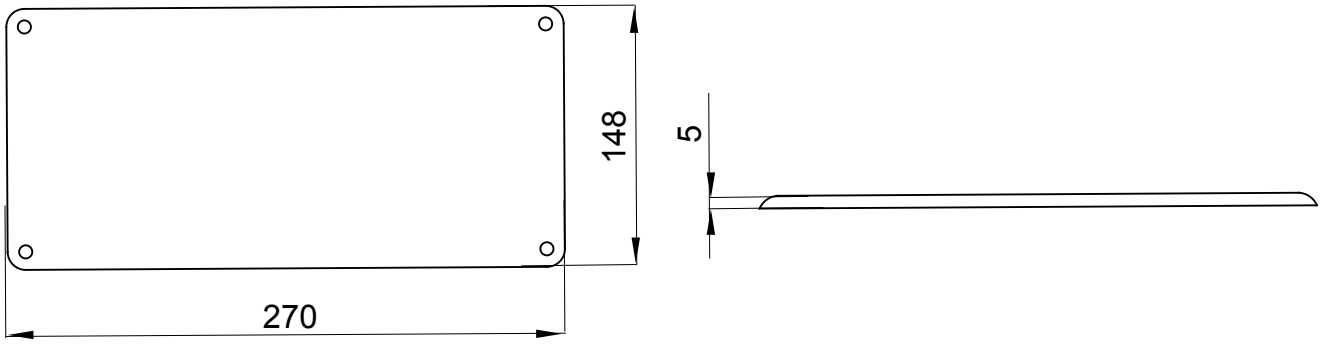

SYMBOLE TECHNIQUE

GWT	IP	IK
650 °C	IP65	IK08

NORMES ET HOMOLOGATIONS

CE

GEWISS FRANCE SAS
ILIADE, 3 rue Christophe Colomb, 91300 Massy, France
Tél : +33 (0) 1 64 86 80 80

www.gewiss.com/fr/fr
gewiss-fr@gewiss.com
Dernière mise à jour 12/10/2024

Les caractéristiques, dimensions, dessins et images sont communiqués à titre purement informatif et peuvent faire l'objet de modification sans aucun préavis