Fiche produit

GW46451

Série 68 Q-DIN

Accessoires et compléments techniques pour coffrets d'automatisation et de distribution série 46.

Adapté pour	46QP - 46QM - 46QX	Pour Q-DIN	10/14/20
Electrocod	0303	Matière	Acier inox

DIMENSIONS

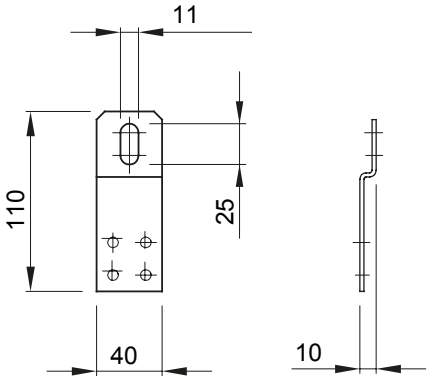

NORMES ET HOMOLOGATIONS