Ficha Técnica Producto

DX56423

Serie DF



Racores de vaina rectos y giratorios con grado de protección IP54.

Color	Gris RAL 7035	Grado de protección	IP54
Paso PG	21	Vaina Ø (mm)	20-22
Tipo	Fijo	Código Electrocod	210

DIMENSIONAL

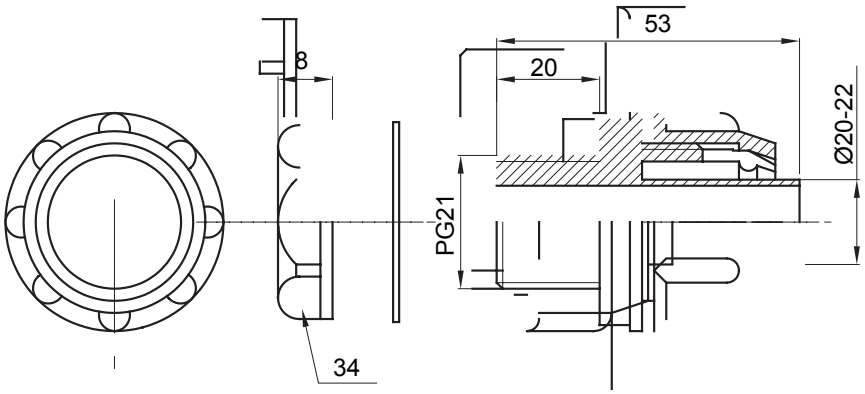

SIMBOLOGÍA TÉCNICA

IP

IP54

MARCAS/APROBACIONES

CE Reach Declaration

GEWISS S.p.A. Via A. Volta, 1
24069 Cenate Sotto - Bergamo - Italy
tel. +39 035 94 61 11 fax +39 035 94 69 09
Empresa sujeta a la dirección y coordinación de Polifin S.p.A.

www.gewiss.com
sat@gewiss.com
Última actualización 29/11/2026

Datos, medidas, dibujos y fotos son mostrados solamente a título informativo,
siendo posible su modificación sin previo aviso