Ficha Técnica Producto

GW46569

Serie 46

Accesorios y complementos técnicos para cuadros de distribución y automatización serie 46.

Color	Gris RAL 7035	Para cuadros BxH (mm)	800x1060
Apto para	46QP - 46QM - 46QX	Código Electrocod	0303
Material de la bisagra	Metal		

DIMENSIONAL

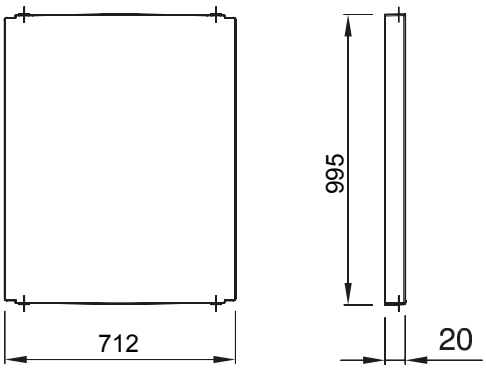

GEWISS S.p.A. Via Domenico Bosatelli 1
24069 Cenate Sotto - Bergamo - Italy
tel. +39 035 94 61 11 fax +39 035 94 69 09

www.gewiss.com
sat@gewiss.com
Última actualización 12/10/2024

Datos, medidas, dibujos y fotos son mostrados solamente a título informativo, siendo posible su modificación sin previo aviso