Ficha Técnica Producto

GW66694

Serie IB

-

Entradas superiores	5xØ 23	Prueba del hilo incandescente	650 °C
N. bases IB alojables	3	Grado de protección	IP55
Resistencia a impactos	IK08	Entradas laterales	2xØ 23
Base IB alojables	16/32 A	Código Electrocod	2221
Temperatura mínima de instalación	-25°C		

DIMENSIONAL

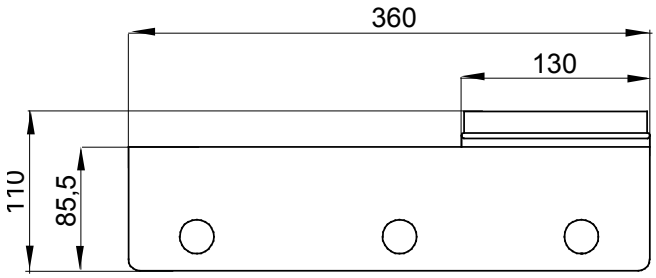

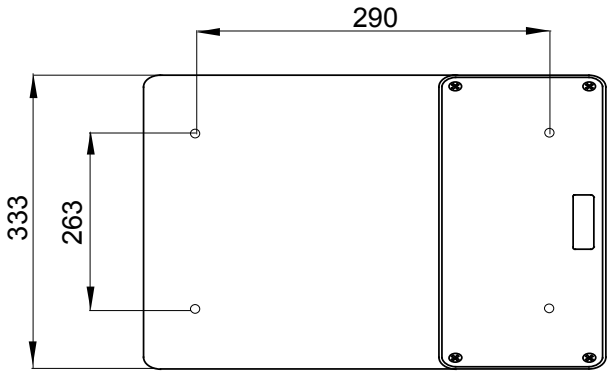

SIMBOLOGÍA TÉCNICA

GWT	IP	IK
650 °C	IP55	IK08

MARCAS/APROBACIONES

GEWISS S.p.A. Via Domenico Bosatelli 1
24069 Cenate Sotto - Bergamo - Italy
tel. +39 035 94 61 11 fax +39 035 94 69 09

www.gewiss.com
sat@gewiss.com
Última actualización 28/04/2024

Datos, medidas, dibujos y fotos son mostrados solamente a título informativo, siendo posible su modificación sin previo aviso