Ficha Técnica Producto

GWD9342

Gama MSX

Descripción Interruttore automatico scatolato
Código MSXE 160
Nº polos 3P+N
Corriente nominal 40 A
Disparador Electrónico

ELECTRICAL CHARACTERISTICS	-	**MECHANICAL CHARACTERISTICS**	-
Norma de referencia	IEC/EN 60947-2	Ejecución	Fisso - Rimovibile
Categoría de uso	A	DIN rail mounting	No
Frecuencia nominal (Hz)	50 / 60	Accessoriabile con comando motore	Sì
Rated operating voltage (Ue)	690 Vac	Compatible interlock	Lever – Cable
Tensión nominal de tensión soportada (Uimp)	8 kV	Terminals supplied	Delantero FC
Categoría de sobretensiones	IV	Posición de montaje	Cualquier
Tensión de aislamiento (Ui)	800 V	Upline/downline power supply	Sì
Thermal regulation	0,4 - 0,5 - 0,63 - 0,8 - 0,9 - 0,95 - 1 x In	Electrical life (415Vac)	10.000 cycles
Magnetic regulation	Electronic LSI	Mechanical life	30.000 cycles
Neutral protection	Non protetto	Temperatura de empleo	-5°C +65°C
Total power loss	2.24 W	Temperatura de almacenaje	-20° +65°
Rated short-circuit current making capacity (Icm)	-	Peso (kg)	3.1
Rated short-time withstand current for 0,3s (Icw)	-	Ancho	140 mm
Idn regulation	-	Altura	165 mm
DT regulation	-	Profundidad	103 mm
SERVICE BREAKING CAPACITY (ICU)	-	**RATED BREAKING CAPACITIY (ICS)**	-
220/240Vac	85 kA	220/240Vac	85 kA
400/415Vac	65 kA	400/415Vac	36 kA
440Vac	50 kA	440Vac	25 kA
525Vac	25 kA	525Vac	25 kA
690Vac	7,5 kA	690Vac	7,5 kA
250Vdc	-	250Vdc	-

DIMENSIONAL

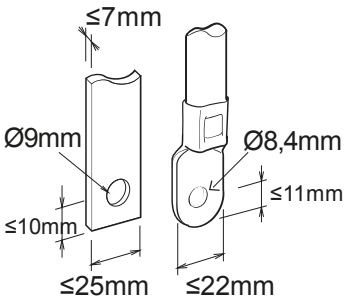

GEWISS S.p.A. Via Domenico Bosatelli 1
24069 Cenate Sotto - Bergamo - Italy
tel. +39 035 94 61 11 fax +39 035 94 69 09

www.gewiss.com
sat@gewiss.com
Última actualización 28/04/2024

Datos, medidas, dibujos y fotos son mostrados solamente a título informativo, siendo posible su modificación sin previo aviso

MARCAS/APROBACIONES

CE