Ficha Técnica Producto

GW38331

Serie DATA CENTER

Sistema completo para la conexión y distribución de redes LAN en sectores residencial y terciario.
La gama incluye soluciones de fibra óptica, paneles de pared, gabinetes de piso y productos de cableado de cobre.
La serie Data Center proporciona todos los productos necesarios para crear una infraestructura de fibra óptica multiservicio para edificios residenciales, en pleno cumplimiento de todas las indicaciones dictadas por la nueva Guía CEI 306-2 y la Ley 164/14.

Categoría	Caja de terminación de fibra para edificios	Material	Plástico
Color	Gris (RAL 7035)	Características	Adecuado para 12 adaptadores* SC/APC
Número agujeros Ø 5 mm	12	Número agujeros Ø 20 mm	2
Dimensiones BxHxP (mm)	206x233x65	Instalación	Montaje en pared
Grado IP	IP65		

DIMENSIONAL

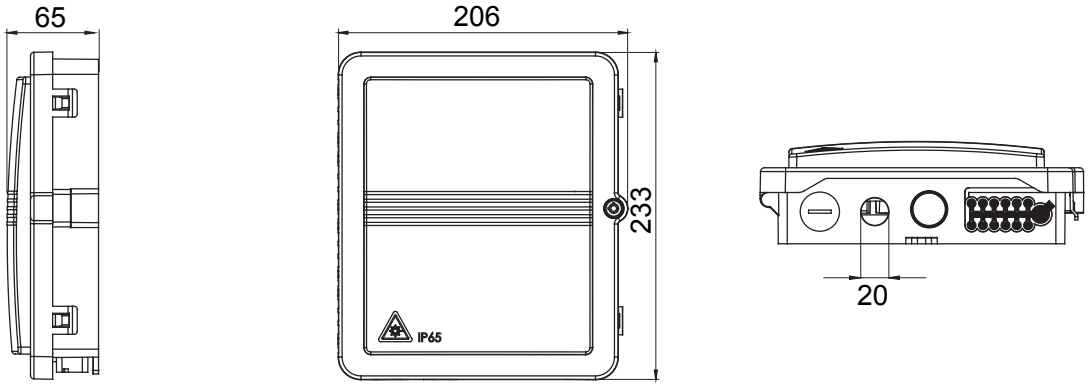

MARCAS/APROBACIONES

CE

GEWISS S.p.A. Via Domenico Bosatelli 1
24069 Cenate Sotto - Bergamo - Italy
tel. +39 035 94 61 11 fax +39 035 94 69 09

www.gewiss.com
sat@gewiss.com
Última actualización 12/10/2024

Datos, medidas, dibujos y fotos son mostrados solamente a título informativo, siendo posible su modificación sin previo aviso