Ficha Técnica Producto

GW38031

Serie DATA CENTER

Sistema completo para la conexión y distribución de redes LAN en áreas residenciales y terciarias.
La serie incluye soluciones de fibra óptica, paneles de pared, armarios de suelo y productos de cableado de cobre.
Para redes de cableado de cobre, Data Center ofrece conectores RJ45 y clavijas HDMI y USB adecuados para las serie residenciales de Gewiss, cables de permutación y cables de UTP y FTP, lo que ofrece flexibilidad de instalación y facilidad de cableado.

Categoría	Toma de datos	Descripción	RJ45
Categoría de uso	5e	Cable tipo	UTP
Conexión	Toolless	Número de pares	4
Compatibilidad	Keystone Jack	Norma de referencia	EN 50173
Código Electrocod	3722		

DIMENSIONAL

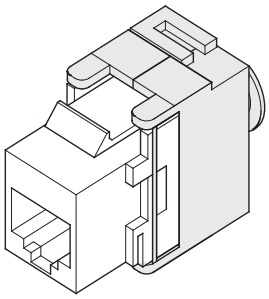

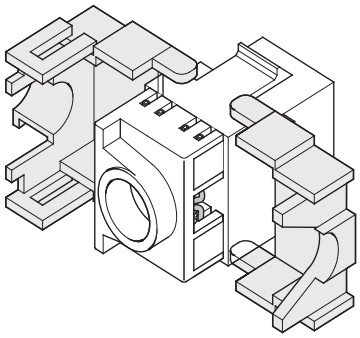

MARCAS/APROBACIONES

CE

GEWISS S.p.A. Via Domenico Bosatelli 1
24069 Cenate Sotto - Bergamo - Italy
tel. +39 035 94 61 11 fax +39 035 94 69 09

www.gewiss.com
sat@gewiss.com
Última actualización 29/04/2024

Datos, medidas, dibujos y fotos son mostrados solamente a título informativo, siendo posible su modificación sin previo aviso