# Ficha Técnica Producto

# GW20205

## SYSTEM WHITE - Serie residencial



Los dispositivos modulares System ofrecen la posibilidad de crear infinitas combinaciones de módulos y placas, gracias a una gama completa capaz de satisfacer cualquier necesidad estética, funcional e instalativa. Color y acabado: blanco brillante, luminoso y versátil. Ideales para soluciones empotradas (para cajas rectangulares o cuadradas), de superficie y para aplicaciones especiales. La línea incluye mandos, tomas de corriente, protecciones, indicadores, conectores y dispositivos para el control, la seguridad y el confort del hogar.

| | | | |
|---|---|---|---|
| Categoría | Base | Descripción | 2P+T - 16A |
| Color | Blanco | Tensión | 250 V ac |
| Alveolo de tierra | Lateral y central | Norma | Italiana / Alemán |
| Características | Con obturadores de seguridad | Para clavijas | Ø 4 / 4,8 mm |
| Regleta de cableado | De tornillo | Tipo | P30 |
| Norma de referencia | CEI 23-50 / IEC 60884-1 | Resistencia a la tensión de prueba | 2000 V a 50 Hz durante 1 minuto |
| Base de funcionamiento prolongado (nº de maniobras) | 10.000 a In 250 Vac cosφ=0,8 | Termopresión con bola | 125 °C |
| Prueba del hilo incandescente | 850 °C | Retención del borne en tracción al cable | > 50 N |
| Capacidad de apriete cable flexible (mm²) | min. 0,75 - max. 2x4 | Capacidad de apriete cable rígido (mm²) | min. 0,5 - max. 2x2,5 |
| N. módulos System | 2 | Material | Tecnopolímero |
| Código Electrocod | 0131 | | |

## DIMENSIONAL

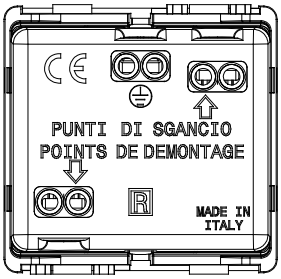


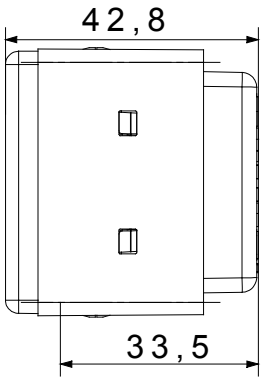


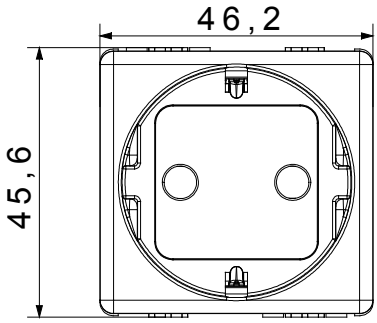


## SIMBOLOGÍA TÉCNICA

125 °C 850 °C

## MARCAS/APROBACIONES

GEWISS S.p.A. Via A. Volta, 1
24069 Cenate Sotto - Bergamo - Italy
tel. +39 035 94 61 11 fax +39 035 94 69 09
Empresa sujeta a la dirección y coordinación de Polifin S.p.A.

www.gewiss.com
sat@gewiss.com
Última actualización 29/11/2026

Datos, medidas, dibujos y fotos son mostrados solamente a título informativo,
siendo posible su modificación sin previo aviso