Produktdatenblatt

GWS3218P57K

SMART [3]

Smart [3] ist eine LED-Feuchtraumleuchte in der Schutzart IP66/69, verfügbar in 3000K, 4000K, 5700K und CRI ≥80. Der Leuchtenkörper ist schlagfest IK08 und aus farbigen Polycarbonat in RAL7035 hergestellt. Die Leuchten finden im industriellen Umfeld ideale Anwendungen und sind für Produktionen, Läger, Logistik als Ersatz konv. Lösungen bis zu 6.500lm perfekt geeignet. Erhältlich in 800, 1200, 1600mm und Leistungen von 18W - 50W von 1.700lm bis 6.500lm. Der LED-Treiber ist integriert und als ON/OFF oder DALI ausgeführt. Die Leuchte verfügt über 2 optische Systeme mit opalen/transparenten Prismenstrukturen und auch mit Durchgangsverdrahtung verfügbar. Es dürfen bis 25 Leuchten in einer Reihe installiert werden. Ein mechanischer Verbinder ist im Lieferumfang. Die Leuchte darf an Wand/Decke installiert oder abgependelt werden. Der optionale Wandhalter erlaubt 30° oder 45° zur Längsachse. Optional ist ein Notlichtbaustein für alle durchgangsverdrahteten Versionen.

ALLGEMEINE INFORMATIONEN	-
Kontext	Beleuchtung von Lagerhäusern, Parkplätzen und industriellen Produktionsräumen
Leuchte	LED-Leuchte für allgemeine Beleuchtung
Anwendung	Innenbereich
Eindeutiger digitaler Code (Datamatrix)	Datenmatrix
Farbe	Grau (RAL 7035)
Art der Lichtquelle	LED
System leistung	27 W
Lebensdauer L90B10 (Tq25 °C)= 45.000 h; L80B10 (Tq25 °C)= 92.000h; L80B10 (Tq50 °C)= 81.000 h	
Gewicht (kg)	1.5
Garantie	5 Jahre
Lagertemperatur	-25 +80 °C
Betriebstemperatur	-25 +50 °C
MATERIALIEN	-
Gehäuse	Polycarbonat
Abdeckung	UV-stabilisiertes Polycarbonat
Optik	Im Bildschirm integriert
Dichtung	CNC-Abgelagerte Dichtmittel
Sperrhaken	-
Externe Schraube	-
Farbe	RAL7035 farbige PC-Paste
NORMEN UND ZERTIFIKATE	-
Klassifikation	-
Leuchte mit reduzierter Oberflächentemperatur	Ja
Zertifikat nach DIN 18032-3	Nicht verfügbar
IPEA	-
Isolations- klasse	II
Schutzart	IP66/IP69
Schlagfestigkeit	IK08
Glühdrahtprüfung	850 °C

OPTIK- UND BELEUCHTUNGSMERKMALE	-
Optik	Weites Opal
Unified Glare-Stufe	UGR ≤ 25 (4H/8H)
Bemessungslichtstrom (lm)	3200
Leuchten Lichtausbeute (lm/W)*	119
Farb- temperatur	5700 K
Farbrendering-Index	CRI>80
Standardabweichungs-Farbabgleich	SDCM = 3
Photobiologische Risikoklasse	RG0
Standard	EN60598-1, IEC 62778, IEC62471
ELETRISCHE UND BELEUCHTUNGSMERKMALE	-
Versorgungs- spannung	220 - 240 V
Bemessungs- frequenz (Hz)	50/60 Hz
Treiber	Einschließlich
Treiber-Fehlerrate	F10 = 100.000h Tq25°C
Überspannungsschutz	DM 1KV / CM 2KV
Steuerungssystem	Eigenständig - Ein / Aus
INSTALLATION UND WARTUNG	-
Montage und Installation	Decke - Wandbefestigung - Aufhängung
Neigungswinkel	Mit Befestigungen
Anschluss	Mit wasserdichtem GW Anschluss
Befestigung	Edelstahl-Halterung
Austauschbarkeit der Lichtquelle	Nicht austauschbar
Schaltgerät-Austauschbarkeit	Nicht austauschbar
Treiberdose	Integrierte
Maximale Windangriffsfläche	-
	-
	-
	-
	-

Abmessungen

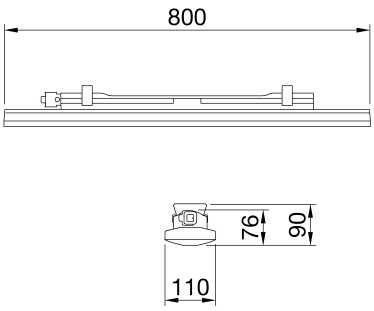

Lichtverteilungskurve

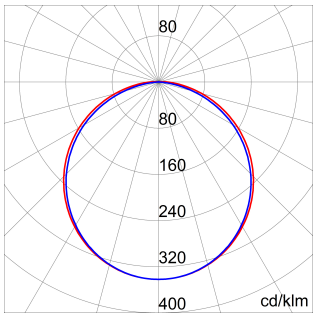

Technische Symbole

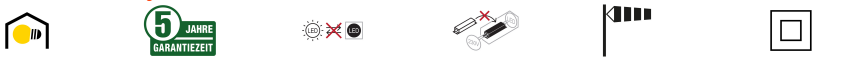

IP	IK	GWT
IP66/IP69	IK08	850 °C

-

Daten, Maße, Ansichten und Bilder dienen nur zu Informationszwecken, letzte Aktualisierung 28/04/2024. Sie können jederzeit ohne Ankündigung geändert werden. Es wird daher immer empfohlen, die zuletzt auf der Website www.gewiss.com veröffentlichte aktuelle Version zu lesen. Die Lichtströme und die Systemleistung unterliegen einer Toleranz von +/- 10%. Sofern nicht anders angegeben, gelten die Werte für eine Umgebungstemperatur von 25 ° C. Garantiebedingungen unter https://www.gewiss.com/it/en/company/landingpage/led-warranty - 1 of 2

Normen / Richtlinien

Daten, Maße, Ansichten und Bilder dienen nur zu Informationszwecken, letzte Aktualisierung 28/04/2024. Sie können jederzeit ohne Ankündigung geändert werden. Es wird daher immer empfohlen, die zuletzt auf der Website www.gewiss.com veröffentlichte aktuelle Version zu lesen. Die Lichtströme und die Systemleistung unterliegen einer Toleranz von +/- 10%. Sofern nicht anders angegeben, gelten die Werte für eine Umgebungstemperatur von 25 ° C. Garantiebedingungen unter https://www.gewiss.com/it/en/company/landingpage/led-warranty