Produktdatenblatt

GW21251

Schalterprogramm - SYSTEM BLACK



Die modularen Geräte des Systems ermöglichen die Erstellung unendlicher Kombinationen von Geräten und Platten durch ein komplettes Sortiment, das alle Design-, Funktions- und Installationsanforderungen abdeckt. Farben und Ausführungen: Satinschwarz, elegant und edel. Das Sortiment umfasst Steuereinheiten, Steckdosen, Schutzvorrichtungen, Anzeigen, Anschlüsse und Geräte für die Steuerung, Sicherheit und den Komfort Ihres Zuhauses.

Kategorie	Daten- und Audio-/Videodosen	Beschreibung	RJ11
Farbe	Schwarz	Standard	-
Typ Kabel	Twisted Pair	Anschluss	Schraubklemmen
Anz. SYSTEM Module	1	Material	Technopolymer
Electrocod	3722		

Abmessungen

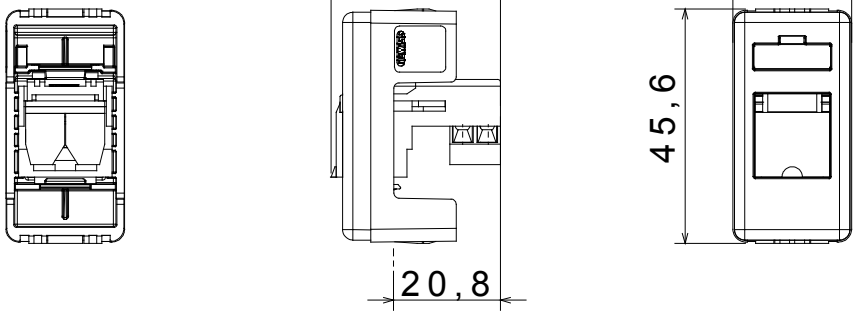

Normen / Richtlinien

Gewiss Deutschland GmbH
Industriestrasse 2 - D-35799 Merenberg
Tel: +49 6471 501 0
Fax:+49 6471 501 636
Das Unternehmen untersteht der Leitung und Koordinierung der Polifin S.p.A.

www.gewiss.com
sat@gewiss.com
Letze Überarbeitung 25/11/2026

Daten, Messwerte, Zeichnungen und Bilder sind nur als informativ anzusehen und können jederzeit ohne Ankündigung geändert werden