# Produktdatenblatt

# GW16224TB

## CHORUSMART - Schalterprogramm

Rahmen der Serie ChoruSmart für den Hausgebrauch, die in einer großen Vielfalt an Formen, Farben, Materialien und Ausführungen hergestellt werden. Es umfasst fünf verschiedene Formen (ONE, GEO, EGO, LUX, ICE und ICE Touch) für rechteckige Dosen mit einer Kapazität von bis zu 12 Modulen und drei verschiedene Formen (ONE International, GEO International und LUX International) geeignet für runde/quadratische Dosen, sowohl einzeln als auch kombiniert in horizontalen oder vertikalen Konfigurationen, mit einer Kapazität von 2 bis 2+2+2+2 Modulen. Alle Rahemn der ChoruSmart Serie verwenden dieselben Halterungen, ohne dass zusätzliche Adapter erforderlich sind. Das Sortiment umfasst auch Blindplatten, wasserdichte IP55-Platten und Konturrahmen.

| | | | |
|---|---|---|---|
| Familie | LUX International | Beschreibung | 2+2 Einsätze |
| Typ | Vertikal | Farbe | Weiss |
| Material | Technopolymer | Oberfläche | Glänzend |
| Für Halterungen Art-Nr | GW16821, GW16822, GW16823 | Glühdrahtprüfung | 650 °C |
| Kugeldruckprüfung | 70 °C | Norm | EN 60669-1 |
| Electrocod | 0110 | | |

## Abmessungen

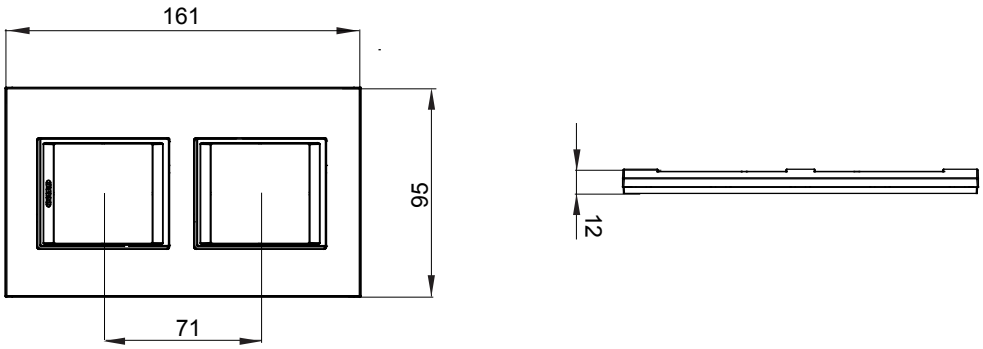


## Technische Symbole

## Normen / Richtlinien

Gewiss Deutschland GmbH
Industriestrasse 2 - D-35799 Merenberg
Tel: +49 6471 501 0
Fax:+49 6471 501 636

www.gewiss.com
sat@gewiss.com
Letze Überarbeitung 27/04/2024

Daten, Messwerte, Zeichnungen und Bilder sind nur als informativ anzusehen und können jederzeit ohne Ankündigung geändert werden