Product Data Sheet

GW70325NM

Řada 70 RT HP



Řada 70 RT HP představuje kompletní nabídku vačkových odpínačů v rozsahu 16 A až 160 A, které jsou k dispozici v krytech z izolačního materiálu i z hliníku, v provedení pro běžné ovládání i pro nouzové situace, a jsou vhodné pro hlavní aplikace v obytných, komerčních i průmyslových prostorech. K dispozici jsou také stejnosměrné verze pro fotovoltaické aplikace v rozsahu 16 A až 40 A v izolačním krytu. Sérii doplňují provedení pro montáž na desku v rozsahu 16 A až 1000 A a pro montáž na DIN lištu v rozsahu 16 A až 63 A, která mohou být vybavena pomocnými kontakty. Zařízení byla navržena tak, aby zkrátila dobu zapojování, usnadnila instalaci a zajistila maximální bezpečnost a odolnost i v těch nejnáročnějších podmínkách.

Elektrické charakteristiky	-
Jistič	Vačkový odpínač
Jmenovitý proud (A)	160
Počet pólů	3P+N
Rated insulation voltage Ui (Vac)	1000
Proud v AC21A (415 V)	160
Proud v AC22A (415 V)	125
Proud v AC23A (415 V)	125
Conditional short circuit current Icc (415 V) (kA)	10
Průřez kabelu	4-70 mm²
ACCESSORIES	-
Typ příslušenství	Max. 4 pomocné kontakty (2 na každé straně)

Funkční charakteristiky	-
Verze	Krabice
Materiál	Hliník
Typ	Ovládací zařízení
Barva knoflíku	Černá
Uzamykatelné	ANO (max. 3 zámky v zapnuté a vypnuté poloze)
Krytí IP	IP66/IP69
Mechanický odpor	IK10 (enclosure); IK08 (knob)
Provozní teplota	-25 +60 °C
Kabelové vstupy nahoře	-
Kabelové vstupy dole	-
Kabelové vstupy na zadní straně	-

COMPORTAMENTO AGLI AGENTI CHIMICI ED ATMOSFERICI

Soluzione salina	Acidi		Basi		Solventi				Olio minerale	Raggi UV
	Concentrati	Diluiti	Concentrate	Diluite	Esano	Benzolo	Acetone	Alcool etilico		
Resistente	Resistenza limitata	Resistenza limitata	Resistenza limitata	Resistenza limitata	Resistente	Resistente	Resistente	Resistente	Resistente	Resistente

DIMENSIONAL

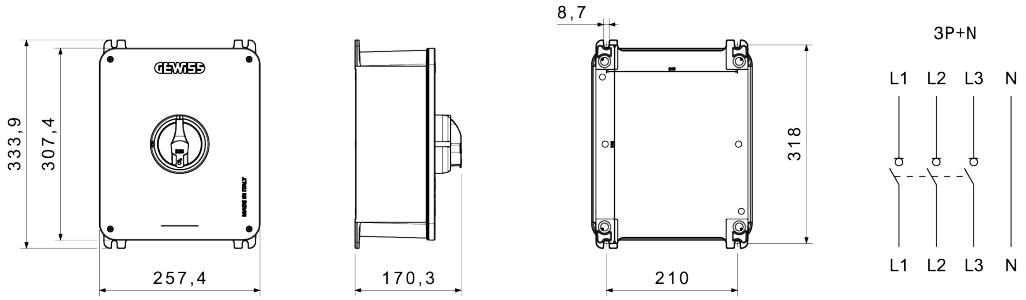

TECHNICAL SYMBOLOGY

IP66/IP69

IK10 (enclosure);
IK08 (knob)

STANDARDS/APPROVALS

GEWISS S.p.A. Via Domenico Bosatelli 1
24069 Cenate Sotto - Bergamo - Italy
tel. +39 035 94 61 11 fax +39 035 94 69 09

www.gewiss.com
sat@gewiss.com
Last update 29/11/2026

Data, measures, designs and pictures are shown only as informative purposes, and could be changed without previous notice