# Product Data Sheet
# GW62257PH

Řada IEC 309 HP



IEC 309 HP: řada vidlic a zásuvek v souladu s mezinárodními normami IEC 60309-1 a IEC 60309-2, přijatá na evropské úrovni jako normy EN 60309-1 a EN 60309-2. Tato řada rozšiřuje sortiment mobilních vidlic, mobilních a zapuštěných zásuvek GEWISS pro proudy od 16 do 125 A s krytím IP44 / IP54 a hodnocením až do IP66 / IP67 / IP68 / IP69, aby byla zajištěna úplná ochrana ve všech možných aplikacích. Technopolymery a tloušťka použitých dílů z izolačního materiálu zaručují zvýšený stupeň odolnosti vůči mechanickým a chemickým činidlům. Všechny objímky a kolíky zásuvek a vidlic IEC 309 HP jsou povrchově upraveny niklováním, aby byla zajištěna plná ochrana proti korozi, oxidaci a oděru. Všechny vnější kovové prvky vidlic a zásuvek IEC 309 HP jsou vyrobeny z nerezové oceli (závitové kovové vložky pro spojku těla a madla u verzí 63-125 A jsou vyrobeny z mosazi).

| | | | |
|---|---|---|---|
| Barva | Žlutá | Jmenovitý proud (A) | 125 |
| Krytí IP | IP66/IP67 | Charakteristika | Pilotní kontakt |
| Počet pólů | 3P+E | Mechanický odpor | IK09 |
| Referenční h | 4 | Rozměry příruby (mm) | 114x114 |
| Typ | Zásuvka v úhlu 10° pro zapuštěnou montáž | Jmenovité napětí | 100 - 130 V |
| Frekvence | 50/60 Hz | Kapacita utahování svorek | Flexibilní kabely 16-50 mm² - tuhé kabely 25-70 mm² |
| Provozní teplota | -25 +55 °C | Typ zapojení | Plášťová svorka |
| Druh materiálu | Bez halogenů v souladu s normou EN 60754-2 | Elektrokód | 2211 |
| Zkouška žhavou smyčkou | 850 °C (aktivní části) – 650 °C (pasivní části) | Celkový počet operací | > 500 |
| Vypínací schopnost při 1,1 Un | 156 A | Izolační odpor | > 10 MΩ |
| Tepelné zatížení s kuličkou | 125 °C (aktivní části) – 80 °C (pasivní části) | | |

## BEHAVIOUR WITH CHEMICAL AND ATMOSPHERIC AGENTS

| Saline solution | Acids | | Bases | | Solvents | | | | Mineral oil | UV rays |
|---|---|---|---|---|---|---|---|---|---|---|
| | Concentrated | Diluited | Concentrated | Diluited | Hexane | Benzol | Acetone | Alcohol | | |
| Resistant | Not resistant | Limited resistance | Limited resistance | Resistant | Resistant | Resistant | Resistant | Resistente | Resistant | Resistant |

## DIMENSIONAL

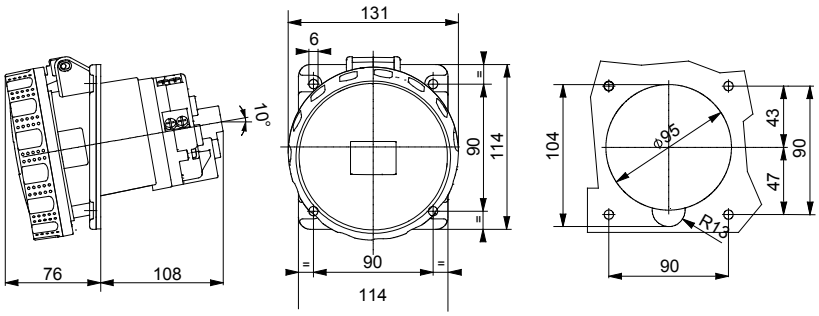


## TECHNICAL SYMBOLOGY

IP66/IP67

IK09

INSTALLATION -25°c min +55°c max

-25 +55 °C

Plášťová svorka

HF HALOGEN FREE

Bez halogenů v souladu s normou EN 60754-2

GWT

850 °C (aktivní části) – 650 °C (pasivní části)

125 °C (aktivní části) – 80 °C (pasivní části)

## STANDARDS/APPROVALS

CE Reach Declaration

GEWISS S.p.A. Via Domenico Bosatelli 1
24069 Cenate Sotto - Bergamo - Italy
tel. +39 035 94 61 11 fax +39 035 94 69 09

www.gewiss.com
sat@gewiss.com
Last update 23/11/2026

Data, measures, designs and pictures are shown only as informative purposes, and could be changed without previous notice