# Fiche produit

# GW10840

Maison connectée

Appareil connecté sans fil selon le protocole Zigbee du système ChoruSmart, utilisable avec Home Gateway pour les solutions « CONNECTED SMART HOME », pour les logements résidentiels et les petits bureaux, à la fois pour les nouvelles constructions et les rénovations. La technologie Zigbee est une technologie sécurisée et fiable, où les données sont cryptées et chaque nœud du réseau garantit l'accessibilité sur tous les appareils (réseau maillé).

| | | | |
|---|---|---|---|
| Couleur | Blanc brillant | Description | Passerelle multiprotocole |
| Alimentation | 100 ÷ 240 V ca - 50/60 Hz | N. de modules | 2 |
| Connexions radio | Wi-Fi (IEEE 802.11 b/g/n), Zigbee (IEEE 802.15.4) | Configuration | Depuis l'application par le cloud |
| Norme | 2014/35/EU, 2014/30/EU, 2014/53/EU, 2011/65/EU, EN 62368-1, EN 303 446-1, EN 301 489-1, EN 301 489-17, EN 55032, EN 55035, EN 300 328, EN 62479 | Température de fonctionn. | -5 ÷ +45 °C |
| Humidité relative (non condensant) | Maximum 93 % | Puissance de sortie Zigbee | 10 dBm |
| Puissance max dissipée (W) | 0,7 | Bornes de câblage | À vis |
| Capacité de serrage des bornes câbles souples (mm²) | Max. 1,5 | Capacité de serrage des bornes câbles rigides (mm²) | Max. 1,5 |
| Indice de protection | IP20 | | |

## DIMENSIONS

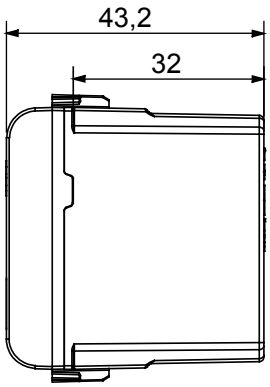


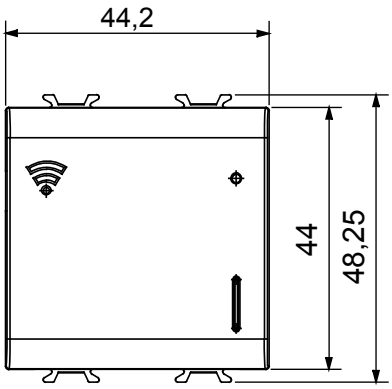


## SYMBOLE TECHNIQUE

IP

IP20

## NORMES ET HOMOLOGATIONS

GEWISS S.A.S. 1, Rue du Rio Salado 91940
Les Ulis Cedex
Tel : +33 1 64 86 80 80

www.gewiss.com
www.gewiss@gewiss.fr
Dernière mise à jour 13/05/2024

Les caractéristiques, dimensions, dessins et images sont communiqués à titre purement informatif et peuvent faire l'objet de modification sans aucun préavis