Product Data Sheet

GWD2171

90-serie aardlekschakelaars

Omschrijving	COMPACTE INSTALLATIEAUTOMAAT
Code	MT 4
Aant. polen	3P
Aant. modules	3
Nominale stroom	32 A
Curve	C
Nominale spanning	230-400 V

Standaard	IEC EN 60898-1	Nominale frequentie (f)	50/60 Hz
Breekcapaciteit EN 60898 230 V (Icn)	4500 A	Breekcapaciteit EN 60898 400 V (Icn)	4500 A
Breekcapaciteit EN 60898 (Ics)	1 x Icn	Breekcapacitet IEC/EN 60947-2 230V (Icu)	6 kA
Breekcapacitet IEC/EN 60947-2 400V (Icu)	6 kA	Breekcapaciteit IEC/EN 60947-2 (Ics)	100% Icu
Isolatievoltage (Ui)	500 V	Nominale impuls schokbestendigheidsspanning (Uimp)	4 kV
Minimale bedrijfsspanning	12 V ac	Maximale bedrijfsspanning	440 Vac
Elektrische duurbestendigheid	8000	Mechanische duurbestendigheid	20.000
Sectie rigide kabel	<=1x25 - <=2x10 - <=1x16+1x10 mm²	Sectie flexibele kabel	<=1x35 - <=2x16 - <=1x16+2x10 mm²
Nominale aandraaikoppel	2 Nm	Bedrijfstemperatuur	-25 ÷ 70°C (With temperatures greater than 30°C, derating of In rated current is expected)
Opslagtemperatuur	-40 +70 °C	Af te werken met	Aant.

DIMENSIONAL

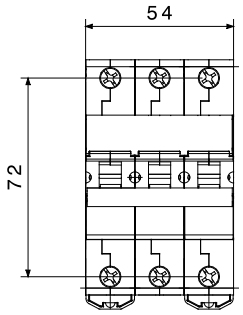

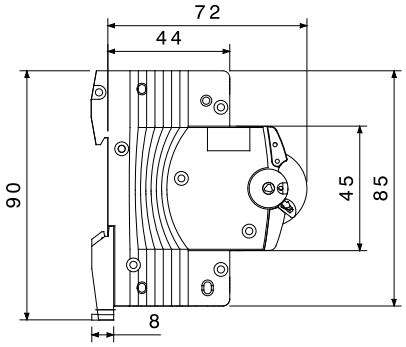

STANDARDS/APPROVALS

GEWISS S.p.A. Via Domenico Bosatelli 1
24069 Cenate Sotto - Bergamo - Italy
tel. +39 035 94 61 11 fax +39 035 94 69 09

www.gewiss.com
sat@gewiss.com
Last update 23/10/2026

Data, measures, designs and pictures are shown only as informative purposes, and could be changed without previous notice