# Scheda Tecnica Prodotto

## GWS3225AP840

SMART [3] PLUS

Smart [3] Plus è una plafoniera IP66/69 con LED Flip Type senza wire bording, disponibile in 3000K,4000K,5700K, con CRI ≥80 e ≥90. Corpo IK08 in policarbonato autoestinguente colorato RAL7035, per applicazioni industriali ed ideale per aree produttive, magazzini, aree logistiche e può sostituire apparecchi fluorescenti ad alto flusso e lowbay fino a 10.000lm. Disponibile nelle dimensioni 1200, 1600mm, potenze da 38W a 63W, flussi da 4.000lm a 10.000lm, con alimentazione integrata On/Off o DALI e 3 differenti soluzioni ottiche, schermo Trasparente, Opale e Trasparente con ottica a fascio medio completa di lente TIR realizzata in PMMA. La versione con cablaggio passante ha componenti di connessione meccanica ed elettrica precablata, con massimo 25 apparecchi installati in fila continua. È possibile installare l'apparecchio a sospensione e a parete, accessori staffa GW con inclinazione di 30°o 45° sull'asse verticale. Disponibile con kit emergenza integrato DALI.

| | |
|---|---|
| **INFORMAZIONI GENERALI** | - |
| Contesto | Illuminazione di magazzini, parcheggi coperti e locali produttivi industriali |
| Tipo di apparecchio | Apparecchio a LED per illuminazione generale |
| Applicazione | Interno |
| Codice digitale univoco (Datamatrix) | Datamatrix |
| Colore | Grigio RAL 7035 |
| Sorgente | LED |
| Potenza assorbita | 38W (+5W Emerg.) |
| Durata di vita LED | L90B10(Tq25°C)=50.000h; L80B10(Tq25°C)=100.000h; L80B10 (Tq50°C)=94.000h |
| Peso (kg) | 2.8 |
| Garanzia | 5 anni |
| Temperatura di stoccaggio | -15°C ÷ +25°C |
| Temperatura di esercizio | +5°C ÷ +40 °C |
| **MATERIALI** | - |
| Corpo | Policarbonato |
| Schermo | Policarbonato stabilizzato agli UV |
| Gruppo ottico | Integrato nello schermo |
| Guarnizioni | Sigillante depositato a CNC |
| Gancio di chiusura | - |
| Viti esterne | - |
| Finitura colore | PC colorato in pasta RAL7035 |
| **CERTIFICAZIONI E CLASSIFICAZIONI** | - |
| Classificazione | KITE MARK (Emergency KIT) |
| Apparecchio a ridotta temperatura superficiale | Sì |
| Certificazione DIN 18032-3 | Non disponibile |
| IPEA | - |
| Classe isolamento | II |
| Grado di protezione | IP65 |
| Resistenza agli urti | IK08 |
| Resistenza al filo incandescente | 850 °C |

| | |
|---|---|
| **CARATTERISTICHE OTTICHE E ILLUMINOTECNICHE** | - |
| Ottica | Opale diffondente |
| Controllo abbagliamento e luminanza | UGR ≤ 25 (4H/4H) |
| Flusso luminoso apparecchio (lm) | 5400 (600 Em.) |
| Efficienza luminosa (lm/W)* | 116 |
| Temperatura di colore | 4000 K |
| Indice di resa cromatica | CRI>80 |
| Tolleranza cromatica | SDCM = 3 |
| Classe fotobiologica | RG0 |
| Norma di riferimento | EN60598-1; IEC 62778; IEC62471; 60598-2-22 |
| **CARATTERISTICHE ELETTRICHE E GESTIONE DELLA LUCE** | - |
| Tensione di alimentazione | 220 - 240 V |
| Frequenza nominale (Hz) | 50 / 60 |
| Alimentatore | Incluso |
| Failure rate alimentatore | F10 = 100.000h Tq25°C |
| Dispositivo di protezione | DM 1KV / CM 2KV |
| Sistema di controllo | 1 x DALI DT6 + 1 x DALI DT1 (Emerg. 3h) |
| **INSTALLAZIONE E MANUTENZIONE** | - |
| Tipo di installazione e montaggio | Plafone - Parete - Sospensione |
| Inclinazione | Con staffa di fissaggio |
| Cablaggio | Con connettore stagno Gw connect |
| Fissaggio | Supporto in acciaio INOX |
| Sostituibilità sorgente luminosa | Non sostituibile |
| Sostituibilità unità di alimentazione | Non sostituibile |
| Vano di alimentazione | Integrato |
| Superficie massima esposta al vento | - |
| | - |
| | - |
| | - |
| | - |

## DIMENSIONALE

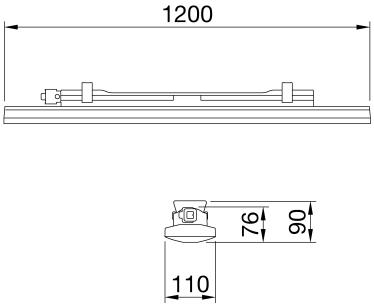


## CURVA FOTOMETRICA

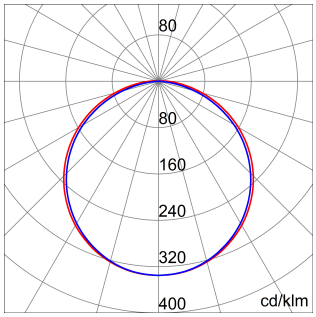


## SIMBOLOGIA TECNICA

| IP | IK | GWT |
|---|---|---|
| IP65 | IK08 | 850 °C |

Dati, misure, disegni e foto sono riportati a mero titolo informativo e aggiornati al 15/05/2024. Potranno essere modificati in ogni momento, per cui si invita sempre a prendere visione all'ultima versione pubblicata sul sito www.gewiss.com. Flussi e potenze sono soggetti a una tolleranza di +/- 10%. Salvo diversa indicazione, i valori si riferiscono a una temperatura ambiente di 25 ° C. I termini di garanzia sono pubblicati all'indirizzo https://www.gewiss.com/it/en/company/landingpage/led-warranty. 

## MARCHI/APPROVAZIONI

Dati, misure, disegni e foto sono riportati a mero titolo informativo e aggiornati al 15/05/2024. Potranno essere modificati in ogni momento, per cui si invita sempre a prendere visione all'ultima versione pubblicata sul sito www.gewiss.com. Flussi e potenze sono soggetti a una tolleranza di +/- 10%. Salvo diversa indicazione, i valori si riferiscono a una temperatura ambiente di 25 ° C. I termini di garanzia sono pubblicati all'indirizzo https://www.gewiss.com/it/en/company/landingpage/led-warranty. 