Scheda Tecnica Prodotto

GWF1511MA840

ELIA DL

ELIA DL è un downlight LED ad incasso per l'illuminazione di aree di ingresso, corridoi e zone comuni, in pressofusione di alluminio verniciato a polveri bianco e schermo opale diffondente disponibile in due potenze, alimentazione elettronica separata nelle opzioni On/Off o DALI fornita in kit, temperatura di colore 4.000 K (bianco neutro) e indice di resa cromatica maggiore di 80 o maggiore di 90. ELIA DL è stato progettato per resistere alle variazioni di temperatura da -20 °C a + 45 °C, alla penetrazione di acqua e polvere fino al grado IP54 e agli urti fino al grado IK06. Leggero e maneggevole ELIA DL è facile da installare grazie al connettore per il cablaggio elettrico e al meccanismo di blocco ad alette semplice e veloce.

INFORMAZIONI GENERALI	-
Contesto	Illuminazione di interni
Tipo di apparecchio	Apparecchio a LED per illuminazione diffusa
Applicazione	Interno
Codice digitale univoco (Datamatrix)	Attualmente non presente
Colore	Bianco
Sorgente	LED
Potenza assorbita	25 W
Durata di vita LED	L80B50 (Tq25°) = 50.000h
Peso (kg)	0.8
Garanzia	5 anni
Temperatura di stoccaggio	-20°C +65°C
Temperatura di esercizio	-20°C +45°C
MATERIALI	-
Corpo	Alluminio pressofuso
Schermo	Policarbonato
Gruppo ottico	Diffusore opale in policarbonato
Guarnizioni	-
Gancio di chiusura	-
Viti esterne	-
Finitura colore	Verniciato a polveri
CERTIFICAZIONI E CLASSIFICAZIONI	-
Classificazione	-
Apparecchio a ridotta temperatura superficiale	-
Certificazione DIN 18032-3	Non disponibile
IPEA	-
Classe isolamento	II
Grado di protezione	IP40 - IP54
Resistenza agli urti	IK06
Resistenza al filo incandescente	650 °C

CARATTERISTICHE OTTICHE E ILLUMINOTECNICHE	-
Ottica	Opale diffondente
Controllo abbagliamento e luminanza	-
Flusso luminoso apparecchio (lm)	2600
Efficienza luminosa (lm/W)*	104
Temperatura di colore	4000 K
Indice di resa cromatica	CRI 80
Tolleranza cromatica	SDCM = 3
Classe fotobiologica	RG0
Norma di riferimento	EN 60598-1; EN 60598-2-2; IEC/TR 62778; EN 62493
CARATTERISTICHE ELETTRICHE E GESTIONE DELLA LUCE	-
Tensione di alimentazione	220-240 V
Frequenza nominale (Hz)	50 / 60
Alimentatore	Esterno - Incluso
Failure rate alimentatore	F025 (Tq=25°C) = 50.000 h
Dispositivo di protezione	DM 0,5 kV
Sistema di controllo	DALI
INSTALLAZIONE E MANUTENZIONE	-
Tipo di installazione e montaggio	Da incasso
Inclinazione	-
Cablaggio	Con morsetto sul driver di alimentazione
Fissaggio	Tramite molle integrate all'apparecchio
Sostituibilità sorgente luminosa	Non sostituibile
Sostituibilità unità di alimentazione	Da personale specializzato
Vano di alimentazione	-
Superficie massima esposta al vento	-
	-
	-
	-
	-

DIMENSIONALE

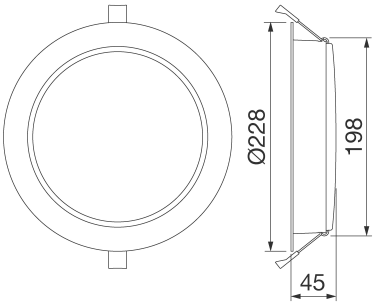

CURVA FOTOMETRICA

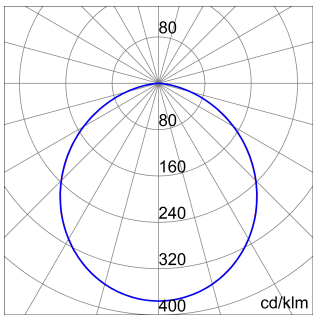

SIMBOLOGIA TECNICA

	IP	IK	GWT
-	IP40 - IP54	IK06	650 °C

MARCHI/APPROVAZIONI

Dati, misure, disegni e foto sono riportati a mero titolo informativo e aggiornati al 14/05/2024. Potranno essere modificati in ogni momento, per cui si invita sempre a prendere visione all'ultima versione pubblicata sul sito www.gewiss.com. Flussi e potenze sono soggetti a una tolleranza di +/- 10%. Salvo diversa indicazione, i valori si riferiscono a una temperatura ambiente di 25 ° C. I termini di garanzia sono pubblicati all'indirizzo https://www.gewiss.com/it/en/company/landingpage/led-warranty.