# Scheda Tecnica Prodotto

## GWD2186

90 MCB

| | |
|---|---|
| Descrizione | INTERRUTTORE MAGNETOTERMICO |
| Sigla | MT 4 |
| N. poli | 4P |
| N. moduli | 4 |
| Corrente nominale | 10 A |
| Curva | C |
| Tensione nominale | 230-400 V |

| | | | |
|---|---|---|---|
| Norma di riferimento | IEC EN 60898-1 | Frequenza nominale (f) | 50/60 Hz |
| Potere interruzione EN 60898 230V (Icn) | 4500 A | Potere interruzione EN 60898 400V (Icn) | 4500 A |
| Potere interruzione EN 60898 (Ics) | 1 x Icn | Potere di interruzione IEC/EN 60947-2 230V (Icu) | 6 kA |
| Potere di interruzione IEC/EN 60947-2 400V (Icu) | 6 kA | Potere di interruzione IEC/EN 60947-2 (Ics) | 100% Icu |
| Tensione di isolamento (Ui) | 500 V | Tensione nominale di tenuta ad impulso (Uimp) | 4 kV |
| Tensione minima funzionamento | 12 V ac | Tensione massima funzionamento | 440 V ac |
| Numero di manovre elettriche | 8000 | Numero di manovre meccaniche | 20.000 |
| Sezione cavo rigido | <=1x25 - <=2x10 - <=1x16+1x10 mm² | Sezione cavo flessibile | <=1x35 - <=2x16 - <=1x16+2x10 mm² |
| Coppia nominale di serraggio | 2 Nm | Temperatura di impiego | -25 ÷ 70°C (Con temperature superiori a 30°C, è previsto un declassamento della corrente nominale In) |
| Temperatura di stoccaggio | -40°C ÷ +70°C | Accessoriabile | No |

## DIMENSIONALE

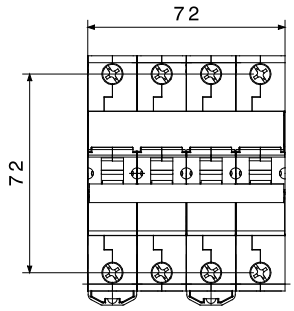


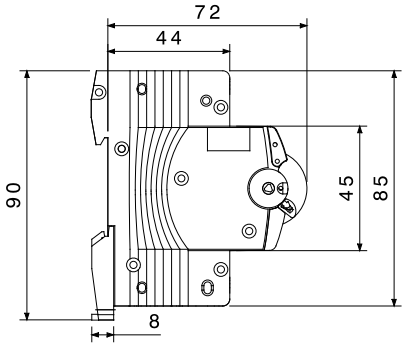


## MARCHI/APPROVAZIONI

GEWISS S.p.A. Via Domenico Bosatelli 1
24069 Cenate Sotto - Bergamo - Italy
tel. +39 035 94 61 11 fax +39 035 94 69 09
Società soggetta alla direzione e coordinamento di Polifin S.p.A

www.gewiss.com
sat@gewiss.com
aggiornamento del 23/10/2026

Dati, misure, disegni e foto sono riportati a mero titolo informativo.
Potranno essere modificati in ogni momento.