Scheda Tecnica Prodotto

GWD2185

90 MCB

Descrizione	INTERRUTTORE MAGNETOTERMICO
Sigla	MT 4
N. poli	4P
N. moduli	4
Corrente nominale	6 A
Curva	C
Tensione nominale	230-400 V

Norma di riferimento	IEC EN 60898-1	Frequenza nominale (f)	50/60 Hz
Potere interruzione EN 60898 230V (Icn)	4500 A	Potere interruzione EN 60898 400V (Icn)	4500 A
Potere interruzione EN 60898 (Ics)	1 x Icn	Potere di interruzione IEC/EN 60947-2 230V (Icu)	6 kA
Potere di interruzione IEC/EN 60947-2 400V (Icu)	6 kA	Potere di interruzione IEC/EN 60947-2 (Ics)	100% Icu
Tensione di isolamento (Ui)	500 V	Tensione nominale di tenuta ad impulso (Uimp)	4 kV
Tensione minima funzionamento	12 V ac	Tensione massima funzionamento	440 V ac
Numero di manovre elettriche	8000	Numero di manovre meccaniche	20.000
Sezione cavo rigido	<=1x25 - <=2x10 - <=1x16+1x10 mm²	Sezione cavo flessibile	<=1x35 - <=2x16 - <=1x16+2x10 mm²
Coppia nominale di serraggio	2 Nm	Temperatura di impiego	-25 ÷ 70°C (Con temperature superiori a 30°C, è previsto un declassamento della corrente nominale In)
Temperatura di stoccaggio	-40°C ÷ +70°C	Accessoriabile	No

DIMENSIONALE

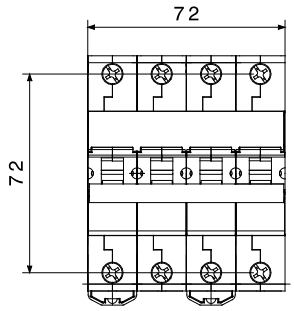

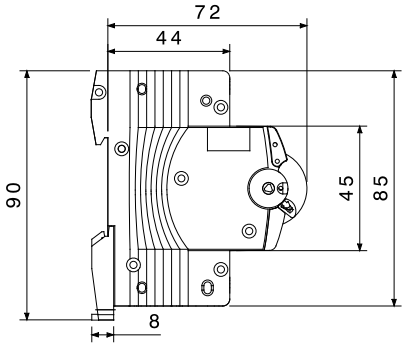

MARCHI/APPROVAZIONI

GEWISS S.p.A. Via Domenico Bosatelli 1
24069 Cenate Sotto - Bergamo - Italy
tel. +39 035 94 61 11 fax +39 035 94 69 09
Società soggetta alla direzione e coordinamento di Polifin S.p.A

www.gewiss.com
sat@gewiss.com
aggiornamento del 23/10/2026

Dati, misure, disegni e foto sono riportati a mero titolo informativo.
Potranno essere modificati in ogni momento.