



INSTALLATIONSTECHNIK
GESAMTKATALOG

GEWISS







2018
2019



UNSER ERFOLG IST NICHT NUR DAS MESSEN IN QUADRATMETERN, SONDERN UNSER BEITRAG ZUM WACHSTUM DES SEKTORS.

Innovativ sein bedeutet zu wissen, wie man Probleme in Lösungen transformiert. Es bedeutet nicht unbedingt, Neues zu erfinden, Originalprodukte um jeden Preis - wahre Innovation liegt in der geschickten Anpassung des Guten, das nur durch die Fähigkeit, Begeisterung und Erfahrung einer breit vernetzten und zusammenhängenden Expertengruppe erreicht werden kann. Dies ist unsere Idee der Innovation - eine Idee, die eng mit dem Wertbegriff verbunden ist, sowohl in wirtschaftlicher als auch in sozialer Hinsicht. Weil Veränderung unser Anspruch ist, aber vor Allem von unserem Handeln prägt deren positive Auswirkungen.

Produktübersicht

Chorus



Seite 28

System



Seite 270

27 Combi



Seite 348

Playbus



Seite 374

Dahlia



Seite 418

Domo Center



Seite 536

90 ReStart



Seite 562

90 MCB



Seite 580

90 RCD



Seite 604

90 AM



Seite 622

IB



Seite 840

68 Q-DIN



Seite 886

68 ACS



Seite 898

68 Q-MC



Seite 914

JOINON



Seite 943

42 RV



Seite 1050

44 CE



Seite 1061

GW Connect



Seite 1078

42 TV



Seite 1084

Green Wall



Seite 1096

DF



Seite 1226

FU/PZ



Seite 1238

GW FIT



Seite 1255

NP41



Seite 1312

NP44/50

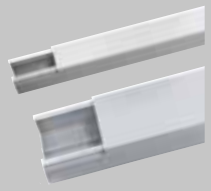

Seite 1321

Wireless Geräte



Seite 442

Home Automation

Seite 453

Building Automation



Seite 476

38 LAN



Seite 510

28 SPIC



Seite 524

90 PV



Seite 659

MTX



Seite 679

97 MSS



Seite 730

47 CVX 160 I / E



Seite 741

IEC 309



Seite 776

70 RT HP



Seite 960

74 PS



Seite 974

46



Seite 990

40 CD



Seite 1022

40 CDm



Seite 1038

40 CDi



Seite 1122

48

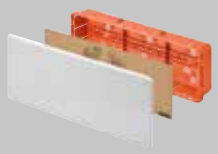

Seite 1149

24 SC



Seite 1165

RK



Seite 1184

FK



Seite 1206

NP54/55



Seite 1340

BR/FB



Seite 1346

NP42



Seite 1352

NP48



Seite 1371

Domotics

Power

Building

DOMOTICS



SCHALTERPROGRAMME

Chorus	Rahmen und Einsätze	**28**
System	Rahmen und Einsätze	**270**
27 Combi	Wandgehäuse und modulare Komponenten	**348**
Playbus	Rahmen und Einsätze	**374**
Dahlia	Rahmen und Einsätze	**418**

POWER



AUTOMATISCHE WIEDEREINSCHALTEINRICHTUNGEN

90 ReStart	ReStart mit Autotest	**562**
	ReStart RD	**565**
	ReStart RM	**567**

LEITUNGSSCHUTZSCHALTER

90 MCB	MTC - Leitungsschutzschalter	**580**
	MT - Leitungsschutzschalter	**582**
	MTHP - Hochleistungs-Leitungsschutzschalter	**590**

BUILDING



INDUSTRIESTECKVORRICHTUNGEN IEC 309

IEC 309 HP	Stecker, 90° Stecker, Gerätestecker	**776**
IEC 309 BTS	Industriesteckvorrichtungen für Kleinspannungen mit Schraubkontakten	**816**
IEC 309 MA	Mehrfachkupplungen	**826**
IB	Verriegelbare Steckdosen nach IEC 309	**840**

ANSCHLUSSFERTIGE ENERGIEVERTEILER

68 Q-DIN	Steckdosenkombinationen	**886**
68 ACS	ACS Verteilersysteme für Baustellen	**898**
68 Q-MC	Isolierte kompakte Säulen und technisches Zubehör für kompakte Säulen	**914**

LADESTATIONEN FÜR ELEKTROFAHRZEUGE

JOINON	Ladestationen für Elektrofahrzeuge	**943**

STEUERUNG UND SIGANLISIERUNG

70 RT HP	Drehschalter vehicle recharging	**960**
74 PS	Befehls- und Meldegeräte ø 22 mm	**974**

GEBÄUDESYSTEMTECHNIK

Wireless Geräte	ZigBee®	**442**
Home Automation	KNX Easy bus	**453**
Building Automation	KNX Bus	**476**

DATEN- UND ENERGIEVERTEILUNG

38 LAN	Strukturierte Verkabelung	**510**
28 SPIC	Stecker, Steckdosen und Adapter für den Wohnbereich	**524**

UNTERPUTZ- UND AUFPUTZVERTEILER

Domo Center	Unterputz-System für Energieverteilung, Gebäudeautomation und Daten	**536**
Green Wall	Unterputz-System für Leichtbau und Hohlwände	**1096**
40 CDi	Verteiler und Gehäuse für die Unterputzmontage	**1122**
48	Unterputz-Verbindungsdosen	**1149**
24 SC	Unterputz-, Aufputz- und Bodeneinbaudosen für die Schalterprogramme	**1165**

FEHLERSTROM-SCHUTZEINRICHTUNGEN

90 RCD	MDC - Fehlerstrom-Leitungsschutzschalter	**604**
	BD – Anbau-Fehlerstrom-Schutzschalter für Baureihe MT	**611**
	IDP - Anbau-Fehlerstrom-Schutzschalter für Baureihe MTHP	**613**

REIHENEINBAUGERÄTE

90 AM	Reiheneinbaugeräte	**622**
90 PV	Geräte für Photovoltaikanalgen	**659**

KOMPAKTE LEISTUNGSSCHALTER

MTX	Kompakte Leistungsschalter für die Energieverteilung	**679**
97 MSS	Lasttrennschalter	**730**

VERTEILERSCHRÄNKE

47 CVX 160 I	Unterputzverteilerschränke bis 160A	**741**
47 CVX 160 E	Wandverteilerschränke bis 160A	**751**

WANDGEHÄUSE

46	Wassergeschützte Aufputz-Schaltschränke	**990**
40 CD	Verteiler und Gehäuse für die Aufputzmontage	**1022**
40 CDm	Installationsverteiler	**1038**
42 RV	Wassergeschützte Auf- und Unterputz-Notmeldekästen	**1050**
44 CE	Staub- und wassergeschützte Aufputzabzweigkästen	**1061**
GW Connect	Wassergeschützte Aufputz-Verbindungsdosen aus Metall	**1078**
42 TV	Multifunktionale Montageplatten	**1084**

UNTERPUTZGEHÄUSE

Domo Center	Unterputz-System für Energieverteilung, Gebäudeautomation und Daten	**536**
Green Wall	Unterputz-System für Leichtbau-und Hohlwände	**1096**
40 CDı	Verteiler und Gehäuse für die Unterputzmontage	**1122**
48	Unterputz-Verbindungsdosen	**1149**
24 SC	Unterputz-, Aufputz- und Bodeneinbaudosen für die Schalterprogramme	**1165**

INSTALLATIONSROHR UND ZUBEHÖR

RK	Starre Elektroinstallationsrohre	**1184**
FK	Biegsame Elektroinstallationsrohre	**1206**
DF	Flexible Elektronistallationsrohre	**1226**
FU/PZ	Kabelschutzrohre und Erdeinbaukästen	**1238**
GW FIT	Befestigungs- und Montagezubehör	**1255**

KABELKANÄLE

NP41	MINI Installationskanal	**1312**
NP44/50	Kabelführungs- und Geräteeinbaukanäle	**1321**
NP54/55	Brüstungskanäle	**1340**
BR/FB	Zubehör für BR und FB Zubehör für Kabelkanalsysteme	**1346**
NP42	Sockelleisten-, Eck- und Aufbodenkanäle	**1352**
NP48	Verdrahtungskanäle	**1371**

Katalogliste **1376**



SCHALTERPROGRAMME

GEWISS bietet ein breites Sortiment von Schalterprogrammen, die sich für jede Installationsart eigenen, sowohl für private als auch gewerbliche Installationen, im In- und Ausland. Das Sortiment umfasst das Schalterprogramm CHORUS, mit Geräten und Rahmen in charakteristischen Formen, Farben und Oberflächen; Die Baureihe SYSTEM eignet sich für alle Umgebungen und ist kombinierbar mit den Gehäusen der Baureihe 27 COMBI; Die Baureihe PLAYBUS ist ideal für die Unterputzmontage; Das Schalterprogramm DAHLIA besteht aus Monoblock-Geräten und ist für die Montage in runde oder quadratische Dosen geeignet.



GEBÄUDESYSTEMTECHNIK

Die GEWISS Gebäudesystemtechnik ermöglicht die Realisierung einer Vielzahl von Funktionen (Lichtsteuerung, Jalousiesteuerung, Temperaturregelung, Komfort, Sicherheit, Energieeinsparung, Lastmanagement, Integration der Alarmanlage und Video-Sprechanlage, Fernbedienung über Smartphone / Tablet) im Wohn-und Zweckbau dank verschiedener Technologien: Konventionell, Drahtlos, KNX (Haus- und Gebäudeautomation).



DATEN- UND ENERGIEVERTEILUNG

Geschwindigkeit und Zuverlässigkeit spielen eine immer größere Rolle in der Kommunikationstechnik. Aus diesem Grund hat GEWISS die 38 LAN-Reihe entwickelt: Eine komplette, integrierte Produktpalette für die strukturierte Netzwerkverkabelung. Es bietet eine flexible Installation, eine einfache und schnelle Verkabelung und eine überragende Zuverlässigkeit der Verbindungen. Gewiss bietet auch eine umfangreiche Auswahl an Steckern, Steckdosen, Adaptern und mehreren mobilen Steckdosen.



UNTERPUTZ- UND AUFPUTZVERTEILER

GEWISS bietet eine große Auswahl für die Energieverteilung: Unterputzverteiler und -gehäuse, Gehäuse für Schalterprogramme und Gebäudesystemtechnik, Unterflurdosen mit ndividuell anpassbaren Ausbau und Designoberflächen sowie Verteiler mit einem modernes Design (Domo Center) für Zentralisierung und Rationalisierung der Verkabelung in konventionellen oder Gebäudesystemtechnik.



Chorus

RAHMEN UND EINSÄTZE



Seite 28

System

RAHMEN UND EINSÄTZE



Seite 270

27 Combi

WANDGEHÄUSE UND MODULARE KOMPONENTEN



Seite 348

Playbus

RAHMEN UND EINSÄTZE



Seite 374

Dahlia

RAHMEN UND EINSÄTZE



Seite 418

ABDECKRAHMEN ONE INTERNATIONAL

Technopolymer

MILCHWEISS



GW 16 122 TB	2 Einsätze
GW 16 123 TB	2+2 Einsätze horizontal
GW 16 124 TB	2+2 Einsätze vertikal
GW 16 125 TB	2+2 Einsätze vertikal 57 mm
GW 16 126 TB	2+2+2 Einsätze horizontal
GW 16 127 TB	2+2+2 Einsätze vertikal
GW 16 128 TB	2+2+2+2 Einsätze horizontal
GW 16 129 TB	2+2+2+2 Einsätze vertikal

CREMEWEISS



GW 16 122 TI	2 Einsätze
GW 16 123 TI	2+2 Einsätze horizontal
GW 16 124 TI	2+2 Einsätze vertikal
GW 16 126 TI	2+2+2 Einsätze horizontal
GW 16 127 TI	2+2+2 Einsätze vertikal
GW 16 128 TI	2+2+2+2 Einsätze horizontal
GW 16 129 TI	2+2+2+2 Einsätze vertikal

TONERSCHWARZ

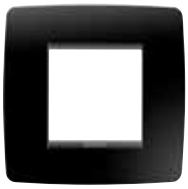

GW 16 122 TN	2 Einsätze
GW 16 123 TN	2+2 Einsätze horizontal
GW 16 124 TN	2+2 Einsätze vertikal
GW 16 126 TN	2+2+2 Einsätze horizontal
GW 16 127 TN	2+2+2 Einsätze vertikal
GW 16 128 TN	2+2+2+2 Einsätze horizontal
GW 16 129 TN	2+2+2+2 Einsätze vertikal

HANF



GW 16 122 TC	2 Einsätze
GW 16 123 TC	2+2 Einsätze horizontal
GW 16 124 TC	2+2 Einsätze vertikal
GW 16 126 TC	2+2+2 Einsätze horizontal
GW 16 127 TC	2+2+2 Einsätze vertikal
GW 16 128 TC	2+2+2+2 Einsätze horizontal
GW 16 129 TC	2+2+2+2 Einsätze vertikal

Lackiertes Technopolymer

TITAN



GW 16 122 VT	2 Einsätze
GW 16 123 VT	2+2 Einsätze horizontal
GW 16 124 VT	2+2 Einsätze vertikal
GW 16 126 VT	2+2+2 Einsätze horizontal
GW 16 127 VT	2+2+2 Einsätze vertikal
GW 16 128 VT	2+2+2+2 Einsätze horizontal
GW 16 129 VT	2+2+2+2 Einsätze vertikal

SCHIEFER



GW 16 122 VA	2 Einsätze
GW 16 123 VA	2+2 Einsätze horizontal
GW 16 124 VA	2+2 Einsätze vertikal
GW 16 126 VA	2+2+2 Einsätze horizontal
GW 16 127 VA	2+2+2 Einsätze vertikal
GW 16 128 VA	2+2+2+2 Einsätze horizontal
GW 16 129 VA	2+2+2+2 Einsätze vertikal

Für personalisierte Abdeckungen bitte Gewiss kontaktieren

ABDECKRAHMEN ONE INTERNATIONAL

Metallic-Technopolymer

CHROM



GW 16 122 MC	2 Einsätze
GW 16 123 MC	2+2 Einsätze horizontal
GW 16 124 MC	2+2 Einsätze vertikal
GW 16 126 MC	2+2+2 Einsätze horizontal
GW 16 127 MC	2+2+2 Einsätze vertikal
GW 16 128 MC	2+2+2+2 Einsätze horizontal
GW 16 129 MC	2+2+2+2 Einsätze vertikal

GOLD



GW 16 122 MO	2 Einsätze
GW 16 123 MO	2+2 Einsätze horizontal
GW 16 124 MO	2+2 Einsätze vertikal
GW 16 126 MO	2+2+2 Einsätze horizontal
GW 16 127 MO	2+2+2 Einsätze vertikal
GW 16 128 MO	2+2+2+2 Einsätze horizontal
GW 16 129 MO	2+2+2+2 Einsätze vertikal

Lackiertes Technopolymer - Pastellfarben

RUBINROT



GW 16 122 VR	2 Einsätze
GW 16 123 VR	2+2 Einsätze horizontal
GW 16 124 VR	2+2 Einsätze vertikal
GW 16 126 VR	2+2+2 Einsätze horizontal
GW 16 127 VR	2+2+2 Einsätze vertikal
GW 16 128 VR	2+2+2+2 Einsätze horizontal
GW 16 129 VR	2+2+2+2 Einsätze vertikal

MEERBLAU



GW 16 122 VB	2 Einsätze
GW 16 123 VB	2+2 Einsätze horizontal
GW 16 124 VB	2+2 Einsätze vertikal
GW 16 126 VB	2+2+2 Einsätze horizontal
GW 16 127 VB	2+2+2 Einsätze vertikal
GW 16 128 VB	2+2+2+2 Einsätze horizontal
GW 16 129 VB	2+2+2+2 Einsätze vertikal

Modularität

Achsenabstand 71 mm

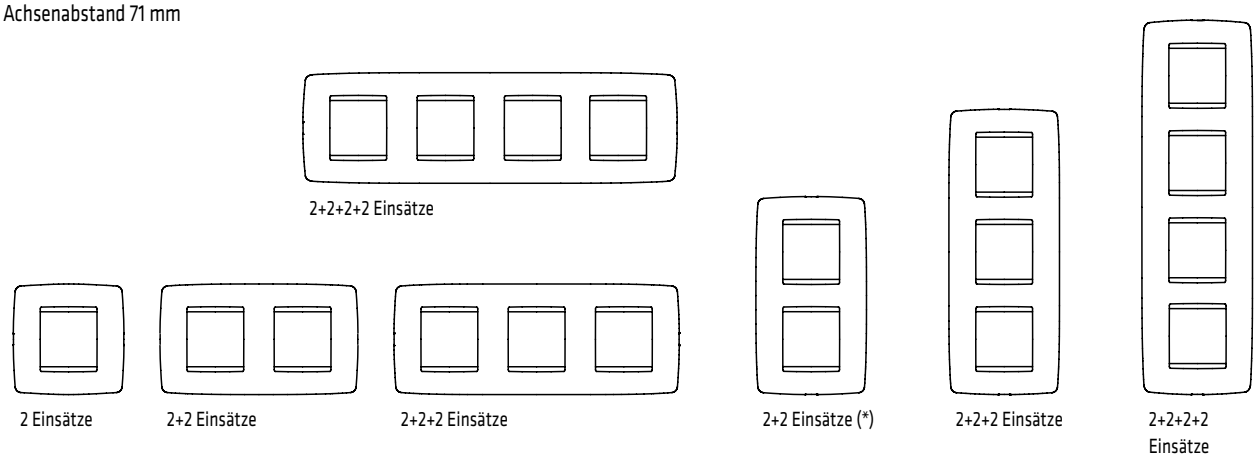

(*) Auch für Achsenabstand 57 mm verfügbar (nur Milchweiss)

Für personalisierte Abdeckungen bitte Gewiss kontaktieren

ABDECKRAHMEN GEO INTERNATIONAL

Technopolymer

MILCHWEISS

GW 16 422 TB	2 Einsätze
GW 16 423 TB	2+2 Einsätze horizontal
GW 16 424 TB	2+2 Einsätze vertikal
GW 16 426 TB	2+2+2 Einsätze horizontal
GW 16 427 TB	2+2+2 Einsätze vertikal

CREMEWEISS

GW 16 422 TI	2 Einsätze
GW 16 423 TI	2+2 Einsätze horizontal
GW 16 424 TI	2+2 Einsätze vertikal
GW 16 426 TI	2+2+2 Einsätze horizontal
GW 16 427 TI	2+2+2 Einsätze vertikal

TONERSCHWARZ



GW 16 422 TN	2 Einsätze
GW 16 423 TN	2+2 Einsätze horizontal
GW 16 424 TN	2+2 Einsätze vertikal
GW 16 426 TN	2+2+2 Einsätze horizontal
GW 16 427 TN	2+2+2 Einsätze vertikal

HANF



GW 16 422 TC	2 Einsätze
GW 16 423 TC	2+2 Einsätze horizontal
GW 16 424 TC	2+2 Einsätze vertikal
GW 16 426 TC	2+2+2 Einsätze horizontal
GW 16 427 TC	2+2+2 Einsätze vertikal

Lackiertes Technopolymer

TITAN



GW 16 422 VT	2 Einsätze
GW 16 423 VT	2+2 Einsätze horizontal
GW 16 424 VT	2+2 Einsätze vertikal
GW 16 426 VT	2+2+2 Einsätze horizontal
GW 16 427 VT	2+2+2 Einsätze vertikal

SCHIEFER



GW 16 422 VA	2 Einsätze
GW 16 423 VA	2+2 Einsätze horizontal
GW 16 424 VA	2+2 Einsätze vertikal
GW 16 426 VA	2+2+2 Einsätze horizontal
GW 16 427 VA	2+2+2 Einsätze vertikal

Für personalisierte Abdeckungen bitte Gewiss kontaktieren

ABDECKRAHMEN GEO INTERNATIONAL

Metallic-Technopolymer

CHROM



GW 16 422 MC	2 Einsätze
GW 16 423 MC	2+2 Einsätze horizontal
GW 16 424 MC	2+2 Einsätze vertikal
GW 16 426 MC	2+2+2 Einsätze horizontal
GW 16 427 MC	2+2+2 Einsätze vertikal

GOLD



GW 16 422 MO	2 Einsätze
GW 16 423 MO	2+2 Einsätze horizontal
GW 16 424 MO	2+2 Einsätze vertikal
GW 16 426 MO	2+2+2 Einsätze horizontal
GW 16 427 MO	2+2+2 Einsätze vertikal

Lackiertes Technopolymer - Pastellfarben

RUBINROT



GW 16 422 VR	2 Einsätze
GW 16 423 VR	2+2 Einsätze horizontal
GW 16 424 VR	2+2 Einsätze vertikal
GW 16 426 VR	2+2+2 Einsätze horizontal
GW 16 427 VR	2+2+2 Einsätze vertikal

MEERBLAU



GW 16 422 VB	2 Einsätze
GW 16 423 VB	2+2 Einsätze horizontal
GW 16 424 VB	2+2 Einsätze vertikal
GW 16 426 VB	2+2+2 Einsätze horizontal
GW 16 427 VB	2+2+2 Einsätze vertikal

Modularität

Achsenabstand 71 mm

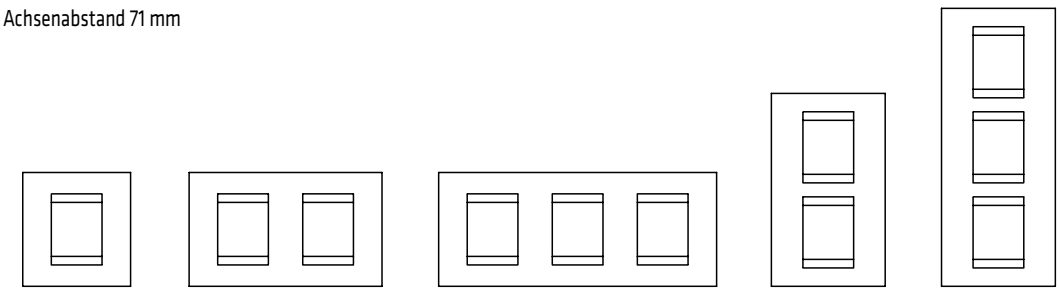

Für personalisierte Abdeckungen bitte Gewiss kontaktieren

ABDECKRAHMEN LUX INTERNATIONAL

Technopolymer

MILCHWEISS



GW 16 222 TB	2 Einsätze	GW 16 222 YB
GW 16 223 TB	2+2 Einsätze horizontal	GW 16 223 YB
GW 16 224 TB	2+2 Einsätze vertikal	GW 16 224 YB
GW 16 225 TB	2+2 Einsätze vertikal 57 mm	
GW 16 226 TB	2+2+2 Einsätze horizontal	GW 16 226 YB
GW 16 227 TB	2+2+2 Einsätze vertikal	GW 16 227 YB
GW 16 228 TB	2+2+2+2 Einsätze horizontal	GW 16 228 YB
GW 16 229 TB	2+2+2+2 Einsätze vertikal	GW 16 229 YB

MILCHWEISS MONOCHROM



TONERSCHWARZ



GW 16 222 TN	2 Einsätze
GW 16 223 TN	2+2 Einsätze horizontal
GW 16 224 TN	2+2 Einsätze vertikal
GW 16 226 TN	2+2+2 Einsätze horizontal
GW 16 227 TN	2+2+2 Einsätze vertikal
GW 16 228 TN	2+2+2+2 Einsätze horizontal
GW 16 229 TN	2+2+2+2 Einsätze vertikal

Lackiertes Technopolymer

TITAN



GW 16 222 VT	2 Einsätze
GW 16 223 VT	2+2 Einsätze horizontal
GW 16 224 VT	2+2 Einsätze vertikal
GW 16 226 VT	2+2+2 Einsätze horizontal
GW 16 227 VT	2+2+2 Einsätze vertikal
GW 16 228 VT	2+2+2+2 Einsätze horizontal
GW 16 229 VT	2+2+2+2 Einsätze vertikal

SCHIEFER



GW 16 222 VA	2 Einsätze
GW 16 223 VA	2+2 Einsätze horizontal
GW 16 224 VA	2+2 Einsätze vertikal
GW 16 226 VA	2+2+2 Einsätze horizontal
GW 16 227 VA	2+2+2 Einsätze vertikal
GW 16 228 VA	2+2+2+2 Einsätze horizontal
GW 16 229 VA	2+2+2+2 Einsätze vertikal

Metallic-Technopolymer

CHROM



GW 16 222 MC	2 Einsätze
GW 16 223 MC	2+2 Einsätze horizontal
GW 16 224 MC	2+2 Einsätze vertikal
GW 16 226 MC	2+2+2 Einsätze horizontal
GW 16 227 MC	2+2+2 Einsätze vertikal
GW 16 228 MC	2+2+2+2 Einsätze horizontal
GW 16 229 MC	2+2+2+2 Einsätze vertikal

GOLD



GW 16 222 MO	2 Einsätze
GW 16 223 MO	2+2 Einsätze horizontal
GW 16 224 MO	2+2 Einsätze vertikal
GW 16 226 MO	2+2+2 Einsätze horizontal
GW 16 227 MO	2+2+2 Einsätze vertikal
GW 16 228 MO	2+2+2+2 Einsätze horizontal
GW 16 229 MO	2+2+2+2 Einsätze vertikal

Technopolymer- Holzoberfläche

AHORN



GW 16 222 LA	2 Einsätze
GW 16 223 LA	2+2 Einsätze horizontal
GW 16 224 LA	2+2 Einsätze vertikal
GW 16 226 LA	2+2+2 Einsätze horizontal
GW 16 227 LA	2+2+2 Einsätze vertikal
GW 16 228 LA	2+2+2+2 Einsätze horizontal
GW 16 229 LA	2+2+2+2 Einsätze vertikal

WENGE



GW 16 222 LW	2 Einsätze
GW 16 223 LW	2+2 Einsätze horizontal
GW 16 224 LW	2+2 Einsätze vertikal
GW 16 226 LW	2+2+2 Einsätze horizontal
GW 16 227 LW	2+2+2 Einsätze vertikal
GW 16 228 LW	2+2+2+2 Einsätze horizontal
GW 16 229 LW	2+2+2+2 Einsätze vertikal

KIRSCH



GW 16 222 LC	2 Einsätze
GW 16 223 LC	2+2 Einsätze horizontal
GW 16 224 LC	2+2 Einsätze vertikal
GW 16 226 LC	2+2+2 Einsätze horizontal
GW 16 227 LC	2+2+2 Einsätze vertikal
GW 16 228 LC	2+2+2+2 Einsätze horizontal
GW 16 229 LC	2+2+2+2 Einsätze vertikal

Technopolymer - Lederoberfläche

SCHWARZ



GW 16 222 PN	2 Einsätze
GW 16 223 PN	2+2 Einsätze horizontal
GW 16 224 PN	2+2 Einsätze vertikal
GW 16 226 PN	2+2+2 Einsätze horizontal
GW 16 227 PN	2+2+2 Einsätze vertikal
GW 16 228 PN	2+2+2+2 Einsätze horizontal
GW 16 229 PN	2+2+2+2 Einsätze vertikal

WEISS



GW 16 222 PB	2 Einsätze
GW 16 223 PB	2+2 Einsätze horizontal
GW 16 224 PB	2+2 Einsätze vertikal
GW 16 226 PB	2+2+2 Einsätze horizontal
GW 16 227 PB	2+2+2 Einsätze vertikal
GW 16 228 PB	2+2+2+2 Einsätze horizontal
GW 16 229 PB	2+2+2+2 Einsätze vertikal

RUBINROT



GW 16 222 PR	2 Einsätze
GW 16 223 PR	2+2 Einsätze horizontal
GW 16 224 PR	2+2 Einsätze vertikal
GW 16 226 PR	2+2+2 Einsätze horizontal
GW 16 227 PR	2+2+2 Einsätze vertikal
GW 16 228 PR	2+2+2+2 Einsätze horizontal
GW 16 229 PR	2+2+2+2 Einsätze vertikal

Für personalisierte Abdeckungen bitte Gewiss kontaktieren

ABDECKRAHMEN LUX INTERNATIONAL

Technopolymer - Steinoberfläche

LAVA



GW 16 222 RL	2 Einsätze
GW 16 223 RL	2+2 Einsätze horizontal
GW 16 224 RL	2+2 Einsätze vertikal
GW 16 226 RL	2+2+2 Einsätze horizontal
GW 16 227 RL	2+2+2 Einsätze vertikal
GW 16 228 RL	2+2+2+2 Einsätze horizontal
GW 16 229 RL	2+2+2+2 Einsätze vertikal

SAND



GW 16 222 RS	2 Einsätze
GW 16 223 RS	2+2 Einsätze horizontal
GW 16 224 RS	2+2 Einsätze vertikal
GW 16 226 RS	2+2+2 Einsätze horizontal
GW 16 227 RS	2+2+2 Einsätze vertikal
GW 16 228 RS	2+2+2+2 Einsätze horizontal
GW 16 229 RS	2+2+2+2 Einsätze vertikal

MONDSILBER



GW 16 222 RN	2 Einsätze
GW 16 223 RN	2+2 Einsätze horizontal
GW 16 224 RN	2+2 Einsätze vertikal
GW 16 226 RN	2+2+2 Einsätze horizontal
GW 16 227 RN	2+2+2 Einsätze vertikal
GW 16 228 RN	2+2+2+2 Einsätze horizontal
GW 16 229 RN	2+2+2+2 Einsätze vertikal

Metall

EDELSTAHL GEBÜRSTET



GW 16 222 MI	2 Einsätze
GW 16 223 MI	2+2 Einsätze horizontal
GW 16 224 MI	2+2 Einsätze vertikal
GW 16 226 MI	2+2+2 Einsätze horizontal
GW 16 227 MI	2+2+2 Einsätze vertikal
GW 16 228 MI	2+2+2+2 Einsätze horizontal
GW 16 229 MI	2+2+2+2 Einsätze vertikal

ALUMINIUM SCHWARZ



GW 16 222 MA	2 Einsätze
GW 16 223 MA	2+2 Einsätze horizontal
GW 16 224 MA	2+2 Einsätze vertikal
GW 16 226 MA	2+2+2 Einsätze horizontal
GW 16 227 MA	2+2+2 Einsätze vertikal
GW 16 228 MA	2+2+2+2 Einsätze horizontal
GW 16 229 MA	2+2+2+2 Einsätze vertikal

OBERFLÄCHE OXIDIERT



GW 16 222 MF	2 Einsätze
GW 16 223 MF	2+2 Einsätze horizontal
GW 16 224 MF	2+2 Einsätze vertikal
GW 16 226 MF	2+2+2 Einsätze horizontal
GW 16 227 MF	2+2+2 Einsätze vertikal
GW 16 228 MF	2+2+2+2 Einsätze horizontal
GW 16 229 MF	2+2+2+2 Einsätze vertikal

Glas

EIS



GW 16 222 CG	2 Einsätze
GW 16 223 CG	2+2 Einsätze horizontal
GW 16 224 CG	2+2 Einsätze vertikal
GW 16 226 CG	2+2+2 Einsätze horizontal
GW 16 227 CG	2+2+2 Einsätze vertikal
GW 16 228 CG	2+2+2+2 Einsätze horizontal
GW 16 229 CG	2+2+2+2 Einsätze vertikal

AQUAMARIN



GW 16 222 CA	2 Einsätze
GW 16 223 CA	2+2 Einsätze horizontal
GW 16 224 CA	2+2 Einsätze vertikal
GW 16 226 CA	2+2+2 Einsätze horizontal
GW 16 227 CA	2+2+2 Einsätze vertikal
GW 16 228 CA	2+2+2+2 Einsätze horizontal
GW 16 229 CA	2+2+2+2 Einsätze vertikal

OCKER



GW 16 222 CO	2 Einsätze
GW 16 223 CO	2+2 Einsätze horizontal
GW 16 224 CO	2+2 Einsätze vertikal
GW 16 226 CO	2+2+2 Einsätze horizontal
GW 16 227 CO	2+2+2 Einsätze vertikal
GW 16 228 CO	2+2+2+2 Einsätze horizontal
GW 16 229 CO	2+2+2+2 Einsätze vertikal

Modularität

Achsenabstand 71 mm

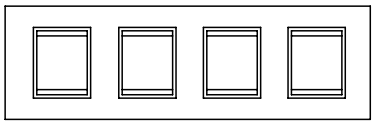

2+2+2+2 Einsätze

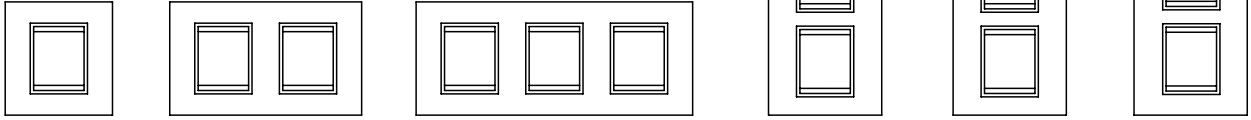

2 Einsätze | 2+2 Einsätze | 2+2+2 Einsätze | 2+2 Einsätze (*) | 2+2+2 Einsätze | 2+2+2+2 Einsätze

(*) Auch für Achsenabstand 57 mm verfügbar (nur Milchweiss)

Für personalisierte Abdeckungen bitte Gewiss kontaktieren

ABDECKRAHMEN ONE

Technopolymer

MILCHWEISS



GW 16 101 TB	1 Einsatz
GW 16 102 TB	2 Einsätze
GW 16 103 TB	3 Einsätze
GW 16 104 TB	4 Einsätze
GW 16 106 TB	6 Einsätze
GW 16 108 TB	4+4 Einsätze
GW 16 112 TB	4+4 Einsätze

CREMEWEISS



GW 16 101 TI	1 Einsatz
GW 16 102 TI	2 Einsätze
GW 16 103 TI	3 Einsätze
GW 16 104 TI	4 Einsätze
GW 16 106 TI	6 Einsätze

TONERSCHWARZ



GW 16 101 TN	1 Einsatz
GW 16 102 TN	2 Einsätze
GW 16 103 TN	3 Einsätze
GW 16 104 TN	4 Einsätze
GW 16 106 TN	6 Einsätze

HANF



GW 16 101 TC	1 Einsatz
GW 16 102 TC	2 Einsätze
GW 16 103 TC	3 Einsätze
GW 16 104 TC	4 Einsätze
GW 16 106 TC	6 Einsätze

TITAN



GW 16 101 VT	1 Einsatz
GW 16 102 VT	2 Einsätze
GW 16 103 VT	3 Einsätze
GW 16 104 VT	4 Einsätze
GW 16 106 VT	6 Einsätze
GW 16 108 VT	4+4 Einsätze
GW 16 112 VT	4+4 Einsätze

SCHIEFER



GW 16 101 VA	1 Einsatz
GW 16 102 VA	2 Einsätze
GW 16 103 VA	3 Einsätze
GW 16 104 VA	4 Einsätze
GW 16 106 VA	6 Einsätze

Lackiertes Technopolymer

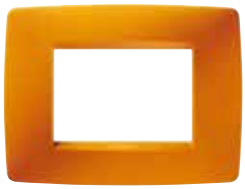

GW 16 103 TO	3 Einsätze
GW 16 104 TO	4 Einsätze



GW 16 103 TZ	3 Einsätze
GW 16 104 TZ	4 Einsätze

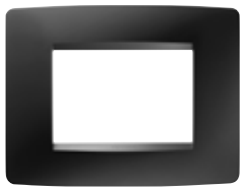

GW 16 103 VN	3 Einsätze
GW 16 104 VN	4 Einsätze
GW 16 106 VN	6 Einsätze



GW 16 103 TL	3 Einsätze
GW 16 104 TL	4 Einsätze



GW 16 103 TT	3 Einsätze
GW 16 104 TT	4 Einsätze

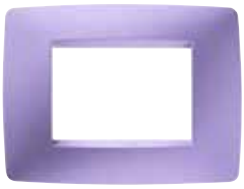

GW 16 103 TA	3 Einsätze
GW 16 104 TA	4 Einsätze

Für personalisierte Abdeckungen bitte Gewiss kontaktieren

ABDECKRAHMEN ONE

Metallic-Technopolymer

CHROM

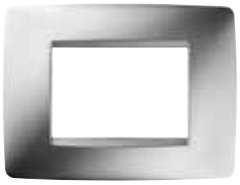

GW 16 101 MC	1 Einsatz
GW 16 102 MC	2 Einsätze
GW 16 103 MC	3 Einsätze
GW 16 104 MC	4 Einsätze
GW 16 106 MC	6 Einsätze

GOLD



GW 16 101 MO	1 Einsatz
GW 16 102 MO	2 Einsätze
GW 16 103 MO	3 Einsätze
GW 16 104 MO	4 Einsätze
GW 16 106 MO	6 Einsätze

Lackiertes Technopolymer - Pastellfarben

RUBINROT



GW 16 101 VR	1 Einsatz
GW 16 102 VR	2 Einsätze
GW 16 103 VR	3 Einsätze
GW 16 104 VR	4 Einsätze
GW 16 106 VR	6 Einsätze

MEERBLAU



GW 16 101 VB	1 Einsatz
GW 16 102 VB	2 Einsätze
GW 16 103 VB	3 Einsätze
GW 16 104 VB	4 Einsätze
GW 16 106 VB	6 Einsätze

Modularität

(*) Milchweiss und Titan

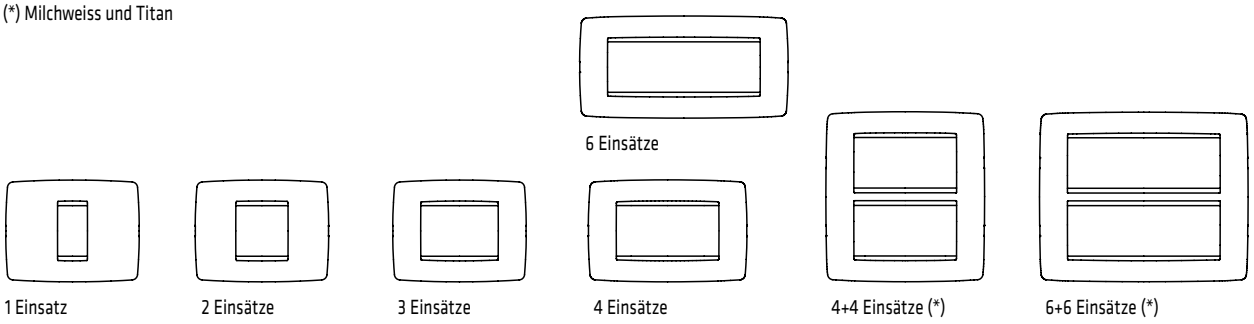

Für personalisierte Abdeckungen bitte Gewiss kontaktieren

ABDECKRAHMEN GEO

Technopolymer

Lackiertes Technopolymer

MILCHWEISS

GW 16 401 TB	1 Einsatz
GW 16 402 TB	2 Einsätze
GW 16 403 TB	3 Einsätze
GW 16 404 TB	4 Einsätze
GW 16 406 TB	6 Einsätze

CREMEWEISS

GW 16 401 TI	1 Einsatz
GW 16 402 TI	2 Einsätze
GW 16 403 TI	3 Einsätze
GW 16 404 TI	4 Einsätze
GW 16 406 TI	6 Einsätze

TITAN



GW 16 401 VT	1 Einsatz
GW 16 402 VT	2 Einsätze
GW 16 403 VT	3 Einsätze
GW 16 404 VT	4 Einsätze
GW 16 406 VT	6 Einsätze

TONERSCHWARZ



GW 16 401 TN	1 Einsatz
GW 16 402 TN	2 Einsätze
GW 16 403 TN	3 Einsätze
GW 16 404 TN	4 Einsätze
GW 16 406 TN	6 Einsätze

HANF



GW 16 401 TC	1 Einsatz
GW 16 402 TC	2 Einsätze
GW 16 403 TC	3 Einsätze
GW 16 404 TC	4 Einsätze
GW 16 406 TC	6 Einsätze

SCHIEFER



GW 16 401 VA	1 Einsatz
GW 16 402 VA	2 Einsätze
GW 16 403 VA	3 Einsätze
GW 16 404 VA	4 Einsätze
GW 16 406 VA	6 Einsätze

OPAL ORANGE



GW 16 403 TO	3 Einsätze
GW 16 404 TO	4 Einsätze

SAPHIR PINK



GW 16 403 TZ	3 Einsätze
GW 16 404 TZ	4 Einsätze

SATIN SCHWARZ



GW 16 403 VN	3 Einsätze
GW 16 404 VN	4 Einsätze
GW 16 406 VN	6 Einsätze

KARIBIK BLAU



GW 16 403 TL	3 Einsätze
GW 16 404 TL	4 Einsätze

TOPAS BLAU



GW 16 403 TT	3 Einsätze
GW 16 404 TT	4 Einsätze

AMETHYST PURPUR



GW 16 403 TA	3 Einsätze
GW 16 404 TA	4 Einsätze

Für personalisierte Abdeckungen bitte Gewiss kontaktieren

ABDECKRAHMEN GEO

Metallic-Technopolymer

CHROM



GW 16 401 MC	1 Einsatz
GW 16 402 MC	2 Einsätze
GW 16 403 MC	3 Einsätze
GW 16 404 MC	4 Einsätze
GW 16 406 MC	6 Einsätze

GOLD



GW 16 401 MO	1 Einsatz
GW 16 402 MO	2 Einsätze
GW 16 403 MO	3 Einsätze
GW 16 404 MO	4 Einsätze
GW 16 406 MO	6 Einsätze

Lackiertes Technopolymer - Pastellfarben

RUBINROT



GW 16 401 VR	1 Einsatz
GW 16 402 VR	2 Einsätze
GW 16 403 VR	3 Einsätze
GW 16 404 VR	4 Einsätze
GW 16 406 VR	6 Einsätze

MEERBLAU



GW 16 401 VB	1 Einsatz
GW 16 402 VB	2 Einsätze
GW 16 403 VB	3 Einsätze
GW 16 404 VB	4 Einsätze
GW 16 406 VB	6 Einsätze

Modularität

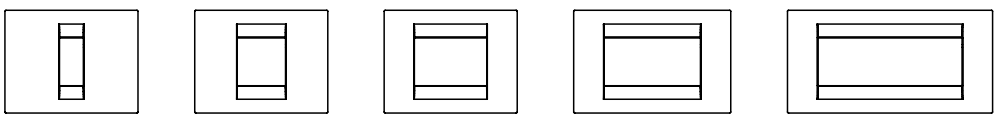

1 Einsatz | 2 Einsätze | 3 Einsätze | 4 Einsätze | 6 Einsätze

Für personalisierte Abdeckungen bitte Gewiss kontaktieren

Schalterprogramm - Chorus

ABDECKRAHMEN LUX

Technopolymer

MILCHWEISS



GW 16 202 TB	2 Einsätze
GW 16 203 TB	3 Einsätze
GW 16 204 TB	4 Einsätze
GW 16 206 TB	6 Einsätze

TONERSCHWARZ



GW 16 202 TN	2 Einsätze
GW 16 203 TN	3 Einsätze
GW 16 204 TN	4 Einsätze
GW 16 206 TN	6 Einsätze

Lackiertes Technopolymer

TITAN



GW 16 202 VT	2 Einsätze
GW 16 203 VT	3 Einsätze
GW 16 204 VT	4 Einsätze
GW 16 206 VT	6 Einsätze

SCHIEFER



GW 16 202 VA	2 Einsätze
GW 16 203 VA	3 Einsätze
GW 16 204 VA	4 Einsätze
GW 16 206 VA	6 Einsätze

Metallic-Technopolymer

CHROM



GW 16 202 MC	2 Einsätze
GW 16 203 MC	3 Einsätze
GW 16 204 MC	4 Einsätze
GW 16 206 MC	6 Einsätze

GOLD



GW 16 202 MO	2 Einsätze
GW 16 203 MO	3 Einsätze
GW 16 204 MO	4 Einsätze
GW 16 206 MO	6 Einsätze

Holz

AHORN



GW 16 202 LA	2 Einsätze
GW 16 203 LA	3 Einsätze
GW 16 204 LA	4 Einsätze
GW 16 206 LA	6 Einsätze

WENGE



GW 16 202 LW	2 Einsätze
GW 16 203 LW	3 Einsätze
GW 16 204 LW	4 Einsätze
GW 16 206 LW	6 Einsätze

KIRSCH



GW 16 202 LC	2 Einsätze
GW 16 203 LC	3 Einsätze
GW 16 204 LC	4 Einsätze
GW 16 206 LC	6 Einsätze

Leder

SCHWARZ



GW 16 202 PN	2 Einsätze
GW 16 203 PN	3 Einsätze
GW 16 204 PN	4 Einsätze
GW 16 206 PN	6 Einsätze

WEISS



GW 16 202 PB	2 Einsätze
GW 16 203 PB	3 Einsätze
GW 16 204 PB	4 Einsätze
GW 16 206 PB	6 Einsätze

RUBINROT



GW 16 202 PR	2 Einsätze
GW 16 203 PR	3 Einsätze
GW 16 204 PR	4 Einsätze
GW 16 206 PR	6 Einsätze

Glas

EIS



GW 16 202 CG	2 Einsätze
GW 16 203 CG	3 Einsätze
GW 16 204 CG	4 Einsätze
GW 16 206 CG	6 Einsätze

AQUAMARIN



GW 16 202 CA	2 Einsätze
GW 16 203 CA	3 Einsätze
GW 16 204 CA	4 Einsätze
GW 16 206 CA	6 Einsätze

OCKER



GW 16 202 CO	2 Einsätze
GW 16 203 CO	3 Einsätze
GW 16 204 CO	4 Einsätze
GW 16 206 CO	6 Einsätze

Für personalisierte Abdeckungen bitte Gewiss kontaktieren

ABDECKRAHMEN LUX

Metall

GLAMOUR ROT



GW 16 202 MR	2 Einsätze
GW 16 203 MR	3 Einsätze
GW 16 204 MR	4 Einsätze
GW 16 206 MR	6 Einsätze

ALUMINIUM GEBÜRSTET



GW 16 202 MS	2 Einsätze
GW 16 203 MS	3 Einsätze
GW 16 204 MS	4 Einsätze
GW 16 206 MS	6 Einsätze

NICKELSCHWARZ



GW 16 202 ML	2 Einsätze
GW 16 203 ML	3 Einsätze
GW 16 204 ML	4 Einsätze
GW 16 206 ML	6 Einsätze

CHIC BLAU



GW 16 202 MH	2 Einsätze
GW 16 203 MH	3 Einsätze
GW 16 204 MH	4 Einsätze
GW 16 206 MH	6 Einsätze

BRONZE PERLGLANZ



GW 16 202 MP	2 Einsätze
GW 16 203 MP	3 Einsätze
GW 16 204 MP	4 Einsätze
GW 16 206 MP	6 Einsätze

OBERFLÄCHE OXIDIERT



GW 16 202 MD	2 Einsätze
GW 16 203 MD	3 Einsätze
GW 16 204 MD	4 Einsätze
GW 16 206 MD	6 Einsätze

Metall monochrom

WEISS



GW 16 202 XB	2 Einsätze
GW 16 203 XB	3 Einsätze
GW 16 204 XB	4 Einsätze
GW 16 206 XB	6 Einsätze

SCHWARZ



GW 16 202 XN	2 Einsätze
GW 16 203 XN	3 Einsätze
GW 16 204 XN	4 Einsätze
GW 16 206 XN	6 Einsätze

ALUMINIUM



GW 16 202 XA	2 Einsätze
GW 16 203 XA	3 Einsätze
GW 16 204 XA	4 Einsätze
GW 16 206 XA	6 Einsätze

TITAN



GW 16 202 XT	2 Einsätze
GW 16 203 XT	3 Einsätze
GW 16 204 XT	4 Einsätze
GW 16 206 XT	6 Einsätze

Edelstahl

EDELSTAHL GEBÜRSTET



GW 16 202 MI	2 Einsätze
GW 16 203 MI	3 Einsätze
GW 16 204 MI	4 Einsätze
GW 16 206 MI	6 Einsätze

Modularität

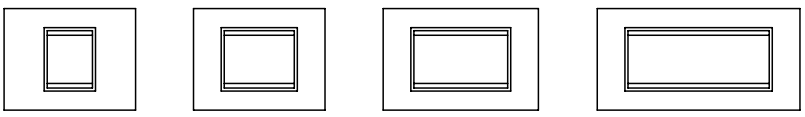

2 Einsätze | 3 Einsätze | 4 Einsätze | 6 Einsätze

Für personalisierte Abdeckungen bitte Gewiss kontaktieren

Schalterprogramm - Chorus

ABDECKRAHMEN ART

Technopolymer

MILCHWEISS



GW 16 302 TB	2 Einsätze
GW 16 303 TB	3 Einsätze
GW 16 304 TB	4 Einsätze

TONERSCHWARZ



GW 16 302 TN	2 Einsätze
GW 16 303 TN	3 Einsätze
GW 16 304 TN	4 Einsätze

Lackiertes Technopolymer

TITAN



GW 16 302 VT	2 Einsätze
GW 16 303 VT	3 Einsätze
GW 16 304 VT	4 Einsätze

SCHIEFER



GW 16 302 VA	2 Einsätze
GW 16 303 VA	3 Einsätze
GW 16 304 VA	4 Einsätze

Metallic-Technopolymer

CHROM



GW 16 302 MC	2 Einsätze
GW 16 303 MC	3 Einsätze
GW 16 304 MC	4 Einsätze

GOLD



GW 16 302 MO	2 Einsätze
GW 16 303 MO	3 Einsätze
GW 16 304 MO	4 Einsätze

Leder

RUBINROT



GW 16 302 PR	2 Einsätze
GW 16 303 PR	3 Einsätze
GW 16 304 PR	4 Einsätze

Modularität

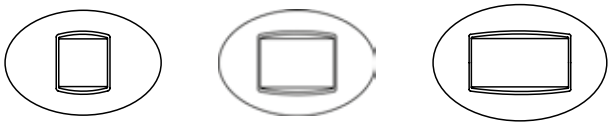

2 Einsätze | 3 Einsätze | 4 Einsätze

Für personalisierte Abdeckungen bitte Gewiss kontaktieren

ABDECKRAHMEN ICE

Glas

WEISS

GW 16 903 CB	3 Einsätze
GW 16 904 CB	4 Einsätze

SCHWARZ

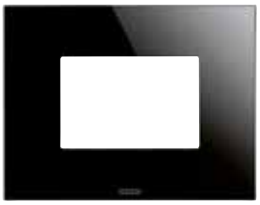

GW 16 903 CN	3 Einsätze
GW 16 904 CN	4 Einsätze

TITAN



GW 16 903 CT	3 Einsätze
GW 16 904 CT	4 Einsätze

Modularität

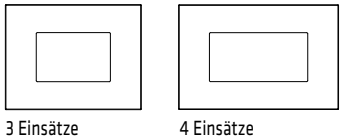

Andere Farben auf Anfrage möglich

Für personalisierte Abdeckungen bitte Gewiss kontaktieren

ABDECKRAHMEN ICE TOUCH

Glas (für ICE TOUCH Module)

WEISS	SCHWARZ	TITAN
		
GW 16 951 CB 1 Symbol	GW 16 951 CN 1 Symbol	GW 16 951 CT 1 Symbol
		
GW 16 952 CB 2 Symbole	GW 16 952 CN 2 Symbole	GW 16 952 CT 2 Symbole
		
GW 16 953 CB 3 Symbole	GW 16 953 CN 3 Symbole	GW 16 953 CT 3 Symbole

Für personalisierte Abdeckungen bitte Gewiss kontaktieren

ABDECKRAHMEN ICE TOUCH KNX

Glas (für KNX/Easy Touch Abdeckrahmen mit änderbaren Symbolen

WEISS	SCHWARZ	TITAN
		
GW 16 946 CB	GW 16 946 CN	GW 16 946 CT

Glas (für KNX/EASY TOUCH Module)

WEISS	SCHWARZ	TITAN
		
GW 16 962 CB 2 Symbole	GW 16 962 CN 2 Symbole	GW 16 962 CT 2 Symbole
	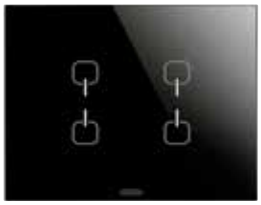	
GW 16 964 CB 4 Symbole	GW 16 964 CN 4 Symbole	GW 16 964 CT 4 Symbole
		
GW 16 966 CB 6 Symbole	GW 16 966 CN 6 Symbole	GW 16 966 CT 6 Symbole

Für personalisierte Abdeckungen bitte Gewiss kontaktieren

Chorus

Rahmen und Einsätze



Innovatives Schalterprogramm, das sich durch eine große Auswahl an Materialien, Formen und Oberflächen auszeichnet. Sechs verschiedene Rahmen (ONE, GEO, LUX, ART, ICE, ICE TOUCH) in verschiedenen Farben und Materialien, mit modularen Geräten in vier Farben (Weiß, glänzend, Schwarz, matt, Titan, lackiert und glänzend, Cremeweiß, glänzend) und vier verschiedenen Größen (½, 1, 2, 3 Module). Verfügbar für die Unterputz- und Aufputzmontage und integrierbar in die KNX Gebäudesystemtechnik.

Technische Daten ***Seite 237***

ABDECKRAHMEN ONE INTERNATIONAL

TECHNOPOLYMER



GW 16 122 TB

ONE INTERNATIONAL - MILCHWEISS

Art.-Nr.	Beschreibung	Typ	Abstand	VE
GW 16 122 TB	2 Einsätze			12
GW 16 123 TB	2+2 Einsätze	Horizontal	71 mm	12
GW 16 124 TB	2+2 Einsätze	Vertikal	71 mm	12
GW 16 125 TB	2+2 Einsätze	Vertikal	57 mm	12
GW 16 126 TB	2+2+2 Einsätze	Horizontal	71 mm	6
GW 16 127 TB	2+2+2 Einsätze	Vertikal	71 mm	6
GW 16 128 TB	2+2+2+2 Einsätze	Horizontal	71 mm	1
GW 16 129 TB	2+2+2+2 Einsätze	Vertikal	71 mm	1

MERKMALE: Oberfläche glänzend. GW16125TB nur in Verbindung mit der Hohlwanddose GW24282; Für die Montage 2 Halterungen GW16822 vertikal verbinden und vorher die Flügel an der Stoßstelle abbrechen.



GW 16 122 TN

ONE INTERNATIONAL - TONERSCHWARZ

Art.-Nr.	Beschreibung	Typ	Abstand	VE
GW 16 122 TN	2 Einsätze			12
GW 16 123 TN	2+2 Einsätze	Horizontal	71 mm	12
GW 16 124 TN	2+2 Einsätze	Vertikal	71 mm	12
GW 16 126 TN	2+2+2 Einsätze	Horizontal	71 mm	6
GW 16 127 TN	2+2+2 Einsätze	Vertikal	71 mm	6
GW 16 128 TN	2+2+2+2 Einsätze	Horizontal	71 mm	1
GW 16 129 TN	2+2+2+2 Einsätze	Vertikal	71 mm	1

MERKMALE: Oberfläche glänzend.



GW 16 122 TI

ONE INTERNATIONAL - ELFENBEIN

Art.-Nr.	Beschreibung	Typ	Abstand	VE
GW 16 122 TI	2 Einsätze			12
GW 16 123 TI	2+2 Einsätze	Horizontal	71 mm	12
GW 16 124 TI	2+2 Einsätze	Vertikal	71 mm	12
GW 16 126 TI	2+2+2 Einsätze	Horizontal	71 mm	6
GW 16 127 TI	2+2+2 Einsätze	Vertikal	71 mm	6
GW 16 128 TI	2+2+2+2 Einsätze	Horizontal	71 mm	1
GW 16 129 TI	2+2+2+2 Einsätze	Vertikal	71 mm	1

MERKMALE: Oberfläche glänzend.



GW 16 122 TC

ONE INTERNATIONAL - HANF

Art.-Nr.	Beschreibung	Typ	Abstand	VE
GW 16 122 TC	2 Einsätze			12
GW 16 123 TC	2+2 Einsätze	Horizontal	71 mm	12
GW 16 124 TC	2+2 Einsätze	Vertikal	71 mm	12
GW 16 126 TC	2+2+2 Einsätze	Horizontal	71 mm	6
GW 16 127 TC	2+2+2 Einsätze	Vertikal	71 mm	6
GW 16 128 TC	2+2+2+2 Einsätze	Horizontal	71 mm	1
GW 16 129 TC	2+2+2+2 Einsätze	Vertikal	71 mm	1

MERKMALE: Oberfläche glänzend.

LACKIERTES TECHNOPOLYMER



GW 16 122 VT

ONE INTERNATIONAL - TITAN

Art.-Nr.	Beschreibung	Typ	Abstand	VE
GW 16 122 VT	2 Einsätze			12
GW 16 123 VT	2+2 Einsätze	Horizontal	71 mm	12
GW 16 124 VT	2+2 Einsätze	Vertikal	71 mm	12
GW 16 126 VT	2+2+2 Einsätze	Horizontal	71 mm	6
GW 16 127 VT	2+2+2 Einsätze	Vertikal	71 mm	6
GW 16 128 VT	2+2+2+2 Einsätze	Horizontal	71 mm	1
GW 16 129 VT	2+2+2+2 Einsätze	Vertikal	71 mm	1

MERKMALE: Oberfläche glänzend.



GW 16 122 VA

ONE INTERNATIONAL - SCHIEFER

Art.-Nr.	Beschreibung	Typ	Abstand	VE
GW 16 122 VA	2 Einsätze			12
GW 16 123 VA	2+2 Einsätze	Horizontal	71 mm	6
GW 16 124 VA	2+2 Einsätze	Vertikal	71 mm	6
GW 16 126 VA	2+2+2 Einsätze	Horizontal	71 mm	6
GW 16 127 VA	2+2+2 Einsätze	Vertikal	71 mm	6
GW 16 128 VA	2+2+2+2 Einsätze	Horizontal	71 mm	1
GW 16 129 VA	2+2+2+2 Einsätze	Vertikal	71 mm	1

MERKMALE: Oberfläche glänzend.

METALLIC-TECHNOPOLYMER



GW 16 122 MC

ONE INTERNATIONAL - CHROM

Art.-Nr.	Beschreibung	Typ	Abstand	VE
GW 16 122 MC	2 Einsätze			12
GW 16 123 MC	2+2 Einsätze	Horizontal	71 mm	6
GW 16 124 MC	2+2 Einsätze	Vertikal	71 mm	6
GW 16 126 MC	2+2+2 Einsätze	Horizontal	71 mm	6
GW 16 127 MC	2+2+2 Einsätze	Vertikal	71 mm	6
GW 16 128 MC	2+2+2+2 Einsätze	Horizontal	71 mm	1
GW 16 129 MC	2+2+2+2 Einsätze	Vertikal	71 mm	1

MERKMALE: Oberfläche glänzend.



GW 16 122 MO

ONE INTERNATIONAL - GOLD

Art.-Nr.	Beschreibung	Typ	Abstand	VE
GW 16 122 MO	2 Einsätze			12
GW 16 123 MO	2+2 Einsätze	Horizontal	71 mm	6
GW 16 124 MO	2+2 Einsätze	Vertikal	71 mm	6
GW 16 126 MO	2+2+2 Einsätze	Horizontal	71 mm	6
GW 16 127 MO	2+2+2 Einsätze	Vertikal	71 mm	6
GW 16 128 MO	2+2+2+2 Einsätze	Horizontal	71 mm	1
GW 16 129 MO	2+2+2+2 Einsätze	Vertikal	71 mm	1

MERKMALE: Oberfläche glänzend.

LACKIERTES TECHNOPOLYMER, PASTELLFARBEN



GW 16 122 VR

ONE INTERNATIONAL - RUBINROT

Art.-Nr.	Beschreibung	Typ	Abstand	VE
GW 16 122 VR	2 Einsätze			12
GW 16 123 VR	2+2 Einsätze	Horizontal	71 mm	12
GW 16 124 VR	2+2 Einsätze	Vertikal	71 mm	12
GW 16 126 VR	2+2+2 Einsätze	Horizontal	71 mm	6
GW 16 127 VR	2+2+2 Einsätze	Vertikal	71 mm	6
GW 16 128 VR	2+2+2+2 Einsätze	Horizontal	71 mm	1
GW 16 129 VR	2+2+2+2 Einsätze	Vertikal	71 mm	1

MERKMALE: Oberfläche strukturiert.



GW 16 122 VB

ONE INTERNATIONAL - MEERBLAU

Art.-Nr.	Beschreibung	Typ	Abstand	VE
GW 16 122 VB	2 Einsätze			12
GW 16 123 VB	2+2 Einsätze	Horizontal	71 mm	12
GW 16 124 VB	2+2 Einsätze	Vertikal	71 mm	12
GW 16 126 VB	2+2+2 Einsätze	Horizontal	71 mm	6
GW 16 127 VB	2+2+2 Einsätze	Vertikal	71 mm	6
GW 16 128 VB	2+2+2+2 Einsätze	Horizontal	71 mm	1
GW 16 129 VB	2+2+2+2 Einsätze	Vertikal	71 mm	1

MERKMALE: Oberfläche strukturiert.

ABDECKRAHMEN GEO INTERNATIONAL

TECHNOPOLYMER

GW 16 422 TB

GEO INTERNATIONAL - MILCHWEISS

Art.-Nr.	Beschreibung	Typ	Abstand	VE
GW 16 422 TB	2 Einsätze			12
GW 16 423 TB	2+2 Einsätze	Horizontal	71 mm	12
GW 16 424 TB	2+2 Einsätze	Vertikal	71 mm	12
GW 16 426 TB	2+2+2 Einsätze	Horizontal	71 mm	6
GW 16 427 TB	2+2+2 Einsätze	Vertikal	71 mm	6

MERKMALE: Oberfläche glänzend.



GW 16 422 TN

GEO INTERNATIONAL - TONERSCHWARZ

Art.-Nr.	Beschreibung	Typ	Abstand	VE
GW 16 422 TN	2 Einsätze			12
GW 16 423 TN	2+2 Einsätze	Horizontal	71 mm	12
GW 16 424 TN	2+2 Einsätze	Vertikal	71 mm	12
GW 16 426 TN	2+2+2 Einsätze	Horizontal	71 mm	6
GW 16 427 TN	2+2+2 Einsätze	Vertikal	71 mm	6

MERKMALE: Oberfläche glänzend.

GW 16 422 TI

GEO INTERNATIONAL - ELFENBEIN

Art.-Nr.	Beschreibung	Typ	Abstand	VE
GW 16 422 TI	2 Einsätze			12
GW 16 423 TI	2+2 Einsätze	Horizontal	71 mm	12
GW 16 424 TI	2+2 Einsätze	Vertikal	71 mm	12
GW 16 426 TI	2+2+2 Einsätze	Horizontal	71 mm	6
GW 16 427 TI	2+2+2 Einsätze	Vertikal	71 mm	6

MERKMALE: Oberfläche glänzend.



GW 16 422 TC

GEO INTERNATIONAL - HANF

Art.-Nr.	Beschreibung	Typ	Abstand	VE
GW 16 422 TC	2 Einsätze			12
GW 16 423 TC	2+2 Einsätze	Horizontal	71 mm	12
GW 16 424 TC	2+2 Einsätze	Vertikal	71 mm	12
GW 16 426 TC	2+2+2 Einsätze	Horizontal	71 mm	6
GW 16 427 TC	2+2+2 Einsätze	Vertikal	71 mm	6

MERKMALE: Oberfläche glänzend.

Schalterprogramm - Chorus

LACKIERTES TECHNOPOLYMER



GW 16 422 VT

GEO INTERNATIONAL - TITAN

Art.-Nr.	Beschreibung	Typ	Abstand	VE
GW 16 422 VT	2 Einsätze			12
GW 16 423 VT	2+2 Einsätze	Horizontal	71 mm	12
GW 16 424 VT	2+2 Einsätze	Vertikal	71 mm	12
GW 16 426 VT	2+2+2 Einsätze	Horizontal	71 mm	6
GW 16 427 VT	2+2+2 Einsätze	Vertikal	71 mm	6

MERKMALE: Oberfläche glänzend.



GW 16 422 VA

GEO INTERNATIONAL - SCHIEFER

Art.-Nr.	Beschreibung	Typ	Abstand	VE
GW 16 422 VA	2 Einsätze			12
GW 16 423 VA	2+2 Einsätze	Horizontal	71 mm	6
GW 16 424 VA	2+2 Einsätze	Vertikal	71 mm	6
GW 16 426 VA	2+2+2 Einsätze	Horizontal	71 mm	6
GW 16 427 VA	2+2+2 Einsätze	Vertikal	71 mm	6

MERKMALE: Oberfläche glänzend.

METALLIC-TECHNOPOLYMER



GW 16 422 MC

GEO INTERNATIONAL - CHROM

Art.-Nr.	Beschreibung	Typ	Abstand	VE
GW 16 422 MC	2 Einsätze			12
GW 16 423 MC	2+2 Einsätze	Horizontal	71 mm	6
GW 16 424 MC	2+2 Einsätze	Vertikal	71 mm	6
GW 16 426 MC	2+2+2 Einsätze	Horizontal	71 mm	6
GW 16 427 MC	2+2+2 Einsätze	Vertikal	71 mm	6

MERKMALE: Oberfläche glänzend.



GW 16 422 MO

GEO INTERNATIONAL - GOLD

Art.-Nr.	Beschreibung	Typ	Abstand	VE
GW 16 422 MO	2 Einsätze			12
GW 16 423 MO	2+2 Einsätze	Horizontal	71 mm	6
GW 16 424 MO	2+2 Einsätze	Vertikal	71 mm	6
GW 16 426 MO	2+2+2 Einsätze	Horizontal	71 mm	6
GW 16 427 MO	2+2+2 Einsätze	Vertikal	71 mm	6

MERKMALE: Oberfläche glänzend.

LACKIERTES TECHNOPOLYMER, PASTELLFARBEN



GW 16 422 VR

GEO INTERNATIONAL - RUBINROT

Art.-Nr.	Beschreibung	Typ	Abstand	VE
GW 16 422 VR	2 Einsätze			12
GW 16 423 VR	2+2 Einsätze	Horizontal	71 mm	12
GW 16 424 VR	2+2 Einsätze	Vertikal	71 mm	12
GW 16 426 VR	2+2+2 Einsätze	Horizontal	71 mm	6
GW 16 427 VR	2+2+2 Einsätze	Vertikal	71 mm	6

MERKMALE: Oberfläche strukturiert.



GW 16 422 VB

GEO INTERNATIONAL - MEERBLAU

Art.-Nr.	Beschreibung	Typ	Abstand	VE
GW 16 422 VB	2 Einsätze			12
GW 16 423 VB	2+2 Einsätze	Horizontal	71 mm	12
GW 16 424 VB	2+2 Einsätze	Vertikal	71 mm	12
GW 16 426 VB	2+2+2 Einsätze	Horizontal	71 mm	6
GW 16 427 VB	2+2+2 Einsätze	Vertikal	71 mm	6

MERKMALE: Oberfläche strukturiert.

ABDECKRAHMEN LUX INTERNATIONAL

TECHNOPOLYMER



GW 16 222 TB

LUX INTERNATIONAL - MILCHWEISS

Art.-Nr.	Beschreibung	Typ	Abstand	VE
GW 16 222 TB	2 Einsätze			12
GW 16 223 TB	2+2 Einsätze	Horizontal	71 mm	6
GW 16 224 TB	2+2 Einsätze	Vertikal	71 mm	6
GW 16 225 TB	2+2 Einsätze	Vertikal	57 mm	6
GW 16 226 TB	2+2+2 Einsätze	Horizontal	71 mm	1
GW 16 227 TB	2+2+2 Einsätze	Vertikal	71 mm	1
GW 16 228 TB	2+2+2+2 Einsätze	Horizontal	71 mm	1
GW 16 229 TB	2+2+2+2 Einsätze	Vertikal	71 mm	1

MERKMALE: Oberfläche glänzend. GW16225TB nur in Verbindung mit der Hohlwanddose GW24282; Für die Montage 2 Halterungen GW16822 vertikal verbinden und vorher die Flügel an der Stoßstelle abbrechen.



GW 16 222 YB

LUX INTERNATIONAL - MILCHWEISS MONOCHROM

Art.-Nr.	Beschreibung	Typ	Abstand	VE
GW 16 222 YB	2 Einsätze			12
GW 16 223 YB	2+2 Einsätze	Horizontal	71 mm	6
GW 16 224 YB	2+2 Einsätze	Vertikal	71 mm	6
GW 16 226 YB	2+2+2 Einsätze	Horizontal	71 mm	1
GW 16 227 YB	2+2+2 Einsätze	Vertikal	71 mm	1
GW 16 228 YB	2+2+2+2 Einsätze	Horizontal	71 mm	1
GW 16 229 YB	2+2+2+2 Einsätze	Vertikal	71 mm	1

MERKMALE: Oberfläche glänzend.
HINWEISE: Innenrahmen und Abdeckrahmen im gleichen Farbton.



GW 16 222 TN

LUX INTERNATIONAL - TONERSCHWARZ

Art.-Nr.	Beschreibung	Typ	Abstand	VE
GW 16 222 TN	2 Einsätze			12
GW 16 223 TN	2+2 Einsätze	Horizontal	71 mm	6
GW 16 224 TN	2+2 Einsätze	Vertikal	71 mm	6
GW 16 226 TN	2+2+2 Einsätze	Horizontal	71 mm	1
GW 16 227 TN	2+2+2 Einsätze	Vertikal	71 mm	1
GW 16 228 TN	2+2+2+2 Einsätze	Horizontal	71 mm	1
GW 16 229 TN	2+2+2+2 Einsätze	Vertikal	71 mm	1

MERKMALE: Oberfläche glänzend.

LACKIERTES TECHNOPOLYMER



GW 16 222 VT

LUX INTERNATIONAL - TITAN

Art.-Nr.	Beschreibung	Typ	Abstand	VE
GW 16 222 VT	2 Einsätze			12
GW 16 223 VT	2+2 Einsätze	Horizontal	71 mm	6
GW 16 224 VT	2+2 Einsätze	Vertikal	71 mm	6
GW 16 226 VT	2+2+2 Einsätze	Horizontal	71 mm	1
GW 16 227 VT	2+2+2 Einsätze	Vertikal	71 mm	1
GW 16 228 VT	2+2+2+2 Einsätze	Horizontal	71 mm	1
GW 16 229 VT	2+2+2+2 Einsätze	Vertikal	71 mm	1

MERKMALE: Oberfläche glänzend.



GW 16 222 VA

LUX INTERNATIONAL - SCHIEFER

Art.-Nr.	Beschreibung	Typ	Abstand	VE
GW 16 222 VA	2 Einsätze			12
GW 16 223 VA	2+2 Einsätze	Horizontal	71 mm	6
GW 16 224 VA	2+2 Einsätze	Vertikal	71 mm	6
GW 16 226 VA	2+2+2 Einsätze	Horizontal	71 mm	1
GW 16 227 VA	2+2+2 Einsätze	Vertikal	71 mm	1
GW 16 228 VA	2+2+2+2 Einsätze	Horizontal	71 mm	1
GW 16 229 VA	2+2+2+2 Einsätze	Vertikal	71 mm	1

MERKMALE: Oberfläche glänzend.

METALLIC-TECHNOPOLYMER



GW 16 222 MC

LUX INTERNATIONAL - CHROM

Art.-Nr.	Beschreibung	Typ	Abstand	VE
GW 16 222 MC	2 Einsätze			12
GW 16 223 MC	2+2 Einsätze	Horizontal	71 mm	6
GW 16 224 MC	2+2 Einsätze	Vertikal	71 mm	6
GW 16 226 MC	2+2+2 Einsätze	Horizontal	71 mm	1
GW 16 227 MC	2+2+2 Einsätze	Vertikal	71 mm	1
GW 16 228 MC	2+2+2+2 Einsätze	Horizontal	71 mm	1
GW 16 229 MC	2+2+2+2 Einsätze	Vertikal	71 mm	1

MERKMALE: Oberfläche glänzend.



GW 16 222 MO

LUX INTERNATIONAL - GOLD

Art.-Nr.	Beschreibung	Typ	Abstand	VE
GW 16 222 MO	2 Einsätze			12
GW 16 223 MO	2+2 Einsätze	Horizontal	71 mm	6
GW 16 224 MO	2+2 Einsätze	Vertikal	71 mm	6
GW 16 226 MO	2+2+2 Einsätze	Horizontal	71 mm	1
GW 16 227 MO	2+2+2 Einsätze	Vertikal	71 mm	1
GW 16 228 MO	2+2+2+2 Einsätze	Horizontal	71 mm	1
GW 16 229 MO	2+2+2+2 Einsätze	Vertikal	71 mm	1

MERKMALE: Oberfläche glänzend.

TECHNOPOLYMER - HOLZOBERFLÄCHE



GW 16 222 LA

LUX INTERNATIONAL - AHORN

Art.-Nr.	Beschreibung	Typ	Abstand	VE
GW 16 222 LA	2 Einsätze			12
GW 16 223 LA	2+2 Einsätze	Horizontal	71 mm	6
GW 16 224 LA	2+2 Einsätze	Vertikal	71 mm	6
GW 16 226 LA	2+2+2 Einsätze	Horizontal	71 mm	1
GW 16 227 LA	2+2+2 Einsätze	Vertikal	71 mm	1
GW 16 228 LA	2+2+2+2 Einsätze	Horizontal	71 mm	1
GW 16 229 LA	2+2+2+2 Einsätze	Vertikal	71 mm	1



GW 16 222 LW

LUX INTERNATIONAL - WENGE

Art.-Nr.	Beschreibung	Typ	Abstand	VE
GW 16 222 LW	2 Einsätze			12
GW 16 223 LW	2+2 Einsätze	Horizontal	71 mm	6
GW 16 224 LW	2+2 Einsätze	Vertikal	71 mm	6
GW 16 226 LW	2+2+2 Einsätze	Horizontal	71 mm	1
GW 16 227 LW	2+2+2 Einsätze	Vertikal	71 mm	1
GW 16 228 LW	2+2+2+2 Einsätze	Horizontal	71 mm	1
GW 16 229 LW	2+2+2+2 Einsätze	Vertikal	71 mm	1



GW 16 222 LC

LUX INTERNATIONAL - KIRSCH

Art.-Nr.	Beschreibung	Typ	Abstand	VE
GW 16 222 LC	2 Einsätze			12
GW 16 223 LC	2+2 Einsätze	Horizontal	71 mm	6
GW 16 224 LC	2+2 Einsätze	Vertikal	71 mm	6
GW 16 226 LC	2+2+2 Einsätze	Horizontal	71 mm	1
GW 16 227 LC	2+2+2 Einsätze	Vertikal	71 mm	1
GW 16 228 LC	2+2+2+2 Einsätze	Horizontal	71 mm	1
GW 16 229 LC	2+2+2+2 Einsätze	Vertikal	71 mm	1

TECHNOPOLYMER - LEDEROBERFLÄCHE



GW 16 222 PN

LUX INTERNATIONAL - SCHWARZ

Art.-Nr.	Beschreibung	Typ	Abstand	VE
GW 16 222 PN	2 Einsätze			12
GW 16 223 PN	2+2 Einsätze	Horizontal	71 mm	6
GW 16 224 PN	2+2 Einsätze	Vertikal	71 mm	6
GW 16 226 PN	2+2+2 Einsätze	Horizontal	71 mm	1
GW 16 227 PN	2+2+2 Einsätze	Vertikal	71 mm	1
GW 16 228 PN	2+2+2+2 Einsätze	Horizontal	71 mm	1
GW 16 229 PN	2+2+2+2 Einsätze	Vertikal	71 mm	1



GW 16 222 PB

LUX INTERNATIONAL - WEISS

Art.-Nr.	Beschreibung	Typ	Abstand	VE
GW 16 222 PB	2 Einsätze			12
GW 16 223 PB	2+2 Einsätze	Horizontal	71 mm	6
GW 16 224 PB	2+2 Einsätze	Vertikal	71 mm	6
GW 16 226 PB	2+2+2 Einsätze	Horizontal	71 mm	1
GW 16 227 PB	2+2+2 Einsätze	Vertikal	71 mm	1
GW 16 228 PB	2+2+2+2 Einsätze	Horizontal	71 mm	1
GW 16 229 PB	2+2+2+2 Einsätze	Vertikal	71 mm	1



GW 16 222 PR

LUX INTERNATIONAL - RUBINROT

Art.-Nr.	Beschreibung	Typ	Abstand	VE
GW 16 222 PR	2 Einsätze			12
GW 16 223 PR	2+2 Einsätze	Horizontal	71 mm	6
GW 16 224 PR	2+2 Einsätze	Vertikal	71 mm	6
GW 16 226 PR	2+2+2 Einsätze	Horizontal	71 mm	1
GW 16 227 PR	2+2+2 Einsätze	Vertikal	71 mm	1
GW 16 228 PR	2+2+2+2 Einsätze	Horizontal	71 mm	1
GW 16 229 PR	2+2+2+2 Einsätze	Vertikal	71 mm	1

TECHNOPOLYMER - STEINOBERFLÄCHE



GW 16 222 RL

LUX INTERNATIONAL - LAVA

Art.-Nr.	Beschreibung	Typ	Abstand	VE
GW 16 222 RL	2 Einsätze			12
GW 16 223 RL	2+2 Einsätze	Horizontal	71 mm	6
GW 16 224 RL	2+2 Einsätze	Vertikal	71 mm	6
GW 16 226 RL	2+2+2 Einsätze	Horizontal	71 mm	1
GW 16 227 RL	2+2+2 Einsätze	Vertikal	71 mm	1
GW 16 228 RL	2+2+2+2 Einsätze	Horizontal	71 mm	1
GW 16 229 RL	2+2+2+2 Einsätze	Vertikal	71 mm	1

MERKMALE: Oberfläche glänzend.



GW 16 222 RS

LUX INTERNATIONAL - SAND

Art.-Nr.	Beschreibung	Typ	Abstand	VE
GW 16 222 RS	2 Einsätze			12
GW 16 223 RS	2+2 Einsätze	Horizontal	71 mm	6
GW 16 224 RS	2+2 Einsätze	Vertikal	71 mm	6
GW 16 226 RS	2+2+2 Einsätze	Horizontal	71 mm	1
GW 16 227 RS	2+2+2 Einsätze	Vertikal	71 mm	1
GW 16 228 RS	2+2+2+2 Einsätze	Horizontal	71 mm	1
GW 16 229 RS	2+2+2+2 Einsätze	Vertikal	71 mm	1

MERKMALE: Oberfläche glänzend.



GW 16 222 RN

LUX INTERNATIONAL - MONDSILBER

Art.-Nr.	Beschreibung	Typ	Abstand	VE
GW 16 222 RN	2 Einsätze			12
GW 16 223 RN	2+2 Einsätze	Horizontal	71 mm	6
GW 16 224 RN	2+2 Einsätze	Vertikal	71 mm	6
GW 16 226 RN	2+2+2 Einsätze	Horizontal	71 mm	1
GW 16 227 RN	2+2+2 Einsätze	Vertikal	71 mm	1
GW 16 228 RN	2+2+2+2 Einsätze	Horizontal	71 mm	1
GW 16 229 RN	2+2+2+2 Einsätze	Vertikal	71 mm	1

MERKMALE: Oberfläche glänzend.

METALL



GW 16 222 MI

LUX INTERNATIONAL - EDELSTAHL GEBÜRSTET

Art.-Nr.	Beschreibung	Typ	Abstand	VE
GW 16 222 MI	2 Einsätze			1
GW 16 223 MI	2+2 Einsätze	Horizontal	71 mm	1
GW 16 224 MI	2+2 Einsätze	Vertikal	71 mm	1
GW 16 226 MI	2+2+2 Einsätze	Horizontal	71 mm	1
GW 16 227 MI	2+2+2 Einsätze	Vertikal	71 mm	1
GW 16 228 MI	2+2+2+2 Einsätze	Horizontal	71 mm	1
GW 16 229 MI	2+2+2+2 Einsätze	Vertikal	71 mm	1



GW 16 222 MA

LUX INTERNATIONAL - ALUMINIUM SCHWARZ

Art.-Nr.	Beschreibung	Typ	Abstand	VE
GW 16 222 MA	2 Einsätze			1
GW 16 223 MA	2+2 Einsätze	Horizontal	71 mm	1
GW 16 224 MA	2+2 Einsätze	Vertikal	71 mm	1
GW 16 226 MA	2+2+2 Einsätze	Horizontal	71 mm	1
GW 16 227 MA	2+2+2 Einsätze	Vertikal	71 mm	1
GW 16 228 MA	2+2+2+2 Einsätze	Horizontal	71 mm	1
GW 16 229 MA	2+2+2+2 Einsätze	Vertikal	71 mm	1



GW 16 222 MF

LUX INTERNATIONAL - OBERFLÄCHE OXIDIERT

Art.-Nr.	Beschreibung	Typ	Abstand	VE
GW 16 222 MF	2 Einsätze			1
GW 16 223 MF	2+2 Einsätze	Horizontal	71 mm	1
GW 16 224 MF	2+2 Einsätze	Vertikal	71 mm	1
GW 16 226 MF	2+2+2 Einsätze	Horizontal	71 mm	1
GW 16 227 MF	2+2+2 Einsätze	Vertikal	71 mm	1
GW 16 228 MF	2+2+2+2 Einsätze	Horizontal	71 mm	1
GW 16 229 MF	2+2+2+2 Einsätze	Vertikal	71 mm	1

GLAS



GW 16 222 CG

LUX INTERNATIONAL - EIS

Art.-Nr.	Beschreibung	Typ	Abstand	VE
GW 16 222 CG	2 Einsätze			1
GW 16 223 CG	2+2 Einsätze	Horizontal	71 mm	1
GW 16 224 CG	2+2 Einsätze	Vertikal	71 mm	1
GW 16 226 CG	2+2+2 Einsätze	Horizontal	71 mm	1
GW 16 227 CG	2+2+2 Einsätze	Vertikal	71 mm	1
GW 16 228 CG	2+2+2+2 Einsätze	Horizontal	71 mm	1
GW 16 229 CG	2+2+2+2 Einsätze	Vertikal	71 mm	1

MERKMALE: Opak Effekt.

HINWEISE: Glas ist ein Naturwerkstoff. Farbabweichungen in den Glasrahmen sind möglich und sind ein Zeichen für die Echtheit des verwendeten Materials.



GW 16 222 CA

LUX INTERNATIONAL - AQUAMARIN

Art.-Nr.	Beschreibung	Typ	Abstand	VE
GW 16 222 CA	2 Einsätze			1
GW 16 223 CA	2+2 Einsätze	Horizontal	71 mm	1
GW 16 224 CA	2+2 Einsätze	Vertikal	71 mm	1
GW 16 226 CA	2+2+2 Einsätze	Horizontal	71 mm	1
GW 16 227 CA	2+2+2 Einsätze	Vertikal	71 mm	1
GW 16 228 CA	2+2+2+2 Einsätze	Horizontal	71 mm	1
GW 16 229 CA	2+2+2+2 Einsätze	Vertikal	71 mm	1

MERKMALE: Opak Effekt.

HINWEISE: Glas ist ein Naturwerkstoff. Farbabweichungen in den Glasrahmen sind möglich und sind ein Zeichen für die Echtheit des verwendeten Materials.

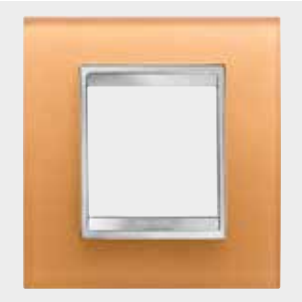

GW 16 222 CO

LUX INTERNATIONAL - OCKER

Art.-Nr.	Beschreibung	Typ	Abstand	VE
GW 16 222 CO	2 Einsätze			1
GW 16 223 CO	2+2 Einsätze	Horizontal	71 mm	1
GW 16 224 CO	2+2 Einsätze	Vertikal	71 mm	1
GW 16 226 CO	2+2+2 Einsätze	Horizontal	71 mm	1
GW 16 227 CO	2+2+2 Einsätze	Vertikal	71 mm	1
GW 16 228 CO	2+2+2+2 Einsätze	Horizontal	71 mm	1
GW 16 229 CO	2+2+2+2 Einsätze	Vertikal	71 mm	1

MERKMALE: Opak Effekt.

HINWEISE: Glas ist ein Naturwerkstoff. Farbabweichungen in den Glasrahmen sind möglich und sind ein Zeichen für die Echtheit des verwendeten Materials.

ABDECKRAHMEN ONE

TECHNOPOLYMER



GW 16 103 TB

ONE - MILCHWEISS

Art.-Nr.	Beschreibung	Konfiguration	Für Halterungen Art-Nr	VE
GW 16 101 TB	1 Einsatz		GW16802, GW16803	96
GW 16 102 TB	2 Einsätze		GW16802, GW16803	96
GW 16 103 TB	3 Einsätze		GW16803	96
GW 16 104 TB	4 Einsätze		GW16804	12
GW 16 106 TB	6 Einsätze		GW16806	12
GW 16 108 TB	4+4 Einsätze	übereinander	GW16808	6
GW 16 112 TB	6+6 Einsätze	übereinander	GW16812	6

MERKMALE: Oberfläche glänzend.



GW 16 103 TN

ONE - TONERSCHWARZ

Art.-Nr.	Beschreibung	Für Halterungen Art-Nr	VE
GW 16 101 TN	1 Einsatz	GW16802, GW16803	12
GW 16 102 TN	2 Einsätze	GW16802, GW16803	12
GW 16 103 TN	3 Einsätze	GW16803	24
GW 16 104 TN	4 Einsätze	GW16804	12
GW 16 106 TN	6 Einsätze	GW16806	6

MERKMALE: Oberfläche glänzend.



GW 16 103 TI

ONE - ELFENBEIN

Art.-Nr.	Beschreibung	Für Halterungen Art-Nr	VE
GW 16 101 TI	1 Einsatz	GW16802, GW16803	12
GW 16 102 TI	2 Einsätze	GW16802, GW16803	12
GW 16 103 TI	3 Einsätze	GW16803	24
GW 16 104 TI	4 Einsätze	GW16804	12
GW 16 106 TI	6 Einsätze	GW16806	6

MERKMALE: Oberfläche glänzend.



GW 16 103 TC

ONE - HANF

Art.-Nr.	Beschreibung	Für Halterungen Art-Nr	VE
GW 16 101 TC	1 Einsatz	GW16802, GW16803	12
GW 16 102 TC	2 Einsätze	GW16802, GW16803	12
GW 16 103 TC	3 Einsätze	GW16803	24
GW 16 104 TC	4 Einsätze	GW16804	12
GW 16 106 TC	6 Einsätze	GW16806	6

MERKMALE: Oberfläche glänzend.



GW 16 103 TO

ONE - OPAL ORANGE

Art.-Nr.	Beschreibung	Für Halterungen Art-Nr	VE
GW 16 103 TO	3 Einsätze	GW16803	24
GW 16 104 TO	4 Einsätze	GW16804	12

MERKMALE: Oberfläche glänzend.



GW 16 103 TZ

ONE - SAPHIR PINK

Art.-Nr.	Beschreibung	Für Halterungen Art-Nr	VE
GW 16 103 TZ	3 Einsätze	GW16803	24
GW 16 104 TZ	4 Einsätze	GW16804	12

MERKMALE: Oberfläche glänzend.



GW 16 103 TA

ONE - AMETHYST PURPUR

Art.-Nr.	Beschreibung	Für Halterungen Art-Nr	VE
GW 16 103 TA	3 Einsätze	GW16803	24
GW 16 104 TA	4 Einsätze	GW16804	12

MERKMALE: Oberfläche glänzend.

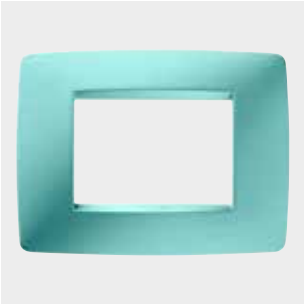

GW 16 103 TL

ONE - KARIBIK BLAU

Art.-Nr.	Beschreibung	Für Halterungen Art-Nr	VE
GW 16 103 TL	3 Einsätze	GW16803	24
GW 16 104 TL	4 Einsätze	GW16804	12

MERKMALE: Oberfläche glänzend.



GW 16 103 TT

ONE - TOPAS BLAU

Art.-Nr.	Beschreibung	Für Halterungen Art-Nr	VE
GW 16 103 TT	3 Einsätze	GW16803	24
GW 16 104 TT	4 Einsätze	GW16804	12

MERKMALE: Oberfläche glänzend.

LACKIERTES TECHNOPOLYMER



GW 16 103 VN

ONE - SATIN SCHWARZ

Art.-Nr.	Beschreibung	Für Halterungen Art-Nr	VE
GW 16 103 VN	3 Einsätze	GW16803	24
GW 16 104 VN	4 Einsätze	GW16804	12
GW 16 106 VN	6 Einsätze	GW16806	6

MERKMALE: Satiniert.



GW 16 103 VT

ONE - TITAN

Art.-Nr.	Beschreibung	Konfiguration	Für Halterungen Art-Nr	VE
GW 16 101 VT	1 Einsatz		GW16802, GW16803	12
GW 16 102 VT	2 Einsätze		GW16802, GW16803	12
GW 16 103 VT	3 Einsätze		GW16803	24
GW 16 104 VT	4 Einsätze		GW16804	12
GW 16 106 VT	6 Einsätze		GW16806	6
GW 16 108 VT	4+4 Einsätze	übereinander	GW16808	6
GW 16 112 VT	6+6 Einsätze	übereinander	GW16812	6

MERKMALE: Oberfläche glänzend.



GW 16 103 VA

ONE - SCHIEFER

Art.-Nr.	Beschreibung	Für Halterungen Art-Nr	VE
GW 16 101 VA	1 Einsatz	GW16802, GW16803	12
GW 16 102 VA	2 Einsätze	GW16802, GW16803	12
GW 16 103 VA	3 Einsätze	GW16803	12
GW 16 104 VA	4 Einsätze	GW16804	12
GW 16 106 VA	6 Einsätze	GW16806	6

MERKMALE: Oberfläche glänzend.

METALLIC-TECHNOPOLYMER



GW 16 103 MC

ONE - CHROM

Art.-Nr.	Beschreibung	Für Halterungen Art-Nr	VE
GW 16 101 MC	1 Einsatz	GW16802, GW16803	12
GW 16 102 MC	2 Einsätze	GW16802, GW16803	12
GW 16 103 MC	3 Einsätze	GW16803	12
GW 16 104 MC	4 Einsätze	GW16804	12
GW 16 106 MC	6 Einsätze	GW16806	6

MERKMALE: Oberfläche glänzend.



GW 16 103 MO

ONE - GOLD

Art.-Nr.	Beschreibung	Für Halterungen Art-Nr	VE
GW 16 101 MO	1 Einsatz	GW16802, GW16803	12
GW 16 102 MO	2 Einsätze	GW16802, GW16803	12
GW 16 103 MO	3 Einsätze	GW16803	12
GW 16 104 MO	4 Einsätze	GW16804	12
GW 16 106 MO	6 Einsätze	GW16806	6

MERKMALE: Oberfläche glänzend.

LACKIERTES TECHNOPOLYMER, PASTELLFARBEN



GW 16 103 VR

ONE - RUBINROT

Art.-Nr.	Beschreibung	Für Halterungen Art-Nr	VE
GW 16 101 VR	1 Einsatz	GW16802, GW16803	12
GW 16 102 VR	2 Einsätze	GW16802, GW16803	12
GW 16 103 VR	3 Einsätze	GW16803	24
GW 16 104 VR	4 Einsätze	GW16804	12
GW 16 106 VR	6 Einsätze	GW16806	6

MERKMALE: Oberfläche strukturiert.



GW 16 103 VB

ONE - MEERBLAU

Art.-Nr.	Beschreibung	Für Halterungen Art-Nr	VE
GW 16 101 VB	1 Einsatz	GW16802, GW16803	12
GW 16 102 VB	2 Einsätze	GW16802, GW16803	12
GW 16 103 VB	3 Einsätze	GW16803	24
GW 16 104 VB	4 Einsätze	GW16804	12
GW 16 106 VB	6 Einsätze	GW16806	6

MERKMALE: Oberfläche strukturiert.

ABDECKRAHMEN GEO

TECHNOPOLYMER

GW 16 403 TB

GEO - MILCHWEISS

Art.-Nr.	Beschreibung	Für Halterungen Art-Nr	VE
GW 16 401 TB	1 Einsatz	GW16802, GW16803	96
GW 16 402 TB	2 Einsätze	GW16802, GW16803	96
GW 16 403 TB	3 Einsätze	GW16803	96
GW 16 404 TB	4 Einsätze	GW16804	12
GW 16 406 TB	6 Einsätze	GW16806	12

MERKMALE: Oberfläche glänzend.

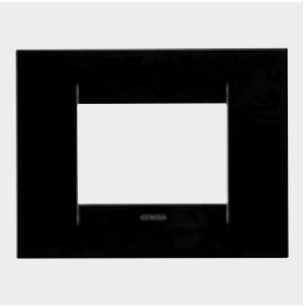

GW 16 403 TN

GEO - TONERSCHWARZ

Art.-Nr.	Beschreibung	Für Halterungen Art-Nr	VE
GW 16 401 TN	1 Einsatz	GW16802, GW16803	24
GW 16 402 TN	2 Einsätze	GW16802, GW16803	12
GW 16 403 TN	3 Einsätze	GW16803	24
GW 16 404 TN	4 Einsätze	GW16804	12
GW 16 406 TN	6 Einsätze	GW16806	6

MERKMALE: Oberfläche glänzend.

GW 16 403 TI

GEO - ELFENBEIN

Art.-Nr.	Beschreibung	Für Halterungen Art-Nr	VE
GW 16 401 TI	1 Einsatz	GW16802, GW16803	24
GW 16 402 TI	2 Einsätze	GW16802, GW16803	12
GW 16 403 TI	3 Einsätze	GW16803	24
GW 16 404 TI	4 Einsätze	GW16804	12
GW 16 406 TI	6 Einsätze	GW16806	6

MERKMALE: Oberfläche glänzend.

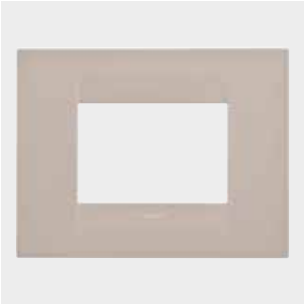

GW 16 403 TC

GEO - HANF

Art.-Nr.	Beschreibung	Für Halterungen Art-Nr	VE
GW 16 401 TC	1 Einsatz	GW16802, GW16803	24
GW 16 402 TC	2 Einsätze	GW16802, GW16803	12
GW 16 403 TC	3 Einsätze	GW16803	24
GW 16 404 TC	4 Einsätze	GW16804	12
GW 16 406 TC	6 Einsätze	GW16806	6

MERKMALE: Oberfläche glänzend.

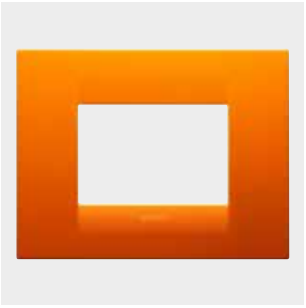

GW 16 403 TO

GEO - OPAL ORANGE

Art.-Nr.	Beschreibung	Für Halterungen Art-Nr	VE
GW 16 403 TO	3 Einsätze	GW16803	24
GW 16 404 TO	4 Einsätze	GW16804	12

MERKMALE: Oberfläche glänzend.

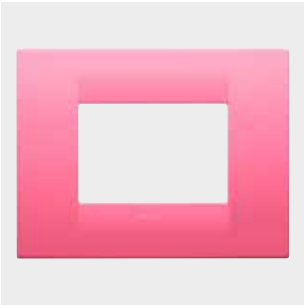

GW 16 403 TZ

GEO - SAPHIR PINK

Art.-Nr.	Beschreibung	Für Halterungen Art-Nr	VE
GW 16 403 TZ	3 Einsätze	GW16803	24
GW 16 404 TZ	4 Einsätze	GW16804	12

MERKMALE: Oberfläche glänzend.

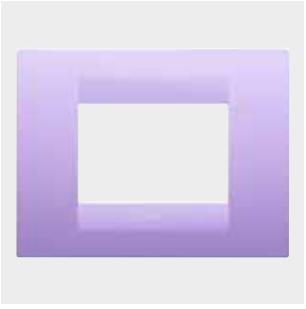

GW 16 403 TA

GEO - AMETHYST PURPUR

Art.-Nr.	Beschreibung	Für Halterungen Art-Nr	VE
GW 16 403 TA	3 Einsätze	GW16803	24
GW 16 404 TA	4 Einsätze	GW16804	12

MERKMALE: Oberfläche glänzend.

Schalterprogramm - Chorus



GW 16 403 TL

GEO - KARIBIK BLAU

Art.-Nr.	Beschreibung	Für Halterungen Art-Nr	VE
GW 16 403 TL	3 Einsätze	GW16803	24
GW 16 404 TL	4 Einsätze	GW16804	12

MERKMALE: Oberfläche glänzend.

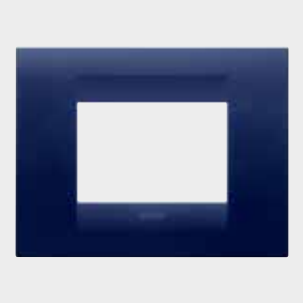

GW 16 403 TT

GEO - TOPAS BLAU

Art.-Nr.	Beschreibung	Für Halterungen Art-Nr	VE
GW 16 403 TT	3 Einsätze	GW16803	24
GW 16 404 TT	4 Einsätze	GW16804	12

MERKMALE: Oberfläche glänzend.

LACKIERTES TECHNOPOLYMER



GW 16 403 VN

GEO - SATIN SCHWARZ

Art.-Nr.	Beschreibung	Für Halterungen Art-Nr	VE
GW 16 403 VN	3 Einsätze	GW16803	24
GW 16 404 VN	4 Einsätze	GW16804	12
GW 16 406 VN	6 Einsätze	GW16806	6

MERKMALE: Satiniert.



GW 16 403 VT

GEO - TITAN

Art.-Nr.	Beschreibung	Für Halterungen Art-Nr	VE
GW 16 401 VT	1 Einsatz	GW16802, GW16803	24
GW 16 402 VT	2 Einsätze	GW16802, GW16803	12
GW 16 403 VT	3 Einsätze	GW16803	24
GW 16 404 VT	4 Einsätze	GW16804	12
GW 16 406 VT	6 Einsätze	GW16806	6

MERKMALE: Oberfläche glänzend.



GW 16 403 VA

GEO - SCHIEFER

Art.-Nr.	Beschreibung	Für Halterungen Art-Nr	VE
GW 16 401 VA	1 Einsatz	GW16802, GW16803	12
GW 16 402 VA	2 Einsätze	GW16802, GW16803	12
GW 16 403 VA	3 Einsätze	GW16803	12
GW 16 404 VA	4 Einsätze	GW16804	12
GW 16 406 VA	6 Einsätze	GW16806	6

MERKMALE: Oberfläche glänzend.

METALLIC-TECHNOPOLYMER



GW 16 403 MC

GEO - CHROM

Art.-Nr.	Beschreibung	Für Halterungen Art-Nr	VE
GW 16 401 MC	1 Einsatz	GW16802, GW16803	12
GW 16 402 MC	2 Einsätze	GW16802, GW16803	12
GW 16 403 MC	3 Einsätze	GW16803	12
GW 16 404 MC	4 Einsätze	GW16804	12
GW 16 406 MC	6 Einsätze	GW16806	6

MERKMALE: Oberfläche glänzend.

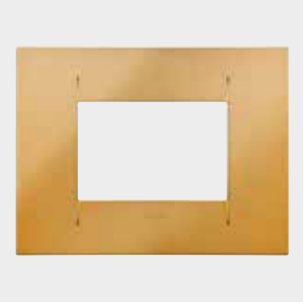

GW 16 403 MO

GEO - GOLD

Art.-Nr.	Beschreibung	Für Halterungen Art-Nr	VE
GW 16 401 MO	1 Einsatz	GW16802, GW16803	12
GW 16 402 MO	2 Einsätze	GW16802, GW16803	12
GW 16 403 MO	3 Einsätze	GW16803	12
GW 16 404 MO	4 Einsätze	GW16804	12
GW 16 406 MO	6 Einsätze	GW16806	6

MERKMALE: Oberfläche glänzend.

LACKIERTES TECHNOPOLYMER, PASTELLFARBEN

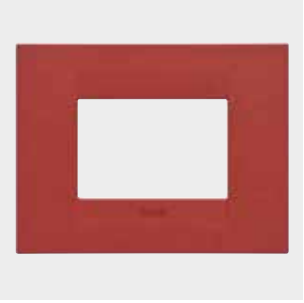

GW 16 403 VR

GEO - RUBINROT

Art.-Nr.	Beschreibung	Für Halterungen Art-Nr	VE
GW 16 401 VR	1 Einsatz	GW16802, GW16803	24
GW 16 402 VR	2 Einsätze	GW16802, GW16803	12
GW 16 403 VR	3 Einsätze	GW16803	24
GW 16 404 VR	4 Einsätze	GW16804	12
GW 16 406 VR	6 Einsätze	GW16806	6

MERKMALE: Oberfläche strukturiert.

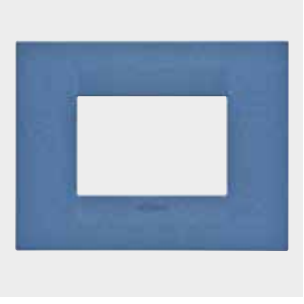

GW 16 403 VB

GEO - MEERBLAU

Art.-Nr.	Beschreibung	Für Halterungen Art-Nr	VE
GW 16 401 VB	1 Einsatz	GW16802, GW16803	24
GW 16 402 VB	2 Einsätze	GW16802, GW16803	12
GW 16 403 VB	3 Einsätze	GW16803	24
GW 16 404 VB	4 Einsätze	GW16804	12
GW 16 406 VB	6 Einsätze	GW16806	6

MERKMALE: Oberfläche strukturiert.

ABDECKRAHMEN LUX

TECHNOPOLYMER



GW 16 203 TB

LUX - MILCHWEISS

Art.-Nr.	Beschreibung	Für Halterungen Art-Nr	VE
GW 16 202 TB	2 Einsätze	GW16802, GW16803	12
GW 16 203 TB	3 Einsätze	GW16803	12
GW 16 204 TB	4 Einsätze	GW16804	12
GW 16 206 TB	6 Einsätze	GW16806	6

MERKMALE: Oberfläche glänzend.



GW 16 203 TN

LUX - TONERSCHWARZ

Art.-Nr.	Beschreibung	Für Halterungen Art-Nr	VE
GW 16 202 TN	2 Einsätze	GW16802, GW16803	12
GW 16 203 TN	3 Einsätze	GW16803	12
GW 16 204 TN	4 Einsätze	GW16804	12
GW 16 206 TN	6 Einsätze	GW16806	6

MERKMALE: Oberfläche glänzend.

LACKIERTES TECHNOPOLYMER



GW 16 203 VT

LUX - TITAN

Art.-Nr.	Beschreibung	Für Halterungen Art-Nr	VE
GW 16 202 VT	2 Einsätze	GW16802, GW16803	12
GW 16 203 VT	3 Einsätze	GW16803	12
GW 16 204 VT	4 Einsätze	GW16804	12
GW 16 206 VT	6 Einsätze	GW16806	6

MERKMALE: Oberfläche glänzend.



GW 16 203 VA

LUX - SCHIEFER

Art.-Nr.	Beschreibung	Für Halterungen Art-Nr	VE
GW 16 202 VA	2 Einsätze	GW16802, GW16803	6
GW 16 203 VA	3 Einsätze	GW16803	6
GW 16 204 VA	4 Einsätze	GW16804	6
GW 16 206 VA	6 Einsätze	GW16806	6

MERKMALE: Oberfläche glänzend.

METALLIC-TECHNOPOLYMER



GW 16 203 MC

LUX - CHROM

Art.-Nr.	Beschreibung	Für Halterungen Art-Nr	VE
GW 16 202 MC	2 Einsätze	GW16802, GW16803	6
GW 16 203 MC	3 Einsätze	GW16803	6
GW 16 204 MC	4 Einsätze	GW16804	6
GW 16 206 MC	6 Einsätze	GW16806	6

MERKMALE: Oberfläche glänzend.



GW 16 203 MO

LUX - GOLD

Art.-Nr.	Beschreibung	Für Halterungen Art-Nr	VE
GW 16 202 MO	2 Einsätze	GW16802, GW16803	6
GW 16 203 MO	3 Einsätze	GW16803	6
GW 16 204 MO	4 Einsätze	GW16804	6
GW 16 206 MO	6 Einsätze	GW16806	6

MERKMALE: Oberfläche glänzend.

HOLZ



GW 16 203 LA

LUX - AHORN

Art.-Nr.	Beschreibung	Für Halterungen Art-Nr	VE
GW 16 202 LA	2 Einsätze	GW16802, GW16803	1
GW 16 203 LA	3 Einsätze	GW16803	1
GW 16 204 LA	4 Einsätze	GW16804	1
GW 16 206 LA	6 Einsätze	GW16806	1

HINWEISE: Holz ist ein Naturwerkstoff. Farbabweichungen in den Holzrahmen sind möglich und sind ein Zeichen für die Echtheit des verwendeten Materials.



GW 16 203 LW

LUX - WENGE

Art.-Nr.	Beschreibung	Für Halterungen Art-Nr	VE
GW 16 202 LW	2 Einsätze	GW16802, GW16803	1
GW 16 203 LW	3 Einsätze	GW16803	1
GW 16 204 LW	4 Einsätze	GW16804	1
GW 16 206 LW	6 Einsätze	GW16806	1

HINWEISE: Holz ist ein Naturwerkstoff. Farbabweichungen in den Holzrahmen sind möglich und sind ein Zeichen für die Echtheit des verwendeten Materials.



GW 16 203 LC

LUX - KIRSCH

Art.-Nr.	Beschreibung	Für Halterungen Art-Nr	VE
GW 16 202 LC	2 Einsätze	GW16802, GW16803	1
GW 16 203 LC	3 Einsätze	GW16803	1
GW 16 204 LC	4 Einsätze	GW16804	1
GW 16 206 LC	6 Einsätze	GW16806	1

HINWEISE: Holz ist ein Naturwerkstoff. Farbabweichungen in den Holzrahmen sind möglich und sind ein Zeichen für die Echtheit des verwendeten Materials.

METALL MONOCHROM



GW 16 203 XB

LUX - WEISS MONOCHROM

Art.-Nr.	Beschreibung	Für Halterungen Art-Nr	VE
GW 16 202 XB	2 Einsätze	GW16802, GW16803	6
GW 16 203 XB	3 Einsätze	GW16803	6
GW 16 204 XB	4 Einsätze	GW16804	6
GW 16 206 XB	6 Einsätze	GW16806	6

MERKMALE: Oberfläche glänzend.
HINWEISE: Innenrahmen und Abdeckrahmen im gleichen Farbton.



GW 16 203 XN

LUX - SCHWARZ MONOCHROM

Art.-Nr.	Beschreibung	Für Halterungen Art-Nr	VE
GW 16 202 XN	2 Einsätze	GW16802, GW16803	6
GW 16 203 XN	3 Einsätze	GW16803	6
GW 16 204 XN	4 Einsätze	GW16804	6
GW 16 206 XN	6 Einsätze	GW16806	6

MERKMALE: Opakoberfläche.
HINWEISE: Innenrahmen und Abdeckrahmen im gleichen Farbton.



GW 16 203 XT

LUX - TITAN MONOCHROM

Art.-Nr.	Beschreibung	Für Halterungen Art-Nr	VE
GW 16 202 XT	2 Einsätze	GW16802, GW16803	6
GW 16 203 XT	3 Einsätze	GW16803	6
GW 16 204 XT	4 Einsätze	GW16804	6
GW 16 206 XT	6 Einsätze	GW16806	6

MERKMALE: Oberfläche glänzend.
HINWEISE: Innenrahmen und Abdeckrahmen im gleichen Farbton.



GW 16 203 XA

LUX - MONOCHROM ALUMINIUM

Art.-Nr.	Beschreibung	Für Halterungen Art-Nr	VE
GW 16 202 XA	2 Einsätze	GW16802, GW16803	6
GW 16 203 XA	3 Einsätze	GW16803	6
GW 16 204 XA	4 Einsätze	GW16804	6
GW 16 206 XA	6 Einsätze	GW16806	6

MERKMALE: Opakoberfläche.
HINWEIS: Innenrahmen und Abdeckrahmen im gleichen Farbton.

METALL



GW 16 203 MH

LUX - CHIC BLAU

Art.-Nr.	Beschreibung	Für Halterungen Art-Nr	VE
GW 16 202 MH	2 Einsätze	GW16802, GW16803	6
GW 16 203 MH	3 Einsätze	GW16803	6
GW 16 204 MH	4 Einsätze	GW16804	6
GW 16 206 MH	6 Einsätze	GW16806	6

MERKMALE: Oberfläche glänzend.



GW 16 203 MR

LUX - GLAMOUR ROT

Art.-Nr.	Beschreibung	Für Halterungen Art-Nr	VE
GW 16 202 MR	2 Einsätze	GW16802, GW16803	6
GW 16 203 MR	3 Einsätze	GW16803	6
GW 16 204 MR	4 Einsätze	GW16804	6
GW 16 206 MR	6 Einsätze	GW16806	6

MERKMALE: Oberfläche glänzend.



GW 16 203 MS

LUX - ALUMINIUM GEBÜRSTET

Art.-Nr.	Beschreibung	Für Halterungen Art-Nr	VE
GW 16 202 MS	2 Einsätze	GW16802, GW16803	6
GW 16 203 MS	3 Einsätze	GW16803	6
GW 16 204 MS	4 Einsätze	GW16804	6
GW 16 206 MS	6 Einsätze	GW16806	6

MERKMALE: Satiniert.



GW 16 203 MP

LUX - BRONZE PERLGLANZ

Art.-Nr.	Beschreibung	Für Halterungen Art-Nr	VE
GW 16 202 MP	2 Einsätze	GW16802, GW16803	6
GW 16 203 MP	3 Einsätze	GW16803	6
GW 16 204 MP	4 Einsätze	GW16804	6
GW 16 206 MP	6 Einsätze	GW16806	6

MERKMALE: Oberfläche glänzend.



GW 16 203 ML

LUX - NICKELSCHWARZ

Art.-Nr.	Beschreibung	Für Halterungen Art-Nr	VE
GW 16 202 ML	2 Einsätze	GW16802, GW16803	6
GW 16 203 ML	3 Einsätze	GW16803	6
GW 16 204 ML	4 Einsätze	GW16804	6
GW 16 206 ML	6 Einsätze	GW16806	6

MERKMALE: Satiniert.



GW 16 203 MD

LUX - OBERFLÄCHE OXIDIERT

Art.-Nr.	Beschreibung	Für Halterungen Art-Nr	VE
GW 16 202 MD	2 Einsätze	GW16802, GW16803	6
GW 16 203 MD	3 Einsätze	GW16803	6
GW 16 204 MD	4 Einsätze	GW16804	6
GW 16 206 MD	6 Einsätze	GW16806	6

MERKMALE: Satiniert.

EDELSTAHL



GW 16 203 MI

LUX - EDELSTAHL GEBÜRSTET

Art.-Nr.	Beschreibung	Für Halterungen Art-Nr	VE
GW 16 202 MI	2 Einsätze	GW16802, GW16803	1
GW 16 203 MI	3 Einsätze	GW16803	1
GW 16 204 MI	4 Einsätze	GW16804	1
GW 16 206 MI	6 Einsätze	GW16806	1

MERKMALE: Satiniert.

LEDER



GW 16 203 PN

LUX - SCHWARZ

Art.-Nr.	Beschreibung	Für Halterungen Art-Nr	VE
GW 16 202 PN	2 Einsätze	GW16802, GW16803	1
GW 16 203 PN	3 Einsätze	GW16803	1
GW 16 204 PN	4 Einsätze	GW16804	1
GW 16 206 PN	6 Einsätze	GW16806	1



GW 16 203 PB

LUX - WEISS

Art.-Nr.	Beschreibung	Für Halterungen Art-Nr	VE
GW 16 202 PB	2 Einsätze	GW16802, GW16803	1
GW 16 203 PB	3 Einsätze	GW16803	1
GW 16 204 PB	4 Einsätze	GW16804	1
GW 16 206 PB	6 Einsätze	GW16806	1



GW 16 203 PR

LUX - RUBINROT

Art.-Nr.	Beschreibung	Für Halterungen Art-Nr	VE
GW 16 202 PR	2 Einsätze	GW16802, GW16803	1
GW 16 203 PR	3 Einsätze	GW16803	1
GW 16 204 PR	4 Einsätze	GW16804	1
GW 16 206 PR	6 Einsätze	GW16806	1

GLAS



GW 16 203 CG

LUX - EIS

Art.-Nr.	Beschreibung	Für Halterungen Art-Nr	VE
GW 16 202 CG	2 Einsätze	GW16802, GW16803	1
GW 16 203 CG	3 Einsätze	GW16803	1
GW 16 204 CG	4 Einsätze	GW16804	1
GW 16 206 CG	6 Einsätze	GW16806	1

MERKMALE: Opak Effekt.
HINWEISE: Glas ist ein Naturwerkstoff. Farbabweichungen in den Glasrahmen sind möglich und sind ein Zeichen für die Echtheit des verwendeten Materials.



GW 16 203 CA

LUX - AQUAMARIN

Art.-Nr.	Beschreibung	Für Halterungen Art-Nr	VE
GW 16 202 CA	2 Einsätze	GW16802, GW16803	1
GW 16 203 CA	3 Einsätze	GW16803	1
GW 16 204 CA	4 Einsätze	GW16804	1
GW 16 206 CA	6 Einsätze	GW16806	1

MERKMALE: Opak Effekt.
HINWEISE: Glas ist ein Naturwerkstoff. Farbabweichungen in den Glasrahmen sind möglich und sind ein Zeichen für die Echtheit des verwendeten Materials.



GW 16 203 CO

LUX - OCKER

Art.-Nr.	Beschreibung	Für Halterungen Art-Nr	VE
GW 16 202 CO	2 Einsätze	GW16802, GW16803	1
GW 16 203 CO	3 Einsätze	GW16803	1
GW 16 204 CO	4 Einsätze	GW16804	1
GW 16 206 CO	6 Einsätze	GW16806	1

MERKMALE: Opak Effekt.
HINWEISE: Glas ist ein Naturwerkstoff. Farbabweichungen in den Glasrahmen sind möglich und sind ein Zeichen für die Echtheit des verwendeten Materials.

ABDECKRAHMEN ART

TECHNOPOLYMER



GW 16 303 TB

ART - MILCHWEISS

Art.-Nr.	Beschreibung	Für Halterungen Art-Nr	VE
GW 16 302 TB	2 Einsätze	GW16802, GW16803	6
GW 16 303 TB	3 Einsätze	GW16803	12
GW 16 304 TB	4 Einsätze	GW16804	6

MERKMALE: Oberfläche glänzend.



GW 16 303 TN

ART - TONERSCHWARZ

Art.-Nr.	Beschreibung	Für Halterungen Art-Nr	VE
GW 16 302 TN	2 Einsätze	GW16802, GW16803	6
GW 16 303 TN	3 Einsätze	GW16803	12
GW 16 304 TN	4 Einsätze	GW16804	6

MERKMALE: Oberfläche glänzend.

LACKIERTES TECHNOPOLYMER



GW 16 303 VT

ART - TITAN

Art.-Nr.	Beschreibung	Für Halterungen Art-Nr	VE
GW 16 302 VT	2 Einsätze	GW16802, GW16803	6
GW 16 303 VT	3 Einsätze	GW16803	12
GW 16 304 VT	4 Einsätze	GW16804	6

MERKMALE: Oberfläche glänzend.



GW 16 303 VA

ART - SCHIEFER

Art.-Nr.	Beschreibung	Für Halterungen Art-Nr	VE
GW 16 302 VA	2 Einsätze	GW16802, GW16803	6
GW 16 303 VA	3 Einsätze	GW16803	6
GW 16 304 VA	4 Einsätze	GW16804	6

MERKMALE: Oberfläche glänzend.

Schalterprogramm - Chorus

METALLIC-TECHNOPOLYMER

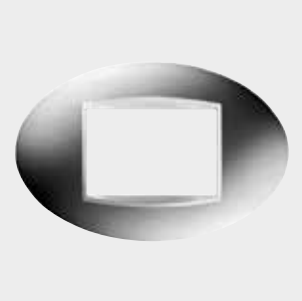

GW 16 303 MC

ART - CHROM

Art.-Nr.	Beschreibung	Für Halterungen Art-Nr	VE
GW 16 302 MC	2 Einsätze	GW16802, GW16803	6
GW 16 303 MC	3 Einsätze	GW16803	6
GW 16 304 MC	4 Einsätze	GW16804	6

MERKMALE: Oberfläche glänzend.



GW 16 303 MO

ART - GOLD

Art.-Nr.	Beschreibung	Für Halterungen Art-Nr	VE
GW 16 302 MO	2 Einsätze	GW16802, GW16803	6
GW 16 303 MO	3 Einsätze	GW16803	6
GW 16 304 MO	4 Einsätze	GW16804	6

MERKMALE: Oberfläche glänzend.

LEDER



GW 16 303 PR

ART - RUBINROT

Art.-Nr.	Beschreibung	Für Halterungen Art-Nr	VE
GW 16 302 PR	2 Einsätze	GW16802, GW16803	1
GW 16 303 PR	3 Einsätze	GW16803	1
GW 16 304 PR	4 Einsätze	GW16804	1

ABDECKRAHMEN ICE

GLAS

GW 16 903 CB

ICE - WEISS

Art.-Nr.	Beschreibung	Für Halterungen Art-Nr	VE
GW 16 903 CB	3 Einsätze	GW16803	1
GW 16 904 CB	4 Einsätze	GW16804	1

MERKMALE: Oberfläche glänzend.



GW 16 903 CN

ICE - SCHWARZ

Art.-Nr.	Beschreibung	Für Halterungen Art-Nr	VE
GW 16 903 CN	3 Einsätze	GW16803	1
GW 16 904 CN	4 Einsätze	GW16804	1

MERKMALE: Oberfläche glänzend.



GW 16 903 CT

ICE - TITAN

Art.-Nr.	Beschreibung	Für Halterungen Art-Nr	VE
GW 16 903 CT	3 Einsätze	GW16803	1
GW 16 904 CT	4 Einsätze	GW16804	1

MERKMALE: Oberfläche glänzend.

ABDECKRAHMEN ICE TOUCH

GLAS



GW 16 953 CB

ICE TOUCH - WEISS

Art.-Nr.	Beschreibung	Für Halterungen Art-Nr	VE
GW 16 951 CB	1 Symbol	GW16803	1
GW 16 952 CB	2 Symbole	GW16803	1
GW 16 953 CB	3 Symbole	GW16803	1

MERKMALE: Abdeckrahmen aus Glas und glänzender Oberfläche. Der Einsatz der Abdeckrahmen mit 1, 2 oder 3 Symbolen ist in Kombination mit jeweils 1, 2 oder 3 Touch-Modulen (Schaltermodul GW10907, Dimmermodul GW10908 oder Repeatermodul GW10909) vorgesehen.



GW 16 953 CN

ICE TOUCH - SCHWARZ

Art.-Nr.	Beschreibung	Für Halterungen Art-Nr	VE
GW 16 951 CN	1 Symbol	GW16803	1
GW 16 952 CN	2 Symbole	GW16803	1
GW 16 953 CN	3 Symbole	GW16803	1

MERKMALE: Abdeckrahmen aus Glas und glänzender Oberfläche. Der Einsatz der Abdeckrahmen mit 1, 2 oder 3 Symbolen ist in Kombination mit jeweils 1, 2 oder 3 Touch-Modulen (Schaltermodul GW10907, Dimmermodul GW10908 oder Repeatermodul GW10909) vorgesehen.



GW 16 953 CT

ICE TOUCH - TITAN

Art.-Nr.	Beschreibung	Für Halterungen Art-Nr	VE
GW 16 951 CT	1 Symbol	GW16803	1
GW 16 952 CT	2 Symbole	GW16803	1
GW 16 953 CT	3 Symbole	GW16803	1

MERKMALE: Abdeckrahmen aus Glas und glänzender Oberfläche. Der Einsatz der Abdeckrahmen mit 1, 2 oder 3 Symbolen ist in Kombination mit jeweils 1, 2 oder 3 Touch-Modulen (Schaltermodul GW10907, Dimmermodul GW10908 oder Repeatermodul GW10909) vorgesehen.

ABDECKRAHMEN ICE TOUCH KNX

GLAS



GW 16 946 CB

ICE TOUCH KNX - WEISS

Art.-Nr.	Beschreibung	Für Halterungen Art-Nr	VE
GW 16 946 CB	6 Touchbereiche	GW16803	1

MERKMALE: Abdeckungen aus Glas mit glänzender Oberfläche für die Verwendung mit den KNX Touch Modul GWA9421 oder dem KNX Easy Touch Modul GWA9471. Die Abdeckrahmen haben 6 kapazitive Touch-Bereiche.
HINWEISE: Die dargestellten Symbole sind nur beispielhaft: Die Symbole können gegen die mitgelieferten Symbole ausgetauscht werden. Die Abdeckung ist immer gleich, unabhängig von den verwendeten Kanälen (von 1 bis 6).



GW 16 946 CN

ICE TOUCH KNX - SCHWARZ

Art.-Nr.	Beschreibung	Für Halterungen Art-Nr	VE
GW 16 946 CN	6 Touchbereiche	GW16803	1

MERKMALE: Abdeckungen aus Glas mit glänzender Oberfläche für die Verwendung mit den KNX Touch Modul GWA9421 oder dem KNX Easy Touch Modul GWA9471. Die Abdeckrahmen haben 6 kapazitive Touch-Bereiche.
HINWEISE: Die dargestellten Symbole sind nur beispielhaft: Die Symbole können gegen die mitgelieferten Symbole ausgetauscht werden. Die Abdeckung ist immer gleich, unabhängig von den verwendeten Kanälen (von 1 bis 6).



GW 16 946 CT

ICE TOUCH KNX - TITAN

Art.-Nr.	Beschreibung	Für Halterungen Art-Nr	VE
GW 16 946 CT	6 Touchbereiche	GW16803	1

MERKMALE: Abdeckungen aus Glas mit glänzender Oberfläche für die Verwendung mit den KNX Touch Modul GWA9421 oder dem KNX Easy Touch Modul GWA9471. Die Abdeckrahmen haben 6 kapazitive Touch-Bereiche.
HINWEISE: Die dargestellten Symbole sind nur beispielhaft: Die Symbole können gegen die mitgelieferten Symbole ausgetauscht werden. Die Abdeckung ist immer gleich, unabhängig von den verwendeten Kanälen (von 1 bis 6).



GW 16 966 CB

ICE TOUCH KNX - WEISS

Art.-Nr.	Beschreibung	Für Halterungen Art-Nr	VE
GW 16 962 CB	2 Symbole	GW16803	1
GW 16 964 CB	4 Symbole	GW16803	1
GW 16 966 CB	6 Symbole	GW16803	1

MERKMALE: Abdeckungen aus Glas mit glänzender Oberfläche für die Verwendung mit den KNX Touch Modul GW10746 oder dem KNX Easy Touch Modul GW10741.



GW 16 966 CN

ICE TOUCH KNX - SCHWARZ

Art.-Nr.	Beschreibung	Für Halterungen Art-Nr	VE
GW 16 962 CN	2 Symbole	GW16803	1
GW 16 964 CN	4 Symbole	GW16803	1
GW 16 966 CN	6 Symbole	GW16803	1

MERKMALE: Abdeckungen aus Glas mit glänzender Oberfläche für die Verwendung mit den KNX Touch Modul GW10746 oder dem KNX Easy Touch Modul GW10741.



GW 16 966 CT

ICE TOUCH KNX - TITAN

Art.-Nr.	Beschreibung	Für Halterungen Art-Nr	VE
GW 16 962 CT	2 Symbole	GW16803	1
GW 16 964 CT	4 Symbole	GW16803	1
GW 16 966 CT	6 Symbole	GW16803	1

MERKMALE: Abdeckungen aus Glas mit glänzender Oberfläche für die Verwendung mit den KNX Touch Modul GW10746 oder dem KNX Easy Touch Modul GW10741.

SPEZIELLE ABDECKRAHMEN, GEHÄUSE UND HALTERUNGEN

WASSERDICHTE ABDECKRAHMEN



GW 16 703 TB

WASSERDICHTE ABDECKRAHMEN - ITALIENISCHER STANDARD - IP55

Art.-Nr.	Beschreibung	Farbe	Mit Halterung	VE
GW 16 703 TB	3 Einsätze	Weiss	GW16803	1/24
GW 16 704 TB	4 Einsätze	Weiss	GW16804	1/24
GW 16 703 TN	3 Einsätze	Schwarz	GW16803	1/12
GW 16 704 TN	4 Einsätze	Schwarz	GW16804	1/12
GW 16 703 VT	3 Einsätze	Titan	GW16803	1/12
GW 16 704 VT	4 Einsätze	Titan	GW16804	1/12

MERKMALE: Mit integrierter Halterung. Ergonomische, UV-beständige Membran mit Kerben. Schnappverschluss. Einfaches Öffnen durch breite Entriegelungstaste.
ANWENDUNGEN: Geeignet für die Montage auf rechteckigen Unterputzdosen.
HINWEISE: IP55 bei geschlossenem Deckel und bei Montage auf glatten, wasserfesten und fugenlosen Untergrund (Fliesen, Marmor).



GW 16 702 TB

WASSERDICHTE ABDECKRAHMEN - INTERNATIONALER STANDARD - IP55

Art.-Nr.	Beschreibung	Farbe	Mit Halterung	VE
GW 16 702 TB	2 Einsätze	Weiss	GW16822	1/24
GW 16 702 TN	2 Einsätze	Schwarz	GW16822	1/12
GW 16 702 VT	2 Einsätze	Titan	GW16822	1/12

MERKMALE: Mit integrierter Halterung. Ergonomische, UV-beständige Membran mit Kerben. Schnappverschluss. Einfaches Öffnen durch breite Entriegelungstaste.
ANWENDUNGEN: Geeignet für die Montage auf runde/quadratische Unterputzdosen.
HINWEISE: IP55 bei geschlossenem Deckel und bei Montage auf glatten, wasserfesten und fugenlosen Untergrund (Fliesen, Marmor).

ABDECKRAHMEN FÜR PROFILE



GW 16 711 TB

SELBSTTRAGENDE ABDECKRAHMEN FÜR PROFILE UND PLATTEN

HF
EN 60754-2

Art.-Nr.	Beschreibung	Farbe Rahmen	Merkmale	VE
GW 16 711 TB	1 Einsatz	Weiss	Halogenfrei	1/48
GW 16 712 TB	2 Einsätze	Weiss	Halogenfrei	1/24
GW 16 711 TN	1 Einsatz	Schwarz	Halogenfrei	1/24
GW 16 712 TN	2 Einsätze	Schwarz	Halogenfrei	1/24
GW 16 711 VT	1 Einsatz	Titan	Halogenfrei	1/12
GW 16 712 VT	2 Einsätze	Titan	Halogenfrei	1/12

MERKMALE: Komplett mit Isolierstoffgehäuse und Halterungen. Durchmesser Kabeleinführung max. 10mm.
HINWEISE: Das Isoliergehäuse verfügt über eine reißfeste Zugentlastung und eine Halterung für Wellrohre.

BLINDABDECKUNGEN



GW 16 723 TB

BLINDABDECKUNGEN

Art.-Nr.	Beschreibung	Farbe	Für Halterungen Art-Nr	Merkmale	VE
GW 16 723 TB	3 Einsätze	Weiss	GW16802, GW16803	Halogenfrei	1/24
GW 16 724 TB	4 Einsätze	Weiss	GW16804	Halogenfrei	1/24
GW 16 723 TN	3 Einsätze	Schwarz	GW16802, GW16803	Halogenfrei	1/12
GW 16 724 TN	4 Einsätze	Schwarz	GW16804	Halogenfrei	1/12

MERKMALE: Ohne Halterungen für die Montage auf rechteckigen Unterputzdosen.

FREISTEHENDE TISCH- UND WANDKONSOLEN



GW 16 854

FREISTEHENDE TISCH- UND WANDKONSOLEN

Art.-Nr.	Beschreibung	Farbe	Für Halterungen	Außenabmessungen BxHxT (mm)	VE
GW 16 854	4 Einsätze	Weiss	GW16804	140x90x69	1/30
GW 16 856	6 Einsätze	Weiss	GW16806	181x90x69	1/15
GW 16 864	4 Einsätze	Schwarz	GW16804	140x90x69	1/30
GW 16 866	6 Einsätze	Schwarz	GW16806	181x90x69	1/15

MERKMALE: Ohne Halterung und Rahmen. Es können alle Abdeckrahmen der Baureihe ONE verwendet werden.
Durchmesser Kabeleinführung max. 10mm.
HINWEISE: Mit Kabeleinführungsmembran und Zugentlastung. Für Wandmontage Senkkopfschrauben mit max. Ø 3,5mm verwenden.

DOSEN UND GEHÄUSE

AUFPUTZDOSEN



GW 16 743

AUFPUTZDOSEN FÜR ABDECKRAHMEN ONE

Art.-Nr.	Beschreibung	Für Halterungen	Außenabmessungen BxHxT (mm)	Merkmale	VE
Farbe: Weiss					
GW 16 743	3 Einsätze	GW16803	118x90x46	Halogenfrei	3/60
GW 16 744	4 Einsätze	GW16804	140x90x46	Halogenfrei	1/30
Farbe: Schwarz					
GW 16 773	3 Einsätze	GW16803	118x90x46	Halogenfrei	3/30
GW 16 774	4 Einsätze	GW16804	140x90x46	Halogenfrei	1/30

MERKMALE: Ohne Halterung und Rahmen. Es können alle Abdeckrahmen der Baureihe ONE verwendet werden. Geeignet für MINI-Kanäle HxB (mm): 15x8, 15x10, 22x10, 30x15.
HINWEISE: Vorgerüstet für die Befestigung der Erdungsklemme GW26407.



GW 16 752

AUFPUTZDOSEN FÜR ABDECKRAHMEN ONE INTERNATIONAL

Art.-Nr.	Beschreibung	Typ	Für Halterungen	Außenabmessungen BxHxT (mm)	Merkmale	VE
Farbe: Weiss						
GW 16 752	2 Einsätze		GW16822	90x90x46	Halogenfrei	1/30
GW 16 753	2+2 Einsätze	Horizontal	GW16822	161x90x46	Halogenfrei	1/15
GW 16 754	2+2 Einsätze	Vertikal	GW16822	90x161x46	Halogenfrei	1/15
Farbe: Schwarz						
GW 16 782	2 Einsätze		GW16822	90x90x46	Halogenfrei	1/30
GW 16 783	2+2 Einsätze	Horizontal	GW16822	161x90x46	Halogenfrei	1/15
GW 16 784	2+2 Einsätze	Vertikal	GW16822	90x161x46	Halogenfrei	1/15

MERKMALE: Ohne Halterung und Rahmen. Es können alle Abdeckrahmen der Baureihe ONE verwendet werden.
Geeignet für MINI-Kanäle HxB (mm): 15x15, 20x20, 22x10, 30x10, 30x15, 35x15, 45x15.
GW16754 und GW16784 vorgesehen für Abdeckrahmen ONE mit Achsenabstand 71mm.
GW16752 und GW16782 mit 2 Befestigungsschrauben. GW16753, GW16783, GW16754 und GW16784 mit 6 Befestigungsschrauben.
HINWEISE: Vorgerüstet für die Befestigung der Erdungsklemme GW26407.

GEHÄUSE FÜR DEN AUSSENBEREICH



GW 16 503

LEERGEHÄUSE - IP40

Art.-Nr.	Beschreibung	Farbe	Außenabmessungen BxHxT (mm)	VE
GW 16 502	2 Einsätze	Grau ähnlich RAL 7035	66x82x56	5/80
GW 16 503	3 Einsätze	Grau ähnlich RAL 7035	99x82x56	3/60
GW 16 504	4 Einsätze	Grau ähnlich RAL 7035	132x82x56	1/40

MERKMALE: Vorgerüstet für die Befestigung der Erdungsklemme GW26407.
HINWEISE: Nicht geeignet für den Einbau von Geräten mit 1/2 Modulgröße.



GW 16 513

STAUB- UND WASSERGESCHÜTZTE LEERGEHÄUSE - IP55

Art.-Nr.	Beschreibung	Farbe	Außenabmessungen BxHxT (mm)	VE
GW 16 512	2 Einsätze	Grau ähnlich RAL 7035	66x82x69	5/60
GW 16 513	3 Einsätze	Grau ähnlich RAL 7035	99x82x69	2/40
GW 16 514	4 Einsätze	Grau ähnlich RAL 7035	132x82x69	1/30

MERKMALE: Vorgerüstet für die Befestigung der Erdungsklemme GW26407. Ergonomische, UV-beständige Membran mit Kerben, Schnappverschluss.
HINWEISE: Nicht geeignet für den Einbau von Geräten mit 1/2 Modulgröße.

ZUBEHÖR



GW 26 407

ERDUNGSKLEMME AUS MESSING FÜR DURCHGEHENDEN ERDUNGSLEITER

Art.-Nr.	Querschnitt (mm²)	Befestigung	VE
GW 26 407	4	Druckbefestigung	200/1600



GW 24 224

SELBSTSCHNEIDENDE SPEZIALSCHRAUBEN ZUR GERÄTEBEFESTIGUNG

Art.-Nr.	Abmessungen (mm)	Geeignet für	VE
GW 24 224	TC 3,5x17	Holz. Kunststoff, Aluminium	500/7000
GW 24 225	TC 3,5x30	Tief sitzende Dosen	300/4200
GW 24 229	TC 3,5x50	Tief sitzende Dosen	300/4200

HALTERUNGEN



GW 16 822

HALTERUNG

Art.-Nr.	Beschreibung	Befestigung	Merkmale	VE
GW 16 821	2 Einsätze	Mit Krallen	Halogenfrei	12/120
GW 16 822	2 Einsätze	Mit Schrauben (nicht mitgel.)	Halogenfrei	20/120
GW 16 823	2 Einsätze	Mit langen Krallen	Halogenfrei	12/120
GW 16 831	2 Einsätze	Mit Schrauben (M6/32x23 mitgel.)	Halogenfrei	10/160

MERKMALE: GW16821 und GW16823 mit Befestigungskrallen für die Montage auf runden und quadratischen Dosen.
GW16831 für Dosen mit Achsenabstand 60,3 mm und Abmessungen 70x70mm (Britischer Standard).
Bei der Verwendung der Abdeckcremen ONE oder LUX International, 57mm vertikal 2+2M, die Halterungen GW16822 vertikal verbinden und vorher die Flügel an der Stoßstelle abbrechen.



GW 16 824

HALTERUNGEN FRANZÖSISCHER STANDARD

Art.-Nr.	Beschreibung	Befestigung	Merkmale	VE
GW 16 824	4 Einsätze	Mit Schrauben (nicht mitgel.) horiz. Achsenabst. 57mm	Halogenfrei	12/60
GW 16 825	6 Einsätze	Mit Schrauben (nicht mitgel.) horiz. Achsenabst. 2x57mm	Halogenfrei	12/48

MERKMALE: Halterungen für die Montage auf rechteckigen Dosen nach französischem Standard.
HINWEISE: GW16824 geeignet für CHORUS Rahmen mit 4 Einsätzen. GW16825 geeignet für CHORUS Rahmen mit 6 Einsätzen.



GW 16 871

SCHUTZHAUBE FÜR CHORUS INTERNATIONAL

Art.-Nr.	Beschreibung	Geeignet für Halterungen	Farbe	VE
GW 16 871	2 Einsätze	GW16821, GW16822, GW16823, GW16831	Transparent	60/480

MERKMALE: Schutz während Putz- und Malerarbeiten.
HINWEISE: Einrastbefestigung zur schnelleren Montage und Demontage.

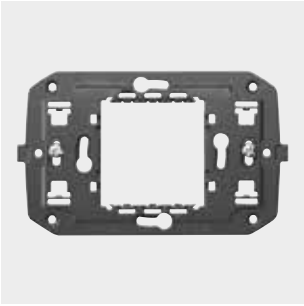

GW 16 802

HALTERUNG

Art.-Nr.	Beschreibung	Befestigung	Merkmale	VE
GW 16 802	2 Einsätze	2 Schrauben (enthalten)	Halogenfrei	12/120
GW 16 803	3 Einsätze	2 Schrauben (enthalten)	Halogenfrei	12/240
GW 16 804	4 Einsätze	2 Schrauben (enthalten)	Halogenfrei	12/120
GW 16 806	6 Einsätze	4 Schrauben (enthalten)	Halogenfrei	12/72
GW 16 808	4+4 Einsätze	4 Schrauben (enthalten)	Halogenfrei	12/48
GW 16 812	6+6 Einsätze	4 Schrauben (enthalten)	Halogenfrei	12/48

MERKMALE: GW16802 geeignet für die Befestigung auf rechteckigen Dosen 3M (Achsenabstand 83,5mm) oder auf runden/quadratischen Dosen (Achsenabstand 60mm) mit Befestigungsdomen. Für Abdeckrahmen mit 2 Einsätzen italienischer Standard.
HINWEISE: GW16808 und GW16812 geeignet für die Chorus-Abdeckrahmen (ONE in Milchweiß oder Titan).



GW 16 873

SCHUTZHAUBE FÜR CHORUS

Art.-Nr.	Beschreibung	Geeignet für Halterungen	Farbe	VE
GW 16 873	3 Einsätze	GW16802, GW16803	Transparent	120/480
GW 16 874	4 Einsätze	GW16804	Transparent	60/240
GW 16 876	6 Einsätze	GW16806	Transparent	60/240

MERKMALE: Schutz während Putz- und Malerarbeiten.
HINWEISE: Einrastbefestigung zur schnelleren Montage und Demontage.



GW 16 841

HALTERUNG ZUR MONTAGE VON CHORUS-GERÄTEN AUF DIN EN 50022-SCHIENE

Art.-Nr.	Beschreibung	Anz. TE EN 50022	VE
GW 16 841	1 Einsatz	1,5	5/300
GW 16 842	2 Einsätze	3	5/150
GW 16 843	3 Einsätze	4	5/50

MERKMALE: Rastsystem für manuelles Entnehmen von Geräten der Baureihe Chorus ohne Werkzeuge.
HINWEISE: Vorsicht bei der Verwendung von besonders tiefen Geräten (Wechselschalter, Elektronik Schalter für erschwerte Einsatzbedingungen, Bewegungsmelder, IR-Empfänger, Relais, Steckdosen deutscher Standard mit Klemmenschrauben vorne, Steckklemmen, Steckdosen britischer Standard, verriegelbare Steckdosen, Rasiersteckdosen, USB-Spannungsversorgungen, USB- und HDMI-Adapter, Leitungsschutzschalter, Fehlerstrom-Schutzschalter, Anti-Blackout-Lampen, Klingeln und Summer, Thermostate und Chronothermostat, Timer, Wasser- und Gasmelder, Elektronik-Jalousietaster, KNX UP-Chronothermostate, usw.) der Abstand zur DIN-Schiene könnte zu gering sein und damit der korrekte Anschluss nicht möglich.

Optionen für die Personalisierung



Mit ***Chorus Tailor Made*** sind der Fantasie keine Grenzen gesetzt. Jetzt können ***personalisierte*** Rahmen hergestellt werden, um alle Bedürfnisse und Wünsche zu erfüllen.

CHORUS Tailor Made
LUX Rahmen mit Camouflage-Druck aus satiniertem Aluminium

TAILOR-MADE FARBEN UND OBERFLÄCHEN

Gewiss bietet nun die Möglichkeit, die Rahmen zu personalisieren und aus einer breiten Palette von Farben, Materialien, Oberflächen und Drucken auszuwählen. Der elegante, raffinierte Stil von Chorus bietet endlose Kombinationen: Ein perfektes Mosaik aus Technologie, Eleganz und Leistung für jeden Geschmack und jede Anforderung.

TAILOR-MADE FARBEN UND OBERFLÄCHEN

Neben den verfügbaren Farben, bietet Gewiss eine breite Auswahl an Farben und Oberflächen an, um das Erscheinungsbild des Systems dank seiner "Tailor-Made" Lösungen an jeden Raum anzupassen. Bei einfachen Farben muss der Kunde lediglich die RAL-Farbe wählen. Für komplexere Muster sind weitere Details erforderlich.



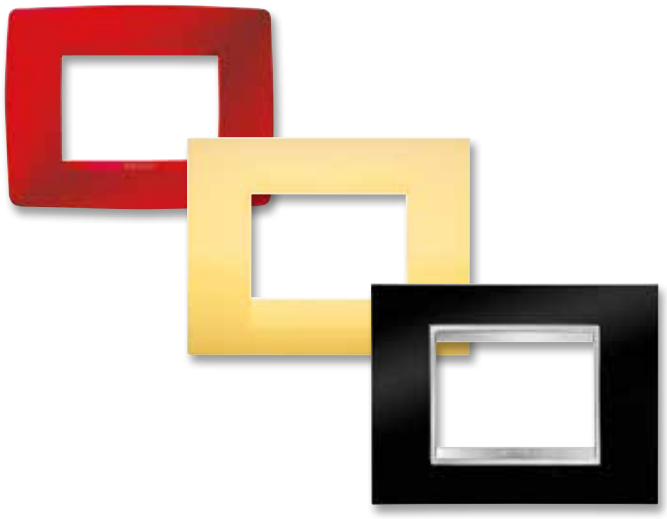



CHORUS Tailor Made
LUX Reptilienhaut
Chromrahmen

INNENRAHMEN (LUX und ART)

Für alle Rahmen mit einem internen Chromrahmen (Lux und Art) können die Farbe und das Finish personalisiert werden. Dies bedeutet eine große Flexibilität für die Erstellung von Kombinationen.

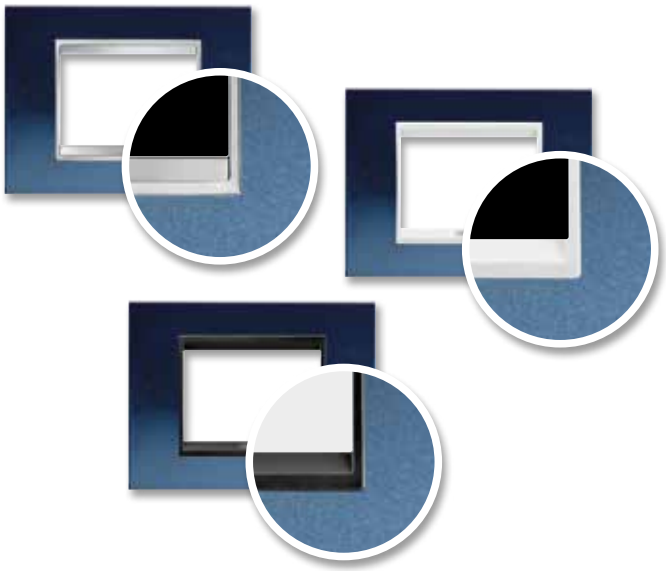

TAMPONDRUCK

Dank der Tampondrucktechnik können Gewiss-RAhmen mit Worten, Marken und Logos jeglicher Art personalisiert werden. Dieses Verfahren garantiert die perfekte Wiedergabe von nicht verblassenden Aufdrucken der aufgebrachten Elemente. Darüber hinaus gibt es austauschbare Tasten und / oder Pad-Print-Blind-Module mit Symbolen und Wörtern, um sicherzustellen, dass die Funktionen leicht erkannt werden können.

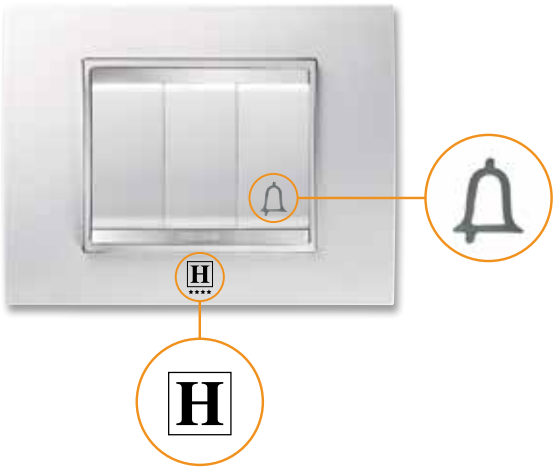

Informationen zu Anpassungsmöglichkeiten, Mindestmengen und Preisen erhalten Sie bei der Gewiss-Verkaufsorganisation.

SCHALTEN UND STEUERN - WEISS

Ausschalter

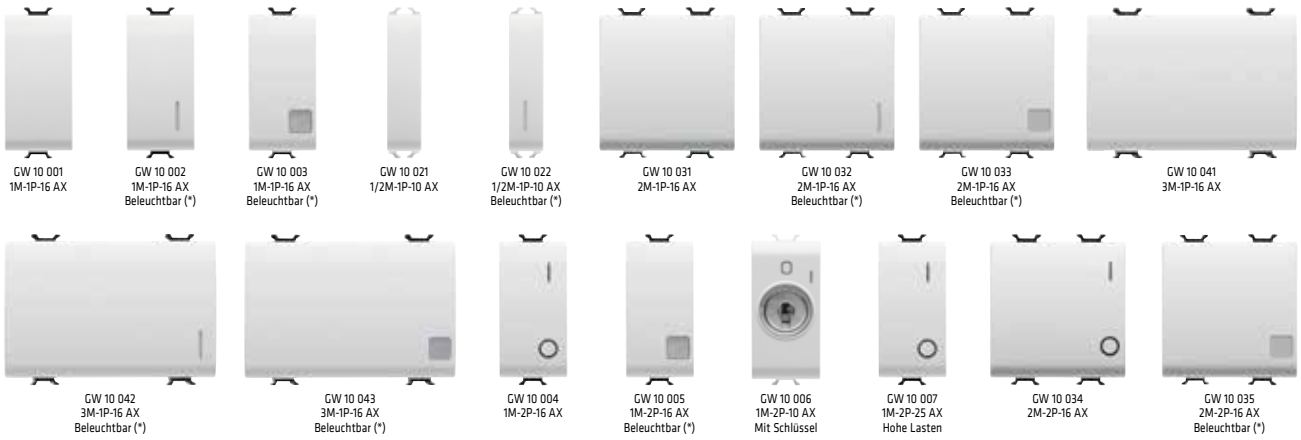

GW 10 001 1M-1P-16 AX
GW 10 002 1M-1P-16 AX Beleuchtbar (*)
GW 10 003 1M-1P-16 AX Beleuchtbar (*)
GW 10 021 1/2M-1P-10 AX
GW 10 022 1/2M-1P-10 AX Beleuchtbar (*)
GW 10 031 2M-1P-16 AX
GW 10 032 2M-1P-16 AX Beleuchtbar (*)
GW 10 033 2M-1P-16 AX Beleuchtbar (*)
GW 10 041 3M-1P-16 AX
GW 10 042 3M-1P-16 AX Beleuchtbar (*)
GW 10 043 3M-1P-16 AX Beleuchtbar (*)
GW 10 004 1M-2P-16 AX
GW 10 005 1M-2P-16 AX Beleuchtbar (*)
GW 10 006 1M-2P-10 AX Mit Schlüssel
GW 10 007 1M-2P-25 AX Hohe Lasten
GW 10 034 2M-2P-16 AX
GW 10 035 2M-2P-16 AX Beleuchtbar (*)

Wechselschalter

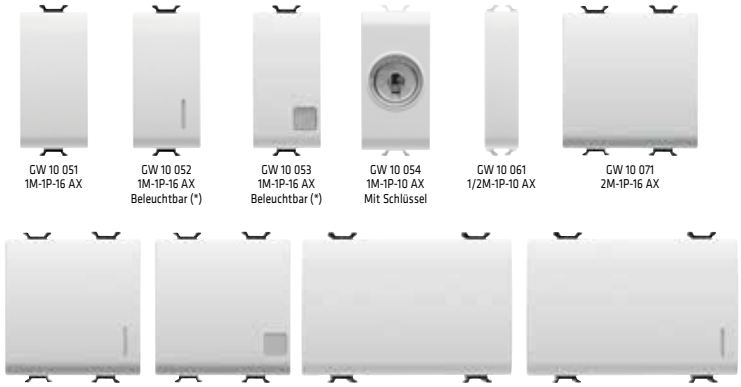

GW 10 051 1M-1P-16 AX
GW 10 052 1M-1P-16 AX Beleuchtbar (*)
GW 10 053 1M-1P-16 AX Beleuchtbar (*)
GW 10 054 1M-1P-10 AX Mit Schlüssel
GW 10 061 1/2M-1P-10 AX
GW 10 071 2M-1P-16 AX
GW 10 072 2M-1P-16 AX Beleuchtbar (*)
GW 10 073 2M-1P-16 AX Beleuchtbar (*)
GW 10 081 3M-1P-16 AX
GW 10 082 3M-1P-16 AX Beleuchtbar (*)
GW 10 083 3M-1P-16 AX Beleuchtbar (*)

Jalousieschalter

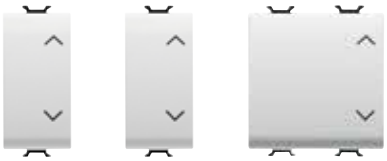

GW 10 121 1M-1P-10 AX Positionen 1-0-2
GW 10 122 1M-2P-10 AX Positionen 1-0-2
GW 10 123 2M-1P-10 AX Positionen 1-0-2

Kreuzschalter

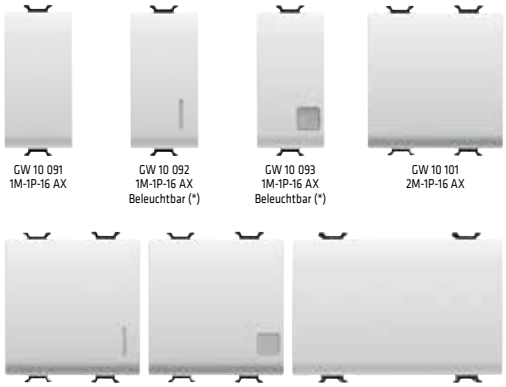

GW 10 091 1M-1P-16 AX
GW 10 092 1M-1P-16 AX Beleuchtbar (*)
GW 10 093 1M-1P-16 AX Beleuchtbar (*)
GW 10 101 2M-1P-16 AX
GW 10 102 2M-1P-16 AX Beleuchtbar (*)
GW 10 103 2M-1P-16 AX Beleuchtbar (*)
GW 10 111 3M-1P-16 AX
GW 10 112 3M-1P-16 AX Beleuchtbar (*)
GW 10 113 3M-1P-16 AX Beleuchtbar (*)

Taster

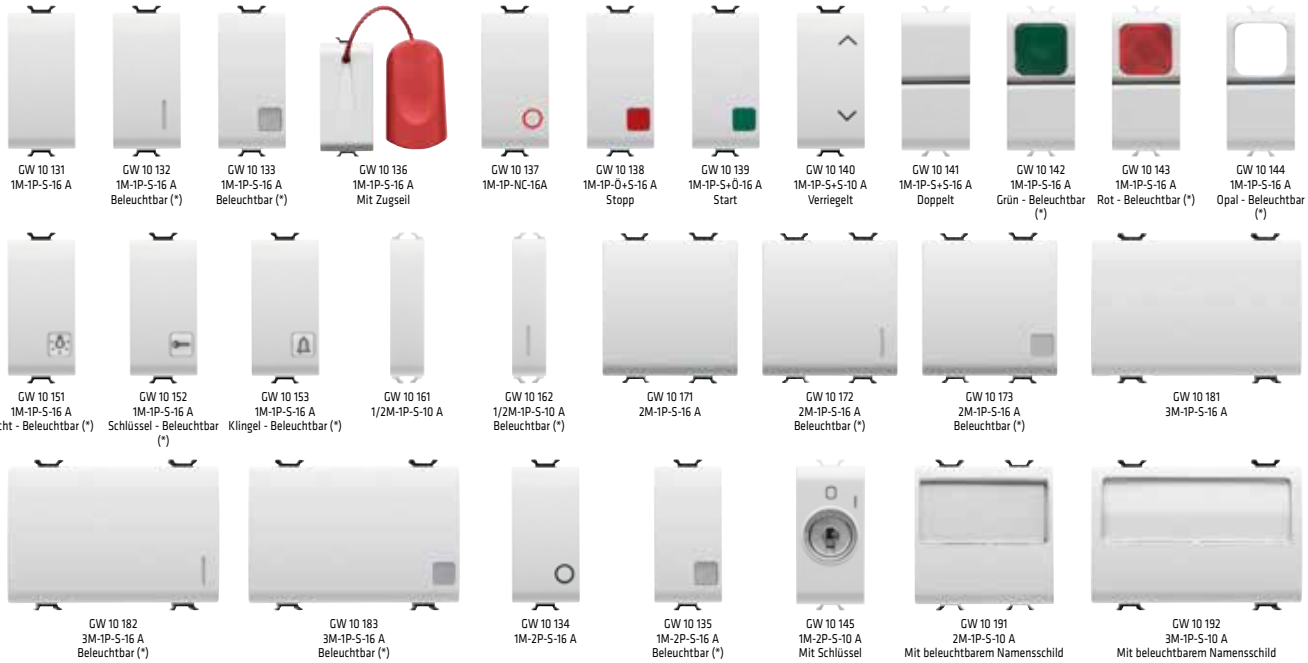

GW 10 131 1M-1P-S-16 A
GW 10 132 1M-1P-S-16 A Beleuchtbar (*)
GW 10 133 1M-1P-S-16 A Beleuchtbar (*)
GW 10 136 1M-1P-S-16 A Mit Zugseil
GW 10 137 1M-1P-NC-16A
GW 10 138 1M-1P-Ö+S-16 A Stopp
GW 10 139 1M-1P-S+Ö-16 A Start
GW 10 140 1M-1P-S+S-10 A Verriegelt
GW 10 141 1M-1P-S+S-16 A Doppelt
GW 10 142 1M-1P-S-16 A Grün - Beleuchtbar (*)
GW 10 143 1M-1P-S-16 A Rot - Beleuchtbar (*)
GW 10 144 1M-1P-S-16 A Opal - Beleuchtbar (*)
GW 10 151 1M-1P-S-16 A Licht - Beleuchtbar (*)
GW 10 152 1M-1P-S-16 A Schlüssel - Beleuchtbar (*)
GW 10 153 1M-1P-S-16 A Klingel - Beleuchtbar (*)
GW 10 161 1/2M-1P-S-10 A
GW 10 162 1/2M-1P-S-10 A Beleuchtbar (*)
GW 10 171 2M-1P-S-16 A
GW 10 172 2M-1P-S-16 A Beleuchtbar (*)
GW 10 173 2M-1P-S-16 A Beleuchtbar (*)
GW 10 181 3M-1P-S-16 A
GW 10 182 3M-1P-S-16 A Beleuchtbar (*)
GW 10 183 3M-1P-S-16 A Beleuchtbar (*)
GW 10 134 1M-2P-S-16 A
GW 10 135 1M-2P-S-16 A Beleuchtbar (*)
GW 10 145 1M-2P-S-10 A Mit Schlüssel
GW 10 191 2M-1P-S-10 A Mit beleuchtbarem Namensschild
GW 10 192 3M-1P-S-10 A Mit beleuchtbarem Namensschild

(*) Lieferung ohne LED Kolbenlampe

SCHALTEN UND STEUERN - WEISS

Ausschalter Steckklemmen



GW 10 031 F
2M-1P-16 AX

GW 10 032 F
2M-1P-16 AX
Beleuchtbar (*)

GW 10 033 F
2M-1P-16 AX
Beleuchtbar (*)

GW 10 034 F
2M-2P-16 AX

GW 10 035 F
2M-2P-16 AX
Beleuchtbar (*)

Wechselschalter Steckklemmen



GW 10 071 F
2M-1P-16 AX

GW 10 072 F
2M-1P-16 AX
Beleuchtbar (*)

GW 10 073 F
2M-1P-16 AX
Beleuchtbar (*)

Kreuzschalter Steckklemmen



GW 10 101 F
2M-1P-16 AX

GW 10 102 F
2M-1P-16 AX
Beleuchtbar (*)

GW 10 103 F
2M-1P-16 AX
Beleuchtbar (*)

Taster Steckklemmen



GW 10 171 F
2M-1P-S-16 A

GW 10 172 F
2M-1P-S-16 A
Beleuchtbar (*)

GW 10 173 F
2M-1P-S-16 A
Beleuchtbar (*)

Kombinationsgeräte



GW 10 078 F
Wechselschalter 1P-16 AX+
Wechselschalter 1P-16 AX

GW 10 159 F
Wechselschalter 1P-16 AX+
Taster 1P-S-16 A

GW 10 160 F
Taster 1P-S-16 A+
Taster 1P-S-16 A

Beleuchtbare Linsen mit Symbol



GW 10 501
Neutral

GW 10 502
Licht

GW 10 503
Treppenlicht

GW 10 504
Tischleuchte

GW 10 505
Klingel

GW 10 506
Ventilator

GW 10 507
Schlüssel

GW 10 508
Alarm

GW 10 509
AN



GW 10 510
AUS

GW 10 511
Krankenschwester

GW 10 512
Bedienung

GW 10 513
Dimmer heller

GW 10 514
Dimmer dunkler

GW 10 515
Pfeil AUF

GW 10 516
Pfeil AB

GW 10 517
Pfeil AUF-AB

GW 10 518
Pfeil RECHTS-LINKS



GW 10 531
Eins

GW 10 532
Zwei

GW 10 533
Drei

GW 10 534
Vier

GW 10 535
Fünf

GW 10 536
Sechs

GW 10 537
Sieben

GW 10 538
Acht

GW 10 539
Neun

GW 10 540
Null

Austauschbare Tasten



GW 10 541
Standard

GW 10 542
Mit Beschriftungsfeld

GW 10 543
Schlüssel

GW 10 544
Klingel

GW 10 545
Vertikaler Pfeil

GW 10 546
Horizontaler Pfeil

Austauschbare Linsen



GW 10 547
Rot

GW 10 548
Grün

GW 10 549
Opal

GW 10 550
Bernstein

Blindmodule

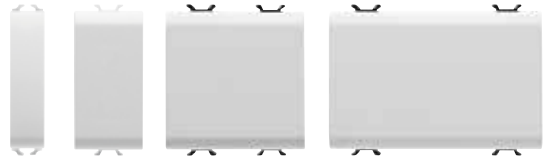

GW 10 197
1/2M

GW 10 195
1M

GW 10 198
2M

GW 10 199
3M

Kabelausgang



GW 10 196
1M

GW 10 194
2M

Infrarot



GW 10 591
Bewegungsmelder
1M-1S-3 A

GW 10 592
Bewegungsmelder
2M-1S-16 A

GW 10 597
1-Kanal-Empfänger
1M-230 V ac-50/60 Hz



GW 12 596
6-Kanal
Tragbare Fernbedienung

Relais



GW 10 721
Stromstoss
1M-1P-10 AX-250 V ac

GW 10 723
Schritt, 4 Sequenzen
1M-2P-10 AX-250 V ac

GW 10 724
Relais
1M-1P-10 A-250 V ac-1S/Ö

GW 10 726
Ruf
1M-1P-S/Ö-12 V ac/dc

(*) Lieferung ohne LED Kolbenlampe

Schalterprogramm - Chorus

ENERGIEVERSORGUNG - WEISS

Italienisch


GW 10 201
2P+E-10 A-250 V ac


GW 10 203
2P+E-16 A-250 V ac
Bivalent


GW 10 213
2P+E-16 A-250 V ac
Bivalent


GW 10 223
2P+E-16 A-250 V ac
Bivalent

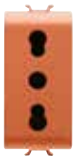
GW 10 233
2P+E-16 A-250 V ac
Bivalent


GW 10 208
2x2P+E-16 A-250 V ac
Bivalent


GW 10 209
3x2P+E-16 A-250 V ac
Bivalent

Italienisch/Deutsch


GW 10 204
2P+E-16 A-250 V ac
Bivalent


GW 10 205
2P+E-16 A-250 V ac


GW 10 214
2P+T-16 A-250 V ac
Bivalent - Beleuchtbar (*)


GW 10 224
2P+T-16 A-250 V ac
Bivalent - Beleuchtbar (*)


GW 10 234
2P+T-16 A-250 V ac
Bivalent - Beleuchtbar (*)

Schweiz


GW 10 346
2P+E-10 A-250 V ac
Typ 13

Deutsch


GW 10 241
2P+E-16 A-250 V ac


GW 10 242
2P+E-16 A-250 V ac
mit Klappdeckel - IP40


GW 10 251
2P+E-16 A-250 V ac


GW 10 341
2P+E-16 A-250 V ac
Klemmenschrauben vorne


GW 10 351
2P+E-16 A-250 V ac
Klemmenschrauben vorne


GW 10 241 F
2P+E-16 A-250 V ac
Steckklemmen


GW 10 251 F
2P+E-16 A-250 V ac
Steckklemmen

Französisch


GW 10 246
2P-16 A-250 V ac


GW 10 247
2P+E-16 A-250 V ac


GW 10 248
2P+E-16 A-250 V ac
Klemmenschrauben vorne


GW 10 258
2P+E-16 A-250 V ac
Klemmenschrauben vorne


GW 10 247 F
2P+E-16 A-250 V ac
Steckklemmen


GW 10 257 F
2P+E-16 A-250 V ac
Steckklemmen


GW 10 260
Zubehör für besondere
Stromkreise

Israelisch


GW 10 281
2P+E-16 A-250 V ac
Beleuchtbar (*)


GW 10 291
2P+E-16 A-250 V ac
Beleuchtbar (*)


GW 10 282
2P-10 A-250 V ac

USA


GW 10 286
2P+E-15 A-250/125 V ac

Euroamerikanisch


GW 10 287
2P-15 A-250/125 V ac


GW 10 288
2P+E-15 A-250/125 V ac

Multistandard


GW 10 310
2P+E - 13 A/250 V ac
- 15 A/127 V ac

Britisch


GW 10 296
2P+E-13 A-250 V ac


GW 10 297
2P+E-15 A-250 V ac

Argentinisch


GW 10 301
2P+E-10 A-250 V ac

Australisch


GW 10 306
2P+E-10 A-250 V ac


GW 10 307
2P+E-15 A-250 V ac

Indisch/Südafrikanisch


GW 10 298
2P+E-16 A-250 V ac

GW 10 299
2P+E-16 A-250 V ac

Chinesisch

GW 10 391
2P+PE-10 A-250 V ac

GW 10 392
2P+PE-16 A-250 V ac

Verriegelbare Steckdosen

GW 10 311
2P+E-16 A-230 V ac

GW 10 312
2P+E-16 A-230 V ac

GW 10 321
2P+E-16 A-230 V ac

GW 10 322
2P+E-16 A-230 V ac

Rasierersteckdose

GW 10 331
230 V ac-50/60 Hz

(*) Lieferung ohne LED Kolbenlampe

KOMMUNIKATION - WEISS

TV IEC-Stecker



GW 10 361 0db
GW 10 362 5 dB
GW 10 363 10db
GW 10 364 14 dB

TV-SAT F-Buchse



GW 10 371 0db
GW 10 372 5 dB
GW 10 373 10db
GW 10 374 14 dB

Zubehör TV und TV-SAT



GW 20 277 Anschlusswiderstand 75 Ohm

TV-FM-SAT



GW 10 381 TV-FM 0dB
GW 10 382 TV-FM-SAT 0dB
GW 10 383 TV-SAT 0dB

TV-SAT



GW 10 367 IEC Stecker 0dB
GW 10 377 F-Buchse 0dB

Abdeckungen für Antennendosen



GW 10 386 Für TV-FM Dosen
GW 10 387 Für TV-FM-SAT Dosen

Telefondosen



GW 10 401 RJ11
GW 10 402 RJ11 IN/OUT
GW 10 403 RJ11 doppelt
GW 10 405 Französisch 8 Kontakte
GW 10 406 Britisch 6 Kontakte
GW 10 410 RJ11 doppelt mit ADSL-filter
GW 10 409 RJ11

Adapter für Glasfaser



GW 10 425 ST
GW 10 426 SC

Datendosen



GW 10 421 RJ45 Cat. 5e UTP
GW 10 422 RJ45 Cat. 5e FTP
GW 10 423 RJ45 Cat. 6 UTP
GW 10 424 RJ45 Cat. 6 FTP
Zentralplatten
GW 10 438 Zentralscheibe SYSTIMAX Commscope
GW 10 431 Zentralscheibe AMP/Keystone Jack

Datendosen für konventionelle Netzwerke



GW 10 441 SUB-D 9 Kontakte
GW 10 442 SUB-D 15 Kontakte
GW 10 443 SUB-D 25 Kontakte

Datendosen



GW 10 434 RJ45 Cat. 5e UTP
GW 10 436 RJ45 Cat. 5e FTP
GW 10 435 RJ45 Cat. 6 UTP
GW 10 437 RJ45 Cat. 6 FTP
GW 10 433 Zentralscheibe AMP/ Keystone Jack

Steckdosen SELV



GW 10 451 2P-6 A-24 V
GW 10 452 2P-6 A-24 V Polarisiert

Steckdosen für Audio- und Video



GW 10 453 Doppelt RCA
GW 10 454 Lautsprecher
GW 10 446 Kupplung F-Buchse
GW 10 458 Lautsprecher Anschlussdose

USB und HDMI Adapter und Steckdosen



GW 10 459 USB Steckdose
GW 38 056 HDMI Verbinder
GW 38 057 USB Verbinder

USB Ladegerät



GW 10 450 USB-Ladegerät doppelt

SCHUTZGERÄTE - WEISS

Leitungsschutzschalter



GW 10 461 1P-6 A-3 kA C-Charakteristik
GW 10 462 1P-10 A-3 kA C-Charakteristik
GW 10 463 1P-16 A-3 kA C-Charakteristik
GW 10 466 1P+N-6 A-3 kA C-Charakteristik
GW 10 467 1P+N-10 A-3 kA C-Charakteristik
GW 10 468 1P+N-16 A-3 kA C-Charakteristik

Schutzgeräte

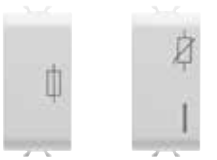

GW 10 491 Sicherungssockel In MAX=16A
GW 10 492 Überspannungsableiter

Fehlerstrom-Leitungsschutzschalter



GW 10 482 1P+N-6 A-3 kA-10 mA C-Charakteristik-Typ A
GW 10 485 1P+N-10 A-3 kA-10 mA C-Charakteristik-Typ A
GW 10 488 1P+N-16 A-3 kA-10 mA C-Charakteristik-Typ A
GW 10 483 1P+N-6 A-3 kA-30 mA C-Charakteristik-Typ A
GW 10 486 1P+N-10 A-3 kA-30 mA C-Charakteristik-Typ A
GW 10 489 1P+N-16 A-3 kA-30 mA C-Charakteristik-Typ A

Schalterprogramm - Chorus

SIGNALGERÄTE - WEISS

Anti-Blackout-Leuchten



GW 10 661
230 V ac-50/60 Hz
Herausnehmbar



GW 10 662
230 V ac-50/60 Hz

Notleuchten

GW 10 663
230 V ac-50/60 Hz



GW 10 666
230 V ac-50/60 Hz

Klingeln



GW 10 601
12 V ac-50 Hz



GW 10 602
230 V ac-50 Hz



GW 10 611
12V ac/dc
Drei unabhängige Eingänge



GW 10 612
230 V ac-50 Hz
Drei unabhängige Eingänge

Summer



GW 10 606
12 V ac-50 Hz



GW 10 607
230 V ac-50 Hz

Kontrollleuchten



GW 10 641
1/2M - Opal
Beleuchtbar (*)



GW 10 642
1/2M - Grün
Beleuchtbar (*)



GW 10 643
1/2M - Rot
Beleuchtbar (*)



GW 10 644
1/2M - Bernstein
Beleuchtbar (*)



GW 10 621
1M - Opal
Beleuchtbar (*)



GW 10 622
1M - Grün
Beleuchtbar (*)



GW 10 623
1M - Rot
Beleuchtbar (*)



GW 10 624
1M - Bernstein
Beleuchtbar (*)

Doppelte Kontrollleuchten



GW 10 628
1M - Opal
Beleuchtbar (*)



GW 10 629
1M - Rot/Grün
Beleuchtbar (*)

Hervorstehende Kontrollleuchten



GW 10 631
2M-12 V ac/dc-230 V ac-50/60 Hz
Opal



GW 10 632
2M-12 V ac/dc-230 V ac-50/60 Hz
Grün



GW 10 633
2M-12 V ac/dc-230 V ac-50/60 Hz
Rot



GW 10 634
2M-12 V ac/dc-230 V ac-50/60 Hz
Bernstein

Treppenstufenleuchten



GW 10 651
2M
Opal



GW 10 656
4M
Opal

ENERGIE, KLIMA, KOMFORT UND TECHNISCHE ALARME - WEISS

Chronothermostate



GW 10 703
230 V ac-50/60 Hz



GW 10 701
Weiss
Wandmontage



GW 14 701
Titan
Wandmontage

Thermostate



GW 16 972 CB
ICE Thermostat WLAN
12-24 V ac/dc



GW 10 720
Spannungsversorgung
100/240 V ac-50/60 Hz-12 V dc



GW 10 705
230 V ac-50/60 Hz

Uhr/Wecker/Thermometer



GW 10 708
230 V ac-50/60 Hz

Elektronische Zeitschaltuhr



GW 10 581
230 V ac-50/60 Hz
Tag-/Wochenprogramm

Zeitschaltuhr



GW 10 583
1M



GW 10 582
2M

Melder



GW 10 711
Flüssiggas
12V ac/dc



GW 10 712
Methangas
12V ac/dc



GW A1 514 ZigBee
Wassermelder



GW A1 521 Aktor 1 Kanal ZigBee
230 V ac-50 Hz

Zubehör

GW 10 720
Spannungsversorgung
100/240 V ac-50/60 Hz-12 V dc

GW 30 522
Magnetventil für GAS
3/4"-230 V ac-12 VA

(*) Lieferung ohne LED Kolbenlampe

DIMMER - WEISS

Dimmer



GW 10 561
Ohmsch 100-500W
230 V ac-50/60 Hz



GW 10 564 ▲
Ohmsch 100-900W
Induktiv 40-300VA
230 V ac-50/60 Hz



GW 10 567
Ohmsch 100-500W
Induktiv 100-500VA
Mit Wechselschalter
230 V ac-50/60 Hz



GW 10 566
Ohmsch 20-160 W
LED 4-160 W
Elektr. Trafos 40-160/4-110 W
Mit Wechselschalter
230 V ac-50 Hz



GW 10 572 A
Ohm./Ind. 40-300 W
LED 5-150 W
230 V ac-50/60 Hz



GW 10 573 A
Ohm./Ind. 40-300 W
LED 5-150 W
230 V ac-50/60 Hz



GW 10 568
Ohmsch 60-500 W
Induktiv 60-500VA
230 V ac-50 Hz



GW 10 574
Für Lüfter
Induktiv 55-80VA
230 V ac-50 Hz

SCHALTEN UND STEUERN - WEISS

TOUCH Tastmodule



GW 10 904
Ausschalter
1M-230 V ac-50 Hz



GW 10 905
Dimmer
1M-230 V ac-50 Hz



GW 10 906
Duplikator
1M-230 V ac-50 Hz

ICE-Touch Tastmodule



GW 10 907
Schaltmodul
1M-230 V ac-50 Hz



GW 10 908
Dimm Modul
1M-230 V ac-50 Hz



GW 10 909
Duplikator Modul
1M-230 V ac-50 Hz

Elektronische Taster



GW 10 915
Universal
1M-1P-S



GW 10 912
1M-S-230 V ac
Positionsanzeige



GW 10 913
Für Tasterschnittstellen
1M-1P-S
Beleuchtet



GW 10 916
Für Tasterschnittstellen
1M-1P-S
Beleuchtet



GW 10 917
Für Tasterschnittstellen
2M-1P-S
Beleuchtet



GW 10 918
Für Tasterschnittstellen
2M-1P-S
Beleuchtet



GW 10 914
Verriegelt
1M-1P-S+S

KOMPONENTEN FÜR HOTELS - WEISS

Kartenschalter



GW 10 039
2M-1P-S-16 AX
Beleuchtbar (*)

Austauschbare Wippen



GW 10 731
DND



GW 10 732
MUR



GW 10 733
DND + MUR

Doppel-Kontrollleuchte



GW 10 736
1M - Opal
DND + MUR
beleuchtbar (*)

ZUBEHÖR

LED Kolbenlampen



GW 10 881
Blau
230 V ac-50/60 Hz



GW 10 882
Weiss
230 V ac-50/60 Hz



GW 10 883
Rot
230 V ac-50/60 Hz



GW 10 884
Grün
230 V ac-50/60 Hz



GW 10 885
Bernstein
230 V ac-50/60 Hz



GW 10 894
Weiss
12/24V ac/dc

Soffittenlampen



GW 20 902
Weiss
12 V-S6x36



GW 20 903
Weiss
24 V-S6x36

Schlüssel



GW 20 901
Für Ausschalter und
Wechselschalter



GW 30 912
Für Taster

HALTERUNGEN

Halterungen für runde/ quadratische Dosen



GW 16 821 Mit Krallen - 2 Einsätze
GW 16 823 Mit langen Krallen - 2 Einsätze



GW 16 822 Mit Schrauben (nicht im Lieferumfang) - 2 Einsätze

Halterungen für runde/ quadratische und rechteckige Dosen

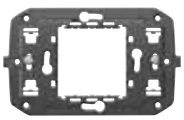

GW 16 802 Mit Schrauben - 2 Einsätze

Halterungen für rechteckige Dosen



GW 16 803 Mit Schrauben - 3 Einsätze

GW 16 804 Mit Schrauben - 4 Einsätze
GW 16 824 Mit Schrauben (für Dosen nach franz. Stand.) - 4 Einsätze

GW 16 806 Mit Schrauben - 6 Einsätze
GW 16 825 Mit Schrauben (für Dosen nach franz. Stand.) - 6 Einsätze

GW 16 808 Mit Schrauben - 4+4 Einsätze

GW 16 812 Mit Schrauben - 6+6 Einsätze

▲ =Artikel ausschließlich für den Export in Länder außerhalb der Europäischen Union und der Bewerberländer für die Freihandelszone bestimmt. Kontaktieren Sie vor dem Import den Kundendienst von Gewiss um die Konformität zu den nationalen Vorschriften prüfen zu lassen.

(*) Lieferung ohne LED Kolbenlampe

SCHALTEN UND STEUERN - WEISS

SCHALTGERÄTE - SCHRAUBKLEMMEN



GW 10 001

AUSSCHALTER 1P - 250V AC

Art.-Nr.	Beschreibung	Taster	VE
Anz. CHORUS Module: 1			
GW 10 001	1P - 16 AX	Neutral	12/96
GW 10 002	1P - 16 AX beleuchtbar	Mit Diffusor	12/24
GW 10 003	1P - 16 AX beleuchtbar	Mit austauschbarer neutraler Linse	12/24
Anz. CHORUS Module: 1/2			
GW 10 021	1P - 10 AX	Neutral	6/24
GW 10 022	1P - 10 AX beleuchtbar	Mit Diffusor	6/24
Anz. CHORUS Module: 2			
GW 10 031	1P - 16 AX	Neutral	6/24
GW 10 032	1P - 16 AX beleuchtbar	Mit Diffusor	6/24
GW 10 033	1P - 16 AX beleuchtbar	Mit austauschbarer neutraler Linse	6/24
Anz. CHORUS Module: 3			
GW 10 041	1P - 16 AX	Neutral	4/12
GW 10 042	1P - 16 AX beleuchtbar	Mit Diffusor	4/12
GW 10 043	1P - 16 AX beleuchtbar	Mit austauschbarer neutraler Linse	4/12

MERKMALE: Die beleuchtbaren Geräte sind für Kolbenlampen mit Anschlussleitung geeignet, Lampe nicht im Lieferumfang enthalten.

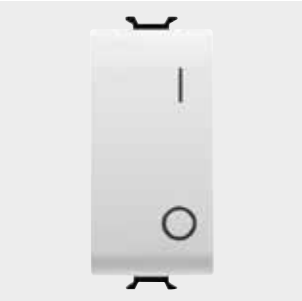

GW 10 004

AUSSCHALTER 2P - 250V AC

Art.-Nr.	Beschreibung	Taster	Symbol	VE
Anz. CHORUS Module: 1				
GW 10 004	2P - 16 AX	Neutral	0/1	12/48
GW 10 005	2P - 16 AX beleuchtbar	Mit austauschbarer neutraler Linse		12/24
GW 10 006	2P - 10AX	Mit Schlüssel	0/1	1/12
Anz. CHORUS Module: 2				
GW 10 034	2P - 16 AX	Neutral	0/1	6/24
GW 10 035	2P - 16 AX beleuchtbar	Mit austauschbarer neutraler Linse		6/24

MERKMALE: Die beleuchtbaren Geräte sind für Kolbenlampen mit Anschlussleitung geeignet, Lampe nicht im Lieferumfang enthalten.
HINWEISE: GW10006 wird mit 2 Schlüsseln geliefert. Schlüssel in beiden Positionen herausnehmbar. Ersatzschlüssel: GW20901.

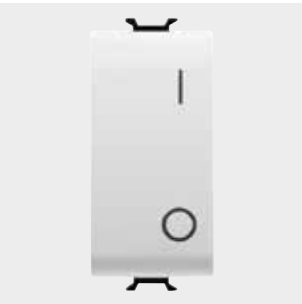

GW 10 007

AUSSCHALTER 2P - 250V AC - FÜR HOHE LASTEN

Art.-Nr.	Beschreibung	Taster	Symbol	VE
Anz. CHORUS Module: 1				
GW 10 007	2P - 25 AX	Neutral	0/1	12/24

ANWENDUNGEN: Geeignet für besonders hohe Lasten (z.B. mehrere Leuchtstofflampen) oder Geräte mit hohem Verbrauch (z.B.: Öfen, Klimaanlagen, Boiler, usw.).



GW 10 051

WECHSELSCHALTER 1P - 250V AC

Art.-Nr.	Beschreibung	Taster	VE
Anz. CHORUS Module: 1			
GW 10 051	1P - 16 AX	Neutral	12/96
GW 10 052	1P - 16 AX beleuchtbar	Mit Diffusor	12/24
GW 10 053	1P - 16 AX beleuchtbar	Mit austauschbarer neutraler Linse	12/24
GW 10 054	1P - 10 AX	Mit Schlüssel	1/12
Anz. CHORUS Module: 1/2			
GW 10 061	1P - 10 AX	Neutral	6/24
Anz. CHORUS Module: 2			
GW 10 071	1P - 16 AX	Neutral	6/24
GW 10 072	1P - 16 AX beleuchtbar	Mit Diffusor	6/24
GW 10 073	1P - 16 AX beleuchtbar	Mit austauschbarer neutraler Linse	6/24
Anz. CHORUS Module: 3			
GW 10 081	1P - 16 AX	Neutral	4/12
GW 10 082	1P - 16 AX beleuchtbar	Mit Diffusor	4/12
GW 10 083	1P - 16 AX beleuchtbar	Mit austauschbarer neutraler Linse	4/12

MERKMALE: Die beleuchtbaren Geräte sind für Kolbenlampen mit Anschlussleitung geeignet, Lampe nicht im Lieferumfang enthalten.
HINWEISE: GW10054 wird mit 2 Schlüsseln geliefert. Schlüssel in beiden Positionen herausnehmbar. Ersatzschlüssel: GW20901.

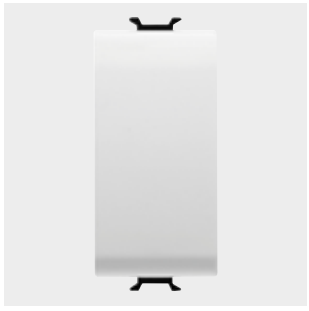

GW 10 091

KREUZSCHALTER 1P - 250V AC

Art.-Nr.	Beschreibung	Taster	VE
Anz. CHORUS Module: 1			
GW 10 091	1P - 16 AX	Neutral	12/48
GW 10 092	1P - 16 AX beleuchtbar	Mit Diffusor	12/24
GW 10 093	1P - 16 AX beleuchtbar	Mit austauschbarer neutraler Linse	12/24
Anz. CHORUS Module: 2			
GW 10 101	1P - 16 AX	Neutral	6/12
GW 10 102	1P - 16 AX beleuchtbar	Mit Diffusor	6/12
GW 10 103	1P - 16 AX beleuchtbar	Mit austauschbarer neutraler Linse	6/12
Anz. CHORUS Module: 3			
GW 10 111	1P - 16 AX	Neutral	4/12
GW 10 112	1P - 16 AX beleuchtbar	Mit Diffusor	4/12
GW 10 113	1P - 16 AX beleuchtbar	Mit austauschbarer neutraler Linse	4/12

MERKMALE: Die beleuchtbaren Geräte sind für Kolbenlampen mit Anschlussleitung geeignet, Lampe nicht im Lieferumfang enthalten.

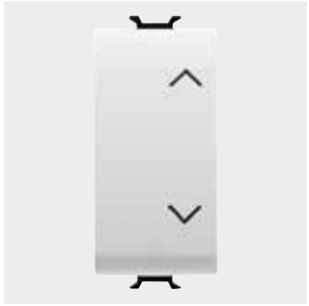

GW 10 121

JALOUSIESCHALTER 1P - 250V AC

Art.-Nr.	Beschreibung	Taster	Symbol	VE
Anz. CHORUS Module: 1				
GW 10 121	1P - 10 AX	Neutral	AUF - AB	12/24
Anz. CHORUS Module: 2				
GW 10 123	1P - 10 AX	Neutral	AUF - AB	6/24

MERKMALE: Drei stabile Positionen. In Mittelstellung (AUS) sind beide Kontakte offen.
ANWENDUNGEN: Steuerung von Verbrauchern die eine Verriegelung erfordern (z.B. Motoren mit Richtungswechsel). Selektive Steuerung von 2 Verbrauchern.

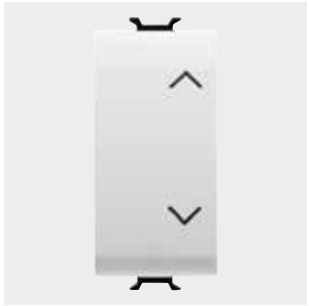

GW 10 122

JALOUSIESCHALTER 1P - 250V AC

Art.-Nr.	Beschreibung	Taster	Symbol	VE
Anz. CHORUS Module: 1				
GW 10 122	2P - 10AX	Neutral	AUF - AB	12/24

MERKMALE: 3 stabile Stellungen. In Mittelstellung (AUS) sind beide Kontakte offen. Mit 6 Anschlussklemmen.
ANWENDUNGEN: Steuerung von Verbrauchern die eine Verriegelung erfordern (z.B. Motoren mit Richtungswechsel). Selektive Steuerung von 2 Verbrauchern.



GW 10 131

TASTER 1P - 250V AC

Art.-Nr.	Beschreibung	Taster	Symbol	VE
Anz. CHORUS Module: 1				
GW 10 131	1P S - 16A	Neutral		12/96
GW 10 132	1P S - 16A beleuchtbar	Mit Diffusor		12/24
GW 10 133	1P S - 16A beleuchtbar	Mit austauschbarer neutraler Linse		12/24
GW 10 136	1P S - 16A	Zugseil		1/12
GW 10 137	1P Ö - 16 A	Neutral	O rot	12/24
GW 10 138	1P Ö+S - 16 A	Stopp	Rot	12/24
GW 10 139	1P S+Ö - 16 A	Start	Grün	12/24
GW 10 140	1P S+S - 10 A	Mit Verriegelung	AUF - AB	12/24
GW 10 141	1P S+S - 16 A	Doppelt		12/24
GW 10 142	1P S - 16A beleuchtbar	Grüne Linse		12/24
GW 10 143	1P S - 16A beleuchtbar	Rote Linse		12/24
GW 10 144	1P S - 16A beleuchtbar	Opale Linse		12/24
GW 10 151	1P S - 16A beleuchtbar	Mit austauschbarer neutraler Linse	Licht	12/24
GW 10 152	1P S - 16A beleuchtbar	Mit austauschbarer neutraler Linse	Schlüssel	12/24
GW 10 153	1P S - 16A beleuchtbar	Mit austauschbarer neutraler Linse	Klingel	12/24
Anz. CHORUS Module: 1/2				
GW 10 161	1P S - 10A	Neutral		6/24
GW 10 162	1P S - 10 A beleuchtbar	Mit Diffusor		6/24
Anz. CHORUS Module: 2				
GW 10 171	1P S - 16A	Neutral		6/24
GW 10 172	1P S - 16A beleuchtbar	Mit Diffusor		6/24
GW 10 173	1P S - 16A beleuchtbar	Mit austauschbarer neutraler Linse		6/24
Anz. CHORUS Module: 3				
GW 10 181	1P S - 16A	Neutral		4/12
GW 10 182	1P S - 16A beleuchtbar	Mit Diffusor		4/12
GW 10 183	1P S - 16A beleuchtbar	Mit austauschbarer neutraler Linse		4/12

MERKMALE: Die beleuchtbaren Geräte sind für Kolbenlampen mit Anschlussleitung geeignet, Lampe nicht im Lieferumfang enthalten.

GW10136 Leitungsschnur aus Isoliermaterial von 140 cm Länge mit einem roten Griff.

GW10140 Taster mit mechanischer Verriegelung. In Mittelstellung (AUS) sind beide Kontakte offen; Geeignet für den Betrieb von Motoren mit Richtungswechsel (z.B. Jalousien, Markisen, etc.).

GW10141: Unabhängige Tasten, die auch gleichzeitig betätigt werden können.

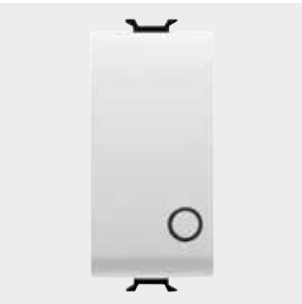

GW 10 134

TASTER 2P - 250V AC

Art.-Nr.	Beschreibung	Taster	Symbol	VE
Anz. CHORUS Module: 1				
GW 10 134	2P S - 16A	Neutral	O	12/24
GW 10 135	2P S - 16A beleuchtbar	Mit austauschbarer neutraler Linse		12/24
GW 10 145	2P S - 10 A	Mit Schlüssel		1/12

MERKMALE: Die beleuchtbaren Geräte sind für Kolbenlampen mit Anschlussleitung geeignet, Lampe nicht im Lieferumfang enthalten.

HINWEISE: GW10145 wird mit 2 Schlüsseln geliefert. Ersatzschlüssel: GW30912.



GW 10 191

TASTER 1P MIT BELEUCHTETEM NAMENSSCHILD - 250V AC

Art.-Nr.	Beschreibung	Lampen spannung	Leuchtmittel	Leistung Lampe	VE
Anz. CHORUS Module: 2					
GW 10 191	1P S - 10A	12-24 V ac/dc	Soffittenlampe S6x36 mm	2 W	6/24
Anz. CHORUS Module: 3					
GW 10 192	1P S - 10A	12-24 V ac/dc	Soffittenlampe S6x36 mm	2 W	4/16

MERKMALE: Lieferung ohne Lampe.

SCHALTGERÄTE - STECKKLEMMEN



GW 10 031 F

AUSSCHALTER 1P - 250V AC

Art.-Nr.	Beschreibung	Taster	VE
Anz. CHORUS Module: 2			
GW 10 031 F	1P - 16 AX	Neutral	6/24
GW 10 032 F	1P - 16 AX beleuchtbar	Mit Diffusor	6/24
GW 10 033 F	1P - 16 AX beleuchtbar	Mit austauschbarer neutraler Linse	6/24

MERKMALE: Die beleuchtbaren Geräte sind für Kolbenlampen mit Anschlussleitung geeignet, Lampe nicht im Lieferumfang enthalten.
HINWEISE: Steckklemmen, werkzeugloser Anschluss.



GW 10 034 F

AUSSCHALTER 2P - 250V AC

Art.-Nr.	Beschreibung	Taster	Symbol	VE
Anz. CHORUS Module: 2				
GW 10 034 F	2P - 16 AX	Neutral	0/1	6/24
GW 10 035 F	2P - 16 AX beleuchtbar	Mit austauschbarer neutraler Linse		6/24

MERKMALE: Die beleuchtbaren Geräte sind für Kolbenlampen mit Anschlussleitung geeignet, Lampe nicht im Lieferumfang enthalten.
HINWEISE: Steckklemmen, werkzeugloser Anschluss.



GW 10 071 F

WECHSELSCHALTER 1P - 250V AC

Art.-Nr.	Beschreibung	Taster	VE
Anz. CHORUS Module: 2			
GW 10 071 F	1P - 16 AX	Neutral	6/24
GW 10 072 F	1P - 16 AX beleuchtbar	Mit Diffusor	6/24
GW 10 073 F	1P - 16 AX beleuchtbar	Mit austauschbarer neutraler Linse	6/24

MERKMALE: Die beleuchtbaren Geräte sind für Kolbenlampen mit Anschlussleitung geeignet, Lampe nicht im Lieferumfang enthalten.
HINWEISE: Steckklemmen, werkzeugloser Anschluss.



GW 10 101 F

KREUZSCHALTER 1P - 250V AC

Art.-Nr.	Beschreibung	Taster	VE
Anz. CHORUS Module: 2			
GW 10 101 F	1P - 16 AX	Neutral	6/12
GW 10 102 F	1P - 16 AX beleuchtbar	Mit Diffusor	6/12
GW 10 103 F	1P - 16 AX beleuchtbar	Mit austauschbarer neutraler Linse	6/12

MERKMALE: Die beleuchtbaren Geräte sind für Kolbenlampen mit Anschlussleitung geeignet, Lampe nicht im Lieferumfang enthalten.
HINWEISE: Steckklemmen, werkzeugloser Anschluss.



GW 10 171 F

TASTER 1P - 250V AC

Art.-Nr.	Beschreibung	Taster	VE
Anz. CHORUS Module: 2			
GW 10 171 F	1P S - 16A	Neutral	6/24
GW 10 172 F	1P S - 16A beleuchtbar	Mit Diffusor	6/24
GW 10 173 F	1P S - 16A beleuchtbar	Mit austauschbarer neutraler Linse	6/24

MERKMALE: Die beleuchtbaren Geräte sind für Kolbenlampen mit Anschlussleitung geeignet, Lampe nicht im Lieferumfang enthalten.
HINWEISE: Steckklemmen, werkzeugloser Anschluss.



GW 10 160 F

KOMBINIERTE SCHALTGERÄTE - 250V AC

Art.-Nr.	Beschreibung	Taster	VE
Anz. CHORUS Module: 2			
GW 10 078 F	Dopp. Wechselschalter 1P-16 AX	Neutral	6/24
GW 10 159 F	Wechselschalter 1P - 16 AX / Drucktaster 1P S - 16A	Neutral	6/24
GW 10 160 F	Doppelter Drucktaster 1P S-16A	Neutral	6/24

HINWEISE: Steckklemmen, werkzeugloser Anschluss.

BELEUCHTBARE LINSEN MIT SYMBOL



BELEUCHTBARE LINSEN MIT SYMBOL FÜR FUNKTIONSANZEIGE

Art.-Nr.	Symbol	VE
Geeignet für: SERVICE ALLGEMEIN		
GW 10 501	Neutral	20/240
GW 10 502	Licht	20/240
GW 10 503	Treppenlicht	20/240
GW 10 504	Tischleuchte	20/240
GW 10 505	Klingel	20/240
GW 10 506	Ventilator	20/240
GW 10 507	Schlüssel	20/240
GW 10 508	Alarm	20/240
GW 10 509	Ein	20/240
GW 10 510	Aus	20/240
GW 10 511	Krankenschwester	20/240
GW 10 512	Bedienung	20/240
GW 10 513	Dimmer heller	20/240
GW 10 514	Dimmer dunkler	20/240
GW 10 515	Pfeil AUF	20/240
GW 10 516	Pfeil AB	20/240
GW 10 517	Pfeil AUF - AB	20/240
GW 10 518	Pfeil RECHTS - LINKS	20/240
Geeignet für: ZIFFERN		
GW 10 531	Eins	20/240
GW 10 532	Zwei	20/240
GW 10 533	Drei	20/240
GW 10 534	Vier	20/240
GW 10 535	Fünf	20/240
GW 10 536	Sechs	20/240
GW 10 537	Sieben	20/240
GW 10 538	Acht	20/240
GW 10 539	Neun	20/240
GW 10 540	Null	20/240

HINWEISE: Für die Verwendung mit den beleuchtbaren Einsätzen anstelle der neutralen Linse.

AUSTAUSCHBARE TASTEN UND LINSEN



AUSTAUSCHBARE TASTEN UND LINSEN

Art.-Nr.	Symbol	VE
Beschreibung: Tasten 22x22 mm		
GW 10 541	Allgemein	4/48
GW 10 542	Mit Beschriftungsfeld	4/48
GW 10 543	Schlüssel	4/48
GW 10 544	Klingel	4/48
GW 10 545	Vertikaler Pfeil	4/48
GW 10 546	Horizontaler Pfeil	4/48
Beschreibung: Linsen		
GW 10 547	Rot	4/48
GW 10 548	Grün	4/48
GW 10 549	Opal	4/48
GW 10 550	Bernstein	4/48

ANWENDUNGEN: Farbige Linsen für die Taster GW10142, GW10143, GW10144.

HINWEISE: Tasten 22x22 mm zum Austausch der mitgelieferten Standardtasten an den Tastern GW10141,GW10142,GW10143,GW10144.

BLINDMODULE UND KABELAUSGÄNGE



GW 10 195

BLINDMODULE

Art.-Nr.	Beschreibung	Anz. CHORUS Module	VE
GW 10 195	1 Einsatz	1	10/200
GW 10 197	1/2 Einsatz	1/2	4/48
GW 10 198	2 Einsätze	2	1/48
GW 10 199	3 Einsätze	3	1/48



GW 10 194

KABELAUSGÄNGE

Art.-Nr.	Beschreibung	Anz. CHORUS Module	VE
GW 10 194	2 Einsätze	2	6/48
GW 10 196	1 Einsatz	1	1/48

HINWEISE: GW10196 mit zugfester Zugentlastung, Leitungen ø min 6mm, ø max 10mm.
GW10194 mit zugfester Zugentlastung, Leitungen ø min 4mm, ø max 10mm. Montagerichtung Kabelausgang nach unten.

BEWEGUNGSMELDER



GW 10 591

IR-BEWEGUNGSMELDER

Art.-Nr.	Versorgungs-spannung	Ausgangs-kontakt	Anz. CHORUS Module	VE
GW 10 591	230V ac - 50/60Hz	1S 3A (AC1) 250V ac	1	1/4
GW 10 592	230V ac - 50/60Hz	1S 16A(AC1)/10A(AC15) 250V ac	2	1/2

MERKMALE: Regelung Auslösedauer 15 Sek. - 10 Min. Regelung Dämmerungsschwelle min. 10 Lux - max. gesperrt.
GW10591 mit feststehender Linse. Geeignet für Halogenlampen/ohmsche Lasten: 700 W, Glühlampen: 450 W, NV-Halogenlampen (12 V) gesteuert über Ringkern- oder elektronische Trafos: 450 W, unkompensierte Leuchtstofflampen: 2x58 W, Motoren: 400 VA. Nicht geeignet für kompensierte Leuchtstofflampen, für Schalten von Entladungslampen und allen nicht aufgeführten Verbrauchern muss ein Relais/Schütz verwendet werden.
GW10592, Sensor mit drehbarer Linse, mit Nebenstelleneingang für Steuerung über Taster (Schließer). Geeignet für: Unkompensierte Leuchtstofflampen 4A. Nicht geeignet für kompensierte Leuchtstofflampen, für diesen Fall Relais/Schütze verwenden.
ANWENDUNGEN: Energieeinsparung: Automatisches Schalten von Beleuchtung in Räumen und Bereichen, wenn sich Personen im Erfassungsbereich befinden.
Komfort und Sicherheit: Automatisches Schalten von Verbrauchern, ohne dass Schalter betätigt werden müssen.
HINWEISE: Gerät nicht hinter wassergeschützte Abdeckungen montieren. Die Membran verhindert die korrekte Funktion des Gerätes..

IR-FERNBEDIENUNG UND IR-EMPFÄNGER



GW 12 596

IR-FERNBEDIENUNG

Art.-Nr.	Batterien Typ	Anz Kanäle	Reichweite	VE
GW 12 596	2 Batterien 1,5V Typ AAA	6	10 m	1/2

ANWENDUNGEN: Über den internen Mikroschalter können 3 Frequenzbänder eingestellt werden und damit bis zu bis zu 18 verschiedene IR-Empfänger geschaltet werden.
HINWEISE: Inklusive Halterung zur Wandbefestigung. Batterien nicht im Lieferumfang.



GW 10 597

1-KANAL-EMPFÄNGER

Art.-Nr.	Versorgungs-spannung	Kanal Wahlschalter	Relais-ausgang	Anz. CHORUS Module	VE
GW 10 597	230V ac 50/60Hz	18 Positionen	1S 5A(AC1) 250V ac	1	1/4

ANWENDUNGEN: Impulsbetrieb für Klingeln, Türöffner usw. (direkter Anschluss oder über Relais GW10724).
Schalten von Verbrauchern (Lampen, Lüfter, usw.) über Stromstossschalter GW10721 oder GW10723.
Steuern Leuchten und Lüftern über Dimmer GW10568, GW10571, GW10574.

RELAIS



GW 10 724

RELAIS - 230V AC 50/60HZ

Art.-Nr.	Typ	Anz. Pole	Ausgangs-kontakt	VE
Anz. CHORUS Module: 1				
GW 10 721	Stromstoß	1P	10 AX 250V ac	1/12
GW 10 723	Schritt, 4 Seq.	2P	10 AX 250V ac	1/12
GW 10 724	Relais	1P	1S/Ö 10A(AC1)/2A(AC15)250V ac	1/12

ANWENDUNGEN: GW10721, GW10723, Schalten von Beleuchtung über Taster an verschiedenen Stellen.
GW10721 Steuerung von Motoren (Absaugvorrichtungen, Lüfter, etc.).
Zusätzliche Schalteinrichtung für spezielle Verbraucher, Fernsignalisierung, für die Trennung von Steuer- und Laststromkreisen.

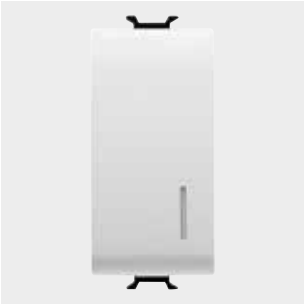

GW 10 726

RUFRELAIS - 12V AC/DC

Art.-Nr.	Versorgungs-spannung	Anz. Pole	Ausgangs-kontakt	Anz. CHORUS Module	VE
GW 10 726	12V ac/dc	1P	1S/Ö 12 V (max. 1A)	1	1/12

MERKMALE: Eingänge für Alarm-Taster (Schließer) (z. B. GW10136) und Alarm-Reset (z. B. GW10145). Grüne Status-LED für die Alarmanzeige.

KOMPONENTEN FÜR HOTELS - WEISS

KARTENSCHALTER



GW 10 039

KARTENSCHALTER

Art.-Nr.	Beschreibung	Badge Karte max. Breite	Anz. CHORUS Module	VE
GW 10 039	1P S - 16 AX beleuchtbar	54 mm	2	1/6

MERKMALE: Für das Gerät können Abdeckrahmen mit 2 Einsätzen verwendet werden; Bei Rahmen mit mehr Einsätzen, wird die Verwendung von 2 1/2-Blindmodulen empfohlen (jeweils rechts und links ein Modul).
ANWENDUNGEN: Aktivierung von Verbrauchern in Hotelzimmern (z.B. Beleuchtung, Klimaanlage, Minibar), wenn der Raum belegt ist (mit eingesteckter Magnetkarte)
HINWEISE: Karten nicht im Lieferumfang enthalten. Geeignet für Kolbenlampen mit Anschlussleitung, nicht im Lieferumfang enthalten.

AUSTAUSCHBARE TASTEN



GW 10 733

AUSTAUSCHBARE TASTEN

Art.-Nr.		Taster	Symbol	Anz. CHORUS Module	VE
GW 10 731	①	Mit Diffusor	DND	1	4/48
GW 10 732	①	Mit Diffusor	MUR	1	4/48
GW 10 733	①	Neutral	DND+MUR	1	4/48

MERKMALE: Mit "Do not disturb" (DND) und "Make up the room" (MUR) Aufdruck. Für die Personalisierung von Chorus Schaltgeräten. GW10731 und GW10732 geeignet für Ausschalter, Wechselschalter, Kreuzschalter und Taster. GW10733 Jalousieschalter und Jalousietaster.

KONTROLLLEUCHTEN



GW 10 736

DOPPELTE KONTROLLLEUCHTEN

Art.-Nr.		Farbe Linse	Symbol	Anz. CHORUS Module	VE
GW 10 736	①	Opal	DND+MUR	1	1/24

MERKMALE: Ohne LED Kontrolllampen.

① Mai 2018 Neues Produkt

ENERGIEVERSORGUNG - WEISS

STECKDOSEN - ITALIENISCHER/DEUTSCHER STANDARD



GW 10 203

STECKDOSEN ITALIENISCHER STANDARD - 250V AC

Art.-Nr.	Beschreibung	Typ Steckdosen	Für Steckstifte	Anzahl Module	VE
GW 10 201	2P+E - 10A	P11	Ø 4 mm	1	12/96
GW 10 203	2P+E - 16 A	P11-P17	Ø 4 / 5 mm	1	12/96

MERKMALE: Mit erhöhtem Berührungsschutz.



GW 10 204

STECKDOSEN ITALIENISCHER/DEUTSCHER STANDARD - 250V AC

Art.-Nr.	Beschreibung	Schutzleiter-anschluss	Typ Steckdosen	Für Steckstifte	Anzahl Module	VE
GW 10 204	2P+E - 16 A	Seitlich und zentral	P40	Ø 4 / 4,8 / 5 mm	2	6/48
GW 10 205	2P+E - 16A	Seitlich und zentral	P30	Ø 4 / 4,8 mm	2	6/48

MERKMALE: Mit erhöhtem Berührungsschutz.



GW 10 208

DOPPELSTECKDOSE ITALIENISCHER STANDARD - 250V AC

Art.-Nr.	Beschreibung	Typ Steckdosen	Für Steckstifte	Anzahl Module	VE
GW 10 208	2x2P+E - 16A	P11-P17	Ø 4 / 5 mm	2	6/24

MERKMALE: Mit erhöhtem Berührungsschutz. Der Anschluss erfolgt über 3 Klemmen, Brücken sind nicht erforderlich.



GW 10 209

DREIFACHSTECKDOSE ITALIENISCHER STANDARD - 250V AC

Art.-Nr.	Beschreibung	Typ Steckdosen	Für Steckstifte	Anzahl Module	VE
GW 10 209	3x2P+E - 16A bivalent	P11-P17	Ø 4 / 5 mm	3	4/12

MERKMALE: Mit erhöhtem Berührungsschutz. Der Anschluss erfolgt über 3 Klemmen, Brücken sind nicht erforderlich.

STECKDOSEN FÜR BESONDERE ANWENDUNGEN - ITALIENISCHER/DEUTSCHER STANDARD



GW 10 213

STECKDOSEN FÜR BESONDERE ANWENDUNGEN ITALIENISCHER STANDARD - 250V AC

Art.-Nr.	Beschreibung	Farbe	Typ Steckdosen	Für Steckstifte	Anzahl Module	VE
GW 10 213	2P+E - 16 A	Rot	P11-P17	Ø 4 / 5 mm	1	12/24
GW 10 223	2P+E - 16 A	Grün	P11-P17	Ø 4 / 5 mm	1	12/24
GW 10 233	2P+E - 16 A	Orange	P11-P17	Ø 4 / 5 mm	1	12/24

MERKMALE: Mit erhöhtem Berührungsschutz.



GW 10 214

STECKDOSEN FÜR BESONDERE ANWENDUNGEN ITALIENISCHER/DEUTSCHER STANDARD - 250V AC

Art.-Nr.	Beschreibung	Farbe	Typ Steckdosen	Für Steckstifte	Anzahl Module	VE
GW 10 214	2P+E - 16 A Bivalente beleuchtbar	Rot	P40	Ø 4 / 4,8 / 5 mm	2	6/12
GW 10 224	2P+E - 16 A Bivalente beleuchtbar	Grün	P40	Ø 4 / 4,8 / 5 mm	2	6/12
GW 10 234	2P+E - 16 A Bivalente beleuchtbar	Orange	P40	Ø 4 / 4,8 / 5 mm	2	6/12

MERKMALE: Mit erhöhtem Berührungsschutz. Schutzleiterkontakt seitlich und zentral. Vorgerüstet für Kolbenlampen mit Anschlussleitung.
ANWENDUNGEN: Spannungsanzeige möglich.

STECKDOSEN - DEUTSCHER STANDARD



GW 10 241

STECKDOSE DEUTSCHER STANDARD - 250V AC

Art.-Nr.	Beschreibung	Für Steckstifte	Anzahl Module	VE
GW 10 241	2P+E - 16A	Ø 4,8 mm	2	6/48

MERKMALE: Mit erhöhtem Berührungsschutz. Frontseitiger Zugang mit Schraubenklemmen, seitlicher Eingang der Leiter.



GW 10 242

STECKDOSEN DEUTSCHER STANDARD MIT KLAPPDECKEL IP40 - 250 V AC

Art.-Nr.	Beschreibung	Für Steckstifte	Anzahl Module	VE
GW 10 242	2P+E - 16A	Ø 4,8 mm	2	6/48

MERKMALE: Mit erhöhtem Berührungsschutz. Mit transparenter, fester, glänzender Abdeckung. Schutzart IP40 bei geschlossenen Deckel.

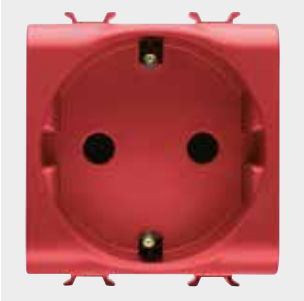

GW 10 251

STECKDOSE FÜR BESONDERE ANWENDUNGEN DEUTSCHER STANDARD - 250V AC

Art.-Nr.	Beschreibung	Farbe	Für Steckstifte	Anzahl Module	VE
GW 10 251	2P+E - 16A	Rot	Ø 4,8 mm	2	6/12

MERKMALE: Mit erhöhtem Berührungsschutz. Frontseitiger Zugang mit Schraubenklemmen, seitlicher Eingang der Leiter.



GW 10 341

STECKDOSE DEUTSCHER STANDARD, KLEMMSCHRAUBEN VORNE - 250V AC

Art.-Nr.	Beschreibung	Für Steckstifte	Anzahl Module	VE
GW 10 341	2P+E - 16A	Ø 4,8 mm	2	6/12

MERKMALE: Mit erhöhtem Berührungsschutz. Zugang zu den Klemmschrauben von vorne, Kabeleinführung seitlich.



GW 10 351

STECKDOSE FÜR BESONDERE ANWENDUNGEN DEUTSCHER STANDARD, KLEMMSCHRAUBEN VORNE - 250V AC

Art.-Nr.	Beschreibung	Farbe	Für Steckstifte	Anzahl Module	VE
GW 10 351	2P+E - 16A	Rot	Ø 4,8 mm	2	6/12

MERKMALE: Mit erhöhtem Berührungsschutz. Zugang zu den Klemmschrauben von vorne, Kabeleinführung seitlich.



GW 10 241 F

STECKDOSE DEUTSCHER STANDARD, MIT STECKKLEMMEN - 250V AC

Art.-Nr.	Beschreibung	Für Steckstifte	Anzahl Module	VE
GW 10 241 F	2P+E - 16A	Ø 4,8 mm	2	6/12

MERKMALE: Mit erhöhtem Berührungsschutz. Steckklemmen, werkzeugloser Anschluss.



GW 10 251 F

STECKDOSE FÜR BESONDERE ANWENDUNGEN DEUTSCHER STANDARD, MIT STECKKLEMMEN - 250V AC

Art.-Nr.	Beschreibung	Farbe	Für Steckstifte	Anzahl Module	VE
GW 10 251 F	2P+E - 16A	Rot	Ø 4,8 mm	2	6/12

MERKMALE: Mit erhöhtem Berührungsschutz. Steckklemmen, werkzeugloser Anschluss.

STECKDOSEN - FRANZÖSISCHER STANDARD



GW 10 246

STECKDOSEN FRANZÖSISCHER STANDARD - 250V AC

Art.-Nr.	Beschreibung	Für Steckstifte	Anzahl Module	VE
GW 10 246	2P - 16A	Ø 4 / 4,8 mm	2	1/24
GW 10 247	2P+E - 16A	Ø 4 / 4,8 mm	2	6/48

MERKMALE: Mit erhöhtem Berührungsschutz.



GW 10 248

STECKDOSE FRANZÖSISCHER STANDARD, KLEMMSCHRAUBEN VORNE - 250V AC

Art.-Nr.	Beschreibung	Für Steckstifte	Anzahl Module	VE
GW 10 248	2P+E - 16A	Ø 4 / 4,8 mm	2	6/12

MERKMALE: Mit erhöhtem Berührungsschutz. Zugang zu den Klemmschrauben von vorne, Kabeleinführung seitlich.



GW 10 258

STECKDOSE FÜR BESONDERE ANWENDUNGEN FRANZÖSISCHER STANDARD, KLEMMSCHRAUBEN VORNE - 250V AC

Art.-Nr.	Beschreibung	Farbe	Für Steckstifte	Anzahl Module	VE
GW 10 258	2P+E - 16A	Rot	Ø 4 / 4,8 mm	2	6/12

MERKMALE: Mit erhöhtem Berührungsschutz. Zugang zu den Klemmschrauben von vorne, Kabeleinführung seitlich.
Geeignet für Stecker mit Verpolungsschutz GW10260



GW 10 247 F

STECKDOSE FRANZÖSISCHER STANDARD, MIT STECKKLEMMEN - 250V AC

Art.-Nr.	Beschreibung	Für Steckstifte	Anzahl Module	VE
GW 10 247 F	2P+E - 16A	Ø 4 / 4,8 mm	2	6/12

MERKMALE: Mit erhöhtem Berührungsschutz. Steckklemmen, werkzeugloser Anschluss.



GW 10 257 F

STECKDOSE FÜR BESONDERE ANWENDUNGEN FRANZÖSISCHER STANDARD, MIT STECKKLEMMEN - 250V AC

Art.-Nr.	Beschreibung	Farbe	Für Steckstifte	Anzahl Module	VE
GW 10 257 F	2P+E - 16A	Rot	Ø 4 / 4,8 mm	2	6/12

MERKMALE: Mit erhöhtem Berührungsschutz. Steckklemmen, werkzeugloser Anschluss.
Geeignet für Stecker mit Verpolungsschutz GW10260.



GW 10 260

ZUBEHÖR FÜR STECKDOSE FÜR BESONDERE ANWENDUNGEN FRANZÖSISCHER STANDARD

Art.-Nr.	Farbe	Für Steckdosen	VE
GW 10 260	Rot	GW10257F - GW10258	10/100

MERKMALE: Zum Aufsetzten auf Stecker nach französischem Standard 2P+E, zum polrichtigen Einstecken des Steckers.

STECKDOSEN - ISRAELISCHER STANDARD



GW 10 281

STECKDOSE ISRAELISCHER STANDARD - 250V AC

Art.-Nr.	Beschreibung	Für Steckstifte	Anzahl Module	VE
GW 10 281	2P+E - 16 A beleuchtbar	Rund Ø 4 / 4,4 mm	2	1/24

MERKMALE: Mit erhöhtem Berührungsschutz. Vorgerüstet für Kolbenlampen mit Anschlussleitung.



GW 10 291

STECKDOSE FÜR BESONDERE ANWENDUNGEN ISRAELISCHER STANDARD - 250V AC

Art.-Nr.	Beschreibung	Farbe	Für Steckstifte	Anzahl Module	VE
GW 10 291	2P+E - 16 A beleuchtbar	Rot	Rund Ø 4 / 4,4 mm	2	1/24

MERKMALE: Mit erhöhtem Berührungsschutz. Vorgerüstet für Kolbenlampen mit Anschlussleitung.



GW 10 282

STECKDOSE ISRAELISCHER STANDARD - 250V AC

Art.-Nr.	Beschreibung	Für Steckstifte	Anzahl Module	VE
GW 10 282	2P - 10 A	Rund Ø 4 mm	1	1/48

MERKMALE: Mit erhöhtem Berührungsschutz.

STECKDOSEN - INTERNATIONALER STANDARD



GW 10 346

STECKDOSE - SCHWEIZER STANDARD - 250V AC

Art.-Nr.		Beschreibung	Für Steckstifte	Anzahl Module	VE
GW 10 346	②	2P+E - 10A -Typ 13	Ø 4 mm	2	6/48

MERKMALE: Mit erhöhtem Berührungsschutz.



GW 10 286

STECKDOSE USA-STANDARD - 250/125V AC

Art.-Nr.	Beschreibung	Für Steckstifte	Anzahl Module	VE
GW 10 286	2P+E - 15A	Flat parallel horizontal	1	12/48



GW 10 288

STECKDOSEN EUROAMERIKANISCHER STANDARD - 250/125V AC

Art.-Nr.	Beschreibung	Für Steckstifte	Anzahl Module	VE
GW 10 287	2P - 15A	Ø 4 mm Flache	1	12/48
GW 10 288	2P+E - 15A	Ø 4 mm Flache	1	12/48

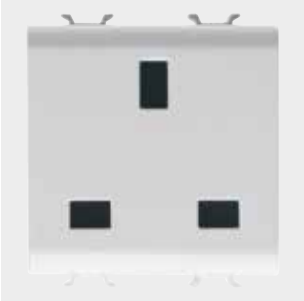

GW 10 296

STECKDOSEN BRITISCHER STANDARD - 250V AC

Art.-Nr.	Beschreibung	Für Steckstifte	Anzahl Module	VE
GW 10 296	2P+E - 13 A	Flach	2	6/48
GW 10 297	2P+E - 15A	Ø 7 mm	2	6/48

MERKMALE: Mit erhöhtem Berührungsschutz.

HINWEISE: Wegen der Größe der Stecker können nicht zwei oder mehr Steckdosen nebeneinander montiert werden.

② Juni 2018 Neues Produkt



GW 10 298

STECKDOSE INDISCHER-SÜDAFRIKANISCHER STANDARD - 250V AC

Art.-Nr.	Beschreibung	Für Steckstifte	Anzahl Module	VE
GW 10 298	2P+E - 16A	Ø 7 mm	2	6/48

MERKMALE: Mit erhöhtem Berührungsschutz.

HINWEISE: Wegen der Größe der Stecker können nicht zwei oder mehr Steckdosen nebeneinander montiert werden.



GW 10 299

STECKDOSE SÜDAFRIKANISCHER STANDARD - 250 V AC

Art.-Nr.	Beschreibung	Für Steckstifte	Anzahl Module	VE
GW 10 299	2P+E - 16A	Rund Ø 4,5 mm	1	12/240

MERKMALE: Mit erhöhtem Berührungsschutz.



GW 10 301

STECKDOSE ARGENTINISCHER STANDARD - 250V AC

Art.-Nr.	Beschreibung	Für Steckstifte	Anzahl Module	VE
GW 10 301	2P+E - 10A	Flach	2	6/48



GW 10 306

STECKDOSEN AUSTRALISCHER STANDARD - 250V AC

Art.-Nr.	Beschreibung	Für Steckstifte	Anzahl Module	VE
GW 10 306	2P+E - 10A	Flach	2	6/48
GW 10 307	2P+E - 15A	Flach	2	6/48

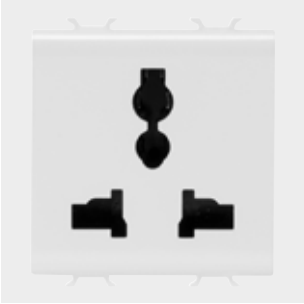

GW 10 310

MULTISTANDARD STECKDOSE - 250/127V AC

Art.-Nr.	Beschreibung	Anzahl Module	VE
GW 10 310	2P+PE - 13A/250 V ac - 15A/127 V ac	2	10/40

MERKMALE: Mit erhöhtem Berührungsschutz.

ANWENDUNGEN: Für folgende Standards: Britisch, indisch, amerikanisch, chinesisch, australisch, italienisch und deutsch.

HINWEISE: Die Multistandard-Steckdosen GW10310, GW12310, GW14310 entsprechen den Sicherheitsvorgaben der internationalen Norm IEC 60884-1. Diese Steckdosen entsprechen nicht zwangsläufig den Normen der jeweiligen Länder. Die Nutzung könnte verboten oder nur für spezielle Anwendungen erlaubt sein.. Die zulässigen Stecker sind im Datenblatt aufgeführt. Für weitere Informationen wenden Sie sich bitte an den technischen Service von GEWISS.



GW 10 392

STECKDOSEN CHINESISCHER STANDARD - 250V AC

Art.-Nr.	Beschreibung	Für Steckstifte	Anzahl Module	VE
GW 10 391	2P+E - 10A	Flach	2	6/48
GW 10 392	2P+E - 16A	Flach	2	6/48

MERKMALE: Mit erhöhtem Berührungsschutz.

VERRIEGELBARE STECKDOSEN



GW 10 311

VERRIEGELBARE STECKDOSEN MIT LEITUNGSSCHUTZSCHALTER - 230V AC

Art.-Nr.	Beschreibung	Typ Steckdosen	Leitungs-schutzschalter	Schalt-vermogen	Anzahl Module	VE
GW 10 311	2P+E - 16A	P17-P11	1P+N 16A	3 kA	2	1/6
GW 10 312	2P+E - 16A	P40	1P+N 16A	3 kA	3	1/4

MERKMALE: Verriegelbare Steckdosen mit Leitungsschutzschalter (C-Charakteristik). Buchsen nur bei eingestecktem Stecker unter Spannung.
ANWENDUNGEN: Geeignet zum Schutz angeschlossener Verbraucher.



GW 10 321

VERRIEGELBARE STECKDOSEN MIT FEHLERSTROM-LEITUNGSSCHUTZSCHALTER - 230V AC

Art.-Nr.	Beschreibung	Typ Steckdosen	Leitungs-schutzschalter	Schalt-vermogen	Idn	Anzahl Module	VE
GW 10 321	2P+E - 16A	P17-P11	1P+N 16A	3 kA	10 mA	3	1/4
GW 10 322	2P+E - 16A	P40	1P+N 16A	3 kA	10 mA	4	1/2

MERKMALE: Verriegelbare Steckdosen mit Leitungsschutzschalter (C-Charakteristik) und Fehlerstrom-Schutzschalter (Typ A). Buchsen nur bei eingestecktem Stecker unter Spannung.
ANWENDUNGEN: Geeignet zum Schutz angeschlossener Verbraucher.

STECKDOSE FÜR ELEKTRORASIERER



GW 10 331

RASIERERSTECKDOSE EUROAMERIKANISCHER STANDARD MIT TRENNTRANSFORMATOR

Art.-Nr.	Versorgungs-spannung	Für Steckstifte	Wählbare Ausgangsspannung	Max. Leistung	Anzahl Module	VE
GW 10 331	230 V ac - 50/60 Hz	Ø 4 / 5 - 6,3x1,5 mm	120-230V ac	20 VA	3	1/2

MERKMALE: Die Steckdose verfügt über einen integrierten Überlastschutz.
Vor Einstecken des Steckers muss die Ausgangsspannung gemäß dem Typenschild des zu betreibenden Verbrauches gewählt werden.
Die gewählte Spannung wird über die LEDs deutlich angezeigt.
HINWEISE: Nicht geeignet für die Montage in Aufputzdosen oder Tischkonsolen.

KOMMUNIKATION - WEISS

TV-SAT STECKDOSEN



GW 10 361

TV-DOSEN (5-2400 MHZ) GESCHIRMT KLASSE A - IEC-STECKER Ø 9,5 MM

Art.-Nr.	Beschreibung	Dämpfungswerte	Anzahl Module	VE
GW 10 361	Direkt	0 dB	1	1/48
GW 10 362	Durchgangsdose	5 dB	1	1/24
GW 10 363	Durchgangsdose	10 dB	1	1/24
GW 10 364	Durchgangsdose	14 dB	1	1/24
GW 20 277	Abschlusswiderstand 75 Ohm			50/200

MERKMALE: GW10361 mit Übertragung von Spannung/Strom und/oder anderen Steuersignalen durch die Buchse (max. 24 V - 500 mA).
Mit GW20277 können Durchgangsdosen zu Enddosen umgebaut werden.
ANWENDUNGEN: Rückkanaltaugliche Antennendosen.
HINWEISE: Die TV-SAT-Dose 5dB GW10362 ist für besondere Anwendungen vorgesehen. Sie kann wie eine gewöhnliche Durchgangsdose verwendet werden, jedoch mit dem Unterschied, dass die Buchse am Endgerät mit einem 75 Ohm Widerstand abgeschlossen werden muss. (TV, Videorekorder, SAT-Empfänger oder 75 Ohm Widerstand)



GW 10 371

TV-SAT-DOSEN (5-2400 MHZ) GESCHIRMT KLASSE A - F-BUCHSE

Art.-Nr.	Beschreibung	Dämpfungswerte	Anzahl Module	VE
GW 10 371	Direkt	0 dB	1	1/48
GW 10 372	Durchgangsdose	5 dB	1	1/24
GW 10 373	Durchgangsdose	10 dB	1	1/24
GW 10 374	Durchgangsdose	14 dB	1	1/24
GW 20 277	Abschlusswiderstand 75 Ohm			50/200

MERKMALE: GW10371 mit Übertragung von Spannung/Strom und/oder anderen Steuersignalen durch die Buchse (max. 24 V - 500 mA).
Mit GW20277 können Durchgangsdosen zu Enddosen umgebaut werden.
ANWENDUNGEN: Rückkanaltaugliche Antennendosen.
HINWEISE: Die TV-SAT-Dose 5dB GW10372 ist für besondere Anwendungen vorgesehen. Sie kann wie eine gewöhnliche Durchgangsdose verwendet werden, jedoch mit dem Unterschied, dass die Buchse am Endgerät mit einem 75 Ohm Widerstand abgeschlossen werden muss (TV, Videorekorder, SAT-Empfänger oder 75 Ohm Widerstand).



GW 10 382

TV-FM-SAT DOSEN

Art.-Nr.	Datendosen	Beschreibung	Dämpfungswerte	Anzahl Module	VE
GW 10 381	TV-FM	Direkt	0 dB	2	1/24
GW 10 382	TV-FM-SAT	Direkt	0 dB	2	1/24
GW 10 383	TV-SAT	Direkt	0 dB	2	1/24

MERKMALE: TV-FM-Dose, koaxial, direkt GW10381";" TV-Stecker, Typ IEC ø 9,5mm";" FM-Buchse, Typ IEC ø 9,5mm.
TV-FM-SAT-Dose, koaxial, direkt GW10382";" TV-Stecker, Typ IEC ø 9,5mm";" FM-Buchse, Typ IEC ø 9,5mm";" SAT-Buchse Typ F.
TV-SAT-Dose, koaxial, direkt GW10383";" TV-Stecker, Typ IEC ø 9,5mm";" SAT-Buchse Typ F.
HINWEISE: Dosen für Einkabelsystem mit Eingang für ein Koaxialkabel Ø 5mm oder 7mm.



GW 10 367

TV-DOSEN (5-2400 MHZ) GESCHIRMT KLASSE A - IEC-STECKER Ø 9,5 MM

Art.-Nr.	Beschreibung	Dämpfungswerte	Anzahl Module	VE
GW 10 367	Direkt	0 dB	2	1/24

MERKMALE: Geeignet für Übertragung von Spannung/Strom und/oder anderen Steuersignalen durch die Buchse (max. 24 V - 500 mA).
ANWENDUNGEN: Rückkanaltaugliche Antennendosen.



GW 10 377

TV-SAT-DOSEN (5-2400 MHZ) GESCHIRMT KLASSE A - F-BUCHSE

Art.-Nr.	Beschreibung	Dämpfungswerte	Anzahl Module	VE
GW 10 377	Direkt	0 dB	2	1/24

MERKMALE: Geeignet für Übertragung von Spannung/Strom und/oder anderen Steuersignalen durch die Buchse (max. 24 V - 500 mA).
ANWENDUNGEN: Rückkanaltaugliche Antennendosen.



GW 10 386

UNIVERSALABDECKUNGEN FÜR TV-FM-SAT DOSEN

Art.-Nr.	Beschreibung	Anzahl Bohrungen	VE
GW 10 386	Für TV-FM Dosen	2	1/24
GW 10 387	Für TV-FM-SAT Dosen	2	1/24

ANWENDUNGEN: Für die Integration handelsüblicher TV-FM-SAT Dosen in das Schalterprogramm Chorus.
MITGELIEFERTES ZUBEHÖR: Befestigungsschrauben.

TELEFONDOSEN



GW 10 403

TELEFONDOSEN RJ11

Art.-Nr.	Beschreibung	Typ	Anschluss	Anzahl Module	VE
GW 10 401	RJ11		Schraubklemmen	1	1/24
GW 10 402	RJ11	Durchgangsverdrahtung	Auflegewerkzeug	1	1/24
GW 10 403	RJ11	Doppelt	Auflegewerkzeug	1	1/24

MERKMALE: GW10402, GW10403 Anschluss mit Auflegewerkzeug. GW10402 Verbinder mit zwei Klemmenleisten (Eingang und Ausgang) zur Vereinfachung der Abzweigung einer zweiten Leitung.

ANWENDUNGEN: Telefon, Fax, Modem.



GW 10 409

TELEFONDOSE RJ11

Art.-Nr.	Beschreibung	Anschluss	Anzahl Module	VE
GW 10 409	RJ11	Schraubklemmen	2	1/24

ANWENDUNGEN: Telefon, Fax, Modem.



GW 10 410

DOPPELDOSE RJ11 MIT ADSL-FILTER

Art.-Nr.	Beschreibung	Anzahl Module	VE
GW 10 410	ADSL Filter mit Doppeldose RJ11	2	1/24

MERKMALE: Rückseitige BUS-Klemme für den Anschluss von bis zu 4 Adern. Integrierter ADSL-Filter.

ANWENDUNGEN: Für den gleichzeitigen Anschluss von Telefon und Modem/PC.



GW 10 405

TELEFONDOSE FRANZÖSISCHER STANDARD

Art.-Nr.	Beschreibung	Anschluss	Anzahl Module	VE
GW 10 405	8 Kontakte	Schraubklemmen	1	1/24



GW 10 406

TELEFONDOSE ISRAELISCHER STANDARD

Art.-Nr.	Beschreibung	Anschluss	Anzahl Module	VE
GW 10 406	6 Kontakte	Schraubklemmen	1	1/24

DATENDOSEN



GW 10 421

DATENDOSEN RJ45

Art.-Nr.	Beschreibung	Anzahl Paare	Gebrauchs-kategorie	Kabel	Anschluss	Anzahl Module	VE
GW 10 421	RJ45	4	5e	UTP	Werkzeuglos	1	1/24
GW 10 422	RJ45	4	5e	FTP	Werkzeuglos	1	1/24
GW 10 423	RJ45	4	6	UTP	Werkzeuglos	1	1/24
GW 10 424	RJ45	4	6	FTP	Werkzeuglos	1	1/24

ANWENDUNGEN: LAN-Netzwerke bis 100 MHz (z.B. Ethernet, Token Ring) für nach Cat. 5e; LAN-Netzwerke bis 250 MHz (z.B. Videokonferenz-Systeme und CCTV) nach Cat. 6.
HINWEISE: Mit Kennzeichnungsetiketten.



GW 10 431

ZENTRALPLATTEN FÜR DATENDOSEN RJ45

Art.-Nr.	Kompatibilität	Anzahl Module	VE
GW 10 431	AMP / Keystone Jack	1	1/48
GW 10 438	SYSTIMAX COMMSCOPE	1	1/48

HINWEISE: Aufgrund möglicher technischer Weiterentwicklungen und Änderungen der Abmessungen durch die Modulhersteller, muss vor dem Einsatz die Kompatibilität der Zentralplatten mit den Modulen zu prüfen.



GW 10 437

DATENDOSEN RJ45

Art.-Nr.	Beschreibung	Anzahl Paare	Gebrauchs-kategorie	Kabel	Anschluss	Anzahl Module	VE
GW 10 434	RJ45	4	5e	UTP	Werkzeuglos	2	1/24
GW 10 436	RJ45	4	5e	FTP	Werkzeuglos	2	1/24
GW 10 435	RJ45	4	6	UTP	Werkzeuglos	2	1/24
GW 10 437	RJ45	4	6	FTP	Werkzeuglos	2	1/24

ANWENDUNGEN: LAN Netzwerke bis 100 MHz (z.B. Ethernet oder Token Ring) für Cat. 5e; LAN Netzwerke bis 250 MHz (z.B. Videokonferenzen, Videoüberwachung) für Cat. 6.

GW 10 433

ZENTRALPLATTEN FÜR DATENDOSEN RJ45

Art.-Nr.	Kompatibilität	Anzahl Module	VE
GW 10 433	AMP / Keystone Jack	2	4/100

HINWEISE: Aufgrund möglicher technischer Weiterentwicklungen und Änderungen der Abmessungen durch die Modulhersteller, wird empfohlen vor dem Einsatz die Kompatibilität der Zentralplatten mit den Modulen zu prüfen.



GW 10 425

ANSCHLUSSDOSEN FÜR LWL

Art.-Nr.	Beschreibung	Typ	Anzahl Module	VE
GW 10 425	Buchse F.O. ST	Buchse duplex 50 / 125 µm	1	1/24
GW 10 426	Buchse F.O. SC	Buchse duplex 50 / 125 µm	1	1/24

MERKMALE: Präzise Kopplung und Signalübertragung ohne jegliche Dämpfung. GW10425 Typ ST mit Bajonettverschluss; GW10426 Typ SC einrastend. GW10427 Typ MT-RJ einrastend.

DATENDOSEN FÜR KONVENTIONELLE NETZWERKE



GW 10 443

DATENDOSEN FÜR KONVENTIONELLE NETZWERKE

Art.-Nr.	Beschreibung	Anschluss	Anzahl Module	VE
GW 10 441	SUB-D 9 Kontakte	Lötanschluss	2	1/12
GW 10 442	SUB-D 15 Kontakte	Lötanschluss	2	1/12
GW 10 443	SUB-D 25 Kontakte	Lötanschluss	3	1/16

ANWENDUNGEN: GW10445 BNC 50 Ohm (Ethernet-Netze); BNC 75/93 Ohm (Videokontrollsysteme, Endverteileranschlüsse).
HINWEISE: Kennzeichnungsetiketten im Lieferumfang enthalten.
HINWEISE: Schild für die Kennzeichnung der Kreise im Lieferumfang enthalten.

STECKDOSEN FÜR HILFSSTROMKREISE



GW 10 451

STECKDOSEN SELV

Art.-Nr.	Beschreibung	Für Steckstifte	Anzahl Module	VE
GW 10 451	2P - 6A - 24V	Ø 3 mm	1	12/24
GW 10 452	2P - 6A - 24V polarisiert	Flach	1	12/24

MERKMALE: Kontaktabstand 12,4mm.

STECKDOSEN FÜR AUDIO- UND VIDEO



GW 10 453

STECKDOSEN FÜR AUDIO- UND VIDEO

Art.-Nr.	Beschreibung	Anzahl Module	VE
GW 10 453	Doppelt RCA	1	1/24
GW 10 454	Lautsprecher	1	1/24
GW 10 446	F-Buchse	1	1/12
GW 10 458	Lautsprecher Anschlussdose	1	1/24

MERKMALE: GW10453 doppelte Anschlussdose Chinchstecker, rote und weiße Buchse, Lötanschluß.
GW10454 Lötanschluß. GW10446 Anschluss an Eingang und Ausgang mittels Stecker Typ F. GW10458 frontseitge Anschlussklemmen für starre Leiter 1,5 mm², rückseitige Schneidklemmen für Kabel AWG24 oder max. 0,25mm².

USB UND HDMI VERBINDER UND STECKDOSEN



GW 10 459

USB STECKDOSEN

Art.-Nr.	Beschreibung	Anzahl Module	VE
GW 10 459	USB Steckdose	1	1/24

MERKMALE: USB 2.0, Buchse, Typ A, mit rückseitigen Schraubklemmen.



GW 38 056

USB UND HDMI VERBINDER

Art.-Nr.	Beschreibung	Typ	Kompatibilität	VE
GW 38 056	HDMI Verbinder	Dose/Dose	Keystone Jack	1/48
GW 38 057	USB Verbinder	Dose/Dose - Typ A	Keystone Jack	1/48

HINWEISE: Für Zentralplatten (Chorus, System, Dahlia) für Keystone Jacks und für Patchpanels.

USB LADEGERÄTE



GW 10 450

USB LADEGERÄT 2-FACH

Art.-Nr.	Versorgungs-spannung	Ausgangs-spannung	Max. Ausgangs-strom	Anzahl Module	VE
GW 10 450	100/240 V ac - 50/60 Hz	5V DC	2,1 A	1	1/10

MERKMALE: Mit zwei USB Steckdosen Typ A, max. Ladestrom 2,1A.
ANWENDUNGEN: Gegient für das Laden von einzelnen Geräten mit 2,1A (z.B. Tablet) oder gleichzeitiges Laden von zwei Geräten (z.B. Tablet und Smartphone). Der Gesamtstrom von (max. 2,1A) wird auf die zwei USB Ausgänge verteilt, je nach Ladestatus der angeschlossenen Geräte.

SCHUTZGERÄTE - WEISS

FEHLERSTROM- UND LEITUNGSSCHUTZSCHALTER



GW 10 463

LEITUNGSSCHUTZSCHALTER - C-CHARAKTERISTIK - 230V AC

Art.-Nr.	Beschreibung	Bemessungsstrom (A)	Schalt-vermogen	Anzahl Module	VE
GW 10 461	Einpolig (1P)	6	3 kA	1	1/12
GW 10 462	Einpolig (1P)	10	3 kA	1	1/12
GW 10 463	Einpolig (1P)	16	3 kA	1	1/12
GW 10 466	Zweipolig (1P+N)	6	3 kA	1	1/12
GW 10 467	Zweipolig (1P+N)	10	3 kA	1	1/12
GW 10 468	Zweipolig (1P+N)	16	3 kA	1	1/12

MERKMALE: Leitungsschutzschalter, C-Charakteristik.

ANWENDUNGEN: Installation in Kombination mit den Leitungsschutzschaltern in der Unterverteilung, zur Aufteilung in weitere Stromkreise unter Einhaltung der Selektivität.



GW 10 488

FEHLERSTROM-LEITUNGSSCHUTZSCHALTER - C-CHARAKTERISTIK - TYP A - 230V AC - 50/60 HZ

Art.-Nr.	Beschreibung	Bemessungsstrom (A)	Schalt-vermogen	Idn	Anzahl Module	VE
GW 10 482	Zweipolig (1P+N)	6	3 kA	10 mA	2	1/6
GW 10 483	Zweipolig (1P+N)	6	3 kA	30 mA	2	1/6
GW 10 485	Zweipolig (1P+N)	10	3 kA	10 mA	2	1/6
GW 10 486	Zweipolig (1P+N)	10	3 kA	30 mA	2	1/6
GW 10 488	Zweipolig (1P+N)	16	3 kA	10 mA	2	1/6
GW 10 489	Zweipolig (1P+N)	16	3 kA	30 mA	2	1/6

MERKMALE: Leitungsschutzschalter C-Charakteristik, Fehlerstrom-Schutzschalter Typ A.

ANWENDUNGEN: Installation in Kombination mit den Leitungsschutzschaltern und Fehlerstrom-Schutzschaltern in der Unterverteilung, zur Aufteilung in weitere Stromkreise unter Einhaltung der Selektivität.

SCHUTZGERÄTE



GW 10 491

SICHERUNGSSOCKEL - 250V AC

Art.-Nr.	Bemessungsstrom (A)	Sicherungen Typ	Anzahl Module	VE
GW 10 491	16	Ø 6,3x32 mm	1	1/12

MERKMALE: Ohne Sicherung.



GW 10 492

ÜBERSPANNUNGSABLEITER - 230V AC

Art.-Nr.	Uc	Up	Anzahl Module	VE
GW 10 492	275 V ac 50/60Hz	1 kV	1	1/12

MERKMALE: Grüne LED für Statusanzeige.

ANWENDUNGEN: Schutz elektronischer Geräte (TV, Hi-Fi, Computer usw.) gegen atmosphärische oder netzbedingte Überspannungen, die durch die Versorgungsleitungen eingespeist werden können.

SIGNALGERÄTE - WEISS

LICHTSIGNALGERÄTE



GW 10 642

KONTROLLLEUCHTEN - 1/2M

Art.-Nr.	Farbe Linse	Bedeutung der Farbe	Anz. CHORUS Module	VE
GW 10 641	Opal	Neutral	1/2	2/48
GW 10 642	Grün	Sicherheit	1/2	2/48
GW 10 643	Rot	Gefahr	1/2	2/48
GW 10 644	Bernstein	Achtung	1/2	2/48

MERKMALE: Ohne Lampe.
ANWENDUNGEN: Die Bedeutung der Diffusorfarben bezieht sich auf die Empfehlungen der EN60073 Bedeutung der Farben bei der Codierung von Informationen.



GW 10 622

KONTROLLLEUCHTEN - 1M

Art.-Nr.	Farbe Linse	Bedeutung der Farbe	Anzahl Module	VE
GW 10 621	Opal	Neutral	1	1/24
GW 10 622	Grün	Sicherheit	1	1/24
GW 10 623	Rot	Gefahr	1	1/24
GW 10 624	Bernstein	Achtung	1	1/24

MERKMALE: Ohne Lampe.
ANWENDUNGEN: Die Bedeutung der Diffusorfarben bezieht sich auf die Empfehlungen der EN60073 Bedeutung der Farben bei der Codierung von Informationen.



GW 10 629

DOPPELTE KONTROLLLEUCHTEN - 1M

Art.-Nr.	Farbe Linse	Anzahl Module	VE
GW 10 628	Opal	1	1/24
GW 10 629	Rot/Grün	1	1/24

MERKMALE: Ohne Lampe.
ANWENDUNGEN: Die Bedeutung der Diffusorfarben bezieht sich auf die Empfehlungen der EN60073 Bedeutung der Farben bei der Codierung von Informationen.



GW 10 633

HERVORSTEHENDE KONTROLLLEUCHTEN - 2M

Art.-Nr.	Versorgungs-spannung	Farbe Linse	Leuchtmittel	Anzahl Module	VE
GW 10 631	12V ac/dc - 230V ac 50/60Hz	Opal	LED	2	1/24
GW 10 632	12V ac/dc - 230V ac 50/60Hz	Grün	LED	2	1/24
GW 10 633	12V ac/dc - 230V ac 50/60Hz	Rot	LED	2	1/24
GW 10 634	12V ac/dc - 230V ac 50/60Hz	Bernstein	LED	2	1/24

MERKMALE: Hocheffiziente LED-Lampe Farbe weiß, Stromversorgung 12V ac/dc - 230V ac mit doppeltem Eingang für die Stromversorgung.
ANWENDUNGEN: Geeignet für besondere Anwendungen, wie die Rufsignalisierung in Krankenhäusern.
HINWEISE: Mit Lampe.



GW 10 656

TREPPENSTUFENLEUCHTEN

Art.-Nr.	Versorgungs-spannung	Farbe Linse	Leuchtmittel	Anzahl Module	VE
GW 10 651	12V ac/dc - 230V ac 50/60Hz	Opal	LED	2	1/24
GW 10 656	12V ac/dc - 230V ac 50/60Hz	Opal	LED	4	1/2

MERKMALE: Hocheffiziente LED-Lampe Farbe weiß, Stromversorgung 12V ac/dc - 230V ac mit doppeltem Eingang für die Stromversorgung.

ANTI-BLACKOUT- UND NOTLEUCHTEN



GW 10 661

HERAUSNEHMBARE ANTI-BLACKOUT-LEUCHTE

Art.-Nr.	Versorgungs-spannung	Batterien Typ	Min. Notlicht-dauer	Leuchtmittel	VE
GW 10 661	230 V ac - 50/60 Hz	Ni - Mh	2 h	LED	1/6

MERKMALE: Versehen mit einem Wahlschalter mit 3 verschiedenen Positionen auf der Frontseite für den Not-, Unterbrechungs- und Nachtbetrieb.
Geeignet für alle Steckdosen nach italienischem, deutschem oder französischem Standard. Hocheffiziente LED-Lampe, Farbe weiß.



GW 10 662

ANTI-BLACKOUT-LEUCHTE

Art.-Nr.	Versorgungs-spannung	Batterien Typ	Min. Notlicht-dauer	Leuchtmittel	Anzahl Module	VE
GW 10 662	230 V ac - 50/60 Hz	Ni - Mh	1 h	LED	1	1/12

MERKMALE: Grüne LED zur Anzeige der Netzspannung. Hocheffiziente LED-Lampe, Farbe weiß.



GW 10 663

AUTONOME NOTLEUCHTEN

Art.-Nr.	Versorgungs-spannung	Batterien Typ	Min. Notlicht-dauer	Leuchtmittel	Anzahl Module	VE
GW 10 663	230 V ac - 50/60 Hz	Ni - Mh	1 h	LED	2	1/6
GW 10 666	230 V ac - 50/60 Hz	Ni - Mh	1 h	LED	4	1/2

MERKMALE: Grüne LED zur Anzeige der Netzspannung. Hocheffiziente LED-Lampe, Farbe weiß.
ANWENDUNGEN: Gemäß EN 60598-2-22.

TONSIGNALGERÄTE



GW 10 601

KLINGELN

Art.-Nr.	Versorgungs-spannung	Max. Leistungsaufnahme	Laut-stärke	Anzahl Module	VE
GW 10 601	12V ac - 50Hz	8 VA	80 dB (auf 1 m)	1	1/24
GW 10 602	230V ac - 50 Hz	8 VA	80 dB (auf 1 m)	1	1/24

MERKMALE: Für intermittierenden Betrieb (5 Sek. EIN / 15 Sek. AUS).



GW 10 606

SUMMER

Art.-Nr.	Versorgungs-spannung	Max. Leistungsaufnahme	Laut-stärke	Anzahl Module	VE
GW 10 606	12V ac - 50Hz	8 VA	70 dB (auf 1 m)	1	1/24
GW 10 607	230V ac - 50 Hz	8 VA	70 dB (auf 1 m)	1	1/24

MERKMALE: Für intermittierenden Betrieb (5 Sek. EIN / 15 Sek. AUS).



GW 10 611

DREITONKLINGEL MIT 3 UNABHÄNGIGEN EINGÄNGEN

Art.-Nr.	Versorgungs-spannung	Max. Leistungsaufnahme	Laut-stärke	Anzahl Module	VE
GW 10 611	12V ac/dc	3 VA	80 dB (auf 1 m)	2	1/6
GW 10 612	230V ac - 50 Hz	6 VA	80 dB (auf 1 m)	2	1/6

MERKMALE: Für Dauereinsatz. Drei Töne (Alarm, Klingeln, Zweiton), mit einstellbarer Lautstärke.

ANWENDUNGEN: Tür- und Etagenruf und Alarm mit einem Gerät möglich.

ENERGIE, KLIMA UND KOMFORT - WEISS

UHR, WECKER, THERMOMETER



GW 10 708

UHR, WECKER - THERMOMETER

Art.-Nr.	Versorgungs-spannung	Max. Anz. täglicher Alarme	Laut-stärke	Messbereich Temperatur	Anzahl Module	VE
GW 10 708	230 V ac - 50/60 Hz	2	72 dB (auf 1 m)	Von 0°C bis +45°C	2	1/2

MERKMALE: Mit wiederaufladbaren Pufferbatterie zur Beibehaltung des Kalenders (Datum, Tag, Uhrzeit) bei Stromausfall.

GERÄTE FÜR DIE ZEITSTEUERUNG



GW 10 581

ELEKTRONISCHE ZEITSCHALTUHR MIT TAG-/WOCHENPROGRAMM, 1 KANAL

Art.-Nr.	Versorgungs-spannung	Ausgangs-kontakt	Anzahl Module	VE
GW 10 581	230 V ac - 50/60 Hz	1S/Ö 8A(AC1)/4A(AC15) 250V ac	2	1/2

MERKMALE: Mit einer aufladbaren Ergänzungsbatterie für die Gangreserve und zur Aktualisierung des Kalenders (Datum, Tag, Stunde) bei Stromausfall.
Serieller Eingang für den Anschluss der GSM-Fernsteuerung GW90821.



GW 10 582

ZEITSCHALTER

Art.-Nr.	Versorgungs-spannung	Typ	Ausgangs-kontakt	Anzahl Module	VE
GW 10 582	230 V ac - 50/60 Hz	Relais	1S 16A(AC1)/4A(AC15)250V ac	2	1/2
GW 10 583	230 V ac - 50/60 Hz	elektronisch	1S 2A(AC1) 250V ac	1	1/2

MERKMALE: Nebenstelleneingang für Steuerung über Taster (Schließer). Über einen Drehschalter an der Seite kann die Zeiteinstellung vorgenommen werden (15", 30", 45", 1', 1'30", 2', 3', 5', 10', 15').
HINWEISE: GW10583 nicht geeignet für direktes Schalten von Leuchtstofflampen. GW10582 Geeignet für Schalten von Leuchtstofflampen mit max. Strom von 4A.

GERÄTE ZUR TEMPERATURREGELUNG



GW 10 703

CHRONOTHERMOSTAT - TAG-/WOCHENPROGRAMM

Art.-Nr.	Versorgungs-spannung	Einstellbereich Temperatur	Ausgangs-kontakt	Anzahl Module	VE
GW 10 703	230 V ac - 50/60 Hz	Von +5°C bis +40°C	1S/Ö 5A(AC1)/2A(AC15) 250V ac	2	1/2

MERKMALE: Mit einer aufladbaren Ergänzungsbatterie für die Gangreserve und zur Aktualisierung des Kalenders (Datum, Tag, Stunde) bei Stromausfall.
Serieller Eingang für den Anschluss der GSM-Fernsteuerung GW90821.



GW 10 701

AUFPUTZ-CHRONOTHERMOSTATE - TAG-/WOCHENPROGRAMM - BATTERIEBETRIEBEN

Art.-Nr.	Einstellbereich Temperatur	Farbe	Ausgangs-kontakt	Abmessungen BxHxT (mm)	VE
GW 10 701	Von +5°C bis +40°C	Weiss	1S/Ö 5A(AC1)/2A(AC15) 250V ac	130x92x23 mm	1/2
GW 14 701	Von +5°C bis +40°C	Titan	1S/Ö 5A(AC1)/2A(AC15) 250V ac	130x92x23 mm	1/2

MERKMALE: Stromversorgung durch 3 Alkalinebatterien 1,5V Typ AAA, nicht im Lieferumfang. Die durchschnittliche Lebensdauer der Batterien beträgt 1 Jahr.
Automatische Energiespar- und Komfortfunktion.
serieller Eingang für den Anschluss der GSM-Fernsteuerung GW90821.
Der Bausatz zur Wandmontage enthält: 2 Doppelklebestreifen, 2 Dübel ø 6 mm mit Schrauben.



GW 10 705

THERMOSTAT

Art.-Nr.	Versorgungs-spannung	Einstellbereich Temperatur	Ausgangs-kontakt	Anzahl Module	VE
GW 10 705	230 V ac - 50/60 Hz	Von +5°C bis +35°C	1S / Ö 8A(AC1) 250V ac	2	1/2

MERKMALE: Auswahl der Betriebsart über den Wahlschalter auf der Vorderseite: Sommer (Kühlen), AUS, Winter (Heizen).
Zweifarbige LED auf der Vorderseite für die Statusanzeige (Kontakt geöffnet/geschlossen). Die LED zeigt außerdem das anliegen der Netzspannung.



GW 16 972 CB

THERMOSTATE THERMO ICE WI-FI

Art.-Nr.	Farbe Rahmen	Versorgungs-spannung	Einstellbereich Temperatur	Ausgangs-kontakt	WLAN-Interface	Abmessungen BxHxT (mm)	VE
GW 16 972 CB	Weiss	12-24V ac/dc	Von +5°C bis +40°C	1 S/Ö 5A (AC1) 250V ac	Ja	123x95x11	1

MERKMALE: Unterputz-Thermostat für die Regelung der Heizung/Kühlung über den BUS und manueller Betriebsmodussteuerung (Komfort, Standby, Nacht). Steuerungsalgorithmus für 2-Rohr-Systeme: 2-Punkt (schaltend), proportional integral (PWM). 1 Eingang für potenzialfreie Kontakte (für Fensterkontakte); 1 Eingang für den externen NTC Fühler (z.B. für den Schutz der Fußboden-heizung). Mit Touch-Oberfläche (kapazitiv) aus Glas und hinterleuchtetem Display, integriertem Näherungs- und Temperatursensor. Mit WLAN-Schnittstelle für die Einstellung der Parameter und Programmieren der Temperaturprofile (Chronothermostat-Funktion) lokal oder aus der Ferne über spezielle APPs (Smartphone, Tablett und Smartwatch).
HINWEISE: Die Thermostate haben eine Abdeckung, Elektronikeinheit und eine Halterung aus Metall und sind geeignet für die Montage auf rechteckigen Dosen mit 3 Einsätzen (Achsenabstand 83,5mm) und runden/quadratischen Dosen (Achsenabstand 60mm) mit Schraubdomen.

ZUBEHÖR



GW 10 720

NETZTEIL 12V DC

Art.-Nr.	Versorgungs-spannung	Ausgangs-spannung	Max. Ausgangs-strom	Abmessungen BxHxT (mm)	VE
GW 10 720	100/240 V ac - 50/60 Hz	12V dc	300 mA	52x33x17	1/10

ANWENDUNGEN: Geeignet für Flüssiggasmelder (GW10711, GW12711, GW14711, GW20868, GW21868, GW30520), Methangasmelder (GW10712, GW12712, GW14712, GW20867, GW21867, GW30519) und Wassermelder (GW10716, GW12716, GW14716); Thermo ICE Wi-Fi Thermostate (GW16972CB, GW16972CN,.

DIMMER



GW 10 566

UNIVERSAL-DREHDIMMER

Art.-Nr.	Versorgungs-spannung	Anzahl Module	VE
GW 10 566	230V ac - 50Hz	1	1/12

MERKMALE: Schalten und Dimmen vom Glüh- und Halogenlampen 230V ac (20-160W), Niedervolt-Halogenlampen (12Vac) mit elektronischen Trafos (40-160W), dimmbaren LED Lampen 230V ac (4-160W) und Kleinspannungs-LED Lampen (12Vac) mit elektronischen Trafos (4-110W). Drehgriff und Wechselschalter. Mit orangener Kontroll-LED.
HINWEISE: Zur Vermeidung von Überhitzung wird die Montage mehrerer Geräte nebeneinander in einem Gehäuse nicht empfohlen; Zwischen zwei elektronischen Geräten ein Blindmodul einfügen. Bei der Montage von zwei Geräten in einer Dose, muss die max. Leistung für jedes Gerät um 50% verringert werden.



GW 10 561

DREHDIMMER FÜR OHMSCHE/INDUKTIVE LASTEN

Art.-Nr.	Versorgungs-spannung	Ohmsche Last 230V AC	Induktivlast 230V AC	Anzahl Module	VE
GW 10 561	230 V ac - 50/60 Hz	100 - 500 W		1	1/12
GW 10 564	230 V ac - 50/60 Hz	100 - 900 W	40 - 300 VA	1	1/12
GW 10 567	230 V ac - 50/60 Hz	100 - 500 W	100 - 500 VA	1	1/12

MERKMALE: Mit orangener Kontroll-LED. GW10567 mit Drehgriff und Wechselschalter.
GW10564 entspricht nur dann den EMV Richtlinien, wenn ein LC-Filter mit folgenden Merkmalen verwendet wird: L=1mH - 5A, C=0,15uF - 275V X2, gemäß der beigefügten Anleitung. Artikel ausschließlich für den Export in Länder außerhalb der Europäischen Union und der Bewerberländer für die Freihandelszone bestimmt. Kontaktieren Sie vor dem Import den Kundendienst von Gewiss um die Konformität zu den nationalen Vorschriften prüfen zu lassen.
HINWEISE: Zur Vermeidung von Überhitzung wird die Montage mehrerer Geräte nebeneinander in einem Gehäuse nicht empfohlen; Zwischen zwei elektronischen Geräten ein Blindmodul einfügen. Bei der Montage von zwei Geräten in einer Dose, muss die max. Leistung für jedes Gerät um 50% verringert werden.



GW 10 572 A

UNIVERSAL-TASTDIMMER

Art.-Nr.	Versorgungs-spannung	Anzahl Module	VE
GW 10 572 A	③ 230V ac - 50/60 Hz	1	1/12
GW 10 573 A	③ 230V ac - 50/60 Hz	2	1/6

MERKMALE: Schalten und Dimmen vom Glüh- und Halogenlampen 230V ac (40-300W), NV-Halogenlampen mit elektronischen und gewickelten Trafos (40-300W), dimmbaren LED-Lampen 230V ac (5-150W). Manuelle Auswahl der Last (Phasenan- oder Phasenabschnitt), lampenschonende Soft-Start-Funktion. Nebenstelleneingang für Steuerung über Taster (Schließer). Mit orangener Kontroll-LED.
HINWEISE: Zur Vermeidung von Überhitzung wird die Montage mehrerer Geräte nebeneinander in einem Gehäuse nicht empfohlen; Zwischen zwei elektronischen Geräten ein Blindmodul einfügen. Bei der Montage von zwei Geräten in einer Dose, muss die max. Leistung für jedes Gerät um 50% verringert werden.

③ September 2018 Neues Produkt



GW 10 568

TASTDIMMER FÜR OHMSCHE/INDUKTIVE LASTEN

Art.-Nr.	Versorgungs-spannung	Ohmsche Last 230V AC	Induktivlast 230V AC	Anzahl Module	VE
GW 10 568	230V ac - 50 Hz	60 - 500 W	60 - 500 VA	1	1/12

MERKMALE: Nebenstelleneingang für Steuerung über Taster (Schließer). Mit orangener Kontroll-LED.
HINWEISE: Zur Vermeidung von Überhitzung wird die Montage mehrerer Geräte nebeneinander in einem Gehäuse nicht empfohlen; Zwischen zwei elektronischen Geräten ein Blindmodul einfügen. Bei der Montage von zwei Geräten in einer Dose, muss die max. Leistung für jedes Gerät um 50% verringert werden.



GW 10 574

TASTDIMMER FÜR LÜFTER

Art.-Nr.	Versorgungs-spannung	Last 230V AC	Anzahl Module	VE
GW 10 574	230V ac - 50 Hz	55-80 VA	1	1/12

MERKMALE: Nebenstelleneingang für Steuerung in festen Schritten über Taster (Schließer). Mit roter Kontroll-LED.
ANWENDUNGEN: Geeignet für die Steuerung von Lüftern, Ventilatoren und Abzugshauben mit Induktionsmotoren.
HINWEISE: Zur Vermeidung von Überhitzung wird die Montage mehrerer Geräte nebeneinander in einem Gehäuse nicht empfohlen; Zwischen zwei elektronischen Geräten ein Blindmodul einfügen.

ELEKTRONISCHE TASTER



GW 10 915

ELEKTRONISCHER UNIVERSALTASTER

Art.-Nr.	Kontakt-typ	Verwendung mit	Taster	Anzahl Module	VE
GW 10 915	Potentialfrei	Relais, Dimmer, Bus-Tasterschnittstellen	Neutral	1	1/12

MERKMALE: Taster für den Anschluss an KNX-Tasterschnittstellen oder für die Steuerung von Stromstossschaltern, elektronischen Schaltern für erschwerte Einsatzbedingungen oder Dimmern mit Nebenstelleneingang. Schaltvermögen Kontakt 4A (AC1) - 230V ac.



GW 10 912

ELEKTRONISCHER TASTER

Art.-Nr.	Versorgungs-spannung	Verwendung mit	Taster	Anzahl Module	VE
GW 10 912	230 V ac - 50/60 Hz	Relais, Dimmer	Mit Diffusor	1	1/12

MERKMALE: Taster für die Steuerung von Stromstossschaltern, elektronischen Schaltern für erschwerte Einsatzbedingungen oder Dimmern mit Nebenstelleneingang.
Mit bernsteinfarbener Kontroll-LED. Schaltvermögen Kontakt 4A (AC1) - 230V ac.



GW 10 913

BELEUCHTETE ELEKTRONISCHE TASTER FÜR BUS-SCHNITTSTELLEN

Art.-Nr.	Kontakt-typ	Verwendung mit	Taster	VE
Anzahl Module: 1				
GW 10 913	Potentialfrei	Bus-Tasterschnittstellen	Mit Diffusor	1/12
GW 10 916	Potentialfrei	Bus-Tasterschnittstellen	Mit austauschbarer neutraler Linse	1/12
Anzahl Module: 2				
GW 10 917	Potentialfrei	Bus-Tasterschnittstellen	Mit Diffusor	1/6
GW 10 918	Potentialfrei	Bus-Tasterschnittstellen	Mit austauschbarer neutraler Linse	1/6

MERKMALE: Taster für den Anschluss von KNX-Tasterschnittstellen. Mit zweifarbiger LED (bernstein/grün), Farbe kann mittels Wahlschalter ausgewählt werden (konfigurierbar als Positions- oder Statusanzeige).

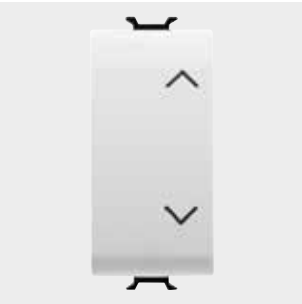

GW 10 914

ELEKTRONISCHER JALOUSIETASTER

Art.-Nr.	Kontakt-typ	Taster	Symbol	Anzahl Module	VE
GW 10 914	Doppelt, potentialfrei und mit Verriegelung	Neutral	AUF - AB	1	1/12

MERKMALE: Jalousietaster für den Anschluss vom KNX-Tasterschnittstellen oder elektronischen Steuergeräten für Jalousien.

TOUCH TASTMODULE - WEISS

ICE-TOUCH TASTMODULE



GW 10 907

ICE-TOUCH SCHALTMODUL

Art.-Nr.	Versorgungs-spannung	Anzahl Module	VE
GW 10 907	230V ac - 50 Hz	1	1/12

MERKMALE: Nebenstelleneingang für Taster (Schließer) und Duplikatoren GW10909. Einfache Konfiguration der Akustiksignale (Summer), Leuchtsignale (blaue Led mit zwei Leuchtstärken) und des Ausgangskontakts (Relais oder Stromstoss). Relaisausgangskontakt Schließer mit Potential 230V AC. Geeignet für Leuchtstofflampen und Glühlampen: 500W, Energiesparlampen: 100W (max. 4 Lampen), unkompensierte Leuchtstofflampen: 100W. Für alle nicht aufgeführten Verbraucher muss ein Relais/Schütz verwendet werden.
HINWEISE: Für Abdeckrahmen ICE-Touch (Artikeln.. GW16951CB, GW16952CB, GW16953CB, GW16951CN, GW16952CN, GW16953CN, GW16951CT, GW16952CT, GW16953CT).



GW 10 908

ICE-TOUCH DIMMMODUL

Art.-Nr.	Versorgungs-spannung	Ohmsche Last	Induktive Last	Anzahl Module	VE
GW 10 908	230V ac - 50 Hz	40 - 300 W	40 - 300 VA	1	1/12

MERKMALE: Nebenstelleneingang für Taster (Schließer) und Duplikatoren GW10909. Einfache Konfiguration der Akustiksignale (Summer) und Leuchtsignale (blaue Led mit zwei Leuchtstärken).
HINWEISE: Zur Vermeidung von Überhitzung wird die Montage mehrerer Geräte nebeneinander in einem Gehäuse nicht empfohlen. Bei der Montage von zwei Geräten in einer Dose, muss die max. Leistung für jedes Gerät um 50% verringert werden
Für Abdeckrahmen ICE-Touch (Artikeln.. GW16951CB, GW16952CB, GW16953CB, GW16951CN, GW16952CN, GW16953CN, GW16951CT, GW16952CT, GW16953CT).



GW 10 909

ICE-TOUCH SCHALTDUPLIKATOR

Art.-Nr.	Versorgungs-spannung	Anzahl Module	VE
GW 10 909	230V ac - 50 Hz	1	1/12

MERKMALE: Für die Verwendung mit dem ICE-Touch-Schalter GW10907 oder ICE-Touch-Dimmer GW10908, zur Erweiterung der Schaltstellen. Einfache Konfiguration der Akustiksignale (Summer) und Leuchtsignale (blaue Led mit zwei Leuchtstärken).
HINWEISE: Für Abdeckrahmen ICE-Touch (Artikeln.. GW16951CB, GW16952CB, GW16953CB, GW16951CN, GW16952CN, GW16953CN, GW16951CT, GW16952CT, GW16953CT).

ICE-TOUCH ABDECKUNGEN



GW 16 953 CB

ICE TOUCH - WEISS

Art.-Nr.	Beschreibung	Für Halterungen Art-Nr	VE
GW 16 951 CB	1 Symbol	GW16803	1
GW 16 952 CB	2 Symbole	GW16803	1
GW 16 953 CB	3 Symbole	GW16803	1

MERKMALE: Abdeckrahmen aus Glas und glänzender Oberfläche. Der Einsatz der Abdeckrahmen mit 1, 2 oder 3 Symbolen ist in Kombination mit jeweils 1, 2 oder 3 Touch-Modulen (Schaltermodul GW10907, Dimmermodul GW10908 oder Repeatermodul GW10909) vorgesehen.



GW 16 953 CN

ICE TOUCH - SCHWARZ

Art.-Nr.	Beschreibung	Für Halterungen Art-Nr	VE
GW 16 951 CN	1 Symbol	GW16803	1
GW 16 952 CN	2 Symbole	GW16803	1
GW 16 953 CN	3 Symbole	GW16803	1

MERKMALE: Abdeckrahmen aus Glas und glänzender Oberfläche. Der Einsatz der Abdeckrahmen mit 1, 2 oder 3 Symbolen ist in Kombination mit jeweils 1, 2 oder 3 Touch-Modulen (Schaltermodul GW10907, Dimmermodul GW10908 oder Repeatermodul GW10909) vorgesehen.



GW 16 953 CT

ICE TOUCH - TITAN

Art.-Nr.	Beschreibung	Für Halterungen Art-Nr	VE
GW 16 951 CT	1 Symbol	GW16803	1
GW 16 952 CT	2 Symbole	GW16803	1
GW 16 953 CT	3 Symbole	GW16803	1

MERKMALE: Abdeckrahmen aus Glas und glänzender Oberfläche. Der Einsatz der Abdeckrahmen mit 1, 2 oder 3 Symbolen ist in Kombination mit jeweils 1, 2 oder 3 Touch-Modulen (Schaltermodul GW10907, Dimmermodul GW10908 oder Repeatermodul GW10909) vorgesehen.

TOUCH TASTMODULE



GW 10 904

SOFT-TOUCH-SCHALTER

Art.-Nr.	Versorgungs-spannung	Anzahl Module	VE
GW 10 904	230V ac - 50 Hz	1	1/12

MERKMALE: Nebenstelleneingang für Taster (Schließer) und Duplikatoren GW10906. Einfache Konfiguration der Akustiksignale (Summer), Leuchtsignale (blaue Led mit zwei Leuchtstärken) und des Ausgangskontakts (Relais oder Stromstoss). Relaisausgangskontakt Schließer mit Potential 230V AC. Geeignet für Leuchtstofflampen und Glühlampen: 500W, Energiesparlampen: 100W (max. 4 Lampen), unkompensierte Leuchtstofflampen: 100W. Für alle nicht aufgeführten Verbraucher muss ein Relais/Schütz verwendet werden.



GW 10 905

SOFT-TOUCH-DIMMER

Art.-Nr.	Versorgungs-spannung	Ohmsche Last	Induktive Last	Anzahl Module	VE
GW 10 905	230V ac - 50 Hz	40 - 300 W	40 - 300 VA	1	1/12

MERKMALE: Nebenstelleneingang für Taster (Schließer) und Duplikatoren GW10906. Einfache Konfiguration der Akustiksignale (Summer) und Leuchtsignale (blaue Led mit zwei Leuchtstärken).
HINWEISE: Zur Vermeidung von Überhitzung wird die Montage mehrerer Geräte nebeneinander in einem Gehäuse nicht empfohlen; Zwischen zwei elektronischen Geräten ein Blindmodul einfügen. Bei der Montage von zwei Geräten in einer Dose, muss die max. Leistung für jedes Gerät um 50% verringert werden.



GW 10 906

SOFT-TOUCH-SCHALTDUPLIKATOR

Art.-Nr.	Versorgungs-spannung	Anzahl Module	VE
GW 10 906	230V ac - 50 Hz	1	1/12

MERKMALE: Für die Verwendung mit dem Soft-Touch-Schalter GW10904 oder Soft-Touch-Dimmer GW10905, zur Erweiterung der Schaltstellen. Einfache Konfiguration der Akustiksignale (Summer) und Leuchtsignale (blaue Led mit zwei Leuchtstärken).

TECHNISCHE ALARME - WEISS

GASMELDER



GW 10 711

FLÜSSIGGASMELDER

Art.-Nr.	Versorgungs-spannung	Ansprech-schwelle	Ausgangs-kontakt	Anzahl Module	VE
GW 10 711	12V ac/dc	9% LIE	1S/Ö 10A(NA)/3A(NC)250V ac	2	1/2

MERKMALE: Relaisausgang für die automatische Ansteuerung des Magnetventils für Gasanlagen mit manueller Rückstellung GW30522. Lautstärke: 85 dB bei 1m.



GW 10 712

METHANGASMELDER

Art.-Nr.	Versorgungs-spannung	Ansprech-schwelle	Ausgangs-kontakt	Anzahl Module	VE
GW 10 712	12V ac/dc	9% LIE	1S/Ö 10A(NA)/3A(NC)250V ac	2	1/2

MERKMALE: Relaisausgang für die automatische Ansteuerung des Magnetventils für Gasanlagen mit manueller Rückstellung GW30522. Lautstärke: 85 dB bei 1m.

WASSERSENSOR-SYSTEM MIT FUNKÜBERTRAGUNG ZIGBEE(R)



GW A1 514

ZIGBEE WASSERMELDER - IP20

Art.-Nr.	Ausgang Sirene	Tempeatursensor	Farbe	Abmessungen (mm)	VE
GW A1 514	85 dB/3 m	0...50 °C	Weiss	Ø 60x37	1/6

MERKMALE: Der Melder erkennt Wasser und hat einen integrierten Temperatursensor. Versorgung mit CR123 Batterie (austauschbar).
HINWEISE: Bodenmontage. Mit dem ZigBee Aktor GWA1521 kann ein Magnetventil gesteuert werden.



GW A1 521

SCHALTAKTOR 1 KANAL ZIGBEE

Art.-Nr.	Versorgungs-spannung	Ausgangs-kontakt	Abmessungen BxHxT (mm)	VE
GW A1 521	230V ac - 50 Hz	1 S 10A (AC1) 230 V ac	42x40x20	1/4

MERKMALE: 1-Kanal-Schaltaktor für das Schalten von Lasten über einen potenzialfreien Ausgangskontakt (Schließer). Geeignet für Glühlampen (230V ac): 2300W, Leuchten Ringkerntrafos: 450 W, Leuchten mit elektronischen Trafos: 600 W, Energiesparlampen (kompakte Leuchtstofflampen): 150W, LED Lampen (230 V ac): 150W, Motoren: 500W.
ANWENDUNGEN: Wenn mit einem Wassermelder verwendet, ist ein Schließer-Taster für das manuelle Öffnen des Ventils erforderlich.
HINWEISE: Montage in Unterputzdosen, Verbindungsdosen, usw..



GW 10 750

BLINDMODUL FÜR RF ZIGBEE AKTOREN

Art.-Nr.	Farbe	Anz. CHORUS Module	VE
GW 10 750	Weiss	1	1/12

MERKMALE: Blindmodul 1M mit Aufdruck. Für die Aufnahme und einfache Erkennung der Unterputz-ZigBee Aktoren.
HINWEISE: Einrastbefestigung.

ZUBEHÖR



GW 10 720

NETZTEIL 12V DC

Art.-Nr.	Versorgungs-spannung	Ausgangs-spannung	Max. Ausgangs-strom	Abmessungen BxHxT (mm)	VE
GW 10 720	100/240 V ac - 50/60 Hz	12V dc	300 mA	52x33x17	1/10

ANWENDUNGEN: Geeignet für Flüssiggasmelder (GW10711, GW12711, GW14711, GW20868, GW21868, GW30520), Methangasmelder (GW10712, GW12712, GW14712, GW20867, GW21867, GW30519) und Wassermelder (GW10716, GW12716, GW14716); Thermo ICE Wi-Fi Thermostate (GW16972CB, GW16972CN,.



GW 30 522

MAGNETVENTIL MIT MANUELLER RÜCKSTELLUNG FÜR GAS, STROMLOS GEÖFFNET - 230V - 50 HZ

Art.-Nr.	Gelieferter Ø	Material	Leistungsauf-nahme	VE
GW 30 522	3/4"	Messing	12 VA	1/2

ZUBEHÖR

KOLBENLAMPEN



GW 10 881

LED KOLBENLAMPEN - 230V AC - 0,6W

Art.-Nr.	Lampen spannung	Leistung Lampe	Leuchtmittel	Emittierte Farbe	Farbe der Kabel	VE
GW 10 881	230 V ac - 50/60 Hz	0.6 W	LED	Blau	Blau	50
GW 10 882	230 V ac - 50/60 Hz	0.6 W	LED	Weiss	Weiss	50
GW 10 883	230 V ac - 50/60 Hz	0.6 W	LED	Rot	Rot	50
GW 10 884	230 V ac - 50/60 Hz	0.6 W	LED	Grün	Grün	50
GW 10 885	230 V ac - 50/60 Hz	0.6 W	LED	Bernstein	Orange	50

HINWEISE: Kolbenlampen sind mit einer Anschlussleitung versehen (Länge 10 cm).



GW 10 894

LED KOLBENLAMPEN - 12-24V AC/DC - 0,6W

Art.-Nr.	Lampen spannung	Leistung Lampe	Leuchtmittel	Emittierte Farbe	Farbe der Kabel	VE
GW 10 894	12-24 V ac/dc	0.6 W	LED	Weiss	Weiss	50

HINWEISE: Kolbenlampen sind mit einer Anschlussleitung versehen (Länge 10 cm).



GW 20 902

SOFFITTENLAMPEN - 2W

Art.-Nr.	Lampen spannung	Leistung Lampe	Leuchtmittel	Emittierte Farbe	Abmessungen (mm)	VE
GW 20 902	12V ac/dc	2 W	Glühlampe	Weiss	S6x36	50
GW 20 903	24V ac/dc	2 W	Glühlampe	Weiss	S6x36	50

ZUBEHÖR



GW 20 901

SATZ MIT 2 SCHLÜSSELN FÜR SCHALTGERÄTE

Art.-Nr.	Geeignet für	VE
GW 20 901	Ausschalter - Wechselschalter	1/100
GW 30 912	Taster	1/100

SCHALTEN UND STEUERN - SCHWARZ

Ausschalter



GW 12 001 1M-1P-16 AX
GW 12 002 1M-1P-16 AX Beleuchtbar (*)
GW 12 003 1M-1P-16 AX Beleuchtbar (*)
GW 12 021 1/2M-1P-10 AX
GW 12 022 1/2M-1P-10 AX Beleuchtbar (*)
GW 12 031 2M-1P-16 AX
GW 12 032 2M-1P-16 AX Beleuchtbar (*)
GW 12 033 2M-1P-16 AX Beleuchtbar (*)
GW 12 041 3M-1P-16 AX
GW 12 042 3M-1P-16 AX Beleuchtbar (*)
GW 12 043 3M-1P-16 AX Beleuchtbar (*)
GW 12 004 1M-2P-16 AX
GW 12 005 1M-2P-16 AX Beleuchtbar (*)
GW 12 006 1M-2P-10 AX Mit Schlüssel
GW 12 007 1M-2P-25 AX Hohe Lasten
GW 12 034 2M-2P-16 AX
GW 12 035 2M-2P-16 AX Beleuchtbar (*)

Wechselschalter



GW 12 051 1M-1P-16 AX
GW 12 052 1M-1P-16 AX Beleuchtbar (*)
GW 12 053 1M-1P-16 AX Beleuchtbar (*)
GW 12 054 1M-1P-10 AX Mit Schlüssel
GW 12 061 1/2M-1P-10 AX
GW 12 071 2M-1P-16 AX
GW 12 072 2M-1P-16 AX Beleuchtbar (*)
GW 12 073 2M-1P-16 AX Beleuchtbar (*)
GW 12 081 3M-1P-16 AX
GW 12 082 3M-1P-16 AX Beleuchtbar (*)
GW 12 083 3M-1P-16 AX Beleuchtbar (*)

Jalousieschalter



GW 12 121 1M-1P-10 AX Positionen 1-0-2
GW 12 122 1M-2P-10 AX Positionen 1-0-2
GW 12 123 2M-1P-10 AX Positionen 1-0-2

Kreuzschalter



GW 12 091 1M-1P-16 AX
GW 12 092 1M-1P-16 AX Beleuchtbar (*)
GW 12 093 1M-1P-16 AX Beleuchtbar (*)
GW 12 101 2M-1P-16 AX
GW 12 102 2M-1P-16 AX Beleuchtbar (*)
GW 12 103 2M-1P-16 AX Beleuchtbar (*)
GW 12 111 3M-1P-16 AX
GW 12 112 3M-1P-16 AX Beleuchtbar (*)
GW 12 113 3M-1P-16 AX Beleuchtbar (*)

Taster



GW 12 131 1M-1P-S-16 A
GW 12 132 1M-1P-S-16 A Beleuchtbar (*)
GW 12 133 1M-1P-S-16 A Beleuchtbar (*)
GW 12 136 1M-1P-S-16 A Mit Zugseil
GW 12 137 1M-1P-Ö-16 A
GW 12 138 1M-1P-Ö+S-16 A Stopp
GW 12 139 1M-1P-S+Ö-16 A Start
GW 12 140 1M-1P-S+S-10 A Verriegelt
GW 12 141 1M-1P-S+S-16 A Doppelt
GW 12 142 1M-1P-S-16 A Grün - Beleuchtbar (*)
GW 12 143 1M-1P-S-16 A Rot - Beleuchtbar (*)
GW 12 144 1M-1P-S-16 A Opal - Beleuchtbar (*)
GW 12 151 1M-1P-S-16 A Licht - Beleuchtbar (*)
GW 12 152 1M-1P-S-16 A Schlüssel - Beleuchtbar (*)
GW 12 153 1M-1P-S-16 A Klingel - Beleuchtbar (*)
GW 12 161 1/2M-1P-S-10 A
GW 12 162 1/2M-1P-S-10 A Beleuchtbar (*)
GW 12 171 2M-1P-S-16 A
GW 12 172 2M-1P-S-16 A Beleuchtbar (*)
GW 12 173 2M-1P-S-16 A Beleuchtbar (*)
GW 12 181 3M-1P-S-16 A
GW 12 182 3M-1P-S-16 A Beleuchtbar (*)
GW 12 183 3M-1P-S-16 A Beleuchtbar (*)
GW 12 134 1M-2P-S-16 A
GW 12 135 1M-2P-S-16 A Beleuchtbar (*)
GW 12 145 1M-2P-S-10 A Mit Schlüssel
GW 12 191 2M-1P-S-10 A Mit beleuchtbarem Namensschild
GW 12 192 3M-1P-S-10 A Mit beleuchtbarem Namensschild

(*) Lieferung ohne LED Kolbenlampe

SCHALTEN UND STEUERN - SCHWARZ

Ausschalter Steckklemmen



GW 12 031 F
2M-1P-16 AX

GW 12 032 F
2M-1P-16 AX
Beleuchtbar (*)

GW 12 033 F
2M-1P-16 AX
Beleuchtbar (*)

GW 12 034 F
2M-2P-16 AX

GW 12 035 F
2M-2P-16 AX
Beleuchtbar (*)

Wechselschalter Steckklemmen



GW 12 071 F
2M-1P-16 AX

GW 12 072 F
2M-1P-16 AX
Beleuchtbar (*)

GW 12 073 F
2M-1P-16 AX
Beleuchtbar (*)

Kreuzschalter Steckklemmen



GW 12 101 F
2M-1P-16 AX

GW 12 102 F
2M-1P-16 AX
Beleuchtbar (*)

GW 12 103 F
2M-1P-16 AX
Beleuchtbar (*)

Taster Steckklemmen



GW 12 171 F
2M-1P-S-16 A

GW 12 172 F
2M-1P-S-16 A
Beleuchtbar (*)

GW 12 173 F
2M-1P-S-16 A
Beleuchtbar (*)

Kombinationsgeräte



GW 12 078 F
Wechselschalter 1P-16 AX+
Wechselschalter 1P-16 AX

GW 12 159 F
Wechselschalter 1P-16 AX+
Taster 1P-S-16 A

GW 12 160 F
Taster 1P-S-16 A+
Taster 1P-S-16 A

Beleuchtbare Linsen mit Symbol



GW 10 501
Neutral

GW 10 502
Licht

GW 10 503
Treppenlicht

GW 10 504
Tischleuchte

GW 10 505
Klingel

GW 10 506
Ventilator

GW 10 507
Schlüssel

GW 10 508
Alarm

GW 10 509
AN



GW 10 510
AUS

GW 10 511
Krankenschwester

GW 10 512
Bedienung

GW 10 513
Dimmer heller

GW 10 514
Dimmer dunkler

GW 10 515
Pfeil AUF

GW 10 516
Pfeil AB

GW 10 517
Pfeil AUF-AB

GW 10 518
Pfeil RECHTS-LINKS



GW 10 531
Eins

GW 10 532
Zwei

GW 10 533
Drei

GW 10 534
Vier

GW 10 535
Fünf

GW 10 536
Sechs

GW 10 537
Sieben

GW 10 538
Acht

GW 10 539
Neun

GW 10 540
Null

Austauschbare Tasten



GW 12 541
Standard

GW 12 542
Mit Beschriftungsfeld

GW 12 543
Schlüssel

GW 12 544
Klingel

GW 12 545
Vertikaler Pfeil

GW 12 546
Horizontaler Pfeil

Austauschbare Linsen



GW 10 547
Rot

GW 10 548
Grün

GW 10 549
Opal

GW 10 550
Bernstein

Blindmodule



GW 12 197
1/2M

GW 12 195
1M

GW 12 198
2M

GW 12 199
3M

Kabelausgang



GW 12 196
1M

GW 12 194
2M

Infrarot



GW 12 591
Bewegungsmelder
1M-1S-3 A

GW 12 592
Bewegungsmelder
2M-1S-16 A

GW 12 597
1-Kanal-Empfänger
1M-230 V ac-50/60 Hz



GW 12 596
6-Kanal
Tragbare Fernbedienung

Relais



GW 12 721
Stromstoss
1M-1P-10 AX-250 V ac

GW 12 723
Schritt, 4 Sequenzen
1M-2P-10 AX-250 V ac

GW 12 724
Relais
1M-1P-10 A-250 V ac-1S/Ö

GW 12 726
Ruf
1M-1P-S/Ö-12 V ac/dc

(*) Lieferung ohne LED Kolbenlampe

ENERGIEVERSORGUNG - SCHWARZ

Italienisch


GW 12 201
2P+E-10 A-250 V ac


GW 12 203
2P+E-16 A-250 V ac
Bivalent


GW 10 213
2P+E-16 A-250 V ac
Bivalent


GW 10 223
2P+E-16 A-250 V ac
Bivalent

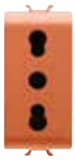
GW 10 233
2P+E-16 A-250 V ac
Bivalent


GW 12 208
2x2P+E-16 A-250 V ac
Bivalent


GW 12 209
3x2P+E-16 A-250 V ac
Bivalent

Italienisch/Deutsch


GW 12 204
2P+E-16 A-250 V ac
Bivalent


GW 12 205
2P+E-16 A-250 V ac


GW 10 214
2P+T-16 A-250 V ac
Bivalent - Beleuchtbar (*)


GW 10 224
2P+T-16 A-250 V ac
Bivalent - Beleuchtbar (*)


GW 10 234
2P+T-16 A-250 V ac
Bivalent - Beleuchtbar (*)

Deutsch


GW 12 241
2P+E-16 A-250 V ac


GW 12 242
2P+E-16 A-250 V ac
mit Klappdeckel - IP40


GW 10 251
2P+E-16 A-250 V ac


GW 12 341
2P+E-16 A-250 V ac
Klemmenschraubenen vorne


GW 10 351
2P+E-16 A-250 V ac
Klemmenschraubenen vorne


GW 12 241 F
2P+E-16 A-250 V ac
Steckklemmen


GW 10 251 F
2P+E-16 A-250 V ac
Steckklemmen

Französisch


GW 12 246
2P-16 A-250 V ac


GW 12 247
2P+E-16 A-250 V ac


GW 12 248
2P+E-16 A-250 V ac
Klemmenschraubenen vorne


GW 10 258
2P+E-16 A-250 V ac
Klemmenschraubenen vorne


GW 12 247 F
2P+E-16 A-250 V ac
Steckklemmen


GW 10 257 F
2P+E-16 A-250 V ac
Steckklemmen


GW 10 260
Zubehör für besondere
Stromkreise

Israelisch


GW 12 281
2P+E-16 A-250 V ac


GW 10 291
2P+E-16 A-250 V ac
Beleuchtbar (*)


GW 12 282
2P-10 A-250 V ac

USA


GW 12 286
2P+E-15 A-250/125 V ac

Euroamerikanisch


GW 12 287
2P-15 A-250/125 V ac


GW 12 288
2P+E-15 A-250/125 V ac

Multistandard


GW 12 310
2P+E - 13 A/250 V ac
- 15 A/127 V ac

Britisch


GW 12 296
2P+E-13 A-250 V ac


GW 12 297
2P+E-15 A-250 V ac

Argentinisch


GW 12 301
2P+E-10 A-250 V ac

Australisch


GW 12 306
2P+E-10 A-250 V ac


GW 12 307
2P+E-15 A-250 V ac

Indisch/Südafrikanisch


GW 12 298
2P+E-16 A-250 V ac


GW 12 299
2P+E-16 A-250 V ac

Chinesisch

GW 12 391
2P+PE-10 A-250 V ac

GW 12 392
2P+PE-16 A-250 V ac

Verriegelbare Steckdosen

GW 12 311
2P+E-16 A-230 V ac

GW 12 312
2P+E-16 A-230 V ac

GW 12 321
2P+E-16 A-230 V ac

GW 12 322
2P+E-16 A-230 V ac

Rasiersteckdose

GW 12 331
230 V ac-50/60 Hz

(*) Lieferung ohne LED Kolbenlampe

KOMMUNIKATION - SCHWARZ

TV IEC-Stecker


GW 12 361
0 dB


GW 12 362
5 dB


GW 12 363
10db


GW 12 364
14 dB

TV-SAT F-Buchse


GW 12 371
0 dB


GW 12 372
5 dB


GW 12 373
10db


GW 12 374
14 dB

Zubehör TV und TV-SAT


GW 20 277
Anschlusswiderstand
75 Ohm

TV-FM-SAT



GW 12 381
TV-FM
0 dB



GW 12 382
TV-FM-SAT
0 dB



GW 12 383
TV-SAT
0 dB

TV-SAT



GW 12 367
IEC Stecker
0dB



GW 12 377
F-Buchse
0dB

Abdeckungen für Antennendosen



GW 12 386
Für TV-FM Dosen



GW 12 387
Für TV-FM-SAT Dosen

Telefondosen


GW 12 401
RJ11


GW 12 402
Klemmenschrauben
vorne


GW 12 403
RJ11 doppelt


GW 12 405
Französisch
8 Kontakte


GW 12 406
Britisch
6 Kontakte



GW 12 410
RJ11 doppelt mit ADSL-filter


GW 12 409
RJ11

Adapter für Glasfaser


GW 12 425
ST


GW 12 426
SC

Datendosen


GW 12 421
RJ45 Cat. 5e
UTP


GW 12 422
RJ45 Cat. 5e
FTP


GW 12 423
RJ45 Cat. 6
UTP


GW 12 424
RJ45 Cat. 6
FTP


Zentralplatten

GW 12 431
Zentralscheibe AMP/
Keystone Jack

GW 12 438
Zentralscheibe
SYSTIMAX Commscope

Datendosen für konventionelle Netzwerke


GW 12 441
SUB-D
9 Kontakte


GW 12 442
SUB-D
15 Kontakte


GW 12 443
SUB-D
25 Kontakte

Datendosen


GW 12 434
RJ45 Cat. 5e
UTP


GW 12 436
RJ45 Cat. 5e
FTP


GW 12 435
RJ45 Cat. 6
UTP


GW 12 437
RJ45 Cat. 6
FTP


GW 12 433
Zentralscheibe AMP/
Keystone Jack

Steckdosen SELV


GW 12 451
2P-6 A-24 V


GW 12 452
2P-6 A-24 V
Polarisiert

Steckdosen für Audio- und Video

GW 12 453
Doppelt RCA

GW 12 454
Lautsprecher

GW 12 446
Kupplung F-Buchse

GW 12 458
Lautsprecher
Anschlussdose

USB und HDMI Adapter und Steckdosen

GW 12 459
USB Steckdose

GW 38 056
HDMI Verbinder

GW 38 057
USB Verbinder

USB Ladegerät

GW 12 450
USB-Ladegerät doppelt

SCHUTZGERÄTE - SCHWARZ

Leitungsschutzschalter

GW 12 461
1P-6 A-3 kA
C-Charakteristik

GW 12 462
1P-10 A-3 kA
C-Charakteristik

GW 12 463
1P-16 A-3 kA
C-Charakteristik

GW 12 466
1P+N-6 A-3 kA
C-Charakteristik

GW 12 467
1P+N-10 A-3 kA
C-Charakteristik

GW 12 468
1P+N-16 A-3 kA
C-Charakteristik

Schutzgeräte

GW 12 491
Sicherungssockel
In MAX=16A

GW 12 492
Überspannungsableiter

Fehlerstrom-Leitungsschutzschalter

GW 12 482
1P+N-6 A-3 kA-10 mA
C-Charakteristik-Typ A

GW 12 485
1P+N-10 A-3 kA-10 mA
C-Charakteristik-Typ A

GW 12 488
1P+N-16 A-3 kA-10 mA
C-Charakteristik-Typ A

GW 12 483
1P+N-6 A-3 kA-30 mA
C-Charakteristik-Typ A

GW 12 486
1P+N-10 A-3 kA-30 mA
C-Charakteristik-Typ A

GW 12 489
1P+N-16 A-3 kA-30 mA
C-Charakteristik-Typ A

Schalterprogramm - Chorus

SIGNALGERÄTE - SCHWARZ

Anti-Blackout-Leuchten



GW 12 661
230 V ac-50/60 Hz
Herausnehmbar



GW 12 662
230 V ac-50/60 Hz

Notleuchten



GW 12 663
230 V ac-50/60 Hz



GW 12 666
230 V ac-50/60 Hz

Klingeln



GW 12 601
12 V ac-50 Hz



GW 12 602
230 V ac-50 Hz



GW 12 611
12 V ac/dc
Drei unabhängige Eingänge



GW 12 612
230 V ac-50 Hz
Drei unabhängige Eingänge

Summer



GW 12 606
12 V ac-50 Hz



GW 12 607
230 V ac-50 Hz

Kontrollleuchten



GW 12 641
1/2M - Opal
Beleuchtbar (*)



GW 12 642
1/2M - Grün
Beleuchtbar (*)



GW 12 643
1/2M - Rot
Beleuchtbar (*)



GW 12 644
1/2M - Bernstein
Beleuchtbar (*)



GW 12 621
1M - Opal
Beleuchtbar (*)



GW 12 622
1M - Grün
Beleuchtbar (*)



GW 12 623
1M - Rot
Beleuchtbar (*)



GW 12 624
1M - Bernstein
Beleuchtbar (*)

Doppelte Kontrollleuchten



GW 12 628
1M - Opal
Beleuchtbar (*)



GW 12 629
1M - Rot/Grün
Beleuchtbar (*)

Hervorstehende Kontrollleuchten



GW 12 631
2M-12 V ac/dc-230 V ac-50/60 Hz
Opal



GW 12 632
2M-12 V ac/dc-230 V ac-50/60 Hz
Grün



GW 12 633
2M-12 V ac/dc-230 V ac-50/60 Hz
Rot



GW 12 634
2M-12 V ac/dc-230 V ac-50/60 Hz
Bernstein

Treppenstufenleuchten



GW 12 651
2M
Opal



GW 12 656
4M
Opal

ENERGIE, KLIMA, KOMFORT UND TECHNISCHE ALARME - SCHWARZ

Chronothermostate



GW 12 703
230 V ac-50/60 Hz



GW 10 701
Weiss
Wandmontage



GW 14 701
Titan
Wandmontage

Thermostate



GW 16 972 CN
ICE Thermostat WLAN
12-24 V ac/dc



GW 10 720
Spannungsversorgung
100/240 V ac-50/60 Hz-12 V dc



GW 12 705
230 V ac-50/60 Hz

Uhr/Wecker/ Thermometer



GW 12 708
230 V ac-50/60 Hz

Elektronische Zeitschaltuhr



GW 12 581
230 V ac-50/60 Hz
Tag-/Wochenprogramm

Zeitschaltuhr



GW 12 583
1M



GW 12 582
2M

Melder



GW 12 711
Flüssiggas
12 V ac/dc



GW 12 712
Methangas
12 V ac/dc



GW A1 514 ZigBee
Wassermelder



GW A1 521 Aktor 1 Kanal ZigBee
230 V ac-50 Hz

Zubehör

GW 10 720
Spannungsversorgung
100/240 V ac-50/60 Hz-12 V dc

GW 30 522
Magnetventil für GAS
3/4"-230 V ac-12 VA

(*) Lieferung ohne LED Kolbenlampe

DIMMER - SCHWARZ

Dimmer


GW 12 561
Ohmsch 100-500W
230 V ac-50/60 Hz


GW 12 564 ▲
Ohmsch 100-900W
Induktiv 40-300VA
230 V ac-50/60 Hz


GW 12 567
Ohmsch 100-500W
Induktiv 100-500VA
Mit Wechselschalter
230 V ac-50/60 Hz


GW 12 566
Ohmsch 20-160 W
LED 4-160 W
Elektr. Trafos 40-160/4-110 W
Mit Wechselschalter
230 V ac-50 Hz


GW 12 572 A
Ohm./Ind. 40-300 W
LED 5-150 W
230 V ac-50/60 Hz


GW 12 573 A
Ohm./Ind. 40-300 W
LED 5-150 W
230 V ac-50/60 Hz


GW 12 568
Ohmsch 60-500 W
Induktiv 60-500VA
230 V ac-50 Hz


GW 12 574
Für Lüfter
Induktiv 55-80VA
230 V ac-50 Hz

STEUERN UND REGELN - SCHWARZ

TOUCH Tastmodule


GW 12 904
Ausschalter
1M-230 V ac-50 Hz


GW 12 905
Dimmer
1M-230 V ac-50 Hz


GW 12 906
Duplikator
1M-230 V ac-50 Hz

ICE-Touch Tastmodule



GW 10 907
Schaltmodul
1M-230 V ac-50 Hz



GW 10 908
Dimm Modul
1M-230 V ac-50 Hz



GW 10 909
Duplikator Modul
1M-230 V ac-50 Hz

Elektronische Taster


GW 12 915
Universal
1M-1P-S


GW 12 912
1M-S-230 V ac
Positionsanzeige


GW 12 913
Für Tasterschnittstellen
1M-1P-S
Beleuchtet


GW 12 916
Für Tasterschnittstellen
1M-1P-S
Beleuchtet


GW 12 917
Für Tasterschnittstellen
2M-1P-S
Beleuchtet


GW 12 918
Für Tasterschnittstellen
2M-1P-S
Beleuchtet


GW 12 914
Verriegelt
1M-1P-S+S

KOMPONENTEN FÜR HOTELS - SCHWARZ

Kartenschalter


GW 12 039
2M-1P-S-16 AX
Beleuchtbar (*)

Austauschbare Wippen


GW 12 731
DND


GW 12 732
MUR


GW 12 733
DND + MUR

Doppel-Kontrollleuchte


GW 12 736
1M - Opal
DND + MUR
beleuchtbar (*)

ZUBEHÖR

LED Kolbenlampen


GW 10 881
Blau
230 V ac-50/60 Hz


GW 10 882
Weiss
230 V ac-50/60 Hz


GW 10 883
Rot
230 V ac-50/60 Hz


GW 10 884
Grün
230 V ac-50/60 Hz


GW 10 885
Bernstein
230 V ac-50/60 Hz


GW 10 894
Weiss
12/24V ac/dc

Soffittenlampen


GW 20 902
Weiss
12 V-S6x36


GW 20 903
Weiss
24 V-S6x36

Schlüssel


GW 20 901
Für Ausschalter und
Wechselschalter


GW 30 912
Für Taster

HALTERUNGEN

Halterungen für runde/ quadratische Dosen


GW 16 821 Mit Krallen - 2 Einsätze
GW 16 823 Mit langen Krallen - 2 Einsätze


GW 16 822 Mit Schrauben (nicht im Lieferumfang) - 2 Einsätze

Halterungen für runde/ quadratische und rechteckige Dosen

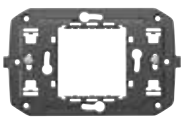
GW 16 802 Mit Schrauben - 2 Einsätze

Halterungen für rechteckige Dosen


GW 16 803 Mit Schrauben - 3 Einsätze

GW 16 804 Mit Schrauben - 4 Einsätze
GW 16 824 Mit Schrauben (für Dosen nach franz. Stand.) - 4 Einsätze

GW 16 806 Mit Schrauben - 6 Einsätze
GW 16 825 Mit Schrauben (für Dosen nach franz. Stand.) - 6 Einsätze

GW 16 808 Mit Schrauben - 4+4 Einsätze

GW 16 812 Mit Schrauben - 6+6 Einsätze

▲=Artikel ausschließlich für den Export in Länder außerhalb der Europäischen Union und der Bewerberländer für die Freihandelszone bestimmt. Kontaktieren Sie vor dem Import den Kundendienst von Gewiss um die Konformität zu den nationalen Vorschriften prüfen zu lassen.

(*) Lieferung ohne LED Kolbenlampe

SCHALTEN UND STEUERN - SCHWARZ

SCHALTGERÄTE - SCHRAUBKLEMMEN



GW 12 001

AUSSCHALTER 1P - 250V AC

Art.-Nr.	Beschreibung	Taster	VE
Anz. CHORUS Module: 1			
GW 12 001	1P - 16 AX	Neutral	12/96
GW 12 002	1P - 16 AX beleuchtbar	Mit Diffusor	12/24
GW 12 003	1P - 16 AX beleuchtbar	Mit austauschbarer neutraler Linse	12/24
Anz. CHORUS Module: 1/2			
GW 12 021	1P - 10 AX	Neutral	6/24
GW 12 022	1P - 10 AX beleuchtbar	Mit Diffusor	6/24
Anz. CHORUS Module: 2			
GW 12 031	1P - 16 AX	Neutral	6/24
GW 12 032	1P - 16 AX beleuchtbar	Mit Diffusor	6/24
GW 12 033	1P - 16 AX beleuchtbar	Mit austauschbarer neutraler Linse	6/24
Anz. CHORUS Module: 3			
GW 12 041	1P - 16 AX	Neutral	4/12
GW 12 042	1P - 16 AX beleuchtbar	Mit Diffusor	4/12
GW 12 043	1P - 16 AX beleuchtbar	Mit austauschbarer neutraler Linse	4/12

MERKMALE: Die beleuchtbaren Geräte sind für Kolbenlampen mit Anschlussleitung geeignet, Lampe nicht im Lieferumfang enthalten.



GW 12 004

AUSSCHALTER 2P - 250V AC

Art.-Nr.	Beschreibung	Taster	Symbol	VE
Anz. CHORUS Module: 1				
GW 12 004	2P - 16 AX	Neutral	0/1	12/48
GW 12 005	2P - 16 AX beleuchtbar	Mit austauschbarer neutraler Linse		12/24
GW 12 006	2P - 10AX	Mit Schlüssel	0/1	1/12
Anz. CHORUS Module: 2				
GW 12 034	2P - 16 AX	Neutral	0/1	6/24
GW 12 035	2P - 16 AX beleuchtbar	Mit austauschbarer neutraler Linse		6/24

MERKMALE: Die beleuchtbaren Geräte sind für Kolbenlampen mit Anschlussleitung geeignet, Lampe nicht im Lieferumfang enthalten.
HINWEISE: GW12006 mit 2 Schlüsseln. Schlüssel in beiden Positionen herausnehmbar. Ersatzschlüssel: GW20901.



GW 12 007

AUSSCHALTER 2P - 250V AC - FÜR HOHE LASTEN

Art.-Nr.	Beschreibung	Taster	Symbol	VE
Anz. CHORUS Module: 1				
GW 12 007	2P - 25 AX	Neutral	0/1	12/24

ANWENDUNGEN: Geeignet für besonders hohe Lasten (z.B. mehrere Leuchtstofflampen) oder Geräte mit hohem Verbrauch. (z.B.: Öfen, Klimaanlagen, Boiler, usw.)



GW 12 051

WECHSELSCHALTER 1P - 250V AC

Art.-Nr.	Beschreibung	Taster	VE
Anz. CHORUS Module: 1			
GW 12 051	1P - 16 AX	Neutral	12/96
GW 12 052	1P - 16 AX beleuchtbar	Mit Diffusor	12/24
GW 12 053	1P - 16 AX beleuchtbar	Mit austauschbarer neutraler Linse	12/24
GW 12 054	1P - 10 AX	Mit Schlüssel	1/12
Anz. CHORUS Module: 1/2			
GW 12 061	1P - 10 AX	Neutral	6/24
Anz. CHORUS Module: 2			
GW 12 071	1P - 16 AX	Neutral	6/24
GW 12 072	1P - 16 AX beleuchtbar	Mit Diffusor	6/24
GW 12 073	1P - 16 AX beleuchtbar	Mit austauschbarer neutraler Linse	6/24
Anz. CHORUS Module: 3			
GW 12 081	1P - 16 AX	Neutral	4/12
GW 12 082	1P - 16 AX beleuchtbar	Mit Diffusor	4/12
GW 12 083	1P - 16 AX beleuchtbar	Mit austauschbarer neutraler Linse	4/12

MERKMALE: Die beleuchtbaren Geräte sind für Kolbenlampen mit Anschlussleitung geeignet, Lampe nicht im Lieferumfang enthalten.
HINWEISE: GW12054 wird mit 2 Schlüsseln geliefert. Schlüssel in beiden Positionen herausnehmbar. Ersatzschlüssel: GW20901.



GW 12 091

KREUZSCHALTER 1P - 250V AC

Art.-Nr.	Beschreibung	Taster	VE
Anz. CHORUS Module: 1			
GW 12 091	1P - 16 AX	Neutral	12/48
GW 12 092	1P - 16 AX beleuchtbar	Mit Diffusor	12/24
GW 12 093	1P - 16 AX beleuchtbar	Mit austauschbarer neutraler Linse	12/24
Anz. CHORUS Module: 2			
GW 12 101	1P - 16 AX	Neutral	6/12
GW 12 102	1P - 16 AX beleuchtbar	Mit Diffusor	6/12
GW 12 103	1P - 16 AX beleuchtbar	Mit austauschbarer neutraler Linse	6/12
Anz. CHORUS Module: 3			
GW 12 111	1P - 16 AX	Neutral	4/12
GW 12 112	1P - 16 AX beleuchtbar	Mit Diffusor	4/12
GW 12 113	1P - 16 AX beleuchtbar	Mit austauschbarer neutraler Linse	4/12

MERKMALE: Die beleuchtbaren Geräte sind für Kolbenlampen mit Anschlussleitung geeignet, Lampe nicht im Lieferumfang enthalten.



GW 12 121

JALOUSIESCHALTER 1P - 250V AC

Art.-Nr.	Beschreibung	Taster	Symbol	VE
Anz. CHORUS Module: 1				
GW 12 121	1P - 10 AX	Neutral	AUF - AB	12/24
Anz. CHORUS Module: 2				
GW 12 123	1P - 10 AX	Neutral	AUF - AB	6/24

MERKMALE: Drei stabile Positionen. In Mittelstellung (AUS) sind beide Kontakte offen.
ANWENDUNGEN: Steuerung von Verbrauchern die eine Verriegelung erfordern (z.B. Motoren mit Richtungswechsel). Selektive Steuerung von 2 Verbrauchern.



GW 12 122

JALOUSIESCHALTER 1P - 250V AC

Art.-Nr.	Beschreibung	Taster	Symbol	VE
Anz. CHORUS Module: 1				
GW 12 122	2P - 10AX	Neutral	AUF - AB	12/24

MERKMALE: 3 stabile Positionen. In Mittelstellung (AUS) sind beide Kontakte offen. Mit 6 Anschlussklemmen.
ANWENDUNGEN: Steuerung von Verbrauchern die eine Verriegelung erfordern (z.B. Motoren mit Richtungswechsel). Selektive Steuerung von 2 Verbrauchern.



GW 12 131

TASTER 1P - 250V AC

Art.-Nr.	Beschreibung	Taster	Symbol	VE
Anz. CHORUS Module: 1				
GW 12 131	1P S - 16A	Neutral		12/96
GW 12 132	1P S - 16A beleuchtbar	Mit Diffusor		12/24
GW 12 133	1P S - 16A beleuchtbar	Mit austauschbarer neutraler Linse		12/24
GW 12 136	1P S - 16A	Zugseil		1/12
GW 12 137	1P Ö - 16 A	Neutral	O rot	12/24
GW 12 138	1P Ö+S - 16 A	Stopp	Rot	12/24
GW 12 139	1P S+Ö - 16 A	Start	Grün	12/24
GW 12 140	1P S+S - 10 A	Mit Verriegelung	AUF - AB	12/24
GW 12 141	1P S+S - 16 A	Doppelt		12/24
GW 12 142	1P S - 16A beleuchtbar	Grüne Linse		12/24
GW 12 143	1P S - 16A beleuchtbar	Rote Linse		12/24
GW 12 144	1P S - 16A beleuchtbar	Opale Linse		12/24
GW 12 151	1P S - 16A beleuchtbar	Mit austauschbarer neutraler Linse	Licht	12/24
GW 12 152	1P S - 16A beleuchtbar	Mit austauschbarer neutraler Linse	Schlüssel	12/24
GW 12 153	1P S - 16A beleuchtbar	Mit austauschbarer neutraler Linse	Klingel	12/24
Anz. CHORUS Module: 1/2				
GW 12 161	1P S - 10A	Neutral		6/24
GW 12 162	1P S - 10 A beleuchtbar	Mit Diffusor		6/24
Anz. CHORUS Module: 2				
GW 12 171	1P S - 16A	Neutral		6/24
GW 12 172	1P S - 16A beleuchtbar	Mit Diffusor		6/24
GW 12 173	1P S - 16A beleuchtbar	Mit austauschbarer neutraler Linse		6/24
Anz. CHORUS Module: 3				
GW 12 181	1P S - 16A	Neutral		4/12
GW 12 182	1P S - 16A beleuchtbar	Mit Diffusor		4/12
GW 12 183	1P S - 16A beleuchtbar	Mit austauschbarer neutraler Linse		4/12

MERKMALE: Die beleuchtbaren Geräte sind für Kolbenlampen mit Anschlussleitung geeignet, Lampe nicht im Lieferumfang enthalten.

GW12136 Leitungsschnur aus Isoliermaterial von 140 cm Länge mit einem roten Griff.

GW12140 Taster mit mechanischer Verriegelung. In Mittelstellung (AUS) sind beide Kontakte offen; Geeignet für den Betrieb von Motoren mit Richtungswechsel (z.B. Jalousien, Markisen, etc.).

GW12141: Unabhängige Tasten, die auch gleichzeitig betätigt werden können.



GW 12 134

TASTER 2P - 250V AC

Art.-Nr.	Beschreibung	Taster	Symbol	VE
Anz. CHORUS Module: 1				
GW 12 134	2P S - 16A	Neutral	O	12/24
GW 12 135	2P S - 16A beleuchtbar	Mit austauschbarer neutraler Linse		12/24
GW 12 145	2P S - 10 A	Mit Schlüssel		1/12

MERKMALE: Die beleuchtbaren Geräte sind für Kolbenlampen mit Anschlussleitung geeignet, Lampe nicht im Lieferumfang enthalten.

HINWEISE: GW12145 wird mit 2 Schlüsseln geliefert. Ersatzschlüssel: GW30912.



GW 12 191

TASTER 1P MIT BELEUCHTETEM NAMENSSCHILD - 250V AC

Art.-Nr.	Beschreibung	Lampen spannung	Leuchtmittel	Leistung Lampe	VE
Anz. CHORUS Module: 2					
GW 12 191	1P S - 10A	12-24 V ac/dc	Soffittenlampe S6x36 mm	2 W	6/24
Anz. CHORUS Module: 3					
GW 12 192	1P S - 10A	12-24 V ac/dc	Soffittenlampe S6x36 mm	2 W	4/16

MERKMALE: Lieferung ohne Lampe.

SCHALTGERÄTE - STECKKLEMMEN



GW 12 031 F

AUSSCHALTER 1P - 250V AC

Art.-Nr.	Beschreibung	Taster	VE
Anz. CHORUS Module: 2			
GW 12 031 F	1P - 16 AX	Neutral	6/24
GW 12 032 F	1P - 16 AX beleuchtbar	Mit Diffusor	6/24
GW 12 033 F	1P - 16 AX beleuchtbar	Mit austauschbarer neutraler Linse	6/24

MERKMALE: Die beleuchtbaren Geräte sind für Kolbenlampen mit Anschlussleitung geeignet, Lampe nicht im Lieferumfang enthalten.
HINWEISE: Steckklemmen, werkzeugloser Anschluss.



GW 12 034 F

AUSSCHALTER 2P - 250V AC

Art.-Nr.	Beschreibung	Taster	Symbol	VE
Anz. CHORUS Module: 2				
GW 12 034 F	2P - 16 AX	Neutral	0/1	6/24
GW 12 035 F	2P - 16 AX beleuchtbar	Mit austauschbarer neutraler Linse		6/24

MERKMALE: Die beleuchtbaren Geräte sind für Kolbenlampen mit Anschlussleitung geeignet, Lampe nicht im Lieferumfang enthalten.
HINWEISE: Steckklemmen, werkzeugloser Anschluss.



GW 12 071 F

WECHSELSCHALTER 1P - 250V AC

Art.-Nr.	Beschreibung	Taster	VE
Anz. CHORUS Module: 2			
GW 12 071 F	1P - 16 AX	Neutral	6/24
GW 12 072 F	1P - 16 AX beleuchtbar	Mit Diffusor	6/24
GW 12 073 F	1P - 16 AX beleuchtbar	Mit austauschbarer neutraler Linse	6/24

MERKMALE: Die beleuchtbaren Geräte sind für Kolbenlampen mit Anschlussleitung geeignet, Lampe nicht im Lieferumfang enthalten.
HINWEISE: Steckklemmen, werkzeugloser Anschluss.



GW 12 101 F

KREUZSCHALTER 1P - 250V AC

Art.-Nr.	Beschreibung	Taster	VE
Anz. CHORUS Module: 2			
GW 12 101 F	1P - 16 AX	Neutral	6/12
GW 12 102 F	1P - 16 AX beleuchtbar	Mit Diffusor	6/12
GW 12 103 F	1P - 16 AX beleuchtbar	Mit austauschbarer neutraler Linse	6/12

MERKMALE: Die beleuchtbaren Geräte sind für Kolbenlampen mit Anschlussleitung geeignet, Lampe nicht im Lieferumfang enthalten.
HINWEISE: Steckklemmen, werkzeugloser Anschluss.



GW 12 171 F

TASTER 1P - 250V AC

Art.-Nr.	Beschreibung	Taster	VE
Anz. CHORUS Module: 2			
GW 12 171 F	1P S - 16A	Neutral	6/24
GW 12 172 F	1P S - 16A beleuchtbar	Mit Diffusor	6/24
GW 12 173 F	1P S - 16A beleuchtbar	Mit austauschbarer neutraler Linse	6/24

MERKMALE: Die beleuchtbaren Geräte sind für Kolbenlampen mit Anschlussleitung geeignet, Lampe nicht im Lieferumfang enthalten.
HINWEISE: Steckklemmen, werkzeugloser Anschluss.



GW 12 160 F

KOMBINIERTE SCHALTGERÄTE - 250V AC

Art.-Nr.	Beschreibung	Taster	VE
Anz. CHORUS Module: 2			
GW 12 078 F	Dopp. Wechselschalter 1P-16 AX	Neutral	6/24
GW 12 159 F	Wechselschalter 1P - 16 AX / Drucktaster 1P S - 16A	Neutral	6/24
GW 12 160 F	Doppelter Drucktaster 1P S-16A	Neutral	6/24

HINWEISE: Steckklemmen, werkzeugloser Anschluss.

BELEUCHTBARE LINSEN MIT SYMBOL



BELEUCHTBARE LINSEN MIT SYMBOL FÜR FUNKTIONSANZEIGE

Art.-Nr.	Symbol	VE
Geeignet für: SERVICE ALLGEMEIN		
GW 10 501	Neutral	20/240
GW 10 502	Licht	20/240
GW 10 503	Treppenlicht	20/240
GW 10 504	Tischleuchte	20/240
GW 10 505	Klingel	20/240
GW 10 506	Ventilator	20/240
GW 10 507	Schlüssel	20/240
GW 10 508	Alarm	20/240
GW 10 509	Ein	20/240
GW 10 510	Aus	20/240
GW 10 511	Krankenschwester	20/240
GW 10 512	Bedienung	20/240
GW 10 513	Dimmer heller	20/240
GW 10 514	Dimmer dunkler	20/240
GW 10 515	Pfeil AUF	20/240
GW 10 516	Pfeil AB	20/240
GW 10 517	Pfeil AUF - AB	20/240
GW 10 518	Pfeil RECHTS - LINKS	20/240
Geeignet für: ZIFFERN		
GW 10 531	Eins	20/240
GW 10 532	Zwei	20/240
GW 10 533	Drei	20/240
GW 10 534	Vier	20/240
GW 10 535	Fünf	20/240
GW 10 536	Sechs	20/240
GW 10 537	Sieben	20/240
GW 10 538	Acht	20/240
GW 10 539	Neun	20/240
GW 10 540	Null	20/240

HINWEISE: Für die Verwendung mit den beleuchtbaren Einsätzen anstelle der neutralen Linse.

AUSTAUSCHBARE TASTEN UND LINSEN



AUSTAUSCHBARE TASTEN UND LINSEN

Art.-Nr.	Symbol	VE
Beschreibung: Tasten 22x22 mm		
GW 12 541	Allgemein	4/48
GW 12 542	Mit Beschriftungsfeld	4/48
GW 12 543	Schlüssel	4/48
GW 12 544	Klingel	4/48
GW 12 545	Vertikaler Pfeil	4/48
GW 12 546	Horizontaler Pfeil	4/48
Beschreibung: Linsen		
GW 10 547	Rot	4/48
GW 10 548	Grün	4/48
GW 10 549	Opal	4/48
GW 10 550	Bernstein	4/48

ANWENDUNGEN: Farbige Linsen für die Taster GW12142, GW12143, GW12144.

HINWEISE: Tasten 22x22 mm zum Austausch der mitgelieferten Standardtasten an den Tastern GW12141,GW12142,GW12143,GW12144.

BLINDMODULE UND KABELAUSGÄNGE



GW 12 195

BLINDMODULE

Art.-Nr.	Beschreibung	Anz. CHORUS Module	VE
GW 12 195	1 Einsatz	1	10/200
GW 12 197	1/2 Einsatz	1/2	4/48
GW 12 198	2 Einsätze	2	1/48
GW 12 199	3 Einsätze	3	1/48



GW 12 194

KABELAUSGÄNGE

Art.-Nr.	Beschreibung	Anz. CHORUS Module	VE
GW 12 194	2 Einsätze	2	6/48
GW 12 196	1 Einsatz	1	1/48

HINWEISE: GW12196 mit zugfester Zugentlastung, Leitungen ø min 6mm, ø max 10mm.
GW12194 mit zugfester Zugentlastung, Leitungen ø min 4mm, ø max 10mm. Montagerichtung Kabelausgang nach unten.

BEWEGUNGSMELDER



GW 12 591

IR-BEWEGUNGSMELDER

Art.-Nr.	Versorgungs-spannung	Ausgangs-kontakt	Anz. CHORUS Module	VE
GW 12 591	230V ac - 50/60Hz	1S 3A (AC1) 250V ac	1	1/4
GW 12 592	230V ac - 50/60Hz	1S 16A(AC1)/10A(AC15) 250V ac	2	1/2

MERKMALE: Regelung Auslösedauer 15 Sek. - 10 Min. Regelung Dämmerungsschwelle min. 10 Lux - max. gesperrt.
GW12591 mit feststehender Linse. Geeignet für Halogenlampen/ohmsche Lasten: 700 W, Glühlampen: 450 W, NV-Halogenlampen (12 V) gesteuert über Ringkern- oder elektronische Trafos: 450 W, unkompensierte Leuchtstofflampen: 2x58 W, Motoren: 400 VA. Nicht geeignet für kompensierte Leuchtstofflampen, für Schalten von Entladungslampen und allen nicht aufgeführten Verbrauchern muss ein Relais/Schütz verwendet werden.
GW12592, Sensor mit drehbarer Linse, mit Nebenstelleneingang für Steuerung über Taster (Schließer). Geeignet für: Unkompensierte Leuchtstofflampen 4A. Nicht geeignet für kompensierte Leuchtstofflampen, für diesen Fall Relais/Schütze verwenden.
ANWENDUNGEN: Energieeinsparung: Automatisches Schalten von Beleuchtung in Räumen und Bereichen, wenn sich Personen im Erfassungsbereich befinden.
Komfort und Sicherheit: Automatisches Schalten von Verbrauchern, ohne dass Schalter betätigt werden müssen.
HINWEISE: Gerät nicht hinter wassergeschützte Abdeckungen montieren. Die Membran verhindert die korrekte Funktion des Gerätes..

IR-FERNBEDIENUNG UND IR-EMPFÄNGER



GW 12 596

IR-FERNBEDIENUNG

Art.-Nr.	Batterien Typ	Anz Kanäle	Reichweite	VE
GW 12 596	2 Batterien 1,5V Typ AAA	6	10 m	1/2

ANWENDUNGEN: Über den internen Mikroschalter können 3 Frequenzbänder eingestellt werden und damit bis zu bis zu 18 verschiedene IR-Empfänger geschaltet werden.
HINWEISE: Inklusive Halterung zur Wandbefestigung. Batterien nicht im Lieferumfang.



GW 12 597

1-KANAL-EMPFÄNGER

Art.-Nr.	Versorgungs-spannung	Kanal Wahlschalter	Relais-ausgang	Anz. CHORUS Module	VE
GW 12 597	230V ac 50/60Hz	18 Positionen	1S 5A(AC1) 250V ac	1	1/4

ANWENDUNGEN: Impulsbetrieb für Klingeln, Türöffner usw. (direkter Anschluss oder über Relais GW12724).
Schalten von Verbrauchern (Lampen, Lüfter, usw.) über Stromstossschalter GW12721 oder GW12723.
Steuern Leuchten und Lüftern über Dimmer GW12568, GW12571, GW12574.

RELAIS



GW 12 723

RELAIS - 230V AC 50/60HZ

Art.-Nr.	Typ	Anz. Pole	Ausgangs-kontakt	VE
Anz. CHORUS Module: 1				
GW 12 721	Stromstoß	1P	10 AX 250V ac	1/12
GW 12 723	Schritt, 4 Seq.	2P	10 AX 250V ac	1/12
GW 12 724	Relais	1P	1S/Ö 10A(AC1)/2A(AC15)250V ac	1/12

ANWENDUNGEN: GW12721, GW12723, Schalten von Beleuchtung über Taster an verschiedenen Stellen.
GW12721 Steuerung von Motoren (Absaugvorrichtungen, Lüfter, etc.).
Zusätzliche Schalteinrichtung für spezielle Verbraucher, Fernsignalisierung, für die Trennung von Steuer- und Laststromkreisen.



GW 12 726

RUFRELAIS - 12V AC/DC

Art.-Nr.	Versorgungs-spannung	Anz. Pole	Ausgangs-kontakt	Anz. CHORUS Module	VE
GW 12 726	12V ac/dc	1P	1S/Ö 12 V (max. 1A)	1	1/12

MERKMALE: Eingänge für Alarm-Taster (Schließer) (z. B. GW12136) und Alarm-Reset (z. B. GW12145). Grüne Status-LED für die Alarmanzeige.

KOMPONENTEN FÜR HOTELS - SCHWARZ

KARTENSCHALTER



GW 12 039

KARTENSCHALTER

Art.-Nr.	Beschreibung	Badge Karte max. Breite	Anz. CHORUS Module	VE
GW 12 039	1P S - 16 AX beleuchtbar	54 mm	2	1/6

MERKMALE: Für das Gerät können Abdeckrahmen mit 2 Einsätzen verwendet werden; Bei Rahmen mit mehr Einsätzen, wird die Verwendung von 2 1/2-Blindmodulen empfohlen (jeweils rechts und links ein Modul).
ANWENDUNGEN: Aktivierung von Verbrauchern in Hotelzimmern (z.B. Beleuchtung, Klimaanlage, Minibar), wenn der Raum belegt ist (mit eingesteckter Magnetkarte)
HINWEISE: Karten nicht im Lieferumfang enthalten. Geeignet für Kolbenlampen mit Anschlussleitung, nicht im Lieferumfang enthalten.

AUSTAUSCHBARE TASTEN



GW 12 733

AUSTAUSCHBARE TASTEN

Art.-Nr.		Taster	Symbol	Anz. CHORUS Module	VE
GW 12 731	①	Mit Diffusor	DND	1	4/48
GW 12 732	①	Mit Diffusor	MUR	1	4/48
GW 12 733	①	Neutral	DND+MUR	1	4/48

MERKMALE: Mit "Do not disturb" (DND) und "Make up the room" (MUR) Aufdruck. Für die Personalisierung von Chorus Schaltgeräten. GW12731 und GW12732 geeignet für Ausschalter, Wechselschalter, Kreuzschalter und Taster. GW12733 Jalousieschalter und Jalousietaster.

KONTROLLLEUCHTEN



GW 12 736

DOPPELTE KONTROLLLEUCHTEN

Art.-Nr.		Farbe Linse	Symbol	Anz. CHORUS Module	VE
GW 12 736	①	Opal	DND+MUR	1	1/24

MERKMALE: Ohne LED Kontrolllampen.

① Mai 2018 Neues Produkt

ENERGIEVERSORGUNG - SCHWARZ

STECKDOSEN - ITALIENISCHER/DEUTSCHER STANDARD



GW 12 203

STECKDOSEN ITALIENISCHER STANDARD - 250V AC

Art.-Nr.	Beschreibung	Typ Steckdosen	Für Steckstifte	Anzahl Module	VE
GW 12 201	2P+E - 10A	P11	Ø 4 mm	1	12/96
GW 12 203	2P+E - 16 A	P11-P17	Ø 4 / 5 mm	1	12/96

MERKMALE: Mit erhöhtem Berührungsschutz.



GW 12 204

STECKDOSEN ITALIENISCHER/DEUTSCHER STANDARD - 250V AC

Art.-Nr.	Beschreibung	Schutzleiter-anschluss	Typ Steckdosen	Für Steckstifte	Anzahl Module	VE
GW 12 204	2P+E - 16 A	Seitlich und zentral	P40	Ø 4 / 4,8 / 5 mm	2	6/48
GW 12 205	2P+E - 16A	Seitlich und zentral	P30	Ø 4 / 4,8 mm	2	6/48

MERKMALE: Mit erhöhtem Berührungsschutz.



GW 12 208

DOPPELSTECKDOSE ITALIENISCHER STANDARD - 250V AC

Art.-Nr.	Beschreibung	Typ Steckdosen	Für Steckstifte	Anzahl Module	VE
GW 12 208	2x2P+E - 16A	P11-P17	Ø 4 / 5 mm	2	6/24

MERKMALE: Mit erhöhtem Berührungsschutz. Der Anschluss erfolgt über 3 Klemmen, Brücken sind nicht erforderlich.



GW 12 209

DREIFACHSTECKDOSE ITALIENISCHER STANDARD - 250V AC

Art.-Nr.	Beschreibung	Typ Steckdosen	Für Steckstifte	Anzahl Module	VE
GW 12 209	3x2P+E - 16A bivalent	P11-P17	Ø 4 / 5 mm	3	4/12

MERKMALE: Mit erhöhtem Berührungsschutz. Der Anschluss erfolgt über 3 Klemmen, Brücken sind nicht erforderlich.

STECKDOSEN FÜR BESONDERE ANWENDUNGEN - ITALIENISCHER/DEUTSCHER STANDARD



GW 10 213

STECKDOSEN FÜR BESONDERE ANWENDUNGEN ITALIENISCHER STANDARD - 250V AC

Art.-Nr.	Beschreibung	Farbe	Typ Steckdosen	Für Steckstifte	Anzahl Module	VE
GW 10 213	2P+E - 16 A	Rot	P11-P17	Ø 4 / 5 mm	1	12/24
GW 10 223	2P+E - 16 A	Grün	P11-P17	Ø 4 / 5 mm	1	12/24
GW 10 233	2P+E - 16 A	Orange	P11-P17	Ø 4 / 5 mm	1	12/24

MERKMALE: Mit erhöhtem Berührungsschutz.



GW 10 214

STECKDOSEN FÜR BESONDERE ANWENDUNGEN DEUTSCHER STANDARD - 250V AC

Art.-Nr.	Beschreibung	Farbe	Typ Steckdosen	Für Steckstifte	Anzahl Module	VE
GW 10 214	2P+E - 16 A Bivalente beleuchtbar	Rot	P40	Ø 4 / 4,8 / 5 mm	2	6/12
GW 10 224	2P+E - 16 A Bivalente beleuchtbar	Grün	P40	Ø 4 / 4,8 / 5 mm	2	6/12
GW 10 234	2P+E - 16 A Bivalente beleuchtbar	Orange	P40	Ø 4 / 4,8 / 5 mm	2	6/12

MERKMALE: Mit erhöhtem Berührungsschutz. Schutzleiterkontakt seitlich und zentral. Vorgerüstet für Kolbenlampen mit Anschlussleitung.
ANWENDUNGEN: Spannungsanzeige möglich.

STECKDOSEN - DEUTSCHER STANDARD



GW 12 241

STECKDOSE DEUTSCHER STANDARD - 250V AC

Art.-Nr.	Beschreibung	Für Steckstifte	Anzahl Module	VE
GW 12 241	2P+E - 16A	Ø 4,8 mm	2	6/48

MERKMALE: Mit erhöhtem Berührungsschutz.



GW 12 242

STECKDOSEN DEUTSCHER STANDARD MIT KLAPPDECKEL IP40 - 250 V AC

Art.-Nr.	Beschreibung	Für Steckstifte	Anzahl Module	VE
GW 12 242	2P+E - 16A	Ø 4,8 mm	2	6/48

MERKMALE: Mit erhöhtem Berührungsschutz. Mit transparenter, fester, glänzender Abdeckung. Schutzart IP40 bei geschlossenen Deckel.



GW 10 251

STECKDOSE FÜR BESONDERE ANWENDUNGEN DEUTSCHER STANDARD - 250V AC

Art.-Nr.	Beschreibung	Farbe	Für Steckstifte	Anzahl Module	VE
GW 10 251	2P+E - 16A	Rot	Ø 4,8 mm	2	6/12

MERKMALE: Mit erhöhtem Berührungsschutz.



GW 12 341

STECKDOSE DEUTSCHER STANDARD, KLEMMSCHRAUBEN VORNE - 250V AC

Art.-Nr.	Beschreibung	Für Steckstifte	Anzahl Module	VE
GW 12 341	2P+E - 16A	Ø 4,8 mm	2	6/12

MERKMALE: Mit erhöhtem Berührungsschutz. Zugang zu den Klemmschrauben von vorne, Kabeleinführung seitlich.



GW 10 351

STECKDOSE FÜR BESONDERE ANWENDUNGEN DEUTSCHER STANDARD, KLEMMSCHRAUBEN VORNE - 250V AC

Art.-Nr.	Beschreibung	Farbe	Für Steckstifte	Anzahl Module	VE
GW 10 351	2P+E - 16A	Rot	Ø 4,8 mm	2	6/12

MERKMALE: Mit erhöhtem Berührungsschutz. Zugang zu den Klemmschrauben von vorne, Kabeleinführung seitlich.



GW 12 241 F

STECKDOSE DEUTSCHER STANDARD, MIT STECKKLEMMEN - 250V AC

Art.-Nr.	Beschreibung	Für Steckstifte	Anzahl Module	VE
GW 12 241 F	2P+E - 16A	Ø 4,8 mm	2	6/12

MERKMALE: Mit erhöhtem Berührungsschutz. Steckklemmen, werkzeugloser Anschluss.

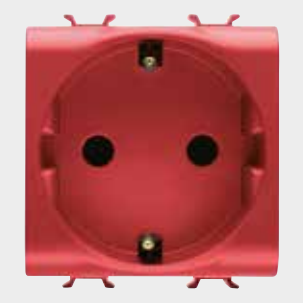

GW 10 251 F

STECKDOSE FÜR BESONDERE ANWENDUNGEN DEUTSCHER STANDARD, MIT STECKKLEMMEN - 250V AC

Art.-Nr.	Beschreibung	Farbe	Für Steckstifte	Anzahl Module	VE
GW 10 251 F	2P+E - 16A	Rot	Ø 4,8 mm	2	6/12

MERKMALE: Mit erhöhtem Berührungsschutz. Steckklemmen, werkzeugloser Anschluss.

STECKDOSEN - FRANZÖSISCHER STANDARD



GW 12 246

STECKDOSEN FRANZÖSISCHER STANDARD - 250V AC

Art.-Nr.	Beschreibung	Für Steckstifte	Anzahl Module	VE
GW 12 246	2P - 16A	Ø 4 / 4,8 mm	2	1/24
GW 12 247	2P+E - 16A	Ø 4 / 4,8 mm	2	6/48

MERKMALE: Mit erhöhtem Berührungsschutz.



GW 12 248

STECKDOSE FRANZÖSISCHER STANDARD, KLEMMSCHRAUBEN VORNE - 250V AC

Art.-Nr.	Beschreibung	Für Steckstifte	Anzahl Module	VE
GW 12 248	2P+E - 16A	Ø 4 / 4,8 mm	2	6/12

MERKMALE: Mit erhöhtem Berührungsschutz. Zugang zu den Klemmschrauben von vorne, Kabeleinführung seitlich.



GW 10 258

STECKDOSE FÜR BESONDERE ANWENDUNGEN FRANZÖSISCHER STANDARD, KLEMMSCHRAUBEN VORNE - 250V AC

Art.-Nr.	Beschreibung	Farbe	Für Steckstifte	Anzahl Module	VE
GW 10 258	2P+E - 16A	Rot	Ø 4 / 4,8 mm	2	6/12

MERKMALE: Mit erhöhtem Berührungsschutz. Zugang zu den Klemmschrauben von vorne, Kabeleinführung seitlich.
Geeignet für Stecker mit Verpolungsschutz GW10260.



GW 12 247 F

STECKDOSE FRANZÖSISCHER STANDARD, MIT STECKKLEMMEN - 250V AC

Art.-Nr.	Beschreibung	Für Steckstifte	Anzahl Module	VE
GW 12 247 F	2P+E - 16A	Ø 4 / 4,8 mm	2	6/12

MERKMALE: Mit erhöhtem Berührungsschutz. Steckklemmen, werkzeugloser Anschluss.



GW 10 257 F

STECKDOSE FÜR BESONDERE ANWENDUNGEN FRANZÖSISCHER STANDARD, MIT STECKKLEMMEN - 250V AC

Art.-Nr.	Beschreibung	Farbe	Für Steckstifte	Anzahl Module	VE
GW 10 257 F	2P+E - 16A	Rot	Ø 4 / 4,8 mm	2	6/12

MERKMALE: Mit erhöhtem Berührungsschutz. Steckklemmen, werkzeugloser Anschluss.
Geeignet für Stecker mit Verpolungsschutz GW10260.



GW 10 260

ZUBEHÖR FÜR STECKDOSE FÜR BESONDERE ANWENDUNGEN FRANZÖSISCHER STANDARD

Art.-Nr.	Farbe	Für Steckdosen	VE
GW 10 260	Rot	GW10257F - GW10258	10/100

MERKMALE: Zum Aufsetzten auf Stecker nach französischem Standard 2P+E, zum polrichtigen Einstecken des Steckers.

STECKDOSEN - ISRAELISCHER STANDARD



GW 12 281

STECKDOSE ISRAELISCHER STANDARD - 250V AC

Art.-Nr.	Beschreibung	Für Steckstifte	Anzahl Module	VE
GW 12 281	2P+E - 16A	Rund Ø 4 / 4,4 mm	2	1/24

MERKMALE: Mit erhöhtem Berührungsschutz.



GW 10 291

STECKDOSE FÜR BESONDERE ANWENDUNGEN ISRAELISCHER STANDARD - 250V AC

Art.-Nr.	Beschreibung	Farbe	Für Steckstifte	Anzahl Module	VE
GW 10 291	2P+E - 16 A beleuchtbar	Rot	Rund Ø 4 / 4,4 mm	2	1/24

MERKMALE: Mit erhöhtem Berührungsschutz. Vorgerüstet für Kolbenlampen mit Anschlussleitung.



GW 12 282

STECKDOSE ISRAELISCHER STANDARD - 250V AC

Art.-Nr.	Beschreibung	Für Steckstifte	Anzahl Module	VE
GW 12 282	2P - 10 A	Rund Ø 4 mm	1	1/48

MERKMALE: Mit erhöhtem Berührungsschutz.

STECKDOSEN - INTERNATIONALER STANDARD



GW 12 286

STECKDOSE USA-STANDARD - 250/125V AC

Art.-Nr.	Beschreibung	Für Steckstifte	Anzahl Module	VE
GW 12 286	2P+E - 15A	Flat parallel horizontal	1	12/48



GW 12 288

STECKDOSEN EUROAMERIKANISCHER STANDARD - 250/125V AC

Art.-Nr.	Beschreibung	Für Steckstifte	Anzahl Module	VE
GW 12 287	2P - 15A	Ø 4 mm Flache	1	12/48
GW 12 288	2P+E - 15A	Ø 4 mm Flache	1	12/48



GW 12 296

STECKDOSEN BRITISCHER STANDARD - 250V AC

Art.-Nr.	Beschreibung	Für Steckstifte	Anzahl Module	VE
GW 12 296	2P+E - 13 A	Flach	2	6/48
GW 12 297	2P+E - 15A	Ø 7 mm	2	6/48

MERKMALE: Mit erhöhtem Berührungsschutz.

HINWEISE: Wegen der Größe der Stecker können nicht zwei oder mehr Steckdosen nebeneinander montiert werden.



GW 12 298

STECKDOSE INDISCHER-SÜDAFRIKANISCHER STANDARD - 250V AC

Art.-Nr.	Beschreibung	Für Steckstifte	Anzahl Module	VE
GW 12 298	2P+E - 16A	Ø 7 mm	2	6/48

MERKMALE: Mit erhöhtem Berührungsschutz.

HINWEISE: Wegen der Größe der Stecker können nicht zwei oder mehr Steckdosen nebeneinander montiert werden.



GW 12 299

STECKDOSE SÜDAFRIKANISCHER STANDARD - 250 V AC

Art.-Nr.	Beschreibung	Für Steckstifte	Anzahl Module	VE
GW 12 299	2P+E - 16A	Rund Ø 4,5 mm	1	12/240

MERKMALE: Mit erhöhtem Berührungsschutz.



GW 12 301

STECKDOSE ARGENTINISCHER STANDARD - 250V AC

Art.-Nr.	Beschreibung	Für Steckstifte	Anzahl Module	VE
GW 12 301	2P+E - 10A	Flach	2	6/48



GW 12 306

STECKDOSEN AUSTRALISCHER STANDARD - 250V AC

Art.-Nr.	Beschreibung	Für Steckstifte	Anzahl Module	VE
GW 12 306	2P+E - 10A	Flach	2	6/48
GW 12 307	2P+E - 15A	Flach	2	6/48



GW 12 310

MULTISTANDARD STECKDOSE - 250/127V AC

Art.-Nr.	Beschreibung	Anzahl Module	VE
GW 12 310	2P+PE - 13A/250 V ac - 15A/127 V ac	2	10/40

MERKMALE: Mit erhöhtem Berührungsschutz.

ANWENDUNGEN: Für folgende Standards: Britisch, indisch, amerikanisch, chinesisch, australisch, italienisch und deutsch.

HINWEISE: Die Multistandard-Steckdosen GW10310, GW12310, GW14310 entsprechen den Sicherheitsvorgaben der internationalen Norm IEC 60884-1. Diese Steckdosen entsprechen nicht zwangsläufig den Normen der jeweiligen Länder. Die Nutzung könnte verboten oder nur für spezielle Anwendungen erlaubt sein.. Die zulässigen Stecker sind im Datenblatt aufgeführt. Für weitere Informationen wenden Sie sich bitte an den technischen Service von GEWISS.



GW 12 392

STECKDOSEN CHINESISCHER STANDARD - 250V AC

Art.-Nr.	Beschreibung	Für Steckstifte	Anzahl Module	VE
GW 12 391	2P+E - 10A	Flach	2	6/48
GW 12 392	2P+E - 16A	Flach	2	6/48

MERKMALE: Mit erhöhtem Berührungsschutz.

VERRIEGELBARE STECKDOSEN



GW 12 311

VERRIEGELBARE STECKDOSEN MIT LEITUNGSSCHUTZSCHALTER - 230V AC

Art.-Nr.	Beschreibung	Typ Steckdosen	Leitungs-schutzschalter	Schalt-vermogen	Anzahl Module	VE
GW 12 311	2P+E - 16A	P17-P11	1P+N 16A	3 kA	2	1/6
GW 12 312	2P+E - 16A	P40	1P+N 16A	3 kA	3	1/4

MERKMALE: Verriegelbare Steckdosen mit Leitungsschutzschalter (C-Charakteristik). Buchsen nur bei eingestecktem Stecker unter Spannung.
ANWENDUNGEN: Geeignet zum Schutz angeschlossener Verbraucher.



GW 12 321

VERRIEGELBARE STECKDOSEN MIT FEHLERSTROM-LEITUNGSSCHUTZSCHALTER - 230V AC

Art.-Nr.	Beschreibung	Typ Steckdosen	Leitungs-schutzschalter	Schalt-vermogen	Idn	Anzahl Module	VE
GW 12 321	2P+E - 16A	P17-P11	1P+N 16A	3 kA	10 mA	3	1/4
GW 12 322	2P+E - 16A	P40	1P+N 16A	3 kA	10 mA	4	1/2

MERKMALE: Verriegelbare Steckdosen mit Leitungsschutzschalter (C-Charakteristik) und Fehlerstrom-Schutzschalter (Typ A). Buchsen nur bei eingestecktem Stecker unter Spannung.
ANWENDUNGEN: Geeignet zum Schutz angeschlossener Verbraucher.

STECKDOSE FÜR ELEKTRORASIERER



GW 12 331

RASIERERSTECKDOSE EUROAMERIKANISCHER STANDARD MIT TRENNTRANSFORMATOR

Art.-Nr.	Versorgungs-spannung	Für Steckstifte	Wählbare Ausgangsspannung	Max. Leistung	Anzahl Module	VE
GW 12 331	230 V ac - 50/60 Hz	Ø 4 / 5 - 6,3x1,5 mm	120-230V ac	20 VA	3	1/2

MERKMALE: Die Steckdose verfügt über einen integrierten Überlastschutz.
Vor Einstecken des Steckers muss die Ausgangsspannung gemäß dem Typenschild des zu betreibenden Verbrauches gewählt werden.
Die gewählte Spannung wird über die LEDs deutlich angezeigt.
HINWEISE: Nicht geeignet für die Montage in Aufputzdosen oder Tischkonsolen.

KOMMUNIKATION - SCHWARZ

TV-SAT STECKDOSEN



GW 12 361

TV-DOSEN (5-2400 MHZ) GESCHIRMT KLASSE A - IEC-STECKER Ø 9,5 MM

Art.-Nr.	Beschreibung	Dämpfungswerte	Anzahl Module	VE
GW 12 361	Direkt	0 dB	1	1/48
GW 12 362	Durchgangsdose	5 dB	1	1/24
GW 12 363	Durchgangsdose	10 dB	1	1/24
GW 12 364	Durchgangsdose	14 dB	1	1/24
GW 20 277	Abschlusswiderstand 75 Ohm			50/200

MERKMALE: GW12361 mit Übertragung von Spannung/Strom und/oder anderen Steuersignalen durch die Buchse (max. 24 V - 500 mA).
Mit GW20277 können Durchgangsdosen zu Enddosen umgebaut werden.
ANWENDUNGEN: Rückkanaltaugliche Antennendosen.
HINWEISE: Die TV-SAT-Dose 5dB GW12362 ist für besondere Anwendungen vorgesehen. Sie kann wie eine gewöhnliche Durchgangsdose verwendet werden, jedoch mit dem Unterschied, dass die Buchse am Endgerät mit einem 75 Ohm Widerstand abgeschlossen werden muss (TV, Videorekorder, SAT-Empfänger oder 75 Ohm Widerstand).



GW 12 371

TV-SAT-DOSEN (5-2400 MHZ) GESCHIRMT KLASSE A - F-BUCHSE

Art.-Nr.	Beschreibung	Dämpfungswerte	Anzahl Module	VE
GW 12 371	Direkt	0 dB	1	1/48
GW 12 372	Durchgangsdose	5 dB	1	1/24
GW 12 373	Durchgangsdose	10 dB	1	1/24
GW 12 374	Durchgangsdose	14 dB	1	1/24
GW 20 277	Abschlusswiderstand 75 Ohm			50/200

MERKMALE: GW12371 mit Übertragung von Spannung/Strom und/oder anderen Steuersignalen durch die Buchse (max. 24 V - 500 mA) (max. 24 V - 500 mA).
Mit GW20277 können Durchgangsdosen zu Enddosen umgebaut werden.
ANWENDUNGEN: Rückkanaltaugliche Antennendosen.
HINWEISE: Die TV-SAT-Dose 5dB GW12372 ist für besondere Anwendungen vorgesehen. Sie kann wie eine gewöhnliche Durchgangsdose verwendet werden, jedoch mit dem Unterschied, dass die Buchse am Endgerät mit einem 75 Ohm Widerstand abgeschlossen werden muss (TV, Videorekorder, SAT-Empfänger oder 75 Ohm Widerstand).



GW 12 382

TV-FM-SAT DOSEN

Art.-Nr.	Datendosen	Beschreibung	Dämpfungswerte	Anzahl Module	VE
GW 12 381	TV-FM	Direkt	0 dB	2	1/24
GW 12 382	TV-FM-SAT	Direkt	0 dB	2	1/24
GW 12 383	TV-SAT	Direkt	0 dB	2	1/24

MERKMALE: TV-FM-Dose, koaxial, direkt GW12381";" TV-Stecker, Typ IEC ø 9,5mm";" FM-Buchse, Typ IEC ø 9,5mm.
TV-FM-SAT-Dose, koaxial, direkt GW12382";" TV-Stecker, Typ IEC ø 9,5mm";" FM-Buchse, Typ IEC ø 9,5mm";" SAT-Buchse Typ F.
TV-SAT-Dose, koaxial, direkt GW12383";" TV-Stecker, Typ IEC ø 9,5mm";" SAT-Buchse Typ F.
HINWEISE: Dosen für Einkabelsystem mit Eingang für ein Koaxialkabel Ø 5mm oder 7mm.



GW 12 367

TV-DOSEN (5-2400 MHZ) GESCHIRMT KLASSE A - IEC-STECKER Ø 9,5 MM

Art.-Nr.	Beschreibung	Dämpfungswerte	Anzahl Module	VE
GW 12 367	Direkt	0 dB	2	1/24

MERKMALE: Geeignet für Übertragung von Spannung/Strom und/oder anderen Steuersignalen durch die Buchse (max. 24 V - 500 mA).
ANWENDUNGEN: Rückkanaltaugliche Antennendosen.



GW 12 377

TV-SAT-DOSEN (5-2400 MHZ) GESCHIRMT KLASSE A - F-BUCHSE

Art.-Nr.	Beschreibung	Dämpfungswerte	Anzahl Module	VE
GW 12 377	Direkt	0 dB	2	1/24

MERKMALE: Geeignet für Übertragung von Spannung/Strom und/oder anderen Steuersignalen durch die Buchse (max. 24 V - 500 mA).
ANWENDUNGEN: Rückkanaltaugliche Antennendosen.

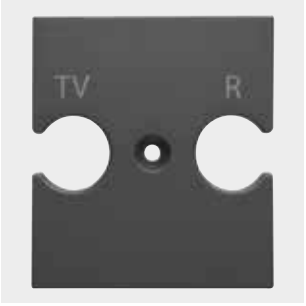

GW 12 386

UNIVERSALABDECKUNGEN FÜR TV-FM-SAT DOSEN

Art.-Nr.	Beschreibung	Anzahl Bohrungen	VE
GW 12 386	Für TV-FM Dosen	2	1/24
GW 12 387	Für TV-FM-SAT Dosen	2	1/24

ANWENDUNGEN: Für die Integration handelsüblicher TV-FM-SAT Dosen in das Schalterprogramm Chorus.
MITGELIEFERTES ZUBEHÖR: Befestigungsschrauben.

TELEFONDOSEN



GW 12 403

TELEFONDOSEN RJ11

Art.-Nr.	Beschreibung	Typ	Anschluss	Anzahl Module	VE
GW 12 401	RJ11		Schraubklemmen	1	1/24
GW 12 402	RJ11	Durchgangsverdrahtung	Auflegewerkzeug	1	1/24
GW 12 403	RJ11	Doppelt	Auflegewerkzeug	1	1/24

MERKMALE: GW12402, GW12403 Anschluss mit Auflegewerkzeug. GW12402 Verbinder mit zwei Klemmenleisten (Eingang und Ausgang) zur Vereinfachung der Abzweigung einer zweiten Leitung.
ANWENDUNGEN: Telefon, Fax, Modem.



GW 12 409

TELEFONDOSE RJ11

Art.-Nr.	Beschreibung	Anschluss	Anzahl Module	VE
GW 12 409	RJ11	Schraubklemmen	2	1/24

ANWENDUNGEN: Telefon, Fax, Modem.



GW 12 410

DOPPELDOSE RJ11 MIT ADSL-FILTER

Art.-Nr.	Beschreibung	Anzahl Module	VE
GW 12 410	ADSL Filter mit Doppeldose RJ11	2	1/24

MERKMALE: Rückseitige BUS-Klemme für den Anschluss von bis zu 4 Adern. Integrierter ADSL-Filter
ANWENDUNGEN: Für den gleichzeitigen Anschluss von Telefon und Modem/PC.



GW 12 405

TELEFONDOSE FRANZÖSISCHER STANDARD

Art.-Nr.	Beschreibung	Anschluss	Anzahl Module	VE
GW 12 405	8 Kontakte	Schraubklemmen	1	1/24



GW 12 406

TELEFONDOSE ISRAELISCHER STANDARD

Art.-Nr.	Beschreibung	Anschluss	Anzahl Module	VE
GW 12 406	6 Kontakte	Schraubklemmen	1	1/24

DATENDOSEN



GW 12 421

DATENDOSEN RJ45

Art.-Nr.	Beschreibung	Anzahl Paare	Gebrauchs-kategorie	Kabel	Anschluss	Anzahl Module	VE
GW 12 421	RJ45	4	5e	UTP	Werkzeuglos	1	1/24
GW 12 422	RJ45	4	5e	FTP	Werkzeuglos	1	1/24
GW 12 423	RJ45	4	6	UTP	Werkzeuglos	1	1/24
GW 12 424	RJ45	4	6	FTP	Werkzeuglos	1	1/24

ANWENDUNGEN: LAN-Netzwerke bis 100 MHz (z.B. Ethernet, Token Ring) für nach Cat. 5e; LAN-Netzwerke bis 250 MHz (z.B. Videokonferenz-Systeme und CCTV) nach Cat. 6.
HINWEISE: Mit Kennzeichnungsetiketten.



GW 12 431

ZENTRALPLATTEN FÜR DATENDOSEN RJ45

Art.-Nr.	Kompatibilität	Anzahl Module	VE
GW 12 431	AMP / Keystone Jack	1	1/48
GW 12 438	SYSTIMAX COMMSCOPE	1	1/48

HINWEISE: Aufgrund möglicher technischer Weiterentwicklungen und Änderungen der Abmessungen durch die Modulhersteller, muss vor dem Einsatz die Kompatibilität der Zentralplatten mit den Modulen zu prüfen.



GW 12 437

DATENDOSEN RJ45

Art.-Nr.	Beschreibung	Anzahl Paare	Gebrauchs-kategorie	Kabel	Anschluss	Anzahl Module	VE
GW 12 434	RJ45	4	5e	UTP	Werkzeuglos	2	1/24
GW 12 436	RJ45	4	5e	FTP	Werkzeuglos	2	1/24
GW 12 435	RJ45	4	6	UTP	Werkzeuglos	2	1/24
GW 12 437	RJ45	4	6	FTP	Werkzeuglos	2	1/24

ANWENDUNGEN: LAN Netzwerke bis 100 MHz (z.B. Ethernet oder Token Ring) für Cat. 5e; LAN Netzwerke bis 250 MHz (z.B. Videokonferenzen, Videoüberwachung) für Cat. 6.

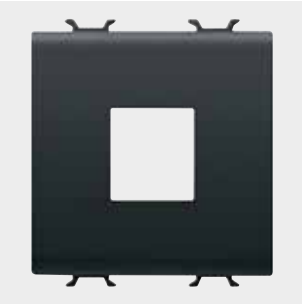

GW 12 433

ZENTRALPLATTEN FÜR DATENDOSEN RJ45

Art.-Nr.	Kompatibilität	Anzahl Module	VE
GW 12 433	AMP / Keystone Jack	2	4/100

HINWEISE: Aufgrund möglicher technischer Weiterentwicklungen und Änderungen der Abmessungen durch die Modulhersteller, wird empfohlen vor dem Einsatz die Kompatibilität der Zentralplatten mit den Modulen zu prüfen.



GW 12 425

ANSCHLUSSDOSEN FÜR LWL

Art.-Nr.	Beschreibung	Typ	Anzahl Module	VE
GW 12 425	Buchse F.O. ST	Buchse duplex 50 / 125 µm	1	1/24
GW 12 426	Buchse F.O. SC	Buchse duplex 50 / 125 µm	1	1/24

MERKMALE: Präzise Kopplung und Signalübertragung ohne jegliche Dämpfung. GW12425 Typ ST mit Bajonettverschluss; GW12426 Typ SC einrastend. GW12427 Typ MT-RJ einrastend.

DATENDOSEN FÜR KONVENTIONELLE NETZWERKE



GW 12 443

DATENDOSEN FÜR KONVENTIONELLE NETZWERKE

Art.-Nr.	Beschreibung	Anschluss	Anzahl Module	VE
GW 12 441	SUB-D 9 Kontakte	Lötanschluss	2	1/12
GW 12 442	SUB-D 15 Kontakte	Lötanschluss	2	1/12
GW 12 443	SUB-D 25 Kontakte	Lötanschluss	3	1/16

ANWENDUNGEN: GW12445 BNC 50 Ohm (Ethernet-Netze).

HINWEISE: Kennzeichnungsetiketten im Lieferumfang enthalten. SUB-D-Steckverbinder, geeignet für Point-to-Point-Verbindungen für den Anschluss von Computern, Peripheriegeräten, Modems usw.

HINWEISE: Schild für die Kennzeichnung der Kreise im Lieferumfang enthalten.

STECKDOSEN FÜR HILFSSTROMKREISE



GW 12 451

STECKDOSEN SELV

Art.-Nr.	Beschreibung	Für Steckstifte	Anzahl Module	VE
GW 12 451	2P - 6A - 24V	Ø 3 mm	1	12/24
GW 12 452	2P - 6A - 24V polarisiert	Flach	1	12/24

MERKMALE: Kontaktabstand 12,4mm.

STECKDOSEN FÜR AUDIO- UND VIDEO



GW 12 453

STECKDOSEN FÜR AUDIO- UND VIDEO

Art.-Nr.	Beschreibung	Anzahl Module	VE
GW 12 453	Doppelt RCA	1	1/24
GW 12 454	Lautsprecher	1	1/24
GW 12 446	F-Buchse	1	1/12
GW 12 458	Lautsprecher Anschlussdose	1	1/24

MERKMALE: GW12453 zweifache RCA-Anschlussdose, Anschlüsse rot und weiß, Lötanschluss.

GW12454 Lötanschluss. GW12446 Eingangs- und Ausgangsverbindung über Stecker, Typ F. GW12458 frontseitge Anschlussklemmen für starre Leiter 1,5 mm², rückseitige Schneidklemmen für Kabel AWG24 oder max. 0,25mm².

USB UND HDMI VERBINDER UND STECKDOSEN



GW 12 459

USB STECKDOSEN

Art.-Nr.	Beschreibung	Anzahl Module	VE
GW 12 459	USB Steckdose	1	1/24

MERKMALE: USB 2.0, Buchse, Typ A, mit rückseitigen Schraubklemmen.



GW 38 056

USB UND HDMI VERBINDER

Art.-Nr.	Beschreibung	Typ	Kompatibilität	VE
GW 38 056	HDMI Verbinder	Dose/Dose	Keystone Jack	1/48
GW 38 057	USB Verbinder	Dose/Dose - Typ A	Keystone Jack	1/48

HINWEISE: Für Zentralplatten (Chorus, System, Dahlia) für Keystone Jacks und für Patchpanels.

USB LADEGERÄTE



GW 12 450

USB LADEGERÄT 2-FACH

Art.-Nr.	Versorgungs-spannung	Ausgangs-spannung	Max. Ausgangs-strom	Anzahl Module	VE
GW 12 450	100/240 V ac - 50/60 Hz	5V DC	2,1 A	1	1/10

MERKMALE: Mit zwei USB Steckdosen Typ A, max. Ladestrom 2,1A.

ANWENDUNGEN: Geeignet für das Laden von einzelnen Geräten mit 2,1A (z.B. Tablet) oder gleichzeitiges Laden von zwei Geräten (z.B. Tablet und Smartphone). Der Gesamtstrom von (max. 2,1A) wird auf die zwei USB Ausgänge verteilt, je nach Ladestatus der angeschlossenen Geräte.

SCHUTZGERÄTE - SCHWARZ

FEHLERSTROM- UND LEITUNGSSCHUTZSCHALTER



GW 12 463

LEITUNGSSCHUTZSCHALTER - C-CHARAKTERISTIK - 230V AC

Art.-Nr.	Beschreibung	Bemessungsstrom (A)	Schalt-vermogen	Anzahl Module	VE
GW 12 461	Einpolig (1P)	6	3 kA	1	1/12
GW 12 462	Einpolig (1P)	10	3 kA	1	1/12
GW 12 463	Einpolig (1P)	16	3 kA	1	1/12
GW 12 466	Zweipolig (1P+N)	6	3 kA	1	1/12
GW 12 467	Zweipolig (1P+N)	10	3 kA	1	1/12
GW 12 468	Zweipolig (1P+N)	16	3 kA	1	1/12

MERKMALE: Leitungsschutzschalter, C-Charakteristik.

ANWENDUNGEN: Installation in Kombination mit den Leitungsschutzschaltern in der Unterverteilung, zur Aufteilung in weitere Stromkreise unter Einhaltung der Selektivität.



GW 12 488

FEHLERSTROM-LEITUNGSSCHUTZSCHALTER - C-CHARAKTERISTIK - TYP A - 230V AC - 50/60 HZ

Art.-Nr.	Beschreibung	Bemessungsstrom (A)	Schalt-vermogen	Idn	Anzahl Module	VE
GW 12 482	Zweipolig (1P+N)	6	3 kA	10 mA	2	1/6
GW 12 483	Zweipolig (1P+N)	6	3 kA	30 mA	2	1/6
GW 12 485	Zweipolig (1P+N)	10	3 kA	10 mA	2	1/6
GW 12 486	Zweipolig (1P+N)	10	3 kA	30 mA	2	1/6
GW 12 488	Zweipolig (1P+N)	16	3 kA	10 mA	2	1/6
GW 12 489	Zweipolig (1P+N)	16	3 kA	30 mA	2	1/6

MERKMALE: Leitungsschutzschalter C-Charakteristik, Fehlerstrom-Schutzschalter Typ A.

ANWENDUNGEN: Installation in Kombination mit den Leitungsschutzschaltern und Fehlerstrom-Schutzschaltern in der Unterverteilung, zur Aufteilung in weitere Stromkreise unter Einhaltung der Selektivität.

SCHUTZGERÄTE



GW 12 491

SICHERUNGSSOCKEL - 250V AC

Art.-Nr.	Bemessungsstrom (A)	Sicherungen Typ	Anzahl Module	VE
GW 12 491	16	Ø 6,3x32 mm	1	1/12

MERKMALE: Ohne Sicherung.



GW 12 492

ÜBERSPANNUNGSABLEITER - 230V AC

Art.-Nr.	Uc	Up	Anzahl Module	VE
GW 12 492	275 V ac 50/60Hz	1 kV	1	1/12

MERKMALE: Grüne LED für Statusanzeige.

ANWENDUNGEN: Schutz elektronischer Geräte (TV, Hi-Fi, Computer usw.) gegen atmosphärische oder netzbedingte Überspannungen, die durch die Versorgungsleitungen eingespeist werden können.

SIGNALGERÄTE - SCHWARZ

LICHTSIGNALGERÄTE



GW 12 642

KONTROLLLEUCHTEN - 1/2M

Art.-Nr.	Farbe Linse	Bedeutung der Farbe	Anz. CHORUS Module	VE
GW 12 641	Opal	Neutral	1/2	2/48
GW 12 642	Grün	Sicherheit	1/2	2/48
GW 12 643	Rot	Gefahr	1/2	2/48
GW 12 644	Bernstein	Achtung	1/2	2/48

MERKMALE: Ohne Lampe.
ANWENDUNGEN: Die Bedeutung der Diffusorfarben bezieht sich auf die Empfehlungen der EN60073 Bedeutung der Farben bei der Codierung von Informationen.



GW 12 622

KONTROLLLEUCHTEN - 1M

Art.-Nr.	Farbe Linse	Bedeutung der Farbe	Anzahl Module	VE
GW 12 621	Opal	Neutral	1	1/24
GW 12 622	Grün	Sicherheit	1	1/24
GW 12 623	Rot	Gefahr	1	1/24
GW 12 624	Bernstein	Achtung	1	1/24

MERKMALE: Ohne Lampe.
ANWENDUNGEN: Die Bedeutung der Diffusorfarben bezieht sich auf die Empfehlungen der EN60073 Bedeutung der Farben bei der Codierung von Informationen.



GW 12 629

DOPPELTE KONTROLLLEUCHTEN

Art.-Nr.	Farbe Linse	Anzahl Module	VE
GW 12 628	Opal	1	1/24
GW 12 629	Rot/Grün	1	1/24

MERKMALE: Ohne Lampe.
ANWENDUNGEN: Die Bedeutung der Diffusorfarben bezieht sich auf die Empfehlungen der EN60073 Bedeutung der Farben bei der Codierung von Informationen.



GW 12 633

HERVORSTEHENDE KONTROLLLEUCHTEN - 2M

Art.-Nr.	Versorgungs-spannung	Farbe Linse	Leuchtmittel	Anzahl Module	VE
GW 12 631	12V ac/dc - 230V ac 50/60Hz	Opal	LED	2	1/24
GW 12 632	12V ac/dc - 230V ac 50/60Hz	Grün	LED	2	1/24
GW 12 633	12V ac/dc - 230V ac 50/60Hz	Rot	LED	2	1/24
GW 12 634	12V ac/dc - 230V ac 50/60Hz	Bernstein	LED	2	1/24

MERKMALE: Hocheffiziente LED-Lampe Farbe weiß, Stromversorgung 12V ac/dc - 230V ac mit doppeltem Eingang für die Stromversorgung.
ANWENDUNGEN: Geeignet für besondere Anwendungen, wie die Rufsignalisierung in Krankenhäusern.
HINWEISE: Mit Lampe.



GW 12 656

TREPPENSTUFENLEUCHTEN

Art.-Nr.	Versorgungs-spannung	Farbe Linse	Leuchtmittel	Anzahl Module	VE
GW 12 651	12V ac/dc - 230V ac 50/60Hz	Opal	LED	2	1/24
GW 12 656	12V ac/dc - 230V ac 50/60Hz	Opal	LED	4	1/2

MERKMALE: Hocheffiziente LED-Lampe Farbe weiß, Stromversorgung 12V ac/dc - 230V ac mit doppeltem Eingang für die Stromversorgung.

ANTI-BLACKOUT- UND NOTLEUCHTEN



GW 12 661

HERAUSNEHMBARE ANTI-BLACKOUT-LEUCHTE

Art.-Nr.	Versorgungs-spannung	Batterien Typ	Min. Notlicht-dauer	Leuchtmittel	VE
GW 12 661	230 V ac - 50/60 Hz	Ni - Mh	2 h	LED	1/6

MERKMALE: Versehen mit einem Wahlschalter mit 3 verschiedenen Positionen auf der Frontseite für den Not-, Unterbrechungs- und Nachtbetrieb.
Geeignet für alle Steckdosen nach italienischem, deutschem oder französischem Standard. Hocheffiziente LED-Lampe, Farbe weiß.



GW 12 662

ANTI-BLACKOUT-LEUCHTE

Art.-Nr.	Versorgungs-spannung	Batterien Typ	Min. Notlicht-dauer	Leuchtmittel	Anzahl Module	VE
GW 12 662	230 V ac - 50/60 Hz	Ni - Mh	1 h	LED	1	1/12

MERKMALE: Grüne LED zur Anzeige der Netzspannung. Hocheffiziente LED-Lampe, Farbe weiß.



GW 12 663

AUTONOME NOTLEUCHTEN

Art.-Nr.	Versorgungs-spannung	Batterien Typ	Min. Notlicht-dauer	Leuchtmittel	Anzahl Module	VE
GW 12 663	230 V ac - 50/60 Hz	Ni - Mh	1 h	LED	2	1/6
GW 12 666	230 V ac - 50/60 Hz	Ni - Mh	1 h	LED	4	1/2

MERKMALE: Grüne LED zur Anzeige der Netzspannung. Hocheffiziente LED-Lampe, Farbe weiß.
ANWENDUNGEN: Gemäß EN 60598-2-22.

TONSIGNALGERÄTE



GW 12 601

KLINGELN

Art.-Nr.	Versorgungs-spannung	Max. Leistungsaufnahme	Laut-stärke	Anzahl Module	VE
GW 12 601	12V ac - 50Hz	8 VA	80 dB (auf 1 m)	1	1/24
GW 12 602	230V ac - 50 Hz	8 VA	80 dB (auf 1 m)	1	1/24

MERKMALE: Für intermittierenden Betrieb (5 Sek. EIN / 15 Sek. AUS).



GW 12 606

SUMMER

Art.-Nr.	Versorgungs-spannung	Max. Leistungsaufnahme	Laut-stärke	Anzahl Module	VE
GW 12 606	12V ac - 50Hz	8 VA	70 dB (auf 1 m)	1	1/24
GW 12 607	230V ac - 50 Hz	8 VA	70 dB (auf 1 m)	1	1/24

MERKMALE: Für intermittierenden Betrieb (5 Sek. EIN / 15 Sek. AUS).



GW 12 611

DREITONKLINGEL MIT 3 UNABHÄNGIGEN EINGÄNGEN

Art.-Nr.	Versorgungs-spannung	Max. Leistungsaufnahme	Laut-stärke	Anzahl Module	VE
GW 12 611	12V ac/dc	3 VA	80 dB (auf 1 m)	2	1/6
GW 12 612	230V ac - 50 Hz	6 VA	80 dB (auf 1 m)	2	1/6

MERKMALE: Für Dauereinsatz. Drei Töne (Alarm, Klingeln, Zweiton), mit einstellbarer Lautstärke.

ANWENDUNGEN: Tür- und Etagenruf und Alarm mit einem Gerät möglich.

ENERGIE, KLIMA UND KOMFORT - SCHWARZ

UHR, WECKER, THERMOMETER



GW 12 708

UHR, WECKER - THERMOMETER

Art.-Nr.	Versorgungs-spannung	Max. Anz. täglicher Alarme	Laut-stärke	Messbereich Temperatur	Anzahl Module	VE
GW 12 708	230 V ac - 50/60 Hz	2	72 dB (auf 1 m)	Von 0°C bis +45°C	2	1/2

MERKMALE: Mit wiederaufladbaren Pufferbatterie zur Beibehaltung des Kalenders (Datum, Tag, Uhrzeit) bei Stromausfall.

GERÄTE FÜR DIE ZEITSTEUERUNG



GW 12 581

ELEKTRONISCHE ZEITSCHALTUHR MIT TAG-/WOCHENPROGRAMM, 1 KANAL

Art.-Nr.	Versorgungs-spannung	Ausgangs-kontakt	Anzahl Module	VE
GW 12 581	230 V ac - 50/60 Hz	1S/Ö 8A(AC1)/4A(AC15) 250V ac	2	1/2

MERKMALE: Mit einer aufladbaren Ergänzungsbatterie für die Gangreserve und zur Aktualisierung des Kalenders (Datum, Tag, Stunde) bei Stromausfall.
Serieller Eingang für den Anschluss der GSM-Fernsteuerung GW90821.



GW 12 582

ZEITSCHALTER

Art.-Nr.	Versorgungs-spannung	Typ	Ausgangs-kontakt	Anzahl Module	VE
GW 12 582	230 V ac - 50/60 Hz	Relais	1S 16A(AC1)/4A(AC15)250V ac	2	1/2
GW 12 583	230 V ac - 50/60 Hz	elektronisch	1S 2A(AC1) 250V ac	1	1/2

MERKMALE: Nebenstelleneingang für Steuerung über Taster (Schließer). Über einen Drehschalter an der Seite kann die Zeiteinstellung vorgenommen werden (15", 30", 45", 1', 1'30", 2', 3', 5', 10', 15').

HINWEISE: GW12583 nicht geeignet für direktes Schalten von Leuchtstofflampen. GW12582 Geeignet für Schalten von Leuchtstofflampen mit max. Strom von 4A.

GERÄTE ZUR TEMPERATURREGELUNG



GW 12 703

CHRONOTHERMOSTAT - TAG-/WOCHENPROGRAMM

Art.-Nr.	Versorgungs-spannung	Einstellbereich Temperatur	Ausgangs-kontakt	Anzahl Module	VE
GW 12 703	230 V ac - 50/60 Hz	Von +5°C bis +40°C	1S/Ö 5A(AC1)/2A(AC15) 250V ac	2	1/2

MERKMALE: Mit einer aufladbaren Ergänzungsbatterie für die Gangreserve und zur Aktualisierung des Kalenders (Datum, Tag, Stunde) bei Stromausfall.
Serieller Eingang für den Anschluss der GSM-Fernsteuerung GW90821.



GW 14 701

AUFPUTZ-CHRONOTHERMOSTATE - TAG-/WOCHENPROGRAMM - BATTERIEBETRIEBEN

Art.-Nr.	Einstellbereich Temperatur	Farbe	Ausgangs-kontakt	Abmessungen BxHxT (mm)	VE
GW 10 701	Von +5°C bis +40°C	Weiss	1S/Ö 5A(AC1)/2A(AC15) 250V ac	130x92x23 mm	1/2
GW 14 701	Von +5°C bis +40°C	Titan	1S/Ö 5A(AC1)/2A(AC15) 250V ac	130x92x23 mm	1/2

MERKMALE: Stromversorgung durch 3 Alkalinebatterien 1,5V Typ AAA, nicht im Lieferumfang. Die durchschnittliche Lebensdauer der Batterien beträgt 1 Jahr.
Automatische Energiespar- und Komfortfunktion.
serieller Eingang für den Anschluss der GSM-Fernsteuerung GW90821.
Der Bausatz zur Wandmontage enthält: 2 Doppelklebestreifen, 2 Dübel ø 6 mm mit Schrauben.



GW 12 705

THERMOSTAT

Art.-Nr.	Versorgungs-spannung	Einstellbereich Temperatur	Ausgangs-kontakt	Anzahl Module	VE
GW 12 705	230 V ac - 50/60 Hz	Von +5°C bis +35°C	1S / Ö 8A(AC1) 250V ac	2	1/2

MERKMALE: Auswahl der Betriebsart über den Wahlschalter auf der Vorderseite: Sommer (Kühlen), AUS, Winter (Heizen).
Zweifarbige LED auf der Vorderseite für die Statusanzeige (Kontakt geöffnet/geschlossen). Die LED zeigt außerdem das anliegen der Netzspannung.



GW 16 972 CN

THERMOSTATE THERMO ICE WI-FI

Art.-Nr.	Farbe Rahmen	Versorgungs-spannung	Einstellbereich Temperatur	Ausgangs-kontakt	WLAN-Interface	Abmessungen BxHxT (mm)	VE
GW 16 972 CN	Schwarz	12-24V ac/dc	Von +5°C bis +40°C	1 S/Ö 5A (AC1) 250V ac	Ja	123x95x11	1

MERKMALE: Unterputz-Thermostat für die Regelung der Heizung/Kühlung über den BUS und manueller Betriebsmodussteuerung (Komfort, Standby, Nacht). Steuerungsalgorithmus für 2-Rohr-Systeme: 2-Punkt (schaltend), proportional integral (PWM). 1 Eingang für potenzialfreie Kontakte (für Fensterkontakte); 1 Eingang für den externen NTC Fühler (z.B. für den Schutz der Fußbodenheizung). Mit Touch-Oberfläche (kapazitiv) aus Glas und hinterleuchtetem Display, integriertem Näherungs- und Temperatursensor. Mit WLAN-Schnittstelle für die Einstellung der Parameter und Programmieren der Temperaturprofile (Chronothermostat-Funktion) lokal oder aus der Ferne über spezielle APPs (Smartphone, Tablett und Smartwatch).
HINWEISE: Die Thermostate haben eine Abdeckung, Elektronikeinheit und eine Halterung aus Metall und sind geeignet für die Montage auf rechteckigen Dosen mit 3 Einsätzen (Achsenabstand 83,5mm) und runden/quadratischen Dosen (Achsenabstand 60mm) mit Schraubdomen.

ZUBEHÖR



GW 10 720

NETZTEIL 12V DC

Art.-Nr.	Versorgungs-spannung	Ausgangs-spannung	Max. Ausgangs-strom	Abmessungen BxHxT (mm)	VE
GW 10 720	100/240 V ac - 50/60 Hz	12V dc	300 mA	52x33x17	1/10

ANWENDUNGEN: Geeignet für Flüssiggasmelder (GW10711, GW12711, GW14711, GW20868, GW21868, GW30520), Methangasmelder (GW10712, GW12712, GW14712, GW20867, GW21867, GW30519) und Wassermelder (GW10716, GW12716, GW14716); Thermo ICE Wi-Fi Thermostate (GW16972CB, GW16972CN,.

DIMMER



GW 12 566

UNIVERSAL-DREHDIMMER

Art.-Nr.	Versorgungs-spannung	Anzahl Module	VE
GW 12 566	230V ac - 50Hz	1	1/12

MERKMALE: Schalten und Dimmen vom Glüh- und Halogenlampen 230V ac (20-160W), Niedervolt-Halogenlampen (12Vac) mit elektronischen Trafos (40-160W), dimmbaren LED Lampen 230V ac (4-160W) und Kleinspannungs-LED Lampen (12Vac) mit elektronischen Trafos (4-110W). Drehgriff und Wechselschalter. Mit orangener Kontroll-LED.
HINWEISE: Zur Vermeidung von Überhitzung wird die Montage mehrerer Geräte nebeneinander in einem Gehäuse nicht empfohlen; Zwischen zwei elektronischen Geräten ein Blindmodul einfügen. Bei der Montage von zwei Geräten in einer Dose, muss die max. Leistung für jedes Gerät um 50% verringert werden.



GW 12 561

DREHDIMMER FÜR OHMSCHE/INDUKTIVE LASTEN

Art.-Nr.	Versorgungs-spannung	Ohmsche Last 230V AC	Induktivlast 230V AC	Anzahl Module	VE
GW 12 561	230 V ac - 50/60 Hz	100 - 500 W		1	1/12
GW 12 564	230 V ac - 50/60 Hz	100 - 900 W	40 - 300 VA	1	1/12
GW 12 567	230 V ac - 50/60 Hz	100 - 500 W	100 - 500 VA	1	1/12

MERKMALE: Mit orangener Kontroll-LED. GW12567 mit Drehgriff und Wechselschalter.
GW12564 entspricht nur dann den EMV Richtlinien, wenn ein LC-Filter mit folgenden Merkmalen verwendet wird: L=1mH - 5A, C=0,15uF - 275V X2, gemäß der beigefügten Anleitung. Artikel ausschließlich für den Export in Länder außerhalb der Europäischen Union und der Bewerberländer für die Freihandelszone bestimmt. Kontaktieren Sie vor dem Import den Kundendienst von Gewiss um die Konformität zu den nationalen Vorschriften prüfen zu lassen.
HINWEISE: Zur Vermeidung von Überhitzung wird die Montage mehrerer Geräte nebeneinander in einem Gehäuse nicht empfohlen; Zwischen zwei elektronischen Geräten ein Blindmodul einfügen. Bei der Montage von zwei Geräten in einer Dose, muss die max. Leistung für jedes Gerät um 50% verringert werden.



GW 12 572 A

UNIVERSAL-TASTDIMMER

Art.-Nr.		Versorgungs-spannung	Anzahl Module	VE
GW 12 572 A	③	230V ac - 50/60 Hz	1	1/12
GW 12 573 A	③	230V ac - 50/60 Hz	2	1/6

MERKMALE: Schalten und Dimmen vom Glüh- und Halogenlampen 230V ac (40-300W), NV-Halogenlampen mit elektronischen und gewickelten Trafos (40-300W), dimmbaren LED-Lampen 230V ac (5-150W). Manuelle Auswahl der Last (Phasenan- oder Phasenabschnitt), lampenschonende Soft-Start-Funktion. Nebenstelleneingang für Steuerung über Taster (Schließer). Mit orangener Kontroll-LED.
HINWEISE: Zur Vermeidung von Überhitzung wird die Montage mehrerer Geräte nebeneinander in einem Gehäuse nicht empfohlen; Zwischen zwei elektronischen Geräten ein Blindmodul einfügen. Bei der Montage von zwei Geräten in einer Dose, muss die max. Leistung für jedes Gerät um 50% verringert werden.

③ September 2018 Neues Produk



GW 12 568

TASTDIMMER FÜR OHMSCHE/INDUKTIVE LASTEN

Art.-Nr.	Versorgungs-spannung	Ohmsche Last 230V AC	Induktivlast 230V AC	Anzahl Module	VE
GW 12 568	230V ac - 50 Hz	60 - 500 W	60 - 500 VA	1	1/12

MERKMALE: Nebenstelleneingang für Steuerung über Taster (Schließer). Mit orangener Kontroll-LED.
HINWEISE: Zur Vermeidung von Überhitzung wird die Montage mehrerer Geräte nebeneinander in einem Gehäuse nicht empfohlen; Zwischen zwei elektronischen Geräten ein Blindmodul einfügen. Bei der Montage von zwei Geräten in einer Dose, muss die max. Leistung für jedes Gerät um 50% verringert werden.



GW 12 574

TASTDIMMER FÜR LÜFTER

Art.-Nr.	Versorgungs-spannung	Last 230V AC	Anzahl Module	VE
GW 12 574	230V ac - 50 Hz	55-80 VA	1	1/12

MERKMALE: Nebenstelleneingang für Steuerung in festen Schritten über Taster (Schließer). Mit roter Kontroll-LED.
ANWENDUNGEN: Geeignet für die Steuerung von Lüftern, Ventilatoren und Abzugshauben mit Induktionsmotoren.
HINWEISE: Zur Vermeidung von Überhitzung wird die Montage mehrerer Geräte nebeneinander in einem Gehäuse nicht empfohlen; Zwischen zwei elektronischen Geräten ein Blindmodul einfügen.

ELEKTRONISCHE TASTER



GW 12 915

ELEKTRONISCHER UNIVERSALTASTER

Art.-Nr.	Kontakt-typ	Verwendung mit	Taster	Anzahl Module	VE
GW 12 915	Potentialfrei	Relais, Dimmer, Bus-Tasterschnittstellen	Neutral	1	1/12

MERKMALE: Taster für den Anschluss an KNX-Tasterschnittstellen oder für die Steuerung von Stromstossschaltern, elektronischen Schaltern für erschwerte Einsatzbedingungen oder Dimmern mit Nebenstelleneingang. Schaltvermögen Kontakt 4A (AC1) - 230V ac.



GW 12 912

ELEKTRONISCHER TASTER

Art.-Nr.	Versorgungs-spannung	Verwendung mit	Taster	Anzahl Module	VE
GW 12 912	230 V ac - 50/60 Hz	Relais, Dimmer	Mit Diffusor	1	1/12

MERKMALE: Taster für die Steuerung von Stromstossschaltern, elektronischen Schaltern für erschwerte Einsatzbedingungen oder Dimmern mit Nebenstelleneingang.
Mit bernsteinfarbener Kontroll-LED. Schaltvermögen Kontakt 4A (AC1) - 230V ac.



GW 12 913

BELEUCHTETE ELEKTRONISCHE TASTER FÜR BUS-SCHNITTSTELLEN

Art.-Nr.	Kontakt-typ	Verwendung mit	Taster	VE
Anzahl Module: 1				
GW 12 913	Potentialfrei	Bus-Tasterschnittstellen	Mit Diffusor	1/12
GW 12 916	Potentialfrei	Bus-Tasterschnittstellen	Mit austauschbarer neutraler Linse	1/12
Anzahl Module: 2				
GW 12 917	Potentialfrei	Bus-Tasterschnittstellen	Mit Diffusor	1/6
GW 12 918	Potentialfrei	Bus-Tasterschnittstellen	Mit austauschbarer neutraler Linse	1/6

MERKMALE: Taster für den Anschluss von KNX-Tasterschnittstellen. Mit zweifarbiger LED (bernstein/grün), Farbe kann mittels Wahlschalter ausgewählt werden (konfigurierbar als Positions- oder Statusanzeige).



GW 12 914

ELEKTRONISCHER JALOUSIETASTER

Art.-Nr.	Kontakt-typ	Taster	Symbol	Anzahl Module	VE
GW 12 914	Doppelt, potentialfrei und mit Verriegelung	Neutral	AUF - AB	1	1/12

MERKMALE: Jalousietaster für den Anschluss vom KNX-Tasterschnittstellen oder elektronischen Steuergeräten für Jalousien.

TOUCH TASTMODULE - SCHWARZ

ICE-TOUCH TASTMODULE



GW 10 907

ICE-TOUCH SCHALTMODUL

Art.-Nr.	Versorgungs-spannung	Anzahl Module	VE
GW 10 907	230V ac - 50 Hz	1	1/12

MERKMALE: Nebenstelleneingang für Taster (Schließer) und Duplikatoren GW10909. Einfache Konfiguration der Akustiksignale (Summer), Leuchtsignale (blaue Led mit zwei Leuchtstärken) und des Ausgangskontakts (Relais oder Stromstoss). Relaisausgangskontakt Schließer mit Potential 230V AC. Geeignet für Leuchtstofflampen und Glühlampen: 500W, Energiesparlampen: 100W (max. 4 Lampen), unkompensierte Leuchtstofflampen: 100W. Für alle nicht aufgeführten Verbraucher muss ein Relais/Schütz verwendet werden.
HINWEISE: Für Abdeckrahmen ICE-Touch (Artikeln.. GW16951CB, GW16952CB, GW16953CB, GW16951CN, GW16952CN, GW16953CN, GW16951CT, GW16952CT, GW16953CT).



GW 10 908

ICE-TOUCH DIMMMODUL

Art.-Nr.	Versorgungs-spannung	Ohmsche Last	Induktive Last	Anzahl Module	VE
GW 10 908	230V ac - 50 Hz	40 - 300 W	40 - 300 VA	1	1/12

MERKMALE: Nebenstelleneingang für Taster (Schließer) und Duplikatoren GW10909. Einfache Konfiguration der Akustiksignale (Summer) und Leuchtsignale (blaue Led mit zwei Leuchtstärken).
HINWEISE: Zur Vermeidung von Überhitzung wird die Montage mehrerer Geräte nebeneinander in einem Gehäuse nicht empfohlen. Bei der Montage von zwei Geräten in einer Dose, muss die max. Leistung für jedes Gerät um 50% verringert werden.
Für Abdeckrahmen ICE-Touch (Artikeln.. GW16951CB, GW16952CB, GW16953CB, GW16951CN, GW16952CN, GW16953CN, GW16951CT, GW16952CT, GW16953CT).



GW 10 909

ICE-TOUCH SCHALTDUPLIKATOR

Art.-Nr.	Versorgungs-spannung	Anzahl Module	VE
GW 10 909	230V ac - 50 Hz	1	1/12

MERKMALE: Für die Verwendung mit dem ICE-Touch-Schalter GW12907 oder ICE-Touch-Dimmer GW12908, zur Erweiterung der Schaltstellen. Einfache Konfiguration der Akustiksignale (Summer) und Leuchtsignale (blaue Led mit zwei Leuchtstärken).
HINWEISE: Für Abdeckrahmen ICE-Touch (Artikeln.. GW16951CB, GW16952CB, GW16953CB, GW16951CN, GW16952CN, GW16953CN, GW16951CT, GW16952CT, GW16953CT).

ICE-TOUCH ABDECKUNGEN



GW 16 953 CB

ICE TOUCH - WEISS

Art.-Nr.	Beschreibung	Für Halterungen Art-Nr	VE
GW 16 951 CB	1 Symbol	GW16803	1
GW 16 952 CB	2 Symbole	GW16803	1
GW 16 953 CB	3 Symbole	GW16803	1

MERKMALE: Abdeckrahmen aus Glas und glänzender Oberfläche. Der Einsatz der Abdeckrahmen mit 1, 2 oder 3 Symbolen ist in Kombination mit jeweils 1, 2 oder 3 Touch-Modulen (Schaltermodul GW10907, Dimmermodul GW10908 oder Repeatermodul GW10909) vorgesehen.



GW 16 953 CN

ICE TOUCH - SCHWARZ

Art.-Nr.	Beschreibung	Für Halterungen Art-Nr	VE
GW 16 951 CN	1 Symbol	GW16803	1
GW 16 952 CN	2 Symbole	GW16803	1
GW 16 953 CN	3 Symbole	GW16803	1

MERKMALE: Abdeckrahmen aus Glas und glänzender Oberfläche. Der Einsatz der Abdeckrahmen mit 1, 2 oder 3 Symbolen ist in Kombination mit jeweils 1, 2 oder 3 Touch-Modulen (Schaltermodul GW10907, Dimmermodul GW10908 oder Repeatermodul GW10909) vorgesehen.



GW 16 953 CT

ICE TOUCH - TITAN

Art.-Nr.	Beschreibung	Für Halterungen Art-Nr	VE
GW 16 951 CT	1 Symbol	GW16803	1
GW 16 952 CT	2 Symbole	GW16803	1
GW 16 953 CT	3 Symbole	GW16803	1

MERKMALE: Abdeckrahmen aus Glas und glänzender Oberfläche. Der Einsatz der Abdeckrahmen mit 1, 2 oder 3 Symbolen ist in Kombination mit jeweils 1, 2 oder 3 Touch-Modulen (Schaltermodul GW10907, Dimmermodul GW10908 oder Repeatermodul GW10909) vorgesehen.

TOUCH TASTMODULE



GW 12 904

SOFT-TOUCH-SCHALTER

Art.-Nr.	Versorgungs-spannung	Anzahl Module	VE
GW 12 904	230V ac - 50 Hz	1	1/12

MERKMALE: Nebenstelleneingang für Taster (Schließer) und Duplikatoren GW12906. Einfache Konfiguration der Akustiksignale (Summer), Leuchtsignale (blaue Led mit zwei Leuchtstärken) und des Ausgangskontakts (Relais oder Stromstoss). Relaisausgangskontakt Schließer mit Potential 230V AC. Geeignet für Leuchtstofflampen und Glühlampen: 500W, Energiesparlampen: 100W (max. 4 Lampen), unkompensierte Leuchtstofflampen: 100W. Für alle nicht aufgeführten Verbraucher muss ein Relais/Schütz verwendet werden.



GW 12 905

SOFT-TOUCH-DIMMER

Art.-Nr.	Versorgungs-spannung	Ohmsche Last	Induktive Last	Anzahl Module	VE
GW 12 905	230V ac - 50 Hz	40 - 300 W	40 - 300 VA	1	1/12

MERKMALE: Nebenstelleneingang für Taster (Schließer) und Duplikatoren GW12906. Einfache Konfiguration der Akustiksignale (Summer) und Leuchtsignale (blaue Led mit zwei Leuchtstärken).
HINWEISE: Zur Vermeidung von Überhitzung wird die Montage mehrerer Geräte nebeneinander in einem Gehäuse nicht empfohlen. Bei der Montage von zwei Geräten in einer Dose, muss die max. Leistung für jedes Gerät um 50% verringert werden.



GW 12 906

SOFT-TOUCH-SCHALTDUPLIKATOR

Art.-Nr.	Versorgungs-spannung	Anzahl Module	VE
GW 12 906	230V ac - 50 Hz	1	1/12

MERKMALE: Für die Verwendung mit dem Soft-Touch-Schalter GW12904 oder Soft-Touch-Dimmer GW12905, zur Erweiterung der Schaltstellen. Einfache Konfiguration der Akustiksignale (Summer) und Leuchtsignale (blaue Led mit zwei Leuchtstärken).

TECHNISCHE ALARME - SCHWARZ

GASMELDER



GW 12 711

FLÜSSIGGASMELDER

Art.-Nr.	Versorgungs-spannung	Ansprech-schwelle	Ausgangs-kontakt	Anzahl Module	VE
GW 12 711	12V ac/dc	9% LIE	1S/Ö 10A(NA)/3A(NC)250V ac	2	1/2

MERKMALE: Relaisausgang für die automatische Ansteuerung des Magnetventils für Gasanlagen mit manueller Rückstellung GW30522. Lautstärke: 85 dB bei 1m.



GW 12 712

METHANGASMELDER

Art.-Nr.	Versorgungs-spannung	Ansprech-schwelle	Ausgangs-kontakt	Anzahl Module	VE
GW 12 712	12V ac/dc	9% LIE	1S/Ö 10A(NA)/3A(NC)250V ac	2	1/2

MERKMALE: Relaisausgang für die automatische Ansteuerung des Magnetventils für Gasanlagen mit manueller Rückstellung GW30522. Lautstärke: 85 dB bei 1m.

WASSERSENSOR-SYSTEM MIT FUNKÜBERTRAGUNG ZIGBEE(R)



GW A1 514

ZIGBEE WASSERMELDER - IP20

Art.-Nr.	Ausgang Sirene	Tempeatursensor	Farbe	Abmessungen (mm)	VE
GW A1 514	85 dB/3 m	0...50 °C	Weiss	Ø 60x37	1/6

MERKMALE: Der Melder erkennt Wasser und hat einen integrierten Temperatursensor. Versorgung mit CR123 Batterie (austauschbar).
HINWEISE: Bodenmontage. Mit dem ZigBee Aktor GWA1521 kann ein Magnetventil gesteuert werden.



GW A1 521

SCHALTAKTOR 1 KANAL ZIGBEE

Art.-Nr.	Versorgungs-spannung	Ausgangs-kontakt	Abmessungen BxHxT (mm)	VE
GW A1 521	230V ac - 50 Hz	1 S 10A (AC1) 230 V ac	42x40x20	1/4

MERKMALE: 1-Kanal-Schaltaktor für das Schalten von Lasten über einen potenzialfreien Ausgangskontakt (Schließer). Geeignet für Glühlampen (230V ac): 2300W, Leuchten Ringkerntrafos: 450 W, Leuchten mit elektronischen Trafos: 600 W, Energiesparlampen (kompakte Leuchtstofflampen): 150W, LED Lampen (230 V ac): 150W, Motoren: 500W.
ANWENDUNGEN: Wenn mit einem Wassermelder verwendet, ist ein Schließer-Taster für das manuelle Öffnen des Ventils erforderlich.
HINWEISE: Montage in Unterputzdosen, Verbindungsdosen, usw..



GW 12 750

BLINDMODUL FÜR RF ZIGBEE AKTOREN

Art.-Nr.	Farbe	Anz. CHORUS Module	VE
GW 12 750	Schwarz	1	1/12

MERKMALE: Blindmodul 1M mit Aufdruck. Für die Aufnahme und einfache Erkennung der Unterputz-ZigBee Aktoren.
HINWEISE: Einrastbefestigung.

ZUBEHÖR



GW 10 720

NETZTEIL 12V DC

Art.-Nr.	Versorgungs-spannung	Ausgangs-spannung	Max. Ausgangs-strom	Abmessungen BxHxT (mm)	VE
GW 10 720	100/240 V ac - 50/60 Hz	12V dc	300 mA	52x33x17	1/10

ANWENDUNGEN: Geeignet für Flüssiggasmelder (GW10711, GW12711, GW14711, GW20868, GW21868, GW30520), Methangasmelder (GW10712, GW12712, GW14712, GW20867, GW21867, GW30519) und Wassermelder (GW10716, GW12716, GW14716); Thermo ICE Wi-Fi Thermostate (GW16972CB, GW16972CN,.



GW 30 522

MAGNETVENTIL MIT MANUELLER RÜCKSTELLUNG FÜR GAS, STROMLOS GEÖFFNET - 230V - 50 HZ

Art.-Nr.	Gelieferter Ø	Material	Leistungsauf-nahme	VE
GW 30 522	3/4"	Messing	12 VA	1/2

ZUBEHÖR

KOLBENLAMPEN



GW 10 881

LED KOLBENLAMPEN - 230V AC - 0,6W

Art.-Nr.	Lampen spannung	Leistung Lampe	Leuchtmittel	Emittierte Farbe	Farbe der Kabel	VE
GW 10 881	230 V ac - 50/60 Hz	0.6 W	LED	Blau	Blau	50
GW 10 882	230 V ac - 50/60 Hz	0.6 W	LED	Weiss	Weiss	50
GW 10 883	230 V ac - 50/60 Hz	0.6 W	LED	Rot	Rot	50
GW 10 884	230 V ac - 50/60 Hz	0.6 W	LED	Grün	Grün	50
GW 10 885	230 V ac - 50/60 Hz	0.6 W	LED	Bernstein	Orange	50

HINWEISE: Kolbenlampen sind mit einer Anschlussleitung versehen (Länge 10 cm).



GW 10 894

LED KOLBENLAMPEN - 12-24V AC/DC - 0,6W

Art.-Nr.	Lampen spannung	Leistung Lampe	Leuchtmittel	Emittierte Farbe	Farbe der Kabel	VE
GW 10 894	12-24 V ac/dc	0.6 W	LED	Weiss	Weiss	50

HINWEISE: Kolbenlampen sind mit einer Anschlussleitung versehen (Länge 10 cm).



GW 20 902

SOFFITTENLAMPEN - 2W

Art.-Nr.	Lampen spannung	Leistung Lampe	Leuchtmittel	Emittierte Farbe	Abmessungen (mm)	VE
GW 20 902	12V ac/dc	2 W	Glühlampe	Weiss	S6x36	50
GW 20 903	24V ac/dc	2 W	Glühlampe	Weiss	S6x36	50

ZUBEHÖR



GW 20 901

SATZ MIT 2 SCHLÜSSELN FÜR SCHALTGERÄTE

Art.-Nr.	Geeignet für	VE
GW 20 901	Ausschalter - Wechselschalter	1/100
GW 30 912	Taster	1/100

SCHALTEN UND STEUERN - TITAN

Ausschalter



GW 14 001
1M-1P-16 AX

GW 14 002
1M-1P-16 AX
Beleuchtbar (*)

GW 14 003
1M-1P-16 AX
Beleuchtbar (*)

GW 14 021
1/2M-1P-10 AX

GW 14 022
1/2M-1P-10 AX
Beleuchtbar (*)

GW 14 031
2M-1P-16 AX

GW 14 032
2M-1P-16 AX
Beleuchtbar (*)

GW 14 033
2M-1P-16 AX
Beleuchtbar (*)

GW 14 041
3M-1P-16 AX



GW 14 042
3M-1P-16 AX
Beleuchtbar (*)

GW 14 043
3M-1P-16 AX
Beleuchtbar (*)

GW 14 004
1M-2P-16 AX

GW 14 005
1M-2P-16 AX
Beleuchtbar (*)

GW 14 006
1M-2P-10 AX
Mit Schlüssel

GW 14 007
1M-2P-25 AX
Für hohe Lasten

GW 14 034
2M-2P-16 AX

GW 14 035
2M-2P-16 AX
Beleuchtbar (*)

Wechselschalter



GW 14 051
1M-1P-16 AX

GW 14 052
1M-1P-16 AX
Beleuchtbar (*)

GW 14 053
1M-1P-16 AX
Beleuchtbar (*)

GW 14 054
1M-1P-10 AX
Mit Schlüssel

GW 14 061
1/2M-1P-10 AX

GW 14 071
2M-1P-16 AX



GW 14 072
2M-1P-16 AX
Beleuchtbar (*)

GW 14 073
2M-1P-16 AX
Beleuchtbar (*)

GW 14 081
3M-1P-16 AX

GW 14 082
3M-1P-16 AX
Beleuchtbar (*)



GW 14 083
3M-1P-16 AX
Beleuchtbar (*)

Jalousieschalter

GW 14 121
1M-1P-10 AX
Positionen 1-0-2

GW 14 122
1M-2P-10 AX
Positionen 1-0-2

GW 14 123
2M-1P-10 AX
Positionen 1-0-2

Kreuzschalter



GW 14 091
1M-1P-16 AX

GW 14 092
1M-1P-16 AX
Beleuchtbar (*)

GW 14 093
1M-1P-16 AX
Beleuchtbar (*)

GW 14 101
2M-1P-16 AX

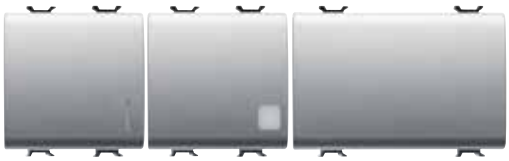

GW 14 102
2M-1P-16 AX
Beleuchtbar (*)

GW 14 103
2M-1P-16 AX
Beleuchtbar (*)

GW 14 111
3M-1P-16 AX



GW 14 112
3M-1P-16 AX
Beleuchtbar (*)

GW 14 113
3M-1P-16 AX
Beleuchtbar (*)

Taster



GW 14 131
1M-1P-S-16 A

GW 14 132
1M-1P-S-16 A
Beleuchtbar (*)

GW 14 133
1M-1P-S-16 A
Beleuchtbar (*)

GW 14 136
1M-1P-S-16 A
Mit Zugseil

GW 14 137
1M-1P-Ö-16 A

GW 14 138
1M-1P-Ö+S-16 A
Stopp

GW 14 139
1M-1P-S+Ö-16 A
Start

GW 14 140
1M-1P-S+S-10 A
Verriegelt

GW 14 141
1M-1P-S+S-16 A
Doppelt

GW 14 142
1M-1P-S-16 A
Grün - Beleuchtbar (*)

GW 14 143
1M-1P-S-16 A
Rot - Beleuchtbar (*)

GW 14 144
1M-1P-S-16 A
Opal - Beleuchtbar (*)



GW 14 151
1M-1P-S-16 A
Licht - Beleuchtbar (*)

GW 14 152
1M-1P-S-16 A
Schlüssel - Beleuchtbar (*)

GW 14 153
1M-1P-S-16 A
Klingel - Beleuchtbar (*)

GW 14 161
1/2M-1P-S-10 A

GW 14 162
1/2M-1P-S-10 A
Beleuchtbar (*)

GW 14 171
2M-1P-S-16 A

GW 14 172
2M-1P-S-16 A
Beleuchtbar (*)

GW 14 173
2M-1P-S-16 A
Beleuchtbar (*)

GW 14 181
3M-1P-S-16 A



GW 14 182
3M-1P-S-16 A
Beleuchtbar (*)

GW 14 183
3M-1P-S-16 A
Beleuchtbar (*)

GW 14 134
1M-2P-S-16 A

GW 14 135
1M-2P-S-16 A
Beleuchtbar (*)

GW 14 145
1M-2P-S-10 A
Mit Schlüssel

GW 14 191
2M-1P-S-10 A
Mit beleuchtbarem Namensschild

GW 14 192
3M-1P-S-10 A
Mit beleuchtbarem Namensschild

(*) Lieferung ohne LED Kolbenlampe

SCHALTEN UND STEUERN - TITAN

Ausschalter Steckklemmen



GW 14 031 F
2M-1P-16 AX

GW 14 032 F
2M-1P-16 AX
Beleuchtbar (*)

GW 14 033 F
2M-1P-16 AX
Beleuchtbar (*)

GW 14 034 F
2M-2P-16 AX

GW 14 035 F
2M-2P-16 AX
Beleuchtbar (*)

Wechselschalter Steckklemmen



GW 14 071 F
2M-1P-16 AX

GW 14 072 F
2M-1P-16 AX
Beleuchtbar (*)

GW 14 073 F
2M-1P-16 AX
Beleuchtbar (*)

Kreuzschalter Steckklemmen



GW 14 101 F
2M-1P-16 AX

GW 14 102 F
2M-1P-16 AX
Beleuchtbar (*)

GW 14 103 F
2M-1P-16 AX
Beleuchtbar (*)

Taster Steckklemmen



GW 14 171 F
2M-1P-S-16 A

GW 14 172 F
2M-1P-S-16 A
Beleuchtbar (*)

GW 14 173 F
2M-1P-S-16 A
Beleuchtbar (*)

Kombinationsgeräte



GW 14 078 F
Wechselschalter 1P-16 AX+
Wechselschalter 1P-16 AX

GW 14 159 F
Wechselschalter 1P-16 AX+
Taster 1P-S-16 A

GW 14 160 F
Taster 1P-S-16 A+
Taster 1P-S-16 A

Beleuchtbare Linsen mit Symbol



GW 10 501
Neutral

GW 10 502
Licht

GW 10 503
Treppenlicht

GW 10 504
Tischleuchte

GW 10 505
Klingel

GW 10 506
Ventilator

GW 10 507
Schlüssel

GW 10 508
Alarm

GW 10 509
AN



GW 10 510
AUS

GW 10 511
Krankenschwester

GW 10 512
Bedienung

GW 10 513
Dimmer heller

GW 10 514
Dimmer dunkler

GW 10 515
Pfeil AUF

GW 10 516
Pfeil AB

GW 10 517
Pfeil AUF-AB

GW 10 518
Pfeil RECHTS-LINKS



GW 10 531
Eins

GW 10 532
Zwei

GW 10 533
Drei

GW 10 534
Vier

GW 10 535
Fünf

GW 10 536
Sechs

GW 10 537
Sieben

GW 10 538
Acht

GW 10 539
Neun

GW 10 540
Null

Austauschbare Tasten



GW 14 541
Standard

GW 14 542
Mit Beschriftungsfeld

GW 14 543
Schlüssel

GW 14 544
Klingel

GW 14 545
Vertikaler Pfeil

GW 14 546
Horizontaler Pfeil

Austauschbare Linsen



GW 10 547
Rot

GW 10 548
Grün

GW 10 549
Opal

GW 10 550
Bernstein

Blindmodule



GW 14 197
1/2M

GW 14 195
1M

GW 14 198
2M

GW 14 199
3M

Kabelausgang



GW 14 196
1M

GW 14 194
2M

Infrarot



GW 14 591
Bewegungsmelder
1M-1S-3 A

GW 14 592
Bewegungsmelder
2M-1S-16 A

GW 14 597
1-Kanal-Empfänger
1M-230 V ac-50/60 Hz



GW 12 596
6-Kanal
Tragbare Fernbedienung

Relais



GW 14 721
Stromstoss
1M-1P-10 AX-250 V ac

GW 14 723
Schritt, 4 Sequenzen
1M-2P-10 AX-250 V ac

GW 14 724
Relais
1M-1P-10 A-250 V ac-1S/Ö

GW 14 726
Ruf
1M-1P-S/Ö-12 V ac/dc

(*) Lieferung ohne LED Kolbenlampe

ENERGIEVERSORGUNG - TITAN

Italienisch


GW 14 201
2P+E-10 A-250 V ac


GW 14 203
2P+E-16 A-250 V ac
Bivalent


GW 10 213
2P+E-16 A-250 V ac
Bivalent


GW 10 223
2P+E-16 A-250 V ac
Bivalent

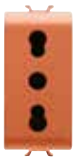
GW 10 233
2P+E-16 A-250 V ac
Bivalent


GW 14 208
2x2P+E-16 A-250 V ac
Bivalent


GW 14 209
3x2P+E-16 A-250 V ac
Bivalent

Italienisch/Deutsch


GW 14 204
2P+E-16 A-250 V ac
Bivalent


GW 14 205
2P+E-16 A-250 V ac


GW 10 214
2P+T-16 A-250 V ac
Bivalent - Beleuchtbar (*)


GW 10 224
2P+T-16 A-250 V ac
Bivalent - Beleuchtbar (*)


GW 10 234
2P+T-16 A-250 V ac
Bivalent - Beleuchtbar (*)

Deutsch


GW 14 241
2P+E-16 A-250 V ac


GW 14 242
2P+E-16 A-250 V ac
mit Klappdeckel - IP40


GW 10 251
2P+E-16 A-250 V ac


GW 14 341
2P+E-16 A-250 V ac
Klemmenschrauben vorne


GW 10 351
2P+E-16 A-250 V ac
Klemmenschrauben vorne


GW 14 241 F
2P+E-16 A-250 V ac
Steckklemmen


GW 10 251 F
2P+E-16 A-250 V ac
Steckklemmen

Französisch


GW 14 246
2P-16 A-250 V ac


GW 14 247
2P+E-16 A-250 V ac


GW 14 248
2P+E-16 A-250 V ac
Klemmenschrauben vorne


GW 10 258
2P+E-16 A-250 V ac
Klemmenschrauben vorne


GW 14 247 F
2P+E-16 A-250 V ac
Steckklemmen


GW 10 257 F
2P+E-16 A-250 V ac
Steckklemmen


GW 10 260
Zubehör für besondere
Stromkreise

Israelisch


GW 14 281
2P+E-16 A-250 V ac


GW 10 291
2P+E-16 A-250 V ac
Beleuchtbar (*)


GW 14 282
2P-10 A-250 V ac

USA


GW 14 286
2P+E-15 A-250/125 V ac

Euroamerikanisch


GW 14 287
2P-15 A-250/125 V ac


GW 14 288
2P+E-15 A-250/125 V ac

Multistandard


GW 14 310
2P+E - 13 A/250 V ac
- 15 A/127 V ac

Britisch


GW 14 296
2P+E-13 A-250 V ac


GW 14 297
2P+E-15 A-250 V ac

Argentinisch


GW 14 301
2P+E-10 A-250 V ac

Australisch


GW 14 306
2P+E-10 A-250 V ac


GW 14 307
2P+E-15 A-250 V ac

Indisch/Südafrikanisch


GW 14 298
2P+E-16 A-250 V ac


GW 14 299
2P+E-16 A-250 V ac

Chinesisch

GW 14 391
2P+PE-10 A-250 V ac

GW 14 392
2P+PE-16 A-250 V ac

Verriegelbare Steckdosen

GW 14 311
2P+E-16 A-230 V ac

GW 14 312
2P+E-16 A-230 V ac

GW 14 321
2P+E-16 A-230 V ac

GW 14 322
2P+E-16 A-230 V ac

Rasierersteckdose

GW 14 331
230 V ac-50/60 Hz

(*) Lieferung ohne LED Kolbenlampe

KOMMUNIKATION - TITAN

TV IEC-Stecker



GW 14 361
0 dB



GW 14 362
5 dB



GW 14 363
10db



GW 14 364
14 dB

TV-SAT F-Buchse



GW 14 371
0 dB



GW 14 372
5 dB



GW 14 373
10db



GW 14 374
14 dB

Zubehör TV und TV-SAT



GW 20 277
Anschlusswiderstand
75 Ohm

TV-FM-SAT



GW 14 381
TV-FM
0 dB



GW 14 382
TV-FM-SAT
0 dB



GW 14 383
TV-SAT
0 dB

TV-SAT



GW 14 367
IEC Stecker
0dB



GW 14 377
F-Buchse
0dB

Abdeckungen für Antennendosen



GW 14 386
Für TV-FM Dosen



GW 14 387
Für TV-FM-SAT Dosen

Telefondosen



GW 14 401
RJ11



GW 14 402
Klemmenschrauben
vorne



GW 14 403
RJ11 doppelt



GW 14 405
Französisch 8 Kontakte



GW 14 406
Britisch 6 Kontakte



GW 14 410
RJ11 doppelt mit ADSL-filter



GW 14 409
RJ11

Adapter für Glasfaser



GW 14 425
ST



GW 14 426
SC

Datendosen



GW 14 421
RJ45 Cat. 5e
UTP



GW 14 422
RJ45 Cat. 5e
FTP



GW 14 423
RJ45 Cat. 6
UTP



GW 14 424
RJ45 Cat. 6
FTP



Zentralplatten

GW 14 431
Zentralscheibe AMP/
Keystone Jack

GW 14 438
Zentralscheibe
SYSTIMAX Commscope

Datendosen für konventionelle Netzwerke



GW 14 441
SUB-D
9 Kontakte



GW 14 442
SUB-D
15 Kontakte



GW 14 443
SUB-D
25 Kontakte

Datendosen



GW 14 434
RJ45 Cat. 5e
UTP



GW 14 436
RJ45 Cat. 5e
FTP



GW 14 435
RJ45 Cat. 6
UTP



GW 14 437
RJ45 Cat. 6
FTP



GW 14 433
Zentralscheibe AMP/
Keystone Jack

Steckdosen SELV



GW 14 451
2P-6 A-24 V



GW 14 452
2P-6 A-24 V
Polarisiert

Steckdosen für Audio- und Video

GW 14 453
Doppelt RCA

GW 14 454
Lautsprecher

GW 14 446
Kupplung F-Buchse

GW 14 458
Lautsprecher
Anschlussdose

USB und HDMI Adapter und Steckdosen

GW 14 459
USB Steckdose

GW 38 056
HDMI Verbinder

GW 38 057
USB Verbinder

USB Ladegerät

GW 14 450
USB-Ladegerät doppelt

SCHUTZGERÄTE - TITAN

Leitungsschutzschalter

GW 14 461
1P-6 A-3 kA
C-Charakteristik

GW 14 462
1P-10 A-3 kA
C-Charakteristik

GW 14 463
1P-16 A-3 kA
C-Charakteristik

GW 14 466
1P+N-6 A-3 kA
C-Charakteristik

GW 14 467
1P+N-10 A-3 kA
C-Charakteristik

GW 14 468
1P+N-16 A-3 kA
C-Charakteristik

Schutzgeräte

GW 14 491
Sicherungssockel
In MAX=16A

GW 14 492
Überspannungsableiter

Fehlerstrom-Leitungsschutzschalter

GW 14 482
1P+N-6 A-3 kA-10 mA
C-Charakteristik-Typ A

GW 14 485
1P+N-10 A-3 kA-10 mA
C-Charakteristik-Typ A

GW 14 488
1P+N-16 A-3 kA-10 mA
C-Charakteristik-Typ A

GW 14 483
1P+N-6 A-3 kA-30 mA
C-Charakteristik-Typ A

GW 14 486
1P+N-10 A-3 kA-30 mA
C-Charakteristik-Typ A

GW 14 489
1P+N-16 A-3 kA-30 mA
C-Charakteristik-Typ A

Schalterprogramm - Chorus

SIGNALGERÄTE - TITAN

Anti-Blackout-Leuchten



GW 14 661
230 V ac-50/60 Hz
Herausnehmbar



GW 14 662
230 V ac-50/60 Hz

Notleuchten



GW 14 663
230 V ac-50/60 Hz



GW 14 666
230 V ac-50/60 Hz

Klingeln



GW 14 601
12 V ac-50 Hz



GW 14 602
230 V ac-50 Hz



GW 14 611
12 V ac/dc
Drei unabhängige Eingänge



GW 14 612
230 V ac-50 Hz
Drei unabhängige Eingänge

Summer



GW 14 606
12 V ac-50 Hz



GW 14 607
230 V ac-50 Hz

Kontrollleuchten



GW 14 641
1/2M - Opal
Beleuchtbar (*)



GW 14 642
1/2M - Grün
Beleuchtbar (*)



GW 14 643
1/2M - Rot
Beleuchtbar (*)



GW 14 644
1/2M - Bernstein
Beleuchtbar (*)



GW 14 621
1M - Opal
Beleuchtbar (*)



GW 14 622
1M - Grün
Beleuchtbar (*)



GW 14 623
1M - Rot
Beleuchtbar (*)



GW 14 624
1M - Bernstein
Beleuchtbar (*)

Doppelte Kontrollleuchten



GW 14 628
1M - Opal
Beleuchtbar (*)



GW 14 629
1M - Rot/Grün
Beleuchtbar (*)

Hervorstehende Kontrollleuchten



GW 14 631
2M-12 V ac/dc-230 V ac-50/60 Hz
Opal



GW 14 632
2M-12 V ac/dc-230 V ac-50/60 Hz
Grün



GW 14 633
2M-12 V ac/dc-230 V ac-50/60 Hz
Rot



GW 14 634
2M-12 V ac/dc-230 V ac-50/60 Hz
Bernstein

Treppenstufenleuchten



GW 14 651
2M
Opal



GW 14 656
4M
Opal

ENERGIE, KLIMA, KOMFORT UND TECHNISCHE ALARME - TITAN

Chronothermostate



GW 14 703
230 V ac-50/60 Hz



GW 10 701
Weiss
Wandmontage



GW 14 701
Titan
Wandmontage

Thermostate



GW 16 972 CT
ICE Thermostat WLAN
12-24 V ac/dc



GW 10 720
Spannungsversorgung
100/240 V ac-50/60 Hz-12 V dc



GW 14 705
230 V ac-50/60 Hz

Uhr/Wecker/ Thermometer



GW 14 708
230 V ac-50/60 Hz

Elektronische Zeitschaltuhr



GW 14 581
230 V ac-50/60 Hz
Tag-/Wochenprogramm

Zeitschaltuhr



GW 14 583
1M



GW 14 582
2M

Melder



GW 14 711
Flüssiggas
12 V ac/dc



GW 14 712
Methangas
12 V ac/dc



GW A1 514 ZigBee
Wassermelder



GW A1 521 Aktor 1 Kanal ZigBee
230 V ac-50 Hz

Zubehör

GW 10 720
Spannungsversorgung
100/240 V ac-50/60 Hz-12 V dc

GW 30 522
Magnetventil für GAS
3/4"-230 V ac-12 VA

(*) Lieferung ohne LED Kolbenlampe

DIMMER - TITAN

Dimmer


GW 14 561
Ohmsch 100-500W
230 V ac-50/60 Hz


GW 14 564 ▲
Ohmsch 100-900W
Induktiv 40-300VA
230 V ac-50/60 Hz


GW 14 567
Ohmsch 100-500W
Induktiv 100-500VA
Mit Wechselschalter
230 V ac-50/60 Hz


GW 14 566
Ohmsch 20-160 W
LED 4-160 W
Elektr. Trafos 40-160/4-110 W
Mit Wechselschalter
230 V ac-50 Hz


GW 14 572 A
Ohm./Ind. 40-300 W
LED 5-150 W
230 V ac-50/60 Hz


GW 14 573 A
Ohm./Ind. 40-300 W
LED 5-150 W
230 V ac-50/60 Hz


GW 14 568
Ohmsch 60-500 W
Induktiv 60-500VA
230 V ac-50 Hz


GW 14 574
Für Lüfter
Induktiv 55-80VA
230 V ac-50 Hz

SCHALTEN UND STEUERN - TITAN

TOUCH Tastmodule


GW 14 904
Ausschalter
1M-230 V ac-50 Hz


GW 14 905
Dimmer
1M-230 V ac-50 Hz


GW 14 906
Duplikator
1M-230 V ac-50 Hz

ICE-Touch Tastmodule



GW 10 907
Schaltmodul
1M-230 V ac-50 Hz



GW 10 908
Dimm Modul
1M-230 V ac-50 Hz



GW 10 909
Duplikator Modul
1M-230 V ac-50 Hz

Elektronische Taster


GW 14 915
Universal
1M-1P-S


GW 14 912
1M-S-230 V ac
Positionsanzeige


GW 14 913
Für Tasterschnittstellen
1M-1P-S
Beleuchtet


GW 14 916
Für Tasterschnittstellen
1M-1P-S
Beleuchtet


GW 14 917
Für Tasterschnittstellen
2M-1P-S
Beleuchtet


GW 14 918
Für Tasterschnittstellen
2M-1P-S
Beleuchtet


GW 14 914
Verriegelt
1M-1P-S+S

KOMPONENTEN FÜR HOTELS - TITAN

Kartenschalter


GW 14 039
2M-1P-S-16 AX
Beleuchtbar (*)

Austauschbare Wippen



GW 14 731
DND



GW 14 732
MUR



GW 14 733
DND + MUR

Doppel-Kontrollleuchte


GW 14 736
1M - Opal
DND + MUR
beleuchtbar (*)

ZUBEHÖR

LED Kolbenlampen


GW 10 881
Blau
230 V ac-50/60 Hz


GW 10 882
Weiss
230 V ac-50/60 Hz


GW 10 883
Rot
230 V ac-50/60 Hz


GW 10 884
Grün
230 V ac-50/60 Hz


GW 10 885
Bernstein
230 V ac-50/60 Hz


GW 10 894
Weiss
12/24V ac/dc

Soffittenlampen


GW 20 902
Weiss
12 V-S6x36


GW 20 903
Weiss
24 V-S6x36

Schlüssel


GW 20 901
Für Ausschalter und
Wechselschalter


GW 30 912
Für Taster

HALTERUNGEN

Halterungen für runde/ quadratische Dosen


GW 16 821 Mit Krallen - 2 Einsätze
GW 16 823 Mit langen Krallen - 2 Einsätze


GW 16 822 Mit Schrauben (nicht im Lieferumfang) - 2 Einsätze

Halterungen für runde/ quadratische und rechteckige Dosen

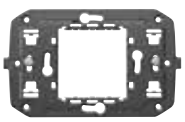
GW 16 802 Mit Schrauben - 2 Einsätze

Halterungen für rechteckige Dosen


GW 16 803 Mit Schrauben - 3 Einsätze

GW 16 804 Mit Schrauben - 4 Einsätze
GW 16 824 Mit Schrauben (für Dosen nach franz. Stand.) - 4 Einsätze

GW 16 806 Mit Schrauben - 6 Einsätze
GW 16 825 Mit Schrauben (für Dosen nach franz. Stand.) - 6 Einsätze

GW 16 808 Mit Schrauben - 4+4 Einsätze

GW 16 812 Mit Schrauben - 6+6 Einsätze

▲ =Artikel ausschließlich für den Export in Länder außerhalb der Europäischen Union und der Bewerberländer für die Freihandelszone bestimmt. Kontaktieren Sie vor dem Import den Kundendienst von Gewiss um die Konformität zu den nationalen Vorschriften prüfen zu lassen.

(*) Lieferung ohne LED Kolbenlampe

SCHALTEN UND STEUERN - TITAN

SCHALTGERÄTE - SCHRAUBKLEMMEN



GW 14 001

AUSSCHALTER 1P - 250V AC

Art.-Nr.	Beschreibung	Taster	VE
Anz. CHORUS Module: 1			
GW 14 001	1P - 16 AX	Neutral	12/96
GW 14 002	1P - 16 AX beleuchtbar	Mit Diffusor	12/24
GW 14 003	1P - 16 AX beleuchtbar	Mit austauschbarer neutraler Linse	12/24
Anz. CHORUS Module: 1/2			
GW 14 021	1P - 10 AX	Neutral	6/24
GW 14 022	1P - 10 AX beleuchtbar	Mit Diffusor	6/24
Anz. CHORUS Module: 2			
GW 14 031	1P - 16 AX	Neutral	6/24
GW 14 032	1P - 16 AX beleuchtbar	Mit Diffusor	6/24
GW 14 033	1P - 16 AX beleuchtbar	Mit austauschbarer neutraler Linse	6/24
Anz. CHORUS Module: 3			
GW 14 041	1P - 16 AX	Neutral	4/12
GW 14 042	1P - 16 AX beleuchtbar	Mit Diffusor	4/12
GW 14 043	1P - 16 AX beleuchtbar	Mit austauschbarer neutraler Linse	4/12

MERKMALE: Die beleuchtbaren Geräte sind für Kolbenlampen mit Anschlussleitung geeignet, Lampe nicht im Lieferumfang enthalten.



GW 14 004

AUSSCHALTER 2P - 250V AC

Art.-Nr.	Beschreibung	Taster	Symbol	VE
Anz. CHORUS Module: 1				
GW 14 004	2P - 16 AX	Neutral	0/1	12/48
GW 14 005	2P - 16 AX beleuchtbar	Mit austauschbarer neutraler Linse		12/24
GW 14 006	2P - 10AX	Mit Schlüssel	0/1	1/12
Anz. CHORUS Module: 2				
GW 14 034	2P - 16 AX	Neutral	0/1	6/24
GW 14 035	2P - 16 AX beleuchtbar	Mit austauschbarer neutraler Linse		6/24

MERKMALE: Die beleuchtbaren Geräte sind für Kolbenlampen mit Anschlussleitung geeignet, Lampe nicht im Lieferumfang enthalten.
HINWEISE: GW14006 wird mit 2 Schlüsseln geliefert. Schlüssel in beiden Positionen herausnehmbar. Ersatzschlüssel: GW20901.



GW 14 007

AUSSCHALTER 2P - 250V AC - FÜR HOHE LASTEN

Art.-Nr.	Beschreibung	Taster	Symbol	VE
Anz. CHORUS Module: 1				
GW 14 007	2P - 25 AX	Neutral	0/1	12/24

ANWENDUNGEN: Geeignet für besonders hohe Lasten (z.B. mehrere Leuchtstofflampen) oder Geräte mit hohem Verbrauch (z.B.: Öfen, Klimaanlagen, Boiler, usw.).



GW 14 051

WECHSELSCHALTER 1P - 250V AC

Art.-Nr.	Beschreibung	Taster	VE
Anz. CHORUS Module: 1			
GW 14 051	1P - 16 AX	Neutral	12/96
GW 14 052	1P - 16 AX beleuchtbar	Mit Diffusor	12/24
GW 14 053	1P - 16 AX beleuchtbar	Mit austauschbarer neutraler Linse	12/24
GW 14 054	1P - 10 AX	Mit Schlüssel	1/12
Anz. CHORUS Module: 1/2			
GW 14 061	1P - 10 AX	Neutral	6/24
Anz. CHORUS Module: 2			
GW 14 071	1P - 16 AX	Neutral	6/24
GW 14 072	1P - 16 AX beleuchtbar	Mit Diffusor	6/24
GW 14 073	1P - 16 AX beleuchtbar	Mit austauschbarer neutraler Linse	6/24
Anz. CHORUS Module: 3			
GW 14 081	1P - 16 AX	Neutral	4/12
GW 14 082	1P - 16 AX beleuchtbar	Mit Diffusor	4/12
GW 14 083	1P - 16 AX beleuchtbar	Mit austauschbarer neutraler Linse	4/12

MERKMALE: Die beleuchtbaren Geräte sind für Kolbenlampen mit Anschlussleitung geeignet, Lampe nicht im Lieferumfang enthalten.
HINWEISE: GW14054 wird mit 2 Schlüsseln geliefert. Schlüssel in beiden Positionen herausnehmbar. Ersatzschlüssel: GW20901.



GW 14 091

KREUZSCHALTER 1P - 250V AC

Art.-Nr.	Beschreibung	Taster	VE
Anz. CHORUS Module: 1			
GW 14 091	1P - 16 AX	Neutral	12/48
GW 14 092	1P - 16 AX beleuchtbar	Mit Diffusor	12/24
GW 14 093	1P - 16 AX beleuchtbar	Mit austauschbarer neutraler Linse	12/24
Anz. CHORUS Module: 2			
GW 14 101	1P - 16 AX	Neutral	6/12
GW 14 102	1P - 16 AX beleuchtbar	Mit Diffusor	6/12
GW 14 103	1P - 16 AX beleuchtbar	Mit austauschbarer neutraler Linse	6/12
Anz. CHORUS Module: 3			
GW 14 111	1P - 16 AX	Neutral	4/12
GW 14 112	1P - 16 AX beleuchtbar	Mit Diffusor	4/12
GW 14 113	1P - 16 AX beleuchtbar	Mit austauschbarer neutraler Linse	4/12

MERKMALE: Die beleuchtbaren Geräte sind für Kolbenlampen mit Anschlussleitung geeignet, Lampe nicht im Lieferumfang enthalten.



GW 14 121

JALOUSIESCHALTER 1P - 250V AC

Art.-Nr.	Beschreibung	Taster	Symbol	VE
Anz. CHORUS Module: 1				
GW 14 121	1P - 10 AX	Neutral	AUF - AB	12/24
Anz. CHORUS Module: 2				
GW 14 123	1P - 10 AX	Neutral	AUF - AB	6/24

MERKMALE: Drei stabile Positionen. In Mittelstellung (AUS) sind beide Kontakte offen.
ANWENDUNGEN: Steuerung von Verbrauchern die eine Verriegelung erfordern (z.B. Motoren mit Richtungswechsel). Selektive Steuerung von 2 Verbrauchern.



GW 14 122

JALOUSIESCHALTER 1P - 250V AC

Art.-Nr.	Beschreibung	Taster	Symbol	VE
Anz. CHORUS Module: 1				
GW 14 122	2P - 10AX	Neutral	AUF - AB	12/24

MERKMALE: 3 stabile Positionen. In Mittelstellung (AUS) sind beide Kontakte offen. Mit 6 Anschlussklemmen.
ANWENDUNGEN: Steuerung von Verbrauchern die eine Verriegelung erfordern (z.B. Motoren mit Richtungswechsel). Selektive Steuerung von 2 Verbrauchern.



GW 14 131

TASTER 1P - 250V AC

Art.-Nr.	Beschreibung	Taster	Symbol	VE
Anz. CHORUS Module: 1				
GW 14 131	1P S - 16A	Neutral		12/96
GW 14 132	1P S - 16A beleuchtbar	Mit Diffusor		12/24
GW 14 133	1P S - 16A beleuchtbar	Mit austauschbarer neutraler Linse		12/24
GW 14 136	1P S - 16A	Zugseil		1/12
GW 14 137	1P Ö - 16 A	Neutral	O rot	12/24
GW 14 138	1P Ö+S - 16 A	Stopp	Rot	12/24
GW 14 139	1P S+Ö - 16 A	Start	Grün	12/24
GW 14 140	1P S+S - 10 A	Mit Verriegelung	AUF - AB	12/24
GW 14 141	1P S+S - 16 A	Doppelt		12/24
GW 14 142	1P S - 16A beleuchtbar	Grüne Linse		12/24
GW 14 143	1P S - 16A beleuchtbar	Rote Linse		12/24
GW 14 144	1P S - 16A beleuchtbar	Opale Linse		12/24
GW 14 151	1P S - 16A beleuchtbar	Mit austauschbarer neutraler Linse	Licht	12/24
GW 14 152	1P S - 16A beleuchtbar	Mit austauschbarer neutraler Linse	Schlüssel	12/24
GW 14 153	1P S - 16A beleuchtbar	Mit austauschbarer neutraler Linse	Klingel	12/24
Anz. CHORUS Module: 1/2				
GW 14 161	1P S - 10A	Neutral		6/24
GW 14 162	1P S - 10 A beleuchtbar	Mit Diffusor		6/24
Anz. CHORUS Module: 2				
GW 14 171	1P S - 16A	Neutral		6/24
GW 14 172	1P S - 16A beleuchtbar	Mit Diffusor		6/24
GW 14 173	1P S - 16A beleuchtbar	Mit austauschbarer neutraler Linse		6/24
Anz. CHORUS Module: 3				
GW 14 181	1P S - 16A	Neutral		4/12
GW 14 182	1P S - 16A beleuchtbar	Mit Diffusor		4/12
GW 14 183	1P S - 16A beleuchtbar	Mit austauschbarer neutraler Linse		4/12

MERKMALE: Die beleuchtbaren Geräte sind für Kolbenlampen mit Anschlussleitung geeignet, Lampe nicht im Lieferumfang enthalten.

GW14136 Leitungsschnur aus Isoliermaterial von 140 cm Länge mit einem roten Griff.

GW14140 Taster mit mechanischer Verriegelung. In Mittelstellung (AUS) sind beide Kontakte offen; Geeignet für den Betrieb von Motoren mit Richtungswechsel (z.B. Jalousien, Markisen, etc.).

GW140141: Unabhängige Tasten, die auch gleichzeitig betätigt werden können.



GW 14 134

TASTER 2P - 250V AC

Art.-Nr.	Beschreibung	Taster	Symbol	VE
Anz. CHORUS Module: 1				
GW 14 134	2P S - 16A	Neutral	O	12/24
GW 14 135	2P S - 16A beleuchtbar	Mit austauschbarer neutraler Linse		12/24
GW 14 145	2P S - 10 A	Mit Schlüssel		1/12

MERKMALE: Die beleuchtbaren Geräte sind für Kolbenlampen mit Anschlussleitung geeignet, Lampe nicht im Lieferumfang enthalten.

HINWEISE: GW14145 wird mit 2 Schlüsseln geliefert. Ersatzschlüssel: GW30912.



GW 14 191

TASTER 1P MIT BELEUCHTETEM NAMENSSCHILD - 250V AC

Art.-Nr.	Beschreibung	Lampen spannung	Leuchtmittel	Leistung Lampe	VE
Anz. CHORUS Module: 2					
GW 14 191	1P S - 10A	12-24 V ac/dc	Soffittenlampe S6x36 mm	2 W	6/24
Anz. CHORUS Module: 3					
GW 14 192	1P S - 10A	12-24 V ac/dc	Soffittenlampe S6x36 mm	2 W	4/16

MERKMALE: Lieferung ohne Lampe.

SCHALTGERÄTE - STECKKLEMMEN



GW 14 031 F

AUSSCHALTER 1P - 250V AC

Art.-Nr.	Beschreibung	Taster	VE
Anz. CHORUS Module: 2			
GW 14 031 F	1P - 16 AX	Neutral	6/24
GW 14 032 F	1P - 16 AX beleuchtbar	Mit Diffusor	6/24
GW 14 033 F	1P - 16 AX beleuchtbar	Mit austauschbarer neutraler Linse	6/24

MERKMALE: Die beleuchtbaren Geräte sind für Kolbenlampen mit Anschlussleitung geeignet, Lampe nicht im Lieferumfang enthalten.
HINWEISE: Steckklemmen, werkzeugloser Anschluss.



GW 14 034 F

AUSSCHALTER 2P - 250V AC

Art.-Nr.	Beschreibung	Taster	Symbol	VE
Anz. CHORUS Module: 2				
GW 14 034 F	2P - 16 AX	Neutral	0/1	6/24
GW 14 035 F	2P - 16 AX beleuchtbar	Mit austauschbarer neutraler Linse		6/24

MERKMALE: Die beleuchtbaren Geräte sind für Kolbenlampen mit Anschlussleitung geeignet, Lampe nicht im Lieferumfang enthalten.
HINWEISE: Steckklemmen, werkzeugloser Anschluss.



GW 14 071 F

WECHSELSCHALTER 1P - 250V AC

Art.-Nr.	Beschreibung	Taster	VE
Anz. CHORUS Module: 2			
GW 14 071 F	1P - 16 AX	Neutral	6/24
GW 14 072 F	1P - 16 AX beleuchtbar	Mit Diffusor	6/24
GW 14 073 F	1P - 16 AX beleuchtbar	Mit austauschbarer neutraler Linse	6/24

MERKMALE: Die beleuchtbaren Geräte sind für Kolbenlampen mit Anschlussleitung geeignet, Lampe nicht im Lieferumfang enthalten.
HINWEISE: Steckklemmen, werkzeugloser Anschluss.



GW 14 101 F

KREUZSCHALTER 1P - 250V AC

Art.-Nr.	Beschreibung	Taster	VE
Anz. CHORUS Module: 2			
GW 14 101 F	1P - 16 AX	Neutral	6/12
GW 14 102 F	1P - 16 AX beleuchtbar	Mit Diffusor	6/12
GW 14 103 F	1P - 16 AX beleuchtbar	Mit austauschbarer neutraler Linse	6/12

MERKMALE: Die beleuchtbaren Geräte sind für Kolbenlampen mit Anschlussleitung geeignet, Lampe nicht im Lieferumfang enthalten.
HINWEISE: Steckklemmen, werkzeugloser Anschluss.



GW 14 171 F

TASTER 1P - 250V AC

Art.-Nr.	Beschreibung	Taster	VE
Anz. CHORUS Module: 2			
GW 14 171 F	1P S - 16A	Neutral	6/24
GW 14 172 F	1P S - 16A beleuchtbar	Mit Diffusor	6/24
GW 14 173 F	1P S - 16A beleuchtbar	Mit austauschbarer neutraler Linse	6/24

MERKMALE: Die beleuchtbaren Geräte sind für Kolbenlampen mit Anschlussleitung geeignet, Lampe nicht im Lieferumfang enthalten.
HINWEISE: Steckklemmen, werkzeugloser Anschluss.



GW 14 160 F

KOMBINIERTE SCHALTGERÄTE - 250V AC

Art.-Nr.	Beschreibung	Taster	VE
Anz. CHORUS Module: 2			
GW 14 078 F	Dopp. Wechselschalter 1P-16 AX	Neutral	6/24
GW 14 159 F	Wechselschalter 1P - 16 AX / Drucktaster 1P S - 16A	Neutral	6/24
GW 14 160 F	Doppelter Drucktaster 1P S-16A	Neutral	6/24

HINWEISE: Steckklemmen, werkzeugloser Anschluss.

BELEUCHTBARE LINSEN MIT SYMBOL



BELEUCHTBARE LINSEN MIT SYMBOL FÜR FUNKTIONSANZEIGE

Art.-Nr.	Symbol	VE
Geeignet für: SERVICE ALLGEMEIN		
GW 10 501	Neutral	20/240
GW 10 502	Licht	20/240
GW 10 503	Treppenlicht	20/240
GW 10 504	Tischleuchte	20/240
GW 10 505	Klingel	20/240
GW 10 506	Ventilator	20/240
GW 10 507	Schlüssel	20/240
GW 10 508	Alarm	20/240
GW 10 509	Ein	20/240
GW 10 510	Aus	20/240
GW 10 511	Krankenschwester	20/240
GW 10 512	Bedienung	20/240
GW 10 513	Dimmer heller	20/240
GW 10 514	Dimmer dunkler	20/240
GW 10 515	Pfeil AUF	20/240
GW 10 516	Pfeil AB	20/240
GW 10 517	Pfeil AUF - AB	20/240
GW 10 518	Pfeil RECHTS - LINKS	20/240
Geeignet für: ZIFFERN		
GW 10 531	Eins	20/240
GW 10 532	Zwei	20/240
GW 10 533	Drei	20/240
GW 10 534	Vier	20/240
GW 10 535	Fünf	20/240
GW 10 536	Sechs	20/240
GW 10 537	Sieben	20/240
GW 10 538	Acht	20/240
GW 10 539	Neun	20/240
GW 10 540	Null	20/240

HINWEISE: Für die Verwendung mit den beleuchtbaren Einsätzen anstelle der neutralen Linse.

AUSTAUSCHBARE TASTEN UND LINSEN



AUSTAUSCHBARE TASTEN UND LINSEN

Art.-Nr.	Symbol	VE
Beschreibung: Tasten 22x22 mm		
GW 14 541	Allgemein	4/48
GW 14 542	Mit Beschriftungsfeld	4/48
GW 14 543	Schlüssel	4/48
GW 14 544	Klingel	4/48
GW 14 545	Vertikaler Pfeil	4/48
GW 14 546	Horizontaler Pfeil	4/48
Beschreibung: Linsen		
GW 10 547	Rot	4/48
GW 10 548	Grün	4/48
GW 10 549	Opal	4/48
GW 10 550	Bernstein	4/48

ANWENDUNGEN: Farbige Linsen für die Taster GW14142, GW14143, GW14144.

HINWEISE: Tasten 22x22 mm zum Austausch der mitgelieferten Standardtasten an den Tastern GW14141, GW14142, GW14143, GW14144.

BLINDMODULE UND KABELAUSGÄNGE



GW 14 195

BLINDMODULE

Art.-Nr.	Beschreibung	Anz. CHORUS Module	VE
GW 14 195	1 Einsatz	1	10/200
GW 14 197	1/2 Einsatz	1/2	4/48
GW 14 198	2 Einsätze	2	1/48
GW 14 199	3 Einsätze	3	1/48



GW 14 194

KABELAUSGÄNGE

Art.-Nr.	Beschreibung	Anz. CHORUS Module	VE
GW 14 194	2 Einsätze	2	6/48
GW 14 196	1 Einsatz	1	1/48

HINWEISE: GW14196 mit zugfester Zugentlastung, Leitungen ø min 6mm, ø max 10mm.
GW14194 mit zugfester Zugentlastung, Leitungen ø min 4mm, ø max 10mm. Montagerichtung Kabelausgang nach unten.

BEWEGUNGSMELDER



GW 14 591

IR-BEWEGUNGSMELDER

Art.-Nr.	Versorgungs-spannung	Ausgangs-kontakt	Anz. CHORUS Module	VE
GW 14 591	230V ac - 50/60Hz	1S 3A (AC1) 250V ac	1	1/4
GW 14 592	230V ac - 50/60Hz	1S 16A(AC1)/10A(AC15) 250V ac	2	1/2

MERKMALE: Regelung Auslösedauer 15 Sek. - 10 Min. Regelung Dämmerungsschwelle min. 10 Lux - max. gesperrt.
GW14591 mit feststehender Linse. Geeignet für Halogenlampen/ohmsche Lasten: 700 W, Glühlampen: 450 W, NV-Halogenlampen (12 V) gesteuert über Ringkern- oder elektronische Trafos: 450 W, unkompensierte Leuchtstofflampen: 2x58 W, Motoren: 400 VA. Nicht geeignet für kompensierte Leuchtstofflampen, für Schalten von Entladungslampen und allen nicht aufgeführten Verbrauchern muss ein Relais/schütz verwendet werden.
GW14592, Sensor mit drehbarer Linse, mit Nebenstelleneingang für Steuerung über Taster (Schließer). Geeignet für: Unkompensierte Leuchtstofflampen 4A. Nicht geeignet für kompensierte Leuchtstofflampen, für diesen Fall Relais/Schütze verwenden.
ANWENDUNGEN: Energieeinsparung: Automatisches Schalten von Beleuchtung in Räumen und Bereichen, wenn sich Personen im Erfassungsbereich befinden.
Komfort und Sicherheit: Automatisches Schalten von Verbrauchern, ohne dass Schalter betätigt werden müssen.
HINWEISE: Gerät nicht hinter wassergeschützte Abdeckungen montieren. Die Membran verhindert die korrekte Funktion des Gerätes..

IR-FERNBEDIENUNG UND IR-EMPFÄNGER



GW 12 596

IR-FERNBEDIENUNG

Art.-Nr.	Batterien Typ	Anz Kanäle	Reichweite	VE
GW 12 596	2 Batterien 1,5V Typ AAA	6	10 m	1/2

ANWENDUNGEN: Über den internen Mikroschalter können 3 Frequenzbänder eingestellt werden und damit bis zu bis zu 18 verschiedene IR-Empfänger geschaltet werden.
HINWEISE: Inklusive Halterung zur Wandbefestigung. Batterien gehören nicht zum Lieferumfang.



GW 14 597

1-KANAL-EMPFÄNGER

Art.-Nr.	Versorgungs-spannung	Kanal Wahlschalter	Relais-ausgang	Anz. CHORUS Module	VE
GW 14 597	230V ac 50/60Hz	18 Positionen	1S 5A(AC1) 250V ac	1	1/4

ANWENDUNGEN: Impulsbetrieb für Klingeln, Türöffner usw. (direkter Anschluss oder über Relais GW14724).
Schalten von Verbrauchern (Lampen, Lüfter, usw.) über Stromstossschalter GW14721 oder GW14723.
Steuern Leuchten und Lüftern über Dimmer GW14568, GW14571, GW14574.

RELAIS



GW 14 721

RELAIS - 230V AC 50/60HZ

Art.-Nr.	Typ	Anz. Pole	Ausgangs-kontakt	VE
Anz. CHORUS Module: 1				
GW 14 721	Stromstoß	1P	10 AX 250V ac	1/12
GW 14 723	Schritt, 4 Seq.	2P	10 AX 250V ac	1/12
GW 14 724	Relais	1P	1S/Ö 10A(AC1)/2A(AC15)250V ac	1/12

ANWENDUNGEN: GW14721, GW14723, Schalten von Beleuchtung über Taster an verschiedenen Stellen.
GW14721 Steuerung von Motoren (Absaugvorrichtungen, Lüfter, etc.).
Zusätzliche Schalteinrichtung für spezielle Verbraucher, Fernsignalisierung, für die Trennung von Steuer- und Laststromkreisen.



GW 14 726

RUFRELAIS - 12V AC/DC

Art.-Nr.	Versorgungs-spannung	Anz. Pole	Ausgangs-kontakt	Anz. CHORUS Module	VE
GW 14 726	12V ac/dc	1P	1S/Ö 12 V (max. 1A)	1	1/12

MERKMALE: Eingänge für Alarm-Taster (Schließer) (z. B. GW14136) und Alarm-Reset (z. B. GW14145). Grüne Status-LED für die Alarmanzeige.

KOMPONENTEN FÜR HOTELS - TITAN

KARTENSCHALTER



GW 14 039

KARTENSCHALTER

Art.-Nr.	Beschreibung	Badge Karte max. Breite	Anz. CHORUS Module	VE
GW 14 039	1P S - 16 AX beleuchtbar	54 mm	2	1/6

MERKMALE: Für das Gerät können Abdeckrahmen mit 2 Einsätzen verwendet werden; Bei Rahmen mit mehr Einsätzen, wird die Verwendung von 2 1/2-Blindmodulen empfohlen (jeweils rechts und links ein Modul).
ANWENDUNGEN: Aktivierung von Verbrauchern in Hotelzimmern (z.B. Beleuchtung, Klimaanlage, Minibar), wenn der Raum belegt ist (mit eingesteckter Magnetkarte)
HINWEISE: Karten nicht im Lieferumfang enthalten. Geeignet für Kolbenlampen mit Anschlussleitung, nicht im Lieferumfang enthalten.

AUSTAUSCHBARE TASTEN



GW 14 733

AUSTAUSCHBARE TASTEN

Art.-Nr.		Taster	Symbol	Anz. CHORUS Module	VE
GW 14 731	①	Mit Diffusor	DND	1	4/48
GW 14 732	①	Mit Diffusor	MUR	1	4/48
GW 14 733	①	Neutral	DND+MUR	1	4/48

MERKMALE: Mit "Do not disturb" (DND) und "Make up the room" (MUR) Aufdruck. Für die Personalisierung von Chorus Schaltgeräten. GW14731 und GW14732 geeignet für Ausschalter, Wechselschalter, Kreuzschalter und Taster. GW14733 Jalousieschalter und Jalousietaster.

KONTROLLLEUCHTEN



GW 14 736

DOPPELTE KONTROLLLEUCHTEN

Art.-Nr.		Farbe Linse	Symbol	Anz. CHORUS Module	VE
GW 14 736	①	Opal	DND+MUR	1	1/24

MERKMALE: Ohne LED Kontrolllampen.

① Mai 2018 Neues Produkt

ENERGIEVERSORGUNG - TITAN

STECKDOSEN - ITALIENISCHER/DEUTSCHER STANDARD



GW 14 203

STECKDOSEN ITALIENISCHER STANDARD - 250V AC

Art.-Nr.	Beschreibung	Typ Steckdosen	Für Steckstifte	Anzahl Module	VE
GW 14 201	2P+E - 10A	P11	Ø 4 mm	1	12/96
GW 14 203	2P+E - 16 A	P11-P17	Ø 4 / 5 mm	1	12/96

MERKMALE: Mit erhöhtem Berührungsschutz.



GW 14 204

STECKDOSEN ITALIENISCHER/DEUTSCHER STANDARD - 250V AC

Art.-Nr.	Beschreibung	Schutzleiter-anschluss	Typ Steckdosen	Für Steckstifte	Anzahl Module	VE
GW 14 204	2P+E - 16 A	Seitlich und zentral	P40	Ø 4 / 4,8 / 5 mm	2	6/48
GW 14 205	2P+E - 16A	Seitlich und zentral	P30	Ø 4 / 4,8 mm	2	6/48

MERKMALE: Mit erhöhtem Berührungsschutz.



GW 14 208

DOPPELSTECKDOSE ITALIENISCHER STANDARD - 250V AC

Art.-Nr.	Beschreibung	Typ Steckdosen	Für Steckstifte	Anzahl Module	VE
GW 14 208	2x2P+E - 16A	P11-P17	Ø 4 / 5 mm	2	6/24

MERKMALE: Mit erhöhtem Berührungsschutz. Der Anschluss erfolgt über 3 Klemmen, Brücken sind nicht erforderlich.



GW 14 209

DREIFACHSTECKDOSE ITALIENISCHER STANDARD - 250V AC

Art.-Nr.	Beschreibung	Typ Steckdosen	Für Steckstifte	Anzahl Module	VE
GW 14 209	3x2P+E - 16A bivalent	P11-P17	Ø 4 / 5 mm	3	4/12

MERKMALE: Mit erhöhtem Berührungsschutz. Der Anschluss erfolgt über 3 Klemmen, Brücken sind nicht erforderlich.

STECKDOSEN FÜR BESONDERE ANWENDUNGEN - ITALIENISCHER/DEUTSCHER STANDARD



GW 10 213

STECKDOSEN FÜR BESONDERE ANWENDUNGEN ITALIENISCHER STANDARD - 250V AC

Art.-Nr.	Beschreibung	Farbe	Typ Steckdosen	Für Steckstifte	Anzahl Module	VE
GW 10 213	2P+E - 16 A	Rot	P11-P17	Ø 4 / 5 mm	1	12/24
GW 10 223	2P+E - 16 A	Grün	P11-P17	Ø 4 / 5 mm	1	12/24
GW 10 233	2P+E - 16 A	Orange	P11-P17	Ø 4 / 5 mm	1	12/24

MERKMALE: Mit erhöhtem Berührungsschutz.



GW 10 214

STECKDOSEN FÜR BESONDERE ANWENDUNGEN ITALIENISCHER/DEUTSCHER STANDARD - 250V AC

Art.-Nr.	Beschreibung	Farbe	Typ Steckdosen	Für Steckstifte	Anzahl Module	VE
GW 10 214	2P+E - 16 A Bivalente beleuchtbar	Rot	P40	Ø 4 / 4,8 / 5 mm	2	6/12
GW 10 224	2P+E - 16 A Bivalente beleuchtbar	Grün	P40	Ø 4 / 4,8 / 5 mm	2	6/12
GW 10 234	2P+E - 16 A Bivalente beleuchtbar	Orange	P40	Ø 4 / 4,8 / 5 mm	2	6/12

MERKMALE: Mit erhöhtem Berührungsschutz. Schutzleiterkontakt seitlich und zentral. Vorgerüstet für Kolbenlampen mit Anschlussleitung.
ANWENDUNGEN: Spannungsanzeige möglich.

STECKDOSEN - DEUTSCHER STANDARD



GW 14 241

STECKDOSE DEUTSCHER STANDARD - 250V AC

Art.-Nr.	Beschreibung	Für Steckstifte	Anzahl Module	VE
GW 14 241	2P+E - 16A	Ø 4,8 mm	2	6/48

MERKMALE: Mit erhöhtem Berührungsschutz.



GW 14 242

STECKDOSEN DEUTSCHER STANDARD MIT KLAPPDECKEL IP40 - 250 V AC

Art.-Nr.	Beschreibung	Für Steckstifte	Anzahl Module	VE
GW 14 242	2P+E - 16A	Ø 4,8 mm	2	6/48

MERKMALE: Mit erhöhtem Berührungsschutz. Mit transparenter, fester, glänzender Abdeckung. Schutzart IP40 bei geschlossenen Deckel.



GW 10 251

STECKDOSE FÜR BESONDERE ANWENDUNGEN DEUTSCHER STANDARD - 250V AC

Art.-Nr.	Beschreibung	Farbe	Für Steckstifte	Anzahl Module	VE
GW 10 251	2P+E - 16A	Rot	Ø 4,8 mm	2	6/12

MERKMALE: Mit erhöhtem Berührungsschutz.



GW 14 341

STECKDOSE DEUTSCHER STANDARD, KLEMMSCHRAUBEN VORNE - 250V AC

Art.-Nr.	Beschreibung	Für Steckstifte	Anzahl Module	VE
GW 14 341	2P+E - 16A	Ø 4,8 mm	2	6/12

MERKMALE: Mit erhöhtem Berührungsschutz. Zugang zu den Klemmschrauben von vorne, Kabeleinführung seitlich.



GW 10 351

STECKDOSE FÜR BESONDERE ANWENDUNGEN DEUTSCHER STANDARD, KLEMMSCHRAUBEN VORNE - 250V AC

Art.-Nr.	Beschreibung	Farbe	Für Steckstifte	Anzahl Module	VE
GW 10 351	2P+E - 16A	Rot	Ø 4,8 mm	2	6/12

MERKMALE: Mit erhöhtem Berührungsschutz. Zugang zu den Klemmschrauben von vorne, Kabeleinführung seitlich.



GW 14 241 F

STECKDOSE DEUTSCHER STANDARD, MIT STECKKLEMMEN - 250V AC

Art.-Nr.	Beschreibung	Für Steckstifte	Anzahl Module	VE
GW 14 241 F	2P+E - 16A	Ø 4,8 mm	2	6/12

MERKMALE: Mit erhöhtem Berührungsschutz. Steckklemmen, werkzeugloser Anschluss.

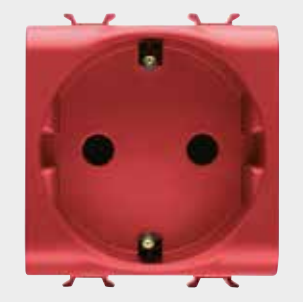

GW 10 251 F

STECKDOSE FÜR BESONDERE ANWENDUNGEN DEUTSCHER STANDARD, MIT STECKKLEMMEN - 250V AC

Art.-Nr.	Beschreibung	Farbe	Für Steckstifte	Anzahl Module	VE
GW 10 251 F	2P+E - 16A	Rot	Ø 4,8 mm	2	6/12

MERKMALE: Mit erhöhtem Berührungsschutz. Steckklemmen, werkzeugloser Anschluss.

STECKDOSEN - FRANZÖSISCHER STANDARD



GW 14 246

STECKDOSEN FRANZÖSISCHER STANDARD - 250V AC

Art.-Nr.	Beschreibung	Für Steckstifte	Anzahl Module	VE
GW 14 246	2P - 16A	Ø 4 / 4,8 mm	2	1/24
GW 14 247	2P+E - 16A	Ø 4 / 4,8 mm	2	6/48

MERKMALE: Mit erhöhtem Berührungsschutz.



GW 14 248

STECKDOSE FRANZÖSISCHER STANDARD, KLEMMSCHRAUBEN VORNE - 250V AC

Art.-Nr.	Beschreibung	Für Steckstifte	Anzahl Module	VE
GW 14 248	2P+E - 16A	Ø 4 / 4,8 mm	2	6/12

MERKMALE: Mit erhöhtem Berührungsschutz. Zugang zu den Klemmschrauben von vorne, Kabeleinführung seitlich.



GW 10 258

STECKDOSE FÜR BESONDERE ANWENDUNGEN FRANZÖSISCHER STANDARD, KLEMMSCHRAUBEN VORNE - 250V AC

Art.-Nr.	Beschreibung	Farbe	Für Steckstifte	Anzahl Module	VE
GW 10 258	2P+E - 16A	Rot	Ø 4 / 4,8 mm	2	6/12

MERKMALE: Mit erhöhtem Berührungsschutz. Zugang zu den Klemmschrauben von vorne, Kabeleinführung seitlich.
Geeignet für Stecker mit Verpolungsschutz GW10260.



GW 14 247 F

STECKDOSE FRANZÖSISCHER STANDARD, MIT STECKKLEMMEN - 250V AC

Art.-Nr.	Beschreibung	Für Steckstifte	Anzahl Module	VE
GW 14 247 F	2P+E - 16A	Ø 4 / 4,8 mm	2	6/12

MERKMALE: Mit erhöhtem Berührungsschutz. Steckklemmen, werkzeugloser Anschluss.



GW 10 257 F

STECKDOSE FÜR BESONDERE ANWENDUNGEN FRANZÖSISCHER STANDARD, MIT STECKKLEMMEN - 250V AC

Art.-Nr.	Beschreibung	Farbe	Für Steckstifte	Anzahl Module	VE
GW 10 257 F	2P+E - 16A	Rot	Ø 4 / 4,8 mm	2	6/12

MERKMALE: Mit erhöhtem Berührungsschutz. Steckklemmen, werkzeugloser Anschluss.
Geeignet für Stecker mit Verpolungsschutz GW10260.



GW 10 260

ZUBEHÖR FÜR STECKDOSE FÜR BESONDERE ANWENDUNGEN FRANZÖSISCHER STANDARD

Art.-Nr.	Farbe	Für Steckdosen	VE
GW 10 260	Rot	GW10257F - GW10258	10/100

MERKMALE: Zum Aufsetzten auf Stecker nach französischem Standard 2P+E, zum polrichtigen Einstecken des Steckers.

STECKDOSEN - ISRAELISCHER STANDARD



GW 14 281

STECKDOSE ISRAELISCHER STANDARD - 250V AC

Art.-Nr.	Beschreibung	Für Steckstifte	Anzahl Module	VE
GW 14 281	2P+E - 16A	Rund Ø 4 / 4,4 mm	2	1/24

MERKMALE: Mit erhöhtem Berührungsschutz.



GW 10 291

STECKDOSE FÜR BESONDERE ANWENDUNGEN ISRAELISCHER STANDARD - 250V AC

Art.-Nr.	Beschreibung	Farbe	Für Steckstifte	Anzahl Module	VE
GW 10 291	2P+E - 16 A beleuchtbar	Rot	Rund Ø 4 / 4,4 mm	2	1/24

MERKMALE: Mit erhöhtem Berührungsschutz. Vorgerüstet für Kolbenlampen mit Anschlussleitung.



GW 14 282

STECKDOSE ISRAELISCHER STANDARD - 250V AC

Art.-Nr.	Beschreibung	Für Steckstifte	Anzahl Module	VE
GW 14 282	2P - 10 A	Rund Ø 4 mm	1	1/48

MERKMALE: Mit erhöhtem Berührungsschutz.

STECKDOSEN - INTERNATIONALER STANDARD



GW 14 286

STECKDOSE USA-STANDARD - 250/125V AC

Art.-Nr.	Beschreibung	Für Steckstifte	Anzahl Module	VE
GW 14 286	2P+E - 15A	Flat parallel horizontal	1	12/48



GW 14 288

STECKDOSEN EUROAMERIKANISCHER STANDARD - 250/125V AC

Art.-Nr.	Beschreibung	Für Steckstifte	Anzahl Module	VE
GW 14 287	2P - 15A	Ø 4 mm Flache	1	12/48
GW 14 288	2P+E - 15A	Ø 4 mm Flache	1	12/48



GW 14 296

STECKDOSEN BRITISCHER STANDARD - 250V AC

Art.-Nr.	Beschreibung	Für Steckstifte	Anzahl Module	VE
GW 14 296	2P+E - 13 A	Flach	2	6/48
GW 14 297	2P+E - 15A	Ø 7 mm	2	6/48

MERKMALE: Mit erhöhtem Berührungsschutz.

HINWEISE: Wegen der Größe der Stecker können nicht zwei oder mehr Steckdosen nebeneinander montiert werden.

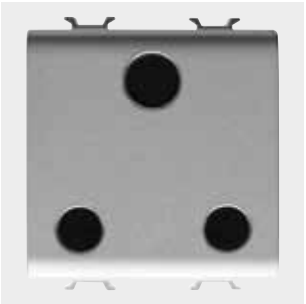

GW 14 298

STECKDOSE INDISCHER-SÜDAFRIKANISCHER STANDARD - 250V AC

Art.-Nr.	Beschreibung	Für Steckstifte	Anzahl Module	VE
GW 14 298	2P+E - 16A	Ø 7 mm	2	6/48

MERKMALE: Mit erhöhtem Berührungsschutz.

HINWEISE: Wegen der Größe der Stecker können nicht zwei oder mehr Steckdosen nebeneinander montiert werden.



GW 14 299

STECKDOSE SÜDAFRIKANISCHER STANDARD - 250 V AC

Art.-Nr.	Beschreibung	Für Steckstifte	Anzahl Module	VE
GW 14 299	2P+E - 16A	Rund Ø 4,5 mm	1	12/240

MERKMALE: Mit erhöhtem Berührungsschutz.



GW 14 301

STECKDOSE ARGENTINISCHER STANDARD - 250V AC

Art.-Nr.	Beschreibung	Für Steckstifte	Anzahl Module	VE
GW 14 301	2P+E - 10A	Flach	2	6/48



GW 14 306

STECKDOSEN AUSTRALISCHER STANDARD - 250V AC

Art.-Nr.	Beschreibung	Für Steckstifte	Anzahl Module	VE
GW 14 306	2P+E - 10A	Flach	2	6/48
GW 14 307	2P+E - 15A	Flach	2	6/48

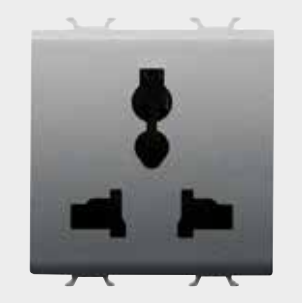

GW 14 310

MULTISTANDARD STECKDOSE - 250/127V AC

Art.-Nr.	Beschreibung	Anzahl Module	VE
GW 14 310	2P+PE - 13A/250 V ac - 15A/127 V ac	2	10/40

MERKMALE: Mit erhöhtem Berührungsschutz.

ANWENDUNGEN: Für folgende Standards: Britisch, indisch, amerikanisch, chinesisch, australisch, italienisch und deutsch.

HINWEISE: Die Multistandard-Steckdosen GW10310, GW12310, GW14310 entsprechen den Sicherheitsvorgaben der internationalen Norm IEC 60884-1. Diese Steckdosen entsprechen nicht zwangsläufig den Normen der jeweiligen Länder. Die Nutzung könnte verboten oder nur für spezielle Anwendungen erlaubt sein.. Die zulässigen Stecker sind im Datenblatt aufgeführt. Für weitere Informationen wenden Sie sich bitte an den technischen Service von GEWISS.



GW 14 392

STECKDOSEN CHINESISCHER STANDARD - 250V AC

Art.-Nr.	Beschreibung	Für Steckstifte	Anzahl Module	VE
GW 14 391	2P+E - 10A	Flach	2	6/48
GW 14 392	2P+E - 16A	Flach	2	6/48

MERKMALE: Mit erhöhtem Berührungsschutz.

VERRIEGELBARE STECKDOSEN



GW 14 311

VERRIEGELBARE STECKDOSEN MIT LEITUNGSSCHUTZSCHALTER - 230V AC

Art.-Nr.	Beschreibung	Typ Steckdosen	Leitungs-schutzschalter	Schalt-vermogen	Anzahl Module	VE
GW 14 311	2P+E - 16A	P17-P11	1P+N 16A	3 kA	2	1/6
GW 14 312	2P+E - 16A	P40	1P+N 16A	3 kA	3	1/4

MERKMALE: Verriegelbare Steckdosen mit Leitungsschutzschalter (C-Charakteristik). Buchsen nur bei eingestecktem Stecker unter Spannung.
ANWENDUNGEN: Geeignet zum Schutz angeschlossener Verbraucher.



GW 14 321

VERRIEGELBARE STECKDOSEN MIT FEHLERSTROM-LEITUNGSSCHUTZSCHALTER - 230V AC

Art.-Nr.	Beschreibung	Typ Steckdosen	Leitungs-schutzschalter	Schalt-vermogen	Idn	Anzahl Module	VE
GW 14 321	2P+E - 16A	P17-P11	1P+N 16A	3 kA	10 mA	3	1/4
GW 14 322	2P+E - 16A	P40	1P+N 16A	3 kA	10 mA	4	1/2

MERKMALE: Verriegelbare Steckdosen mit Leitungsschutzschalter (C-Charakteristik) und Fehlerstrom-Schutzschalter (Typ A). Buchsen nur bei eingestecktem Stecker unter Spannung.
ANWENDUNGEN: Geeignet zum Schutz angeschlossener Verbraucher.

STECKDOSE FÜR ELEKTRORASIERER



GW 14 331

RASIERERSTECKDOSE EUROAMERIKANISCHER STANDARD MIT TRENNTRANSFORMATOR

Art.-Nr.	Versorgungs-spannung	Für Steckstifte	Wählbare Ausgangsspannung	Max. Leistung	Anzahl Module	VE
GW 14 331	230 V ac - 50/60 Hz	Ø 4 / 5 - 6,3x1,5 mm	120-230V ac	20 VA	3	1/2

MERKMALE: Die Steckdose verfügt über einen integrierten Überlastschutz.
Vor Einstecken des Steckers muss die Ausgangsspannung gemäß dem Typenschild des zu betreibenden Verbrauches gewählt werden.
Die gewählte Spannung wird über die LEDs deutlich angezeigt.
HINWEISE: Nicht geeignet für die Montage in Aufputzdosen oder Tischkonsolen.

KOMMUNIKATION - TITAN

TV-SAT STECKDOSEN



GW 14 361

TV-DOSEN (5-2400 MHZ) GESCHIRMT KLASSE A - IEC-STECKER Ø 9,5 MM

Art.-Nr.	Beschreibung	Dämpfungswerte	Anzahl Module	VE
GW 14 361	Direkt	0 dB	1	1/48
GW 14 362	Durchgangsdose	5 dB	1	1/24
GW 14 363	Durchgangsdose	10 dB	1	1/24
GW 14 364	Durchgangsdose	14 dB	1	1/24
GW 20 277	Abschlusswiderstand 75 Ohm			50/200

MERKMALE: GW14361 mit Übertragung von Spannung/Strom und/oder anderen Steuersignalen durch die Buchse (max. 24 V - 500 mA).
Mit GW20277 können Durchgangsdosen zu Enddosen umgebaut werden
ANWENDUNGEN: Rückkanaltaugliche Antennendosen.
HINWEISE: Die TV-SAT-Dose 5dB GW14362 ist für besondere Anwendungen vorgesehen. Sie kann wie eine gewöhnliche Durchgangsdose verwendet werden, jedoch mit dem Unterschied, dass die Buchse am Endgerät mit einem 75 Ohm Widerstand abgeschlossen werden muss. (TV, Videorekorder, SAT-Empfänger oder 75 Ohm Widerstand)



GW 14 371

TV-SAT-DOSEN (5-2400 MHZ) GESCHIRMT KLASSE A - F-BUCHSE

Art.-Nr.	Beschreibung	Dämpfungswerte	Anzahl Module	VE
GW 14 371	Direkt	0 dB	1	1/48
GW 14 372	Durchgangsdose	5 dB	1	1/24
GW 14 373	Durchgangsdose	10 dB	1	1/24
GW 14 374	Durchgangsdose	14 dB	1	1/24
GW 20 277	Abschlusswiderstand 75 Ohm			50/200

MERKMALE: GW14371 mit Übertragung von Spannung/Strom und/oder anderen Steuersignalen durch die Buchse (max. 24 V - 500 mA).
Mit GW20277 können Durchgangsdosen zu Enddosen umgebaut werden.
ANWENDUNGEN: Rückkanaltaugliche Antennendosen.
HINWEISE: Die TV-SAT-Dose 5dB GW14372 ist für besondere Anwendungen vorgesehen. Sie kann wie eine gewöhnliche Durchgangsdose verwendet werden, jedoch mit dem Unterschied, dass die Buchse am Endgerät mit einem 75 Ohm Widerstand abgeschlossen werden muss (TV, Videorekorder, SAT-Empfänger oder 75 Ohm Widerstand).



GW 14 382

TV-FM-SAT DOSEN

Art.-Nr.	Datendosen	Beschreibung	Dämpfungswerte	Anzahl Module	VE
GW 14 381	TV-FM	Direkt	0 dB	2	1/24
GW 14 382	TV-FM-SAT	Direkt	0 dB	2	1/24
GW 14 383	TV-SAT	Direkt	0 dB	2	1/24

MERKMALE: TV-FM-Dose, koaxial, direkt GW14381";" TV-Stecker, Typ IEC ø 9,5mm";" FM-Buchse, Typ IEC ø 9,5mm.
TV-FM-SAT-Dose, koaxial, direkt GW14382";" TV-Stecker, Typ IEC ø 9,5mm";" FM-Buchse, Typ IEC ø 9,5mm";" SAT-Buchse Typ F.
TV-SAT-Dose, koaxial, direkt GW14383";" TV-Stecker, Typ IEC ø 9,5mm";" SAT-Buchse Typ F.
HINWEISE: Dosen für Einkabelsystem mit Eingang für ein Koaxialkabel Ø 5mm oder 7mm.



GW 14 367

TV-DOSEN (5-2400 MHZ) GESCHIRMT KLASSE A - IEC-STECKER Ø 9,5 MM

Art.-Nr.	Beschreibung	Dämpfungswerte	Anzahl Module	VE
GW 14 367	Direkt	0 dB	2	1/24

MERKMALE: Geeignet für Übertragung von Spannung/Strom und/oder anderen Steuersignalen durch die Buchse (max. 24 V - 500 mA).
ANWENDUNGEN: Rückkanaltaugliche Antennendosen.



GW 14 377

TV-SAT-DOSEN (5-2400 MHZ) GESCHIRMT KLASSE A - F-BUCHSE

Art.-Nr.	Beschreibung	Dämpfungswerte	Anzahl Module	VE
GW 14 377	Direkt	0 dB	2	1/24

MERKMALE: Geeignet für Übertragung von Spannung/Strom und/oder anderen Steuersignalen durch die Buchse (max. 24 V - 500 mA).
ANWENDUNGEN: Rückkanaltaugliche Antennendosen.



GW 14 386

UNIVERSALABDECKUNGEN FÜR TV-FM-SAT DOSEN

Art.-Nr.	Beschreibung	Anzahl Bohrungen	VE
GW 14 386	Für TV-FM Dosen	2	1/24
GW 14 387	Für TV-FM-SAT Dosen	2	1/24

ANWENDUNGEN: Für die Integration handelsüblicher TV-FM-SAT Dosen in das Schalterprogramm Chorus.
MITGELIEFERTES ZUBEHÖR: Befestigungsschrauben.

TELEFONDOSEN



GW 14 403

TELEFONDOSEN RJ11

Art.-Nr.	Beschreibung	Typ	Anschluss	Anzahl Module	VE
GW 14 401	RJ11		Schraubklemmen	1	1/24
GW 14 402	RJ11	Durchgangsverdrahtung	Auflegewerkzeug	1	1/24
GW 14 403	RJ11	Doppelt	Auflegewerkzeug	1	1/24

MERKMALE: GW14402, GW14403 Anschluss mit Auflegewerkzeug. GW14402 Verbinder mit zwei Klemmenleisten (Eingang und Ausgang) zur Vereinfachung der Abzweigung einer zweiten Leitung.
ANWENDUNGEN: Telefon, Fax, Modem.



GW 14 409

TELEFONDOSE RJ11

Art.-Nr.	Beschreibung	Anschluss	Anzahl Module	VE
GW 14 409	RJ11	Schraubklemmen	2	1/24

ANWENDUNGEN: Telefon, Fax, Modem.



GW 14 410

DOPPELDOSE MIT ADSL-FILTER

Art.-Nr.	Beschreibung	Anzahl Module	VE
GW 14 410	ADSL Filter mit Doppeldose RJ11	2	1/24

MERKMALE: Rückseitige BUS-Klemme für den Anschluss von bis zu 4 Adern. Integrierter ADSL-Filter.
ANWENDUNGEN: Für den gleichzeitigen Anschluss von Telefon und Modem/PC.



GW 14 405

TELEFONDOSE FRANZÖSISCHER STANDARD

Art.-Nr.	Beschreibung	Anschluss	Anzahl Module	VE
GW 14 405	8 Kontakte	Schraubklemmen	1	1/24



GW 14 406

TELEFONDOSE ISRAELISCHER STANDARD

Art.-Nr.	Beschreibung	Anschluss	Anzahl Module	VE
GW 14 406	6 Kontakte	Schraubklemmen	1	1/24

DATENDOSEN



GW 14 421

DATENDOSEN RJ45

Art.-Nr.	Beschreibung	Anzahl Paare	Gebrauchs-kategorie	Kabel	Anschluss	Anzahl Module	VE
GW 14 421	RJ45	4	5e	UTP	Werkzeuglos	1	1/24
GW 14 422	RJ45	4	5e	FTP	Werkzeuglos	1	1/24
GW 14 423	RJ45	4	6	UTP	Werkzeuglos	1	1/24
GW 14 424	RJ45	4	6	FTP	Werkzeuglos	1	1/24

ANWENDUNGEN: LAN-Netzwerke bis 100 MHz (z.B. Ethernet, Token Ring) für nach Cat. 5e; LAN-Netzwerke bis 250 MHz (z.B. Videokonferenz-Systeme und CCTV) nach Cat. 6.
HINWEISE: Mit Kennzeichnungsetiketten.



GW 14 431

ZENTRALPLATTEN FÜR DATENDOSEN RJ45

Art.-Nr.	Kompatibilität	Anzahl Module	VE
GW 14 431	AMP / Keystone Jack	1	1/48
GW 14 438	SYSTIMAX COMMSCOPE	1	1/48

HINWEISE: Aufgrund möglicher technischer Weiterentwicklungen und Änderungen der Abmessungen durch die Modulhersteller, muss vor dem Einsatz die Kompatibilität der Zentralplatten mit den Modulen zu prüfen.



GW 14 437

DATENDOSEN RJ45

Art.-Nr.	Beschreibung	Anzahl Paare	Gebrauchs-kategorie	Kabel	Anschluss	Anzahl Module	VE
GW 14 434	RJ45	4	5e	UTP	Werkzeuglos	2	1/24
GW 14 436	RJ45	4	5e	FTP	Werkzeuglos	2	1/24
GW 14 435	RJ45	4	6	UTP	Werkzeuglos	2	1/24
GW 14 437	RJ45	4	6	FTP	Werkzeuglos	2	1/24

ANWENDUNGEN: LAN Netzwerke bis 100 MHz (z.B. Ethernet oder Token Ring) für Cat. 5e; LAN Netzwerke bis 250 MHz (z.B. Videokonferenzen, Videoüberwachung) für Cat. 6.



GW 14 433

ZENTRALPLATTEN FÜR DATENDOSEN RJ45

Art.-Nr.	Kompatibilität	Anzahl Module	VE
GW 14 433	AMP / Keystone Jack	2	4/100

HINWEISE: Aufgrund möglicher technischer Weiterentwicklungen und Änderungen der Abmessungen durch die Modulhersteller, wird empfohlen vor dem Einsatz die Kompatibilität der Zentralplatten mit den Modulen zu prüfen.



GW 14 425

ANSCHLUSSDOSEN FÜR LWL

Art.-Nr.	Beschreibung	Typ	Anzahl Module	VE
GW 14 425	Buchse F.O. ST	Buchse duplex 50 / 125 µm	1	1/24
GW 14 426	Buchse F.O. SC	Buchse duplex 50 / 125 µm	1	1/24

MERKMALE: Präzise Kopplung und Signalübertragung ohne jegliche Dämpfung. GW14425 Typ ST mit Bajonettverschluss; GW14426 Typ SC einrastend. GW14427 Typ MT-RJ einrastend.

DATENDOSEN FÜR KONVENTIONELLE NETZWERKE



GW 14 443

DATENDOSEN FÜR KONVENTIONELLE NETZWERKE

Art.-Nr.	Beschreibung	Anschluss	Anzahl Module	VE
GW 14 441	SUB-D 9 Kontakte	Lötanschluss	2	1/12
GW 14 442	SUB-D 15 Kontakte	Lötanschluss	2	1/12
GW 14 443	SUB-D 25 Kontakte	Lötanschluss	3	1/16

ANWENDUNGEN: GW14445 BNC 50 Ohm (Ethernet-Netze).

HINWEISE: Kennzeichnungsetiketten im Lieferumfang enthalten. SUB-D-Steckverbinder, geeignet für Point-to-Point-Verbindungen für den Anschluss von Computern, Peripheriegeräten, Modems usw.

HINWEISE: Schild für die Kennzeichnung der Kreise im Lieferumfang enthalten.

STECKDOSEN FÜR HILFSSTROMKREISE



GW 14 451

STECKDOSEN SELV

Art.-Nr.	Beschreibung	Für Steckstifte	Anzahl Module	VE
GW 14 451	2P - 6A - 24V	Ø 3 mm	1	12/24
GW 14 452	2P - 6A - 24V polarisiert	Flach	1	12/24

MERKMALE: Kontaktabstand 12,4mm.

STECKDOSEN FÜR AUDIO- UND VIDEO



GW 14 453

STECKDOSEN FÜR AUDIO- UND VIDEO

Art.-Nr.	Beschreibung	Anzahl Module	VE
GW 14 453	Doppelt RCA	1	1/24
GW 14 454	Lautsprecher	1	1/24
GW 14 446	F-Buchse	1	1/12
GW 14 458	Lautsprecher Anschlussdose	1	1/24

MERKMALE: GW14453 zweifache RCA-Anschlussdose, Anschlüsse rot und weiß, Lötanschluss.

GW14454 Lötanschluss. GW14446 Eingangs- und Ausgangsverbindung über Stecker, Typ F. GW14458 frontseitge Anschlussklemmen für starre Leiter 1,5 mm², rückseitige Schneidklemmen für Kabel AWG24 oder max. 0,25mm².

USB UND HDMI VERBINDER UND STECKDOSEN



GW 14 459

USB STECKDOSEN

Art.-Nr.	Beschreibung	Anzahl Module	VE
GW 14 459	USB Steckdose	1	1/24

MERKMALE: USB 2.0, Buchse, Typ A, mit rückseitigen Schraubklemmen.



GW 38 056

USB UND HDMI VERBINDER

Art.-Nr.	Beschreibung	Typ	Kompatibilität	VE
GW 38 056	HDMI Verbinder	Dose/Dose	Keystone Jack	1/48
GW 38 057	USB Verbinder	Dose/Dose - Typ A	Keystone Jack	1/48

HINWEISE: Für Zentralplatten (Chorus, System, Dahlia) für Keystone Jacks und für Patchpanels.

USB LADEGERÄTE



GW 14 450

USB LADEGERÄT 2-FACH

Art.-Nr.	Versorgungs-spannung	Ausgangs-spannung	Max. Ausgangs-strom	Anzahl Module	VE
GW 14 450	100/240 V ac - 50/60 Hz	5V DC	2,1 A	1	1/10

MERKMALE: Mit zwei USB Steckdosen Typ A, max. Ladestrom 2,1A.

ANWENDUNGEN: Geeignet für das Laden von einzelnen Geräten mit 2,1A (z.B. Tablet) oder gleichzeitiges Laden von zwei Geräten (z.B. Tablet und Smartphone). Der Gesamtstrom von (max. 2,1A) wird auf die zwei USB Ausgänge verteilt, je nach Ladestatus der angeschlossenen Geräte.

SCHUTZGERÄTE - TITAN

FEHLERSTROM- UND LEITUNGSSCHUTZSCHALTER



GW 14 463

LEITUNGSSCHUTZSCHALTER - C-CHARAKTERISTIK - 230V AC

Art.-Nr.	Beschreibung	Bemessungsstrom (A)	Schalt-vermogen	Anzahl Module	VE
GW 14 461	Einpolig (1P)	6	3 kA	1	1/12
GW 14 462	Einpolig (1P)	10	3 kA	1	1/12
GW 14 463	Einpolig (1P)	16	3 kA	1	1/12
GW 14 466	Zweipolig (1P+N)	6	3 kA	1	1/12
GW 14 467	Zweipolig (1P+N)	10	3 kA	1	1/12
GW 14 468	Zweipolig (1P+N)	16	3 kA	1	1/12

MERKMALE: Leitungsschutzschalter, C-Charakteristik.

ANWENDUNGEN: Installation in Kombination mit den Leitungsschutzschaltern in der Unterverteilung, zur Aufteilung in weitere Stromkreise unter Einhaltung der Selektivität.



GW 14 488

FEHLERSTROM-LEITUNGSSCHUTZSCHALTER - C-CHARAKTERISTIK - TYP A - 230V AC - 50/60 HZ

Art.-Nr.	Beschreibung	Bemessungsstrom (A)	Schalt-vermogen	Idn	Anzahl Module	VE
GW 14 482	Zweipolig (1P+N)	6	3 kA	10 mA	2	1/6
GW 14 483	Zweipolig (1P+N)	6	3 kA	30 mA	2	1/6
GW 14 485	Zweipolig (1P+N)	10	3 kA	10 mA	2	1/6
GW 14 486	Zweipolig (1P+N)	10	3 kA	30 mA	2	1/6
GW 14 488	Zweipolig (1P+N)	16	3 kA	10 mA	2	1/6
GW 14 489	Zweipolig (1P+N)	16	3 kA	30 mA	2	1/6

MERKMALE: Leitungsschutzschalter C-Charakteristik, Fehlerstrom-Schutzschalter Typ A.

ANWENDUNGEN: Installation in Kombination mit den Leitungsschutzschaltern und Fehlerstrom-Schutzschaltern in der Unterverteilung, zur Aufteilung in weitere Stromkreise unter Einhaltung der Selektivität.

SCHUTZGERÄTE



GW 14 491

SICHERUNGSSOCKEL - 250V AC

Art.-Nr.	Bemessungsstrom (A)	Sicherungen Typ	Anzahl Module	VE
GW 14 491	16	Ø 6,3x32 mm	1	1/12

MERKMALE: Ohne Sicherung.



GW 14 492

ÜBERSPANNUNGSABLEITER - 230V AC

Art.-Nr.	Uc	Up	Anzahl Module	VE
GW 14 492	275 V ac 50/60Hz	1 kV	1	1/12

MERKMALE: Grüne LED für Statusanzeige.

ANWENDUNGEN: Schutz elektronischer Geräte (TV, Hi-Fi, Computer usw.) gegen atmosphärische oder netzbedingte Überspannungen, die durch die Versorgungsleitungen eingespeist werden können.

SIGNALGERÄTE - TITAN

LICHTSIGNALGERÄTE



GW 14 642

KONTROLLLEUCHTEN - 1/2M

Art.-Nr.	Farbe Linse	Bedeutung der Farbe	Anz. CHORUS Module	VE
GW 14 641	Opal	Neutral	1/2	2/48
GW 14 642	Grün	Sicherheit	1/2	2/48
GW 14 643	Rot	Gefahr	1/2	2/48
GW 14 644	Bernstein	Achtung	1/2	2/48

MERKMALE: Ohne Lampe.

ANWENDUNGEN: Die Bedeutung der Diffusorfarben bezieht sich auf die Empfehlungen der EN60073 Bedeutung der Farben bei der Codierung von Informationen.



GW 14 622

KONTROLLLEUCHTEN - 1M

Art.-Nr.	Farbe Linse	Bedeutung der Farbe	Anzahl Module	VE
GW 14 621	Opal	Neutral	1	1/24
GW 14 622	Grün	Sicherheit	1	1/24
GW 14 623	Rot	Gefahr	1	1/24
GW 14 624	Bernstein	Achtung	1	1/24

MERKMALE: Ohne Lampe.

ANWENDUNGEN: Die Bedeutung der Diffusorfarben bezieht sich auf die Empfehlungen der EN60073 Bedeutung der Farben bei der Codierung von Informationen.



GW 14 629

DOPPELTE KONTROLLLEUCHTEN

Art.-Nr.	Farbe Linse	Anzahl Module	VE
GW 14 628	Opal	1	1/24
GW 14 629	Rot/Grün	1	1/24

MERKMALE: Ohne Lampe.

ANWENDUNGEN: Die Bedeutung der Diffusorfarben bezieht sich auf die Empfehlungen der EN60073 Bedeutung der Farben bei der Codierung von Informationen.



GW 14 633

HERVORSTEHENDE KONTROLLLEUCHTEN - 2M

Art.-Nr.	Versorgungs-spannung	Farbe Linse	Leuchtmittel	Anzahl Module	VE
GW 14 631	12V ac/dc - 230V ac 50/60Hz	Opal	LED	2	1/24
GW 14 632	12V ac/dc - 230V ac 50/60Hz	Grün	LED	2	1/24
GW 14 633	12V ac/dc - 230V ac 50/60Hz	Rot	LED	2	1/24
GW 14 634	12V ac/dc - 230V ac 50/60Hz	Bernstein	LED	2	1/24

MERKMALE: Hocheffiziente LED-Lampe Farbe weiß, Stromversorgung 12V ac/dc - 230V ac mit doppeltem Eingang für die Stromversorgung.

ANWENDUNGEN: Geeignet für besondere Anwendungen, wie die Rufsignalisierung in Krankenhäusern.

HINWEISE: Mit Lampe.



GW 14 656

TREPPENSTUFENLEUCHTEN

Art.-Nr.	Versorgungs-spannung	Farbe Linse	Leuchtmittel	Anzahl Module	VE
GW 14 651	12V ac/dc - 230V ac 50/60Hz	Opal	LED	2	1/24
GW 14 656	12V ac/dc - 230V ac 50/60Hz	Opal	LED	4	1/2

MERKMALE: Hocheffiziente LED-Lampe Farbe weiß, Stromversorgung 12V ac/dc - 230V ac mit doppeltem Eingang für die Stromversorgung.

ANTI-BLACKOUT- UND NOTLEUCHTEN



GW 14 661

HERAUSNEHMBARE ANTI-BLACKOUT-LEUCHTE

Art.-Nr.	Versorgungs-spannung	Batterien Typ	Min. Notlicht-dauer	Leuchtmittel	VE
GW 14 661	230 V ac - 50/60 Hz	Ni - Mh	2 h	LED	1/6

MERKMALE: Versehen mit einem Wahlschalter mit 3 verschiedenen Positionen auf der Frontseite für den Not-, Unterbrechungs- und Nachtbetrieb.
Geeignet für alle Steckdosen nach italienischem, deutschem oder französischem Standard. Hocheffiziente LED-Lampe, Farbe weiß.



GW 14 662

ANTI-BLACKOUT-LEUCHTE

Art.-Nr.	Versorgungs-spannung	Batterien Typ	Min. Notlicht-dauer	Leuchtmittel	Anzahl Module	VE
GW 14 662	230 V ac - 50/60 Hz	Ni - Mh	1 h	LED	1	1/12

MERKMALE: Grüne LED zur Anzeige der Netzspannung. Hocheffiziente LED-Lampe, Farbe weiß.



GW 14 663

AUTONOME NOTLEUCHTEN

Art.-Nr.	Versorgungs-spannung	Batterien Typ	Min. Notlicht-dauer	Leuchtmittel	Anzahl Module	VE
GW 14 663	230 V ac - 50/60 Hz	Ni - Mh	1 h	LED	2	1/6
GW 14 666	230 V ac - 50/60 Hz	Ni - Mh	1 h	LED	4	1/2

MERKMALE: Grüne LED zur Anzeige der Netzspannung. Hocheffiziente LED-Lampe, Farbe weiß.
ANWENDUNGEN: Gemäß EN 60598-2-22.

TONSIGNALGERÄTE



GW 14 601

KLINGELN

Art.-Nr.	Versorgungs-spannung	Max. Leistungsaufnahme	Laut-stärke	Anzahl Module	VE
GW 14 601	12V ac - 50Hz	8 VA	80 dB (auf 1 m)	1	1/24
GW 14 602	230V ac - 50 Hz	8 VA	80 dB (auf 1 m)	1	1/24

MERKMALE: Für intermittierenden Betrieb (5 Sek. EIN / 15 Sek. AUS).



GW 14 606

SUMMER

Art.-Nr.	Versorgungs-spannung	Max. Leistungsaufnahme	Laut-stärke	Anzahl Module	VE
GW 14 606	12V ac - 50Hz	8 VA	70 dB (auf 1 m)	1	1/24
GW 14 607	230V ac - 50 Hz	8 VA	70 dB (auf 1 m)	1	1/24

MERKMALE: Für intermittierenden Betrieb (5 Sek. EIN / 15 Sek. AUS).



GW 14 611

DREITONKLINGEL MIT 3 UNABHÄNGIGEN EINGÄNGEN

Art.-Nr.	Versorgungs-spannung	Max. Leistungsaufnahme	Laut-stärke	Anzahl Module	VE
GW 14 611	12V ac/dc	3 VA	80 dB (auf 1 m)	2	1/6
GW 14 612	230V ac - 50 Hz	6 VA	80 dB (auf 1 m)	2	1/6

MERKMALE: Für Dauereinsatz. Drei Töne (Alarm, Klingeln, Zweiton), mit einstellbarer Lautstärke.

ANWENDUNGEN: Tür- und Etagenruf und Alarm mit einem Gerät möglich.

ENERGIE, KLIMA UND KOMFORT - TITAN

UHR, WECKER, THERMOMETER



GW 14 708

UHR, WECKER - THERMOMETER

Art.-Nr.	Versorgungs-spannung	Max. Anz. täglicher Alarme	Laut-stärke	Messbereich Temperatur	Anzahl Module	VE
GW 14 708	230 V ac - 50/60 Hz	2	72 dB (auf 1 m)	Von 0°C bis +45°C	2	1/2

MERKMALE: Mit wiederaufladbaren Pufferbatterie zur Beibehaltung des Kalenders (Datum, Tag, Uhrzeit) bei Stromausfall.

GERÄTE FÜR DIE ZEITSTEUERUNG



GW 14 581

ELEKTRONISCHE ZEITSCHALTUHR MIT TAG-/WOCHENPROGRAMM, 1 KANAL

Art.-Nr.	Versorgungs-spannung	Ausgangs-kontakt	Anzahl Module	VE
GW 14 581	230 V ac - 50/60 Hz	1S/Ö 8A(AC1)/4A(AC15) 250V ac	2	1/2

MERKMALE: Mit einer aufladbaren Ergänzungsbatterie für die Gangreserve und zur Aktualisierung des Kalenders (Datum, Tag, Stunde) bei Stromausfall.
Serieller Eingang für den Anschluss der GSM-Fernsteuerung GW90821.



GW 14 582

ZEITSCHALTER

Art.-Nr.	Versorgungs-spannung	Typ	Ausgangs-kontakt	Anzahl Module	VE
GW 14 582	230 V ac - 50/60 Hz	Relais	1S 16A(AC1)/4A(AC15)250V ac	2	1/2
GW 14 583	230 V ac - 50/60 Hz	elektronisch	1S 2A(AC1) 250V ac	1	1/2

MERKMALE: Nebenstelleneingang für Steuerung über Taster (Schließer). Über einen Drehschalter an der Seite kann die Zeiteinstellung vorgenommen werden (15", 30", 45", 1', 1'30", 2', 3', 5', 10', 15').

HINWEISE: GW14583 nicht geeignet für direktes Schalten von Leuchtstofflampen. GW14582 Geeignet für Schalten von Leuchtstofflampen mit max. Strom von 4A.

GERÄTE ZUR TEMPERATURREGELUNG



GW 14 703

CHRONOTHERMOSTAT - TAG-/WOCHENPROGRAMM

Art.-Nr.	Versorgungs-spannung	Einstellbereich Temperatur	Ausgangs-kontakt	Anzahl Module	VE
GW 14 703	230 V ac - 50/60 Hz	Von +5°C bis +40°C	1S/Ö 5A(AC1)/2A(AC15) 250V ac	2	1/2

MERKMALE: Mit einer aufladbaren Ergänzungsbatterie für die Gangreserve und zur Aktualisierung des Kalenders (Datum, Tag, Stunde) bei Stromausfall.
Serieller Eingang für den Anschluss der GSM-Fernsteuerung GW90821.



GW 14 701

AUFPUTZ-CHRONOTHERMOSTATE - TAG-/WOCHENPROGRAMM - BATTERIEBETRIEBEN

Art.-Nr.	Einstellbereich Temperatur	Farbe	Ausgangs-kontakt	Abmessungen BxHxT (mm)	VE
GW 10 701	Von +5°C bis +40°C	Weiss	1S/Ö 5A(AC1)/2A(AC15) 250V ac	130x92x23 mm	1/2
GW 14 701	Von +5°C bis +40°C	Titan	1S/Ö 5A(AC1)/2A(AC15) 250V ac	130x92x23 mm	1/2

MERKMALE: Stromversorgung durch 3 Alkalinebatterien 1,5V Typ AAA, nicht im Lieferumfang. Die durchschnittliche Lebensdauer der Batterien beträgt 1 Jahr.
Automatische Energiespar- und Komfortfunktion.
serieller Eingang für den Anschluss der GSM-Fernsteuerung GW90821.



GW 14 705

THERMOSTAT

Art.-Nr.	Versorgungs-spannung	Einstellbereich Temperatur	Ausgangs-kontakt	Anzahl Module	VE
GW 14 705	230 V ac - 50/60 Hz	Von +5°C bis +35°C	1S / Ö 8A(AC1) 250V ac	2	1/2

MERKMALE: Auswahl der Betriebsart über den Wahlschalter auf der Vorderseite: Sommer (Kühlen), AUS, Winter (Heizen).
Zweifarbige LED auf der Vorderseite für die Statusanzeige (Kontakt geöffnet/geschlossen). Die LED zeigt außerdem das anliegen der Netzspannung.



GW 16 972 CT

THERMOSTATE THERMO ICE WI-FI

Art.-Nr.	Farbe Rahmen	Versorgungs-spannung	Einstellbereich Temperatur	Ausgangs-kontakt	WLAN-Interface	Abmessungen BxHxT (mm)	VE
GW 16 972 CT	Titan	12-24V ac/dc	Von +5°C bis +40°C	1 S/Ö 5A (AC1) 250V ac	Ja	123x95x11	1

MERKMALE: Unterputz-Thermostat für die Regelung der Heizung/Kühlung über den BUS und manueller Betriebsmodussteuerung (Komfort, Standby, Nacht). Steuerungsalgorithmus für 2-Rohr-Systeme: 2-Punkt (schaltend), proportional integral (PWM). 1 Eingang für potenzialfreie Kontakte (für Fensterkontakte); 1 Eingang für den externen NTC Fühler (z.B. für den Schutz der Fußbodenheizung). Mit Touch-Oberfläche (kapazitiv) aus Glas und hinterleuchtetem Display, integriertem Näherungs- und Temperatursensor. Mit WLAN-Schnittstelle für die Einstellung der Parameter und Programmieren der Temperaturprofile (Chronothermostat-Funktion) lokal oder aus der Ferne über spezielle APPs (Smartphone, Tablet und Smartwatch).
HINWEISE: Die Thermostate haben eine Abdeckung, Elektronikeinheit und eine Halterung aus Metall und sind geeignet für die Montage auf rechteckigen Dosen mit 3 Einsätzen (Achsenabstand 83,5mm) und runden/quadratischen Dosen (Achsenabstand 60mm) mit Schraubdomen.

ZUBEHÖR



GW 10 720

NETZTEIL 12V DC

Art.-Nr.	Versorgungs-spannung	Ausgangs-spannung	Max. Ausgangs-strom	Abmessungen BxHxT (mm)	VE
GW 10 720	100/240 V ac - 50/60 Hz	12V dc	300 mA	52x33x17	1/10

ANWENDUNGEN: Geeignet für Flüssiggasmelder (GW10711, GW12711, GW14711, GW20868, GW21868, GW30520), Methangasmelder (GW10712, GW12712, GW14712, GW20867, GW21867, GW30519) und Wassermelder (GW10716, GW12716, GW14716); Thermo ICE Wi-Fi Thermostate (GW16972CB, GW16972CN,.

DIMMER



GW 14 566

UNIVERSAL-DREHDIMMER

Art.-Nr.	Versorgungs-spannung	Anzahl Module	VE
GW 14 566	230V ac - 50Hz	1	1/12

MERKMALE: Schalten und Dimmen vom Glüh- und Halogenlampen 230V ac (20-160W), Niedervolt-Halogenlampen (12Vac) mit elektronischen Trafos (40-160W), dimmbaren LED Lampen 230V ac (4-160W) und Kleinspannungs-LED Lampen (12Vac) mit elektronischen Trafos (4-110W). Drehgriff und Wechselschalter. Mit orangener Kontroll-LED.
HINWEISE: Zur Vermeidung von Überhitzung wird die Montage mehrerer Geräte nebeneinander in einem Gehäuse nicht empfohlen; Zwischen zwei elektronischen Geräten ein Blindmodul einfügen. Bei der Montage von zwei Geräten in einer Dose, muss die max. Leistung für jedes Gerät um 50% verringert werden.



GW 14 561

DREHDIMMER FÜR OHMSCHE/INDUKTIVE LASTEN

Art.-Nr.	Versorgungs-spannung	Ohmsche Last 230V AC	Induktivlast 230V AC	Anzahl Module	VE
GW 14 561	230 V ac - 50/60 Hz	100 - 500 W		1	1/12
GW 14 564	230 V ac - 50/60 Hz	100 - 900 W	40 - 300 VA	1	1/12
GW 14 567	230 V ac - 50/60 Hz	100 - 500 W	100 - 500 VA	1	1/12

MERKMALE: Mit orangener Kontroll-LED. GW14567 mit Drehgriff und Wechselschalter.
GW14564 entspricht nur dann den EMV Richtlinien, wenn ein LC-Filter mit folgenden Merkmalen verwendet wird: L=1mH - 5A, C=0,15uF - 275V X2, gemäß der beigefügten Anleitung. Artikel ausschließlich für den Export in Länder außerhalb der Europäischen Union und der Bewerberländer für die Freihandelszone bestimmt. Kontaktieren Sie vor dem Import den Kundendienst von Gewiss um die Konformität zu den nationalen Vorschriften prüfen zu lassen.
HINWEISE: Zur Vermeidung von Überhitzung wird die Montage mehrerer Geräte nebeneinander in einem Gehäuse nicht empfohlen; Zwischen zwei elektronischen Geräten ein Blindmodul einfügen. Bei der Montage von zwei Geräten in einer Dose, muss die max. Leistung für jedes Gerät um 50% verringert werden.



GW 14 572 A

UNIVERSAL-TASTDIMMER

Art.-Nr.	Versorgungs-spannung	Anzahl Module	VE
GW 14 572 A ③	230V ac - 50/60 Hz	1	1/12
GW 14 573 A ③	230V ac - 50/60 Hz	2	1/6

MERKMALE: Schalten und Dimmen vom Glüh- und Halogenlampen 230V ac (40-300W), NV-Halogenlampen mit elektronischen und gewickelten Trafos (40-300W), dimmbaren LED-Lampen 230V ac (5-150W). Manuelle Auswahl der Last (Phasenan- oder Phasenabschnitt), lampenschonende Soft-Start-Funktion. Nebenstelleneingang für Steuerung über Taster (Schließer). Mit orangener Kontroll-LED.
HINWEISE: Zur Vermeidung von Überhitzung wird die Montage mehrerer Geräte nebeneinander in einem Gehäuse nicht empfohlen; Zwischen zwei elektronischen Geräten ein Blindmodul einfügen. Bei der Montage von zwei Geräten in einer Dose, muss die max. Leistung für jedes Gerät um 50% verringert werden.

③ September 2018 Neues Produkt



GW 14 568

TASTDIMMER FÜR OHMSCHE/INDUKTIVE LASTEN

Art.-Nr.	Versorgungs-spannung	Ohmsche Last 230V AC	Induktivlast 230V AC	Anzahl Module	VE
GW 14 568	230V ac - 50 Hz	60 - 500 W	60 - 500 VA	1	1/12

MERKMALE: Nebenstelleneingang für Steuerung über Taster (Schließer). Mit orangener Kontroll-LED.
HINWEISE: Zur Vermeidung von Überhitzung wird die Montage mehrerer Geräte nebeneinander in einem Gehäuse nicht empfohlen; Zwischen zwei elektronischen Geräten ein Blindmodul einfügen. Bei der Montage von zwei Geräten in einer Dose, muss die max. Leistung für jedes Gerät um 50% verringert werden.



GW 14 574

TASTDIMMER FÜR LÜFTER

Art.-Nr.	Versorgungs-spannung	Last 230V AC	Anzahl Module	VE
GW 14 574	230V ac - 50 Hz	55-80 VA	1	1/12

MERKMALE: Nebenstelleneingang für Steuerung in festen Schritten über Taster (Schließer). Mit roter Kontroll-LED.
ANWENDUNGEN: Geeignet für die Steuerung von Lüftern, Ventilatoren und Abzugshauben mit Induktionsmotoren.
HINWEISE: Zur Vermeidung von Überhitzung wird die Montage mehrerer Geräte nebeneinander in einem Gehäuse nicht empfohlen; Zwischen zwei elektronischen Geräten ein Blindmodul einfügen.

ELEKTRONISCHE TASTER



GW 14 915

ELEKTRONISCHER UNIVERSALTASTER

Art.-Nr.	Kontakt-typ	Verwendung mit	Taster	Anzahl Module	VE
GW 14 915	Potentialfrei	Relais, Dimmer, Bus-Tasterschnittstellen	Neutral	1	1/12

MERKMALE: Taster für den Anschluss an KNX-Tasterschnittstellen oder für die Steuerung von Stromstossschaltern, elektronischen Schaltern für erschwerte Einsatzbedingungen oder Dimmern mit Nebenstelleneingang. Schaltvermögen Kontakt 4A (AC1) - 230V ac.



GW 14 912

ELEKTRONISCHER TASTER

Art.-Nr.	Versorgungs-spannung	Verwendung mit	Taster	Anzahl Module	VE
GW 14 912	230 V ac - 50/60 Hz	Relais, Dimmer	Mit Diffusor	1	1/12

MERKMALE: Taster für die Steuerung von Stromstossschaltern, elektronischen Schaltern für erschwerte Einsatzbedingungen oder Dimmern mit Nebenstelleneingang.
Mit gelber Kontroll-LED. Schaltvermögen Kontakt 4A (AC1) - 230V ac.



GW 14 913

BELEUCHTETE ELEKTRONISCHE TASTER FÜR BUS-SCHNITTSTELLEN

Art.-Nr.	Kontakt-typ	Verwendung mit	Taster	VE
Anzahl Module: 1				
GW 14 913	Potentialfrei	Bus-Tasterschnittstellen	Mit Diffusor	1/12
GW 14 916	Potentialfrei	Bus-Tasterschnittstellen	Mit austauschbarer neutraler Linse	1/12
Anzahl Module: 2				
GW 14 917	Potentialfrei	Bus-Tasterschnittstellen	Mit Diffusor	1/6
GW 14 918	Potentialfrei	Bus-Tasterschnittstellen	Mit austauschbarer neutraler Linse	1/6

MERKMALE: Taster für den Anschluss von KNX-Tasterschnittstellen. Mit zweifarbiger LED (bernstein/grün), Farbe kann mittels Wahlschalter ausgewählt werden (konfigurierbar als Positions- oder Statusanzeige).



GW 14 914

ELEKTRONISCHER JALOUSIETASTER

Art.-Nr.	Kontakt-typ	Taster	Symbol	Anzahl Module	VE
GW 14 914	Doppelt, potentialfrei und mit Verriegelung	Neutral	AUF - AB	1	1/12

MERKMALE: Jalousietaster für den Anschluss vom KNX-Tasterschnittstellen oder elektronischen Steuergeräten für Jalousien.

TOUCH TASTMODULE - TITAN

ICE-TOUCH TASTMODULE



GW 10 907

ICE-TOUCH SCHALTMODUL

Art.-Nr.	Versorgungs-spannung	Anzahl Module	VE
GW 10 907	230V ac - 50 Hz	1	1/12

MERKMALE: Nebenstelleneingang für Taster (Schließer) und Duplikatoren GW10909. Einfache Konfiguration der Akustiksignale (Summer), Leuchtsignale (blaue Led mit zwei Leuchtstärken) und des Ausgangskontakts (Relais oder Stromstoss). Relaisausgangskontakt Schließer mit Potential 230V AC. Geeignet für Leuchtstofflampen und Glühlampen: 500W, Energiesparlampen: 100W (max. 4 Lampen), unkompensierte Leuchtstofflampen: 100W. Für alle nicht aufgeführten Verbraucher muss ein Relais/Schütz verwendet werden.
HINWEISE: Für Abdeckrahmen ICE-Touch (Artikeln.. GW16951CB, GW16952CB, GW16953CB, GW16951CN, GW16952CN, GW16953CN, GW16951CT, GW16952CT, GW16953CT).



GW 10 908

ICE-TOUCH DIMMMODUL

Art.-Nr.	Versorgungs-spannung	Ohmsche Last	Induktive Last	Anzahl Module	VE
GW 10 908	230V ac - 50 Hz	40 - 300 W	40 - 300 VA	1	1/12

MERKMALE: Nebenstelleneingang für Taster (Schließer) und Duplikatoren GW10909. Einfache Konfiguration der Akustiksignale (Summer) und Leuchtsignale (blaue Led mit zwei Leuchtstärken).
HINWEISE: Zur Vermeidung von Überhitzung wird die Montage mehrerer Geräte nebeneinander in einem Gehäuse nicht empfohlen. Bei der Montage von zwei Geräten in einer Dose, muss die max. Leistung für jedes Gerät um 50% verringert werden.
Für Abdeckrahmen ICE-Touch (Artikeln.. GW16951CB, GW16952CB, GW16953CB, GW16951CN, GW16952CN, GW16953CN, GW16951CT, GW16952CT, GW16953CT).



GW 10 909

ICE-TOUCH SCHALTDUPLIKATOR

Art.-Nr.	Versorgungs-spannung	Anzahl Module	VE
GW 10 909	230V ac - 50 Hz	1	1/12

MERKMALE: Für die Verwendung mit dem ICE-Touch-Schalter GW14907 oder ICE-Touch-Dimmer GW14908, zur Erweiterung der Schaltstellen. Einfache Konfiguration der Akustiksignale (Summer) und Leuchtsignale (blaue Led mit zwei Leuchtstärken).
HINWEISE: Für Abdeckrahmen ICE-Touch (Artikeln.. GW16951CB, GW16952CB, GW16953CB, GW16951CN, GW16952CN, GW16953CN, GW16951CT, GW16952CT, GW16953CT).

ICE-TOUCH ABDECKUNGEN



GW 16 953 CB

ICE TOUCH - WEISS

Art.-Nr.	Beschreibung	Für Halterungen Art-Nr	VE
GW 16 951 CB	1 Symbol	GW16803	1
GW 16 952 CB	2 Symbole	GW16803	1
GW 16 953 CB	3 Symbole	GW16803	1

MERKMALE: Abdeckrahmen aus Glas und glänzender Oberfläche. Der Einsatz der Abdeckrahmen mit 1, 2 oder 3 Symbolen ist in Kombination mit jeweils 1, 2 oder 3 Touch-Modulen (Schaltermodul GW10907, Dimmermodul GW10908 oder Repeatermodul GW10909) vorgesehen.



GW 16 953 CN

ICE TOUCH - SCHWARZ

Art.-Nr.	Beschreibung	Für Halterungen Art-Nr	VE
GW 16 951 CN	1 Symbol	GW16803	1
GW 16 952 CN	2 Symbole	GW16803	1
GW 16 953 CN	3 Symbole	GW16803	1

MERKMALE: Abdeckrahmen aus Glas und glänzender Oberfläche. Der Einsatz der Abdeckrahmen mit 1, 2 oder 3 Symbolen ist in Kombination mit jeweils 1, 2 oder 3 Touch-Modulen (Schaltermodul GW10907, Dimmermodul GW10908 oder Repeatermodul GW10909) vorgesehen.



GW 16 953 CT

ICE TOUCH - TITAN

Art.-Nr.	Beschreibung	Für Halterungen Art-Nr	VE
GW 16 951 CT	1 Symbol	GW16803	1
GW 16 952 CT	2 Symbole	GW16803	1
GW 16 953 CT	3 Symbole	GW16803	1

MERKMALE: Abdeckrahmen aus Glas und glänzender Oberfläche. Der Einsatz der Abdeckrahmen mit 1, 2 oder 3 Symbolen ist in Kombination mit jeweils 1, 2 oder 3 Touch-Modulen (Schaltermodul GW10907, Dimmermodul GW10908 oder Repeatermodul GW10909) vorgesehen.

TOUCH TASTMODULE



GW 14 904

SOFT-TOUCH-SCHALTER

Art.-Nr.	Versorgungs-spannung	Anzahl Module	VE
GW 14 904	230V ac - 50 Hz	1	1/12

MERKMALE: Nebenstelleneingang für Taster (Schließer) und Duplikatoren GW14906. Einfache Konfiguration der Akustiksignale (Summer), Leuchtsignale (blaue Led mit zwei Leuchtstärken) und des Ausgangskontakts (Relais oder Stromstoss). Relaisausgangskontakt Schließer mit Potential 230V AC. Geeignet für Leuchtstofflampen und Glühlampen: 500W, Energiesparlampen: 100W (max. 4 Lampen), unkompensierte Leuchtstofflampen: 100W. Für alle nicht aufgeführten Verbraucher muss ein Relais/Schütz verwendet werden.



GW 14 905

SOFT-TOUCH-DIMMER

Art.-Nr.	Versorgungs-spannung	Ohmsche Last	Induktive Last	Anzahl Module	VE
GW 14 905	230V ac - 50 Hz	40 - 300 W	40 - 300 VA	1	1/12

MERKMALE: Nebenstelleneingang für Taster (Schließer) und Duplikatoren GW14906. Einfache Konfiguration der Akustiksignale (Summer) und Leuchtsignale (blaue Led mit zwei Leuchtstärken).
HINWEISE: Zur Vermeidung von Überhitzung wird die Montage mehrerer Geräte nebeneinander in einem Gehäuse nicht empfohlen. Bei der Montage von zwei Geräten in einer Dose, muss die max. Leistung für jedes Gerät um 50% verringert werden.



GW 14 906

SOFT-TOUCH-SCHALTDUPLIKATOR

Art.-Nr.	Versorgungs-spannung	Anzahl Module	VE
GW 14 906	230V ac - 50 Hz	1	1/12

MERKMALE: Für die Verwendung mit dem Soft-Touch-Schalter GW14904 oder Soft-Touch-Dimmer GW14905, zur Erweiterung der Schaltstellen. Einfache Konfiguration der Akustiksignale (Summer) und Leuchtsignale (blaue Led mit zwei Leuchtstärken).

TECHNISCHE ALARME - TITAN

GASMELDER



GW 14 711

FLÜSSIGGASMELDER

Art.-Nr.	Versorgungs-spannung	Ansprech-schwelle	Ausgangs-kontakt	Anzahl Module	VE
GW 14 711	12V ac/dc	9% LIE	1S/Ö 10A(NA)/3A(NC)250V ac	2	1/2

MERKMALE: Relaisausgang für die automatische Ansteuerung des Magnetventils für Gasanlagen mit manueller Rückstellung GW30522. Lautstärke: 85 dB bei 1m.



GW 14 712

METHANGASMELDER

Art.-Nr.	Versorgungs-spannung	Ansprech-schwelle	Ausgangs-kontakt	Anzahl Module	VE
GW 14 712	12V ac/dc	9% LIE	1S/Ö 10A(NA)/3A(NC)250V ac	2	1/2

MERKMALE: Relaisausgang für die automatische Ansteuerung des Magnetventils für Gasanlagen mit manueller Rückstellung GW30522. Lautstärke: 85 dB bei 1m.

WASSERSENSOR-SYSTEM MIT FUNKÜBERTRAGUNG ZIGBEE(R)



GW A1 514

ZIGBEE WASSERMELDER - IP20

Art.-Nr.	Ausgang Sirene	Tempeatursensor	Farbe	Abmessungen (mm)	VE
GW A1 514	85 dB/3 m	0...50 °C	Weiss	Ø 60x37	1/6

MERKMALE: Der Melder erkennt Wasser und hat einen integrierten Temperatursensor. Versorgung mit CR123 Batterie (austauschbar).
HINWEISE: Bodenmontage. Mit dem ZigBee Aktor GWA1521 kann ein Magnetventil gesteuert werden.



GW A1 521

SCHALTAKTOR 1 KANAL ZIGBEE

Art.-Nr.	Versorgungs-spannung	Ausgangs-kontakt	Abmessungen BxHxT (mm)	VE
GW A1 521	230V ac - 50 Hz	1 S 10A (AC1) 230 V ac	42x40x20	1/4

MERKMALE: 1-Kanal-Schaltaktor für das Schalten von Lasten über einen potenzialfreien Ausgangskontakt (Schließer). Geeignet für Glühlampen (230V ac): 2300W, Leuchten Ringkerntrafos: 450 W, Leuchten mit elektronischen Trafos: 600 W, Energiesparlampen (kompakte Leuchtstofflampen): 150W, LED Lampen (230 V ac): 150W, Motoren: 500W.
ANWENDUNGEN: Wenn mit einem Wassermelder verwendet, ist ein Schließer-Taster für das manuelle Öffnen des Ventils erforderlich.
HINWEISE: Montage in Unterputzdosen, Verbindungsdosen, usw..



GW 14 750

BLINDMODUL FÜR RF ZIGBEE AKTOREN

Art.-Nr.	Farbe	Anz. CHORUS Module	VE
GW 14 750	Titan	1	1/12

MERKMALE: Blindmodul 1M mit Aufdruck. Für die Aufnahme und einfache Erkennung der Unterputz-ZigBee Aktoren.
HINWEISE: Einrastbefestigung.

ZUBEHÖR



GW 10 720

NETZTEIL 12V DC

Art.-Nr.	Versorgungs-spannung	Ausgangs-spannung	Max. Ausgangs-strom	Abmessungen BxHxT (mm)	VE
GW 10 720	100/240 V ac - 50/60 Hz	12V dc	300 mA	52x33x17	1/10

ANWENDUNGEN: Geeignet für Flüssiggasmelder (GW10711, GW12711, GW14711, GW20868, GW21868, GW30520), Methangasmelder (GW10712, GW12712, GW14712, GW20867, GW21867, GW30519) und Wassermelder (GW10716, GW12716, GW14716); Thermo ICE Wi-Fi Thermostate (GW16972CB, GW16972CN,.



GW 30 522

MAGNETVENTIL MIT MANUELLER RÜCKSTELLUNG FÜR GAS, STROMLOS GEÖFFNET - 230V - 50 HZ

Art.-Nr.	Gelieferter Ø	Material	Leistungsauf-nahme	VE
GW 30 522	3/4"	Messing	12 VA	1/2

ZUBEHÖR

KOLBENLAMPEN



GW 10 881

LED KOLBENLAMPEN - 230V AC - 0,6W

Art.-Nr.	Lampen spannung	Leistung Lampe	Leuchtmittel	Emittierte Farbe	Farbe der Kabel	VE
GW 10 881	230 V ac - 50/60 Hz	0.6 W	LED	Blau	Blau	50
GW 10 882	230 V ac - 50/60 Hz	0.6 W	LED	Weiss	Weiss	50
GW 10 883	230 V ac - 50/60 Hz	0.6 W	LED	Rot	Rot	50
GW 10 884	230 V ac - 50/60 Hz	0.6 W	LED	Grün	Grün	50
GW 10 885	230 V ac - 50/60 Hz	0.6 W	LED	Bernstein	Orange	50

HINWEISE: Kolbenlampen sind mit einer Anschlussleitung versehen (Länge 10 cm).



GW 10 894

LED KOLBENLAMPEN - 12-24V AC/DC - 0,6W

Art.-Nr.	Lampen spannung	Leistung Lampe	Leuchtmittel	Emittierte Farbe	Farbe der Kabel	VE
GW 10 894	12-24 V ac/dc	0.6 W	LED	Weiss	Weiss	50

HINWEISE: Kolbenlampen sind mit einer Anschlussleitung versehen (Länge 10 cm).



GW 20 902

SOFFITTENLAMPEN - 2W

Art.-Nr.	Lampen spannung	Leistung Lampe	Leuchtmittel	Emittierte Farbe	Abmessungen (mm)	VE
GW 20 902	12V ac/dc	2 W	Glühlampe	Weiss	S6x36	50
GW 20 903	24V ac/dc	2 W	Glühlampe	Weiss	S6x36	50

ZUBEHÖR



GW 20 901

SATZ MIT SCHLÜSSELN FÜR SCHALTGERÄTE

Art.-Nr.	Geeignet für	VE
GW 20 901	Ausschalter - Wechselschalter	1/100
GW 30 912	Taster	1/100

SCHALTEN UND STEUERN - CREMEWEISS

Ausschalter


GW 11 001
1M-1P-16 AX


GW 11 002
1M-1P-16 AX
Beleuchtbar (*)


GW 11 003
1M-1P-16 AX
Beleuchtbar (*)


GW 11 004
1M-2P-16 AX


GW 11 031
2M-1P-16 AX


GW 11 032
2M-1P-16 AX
Beleuchtbar (*)


GW 11 033
2M-1P-16 AX
Beleuchtbar (*)

Wechselschalter


GW 11 051
1M-1P-16 AX


GW 11 052
1M-1P-16 AX
Beleuchtbar (*)


GW 11 053
1M-1P-16 AX
Beleuchtbar (*)


GW 11 071
2M-1P-16 AX


GW 11 072
2M-1P-16 AX
Beleuchtbar (*)


GW 11 073
2M-1P-16 AX
Beleuchtbar (*)

Jalousieschalter


GW 11 121
1M-1P-10 AX
Positionen 1-0-2


GW 11 123
2M-1P-10 AX
Positionen 1-0-2

Kreuzschalter


GW 11 091
1M-1P-16 AX


GW 11 092
1M-1P-16 AX
Beleuchtbar (*)


GW 11 101
2M-1P-16 AX


GW 11 102
2M-1P-16 AX
Beleuchtbar (*)

Taster


GW 11 131
1M-1P-S-16 A


GW 11 132
1M-1P-S-16 A
Beleuchtbar (*)


GW 11 133
1M-1P-S-16 A
Beleuchtbar (*)


GW 11 136
1M-1P-S-16 A
Mit Zugseil


GW 11 140
1M-1P-S+S-10 A
Verriegelt


GW 11 153
1M-1P-S-16 A
Klingel -
Beleuchtbar (*)


GW 11 171
2M-1P-S-16 A


GW 11 172
2M-1P-S-16 A
Beleuchtbar (*)


GW 11 173
2M-1P-S-16 A
Beleuchtbar (*)

Beleuchtbare Linsen mit Symbol


GW 10 501
Neutral


GW 10 502
Licht


GW 10 503
Treppenlicht


GW 10 504
Tischleuchte


GW 10 505
Klingel


GW 10 506
Ventilator


GW 10 507
Schlüssel


GW 10 508
Alarm


GW 10 509
AN


GW 10 510
AUS


GW 10 511
Krankenschwester


GW 10 512
Bedienung

GW 10 513
Dimmer heller

GW 10 514
Dimmer dunkler

GW 10 515
Pfeil AUF

GW 10 516
Pfeil AB

GW 10 517
Pfeil AUF-AB

GW 10 518
Pfeil RECHTS-LINKS

GW 10 531
Eins

GW 10 532
Zwei

GW 10 533
Drei

GW 10 534
Vier

GW 10 535
Fünf

GW 10 536
Sechs

GW 10 537
Sieben

GW 10 538
Acht

GW 10 539
Neun

GW 10 540
Null

Blindmodule

GW 11 197
1/2M

GW 11 195
1M

GW 11 198
2M

Kabelausgang

GW 11 196
1M

Komponenten für Hotels

GW 11 039
Kartenschalter
2M-1P-S-16 AX
Beleuchtbar (*)

(*) Lieferung ohne LED Kolbenlampe

ENERGIEVERSORGUNG - CREMEWEISS

Italienisch



GW 11 203
2P+E-16 A-250 V ac
Bivalent

Deutsch



GW 11 241
2P+E-16 A-250 V ac



GW 11 242
2P+E-16 A-250 V ac
mit Klappdeckel - IP40

Französisch



GW 11 246
2P-16 A-250 V ac



GW 11 247
2P+E-16 A-250 V ac

Euroamerikanisch



GW 11 287
2P-15 A-250/125 V ac



GW 11 288
2P+E-15 A-250/125 V ac

Rasierersteckdose



GW 11 331
230 V ac-50/60 Hz

KOMMUNIKATION - CREMEWEISS

TV IEC-Stecker



GW 11 361
0 dB

TV-SAT F-Buchse



GW 11 371
0 dB

TV-FM-SAT



GW 11 381
TV-FM
0 dB



GW 11 382
TV-FM-SAT
0 dB



GW 11 383
TV-SAT
0 dB

Telefondosen



GW 11 401
RJ11

Datendosen



GW 11 421
RJ45 Cat. 5e
UTP



GW 11 422
RJ45 Cat. 5e
FTP



GW 11 423
RJ45 Cat. 6
UTP



GW 11 424
RJ45 Cat. 6
FTP



GW 11 431
Adapter

USB und HDMI Adapter



GW 38 056
HDMI Verbinder



GW 38 057
USB Verbinder

SIGNALGERÄTE - CREMEWEISS

Anti-Blackout-Leuchten



GW 11 662
230 V ac-50/60 Hz

Klingeln



GW 11 602
230 V ac-50 Hz

Summer



GW 11 607
230 V ac-50 Hz

Einfache Kontrollleuchten



GW 11 622
1M - Grün
Beleuchtbar (*)



GW 11 623
1M - Rot
Beleuchtbar (*)

Doppelte Kontrollleuchten



GW 11 629
1M - Rot/Grün
Beleuchtbar (*)

(*) Lieferung ohne LED Kolbenlampe

ENERGIE, KLIMA UND KOMFORT - AVORIO

Thermostat



GW 11 705
230 V ac-50/60 Hz

Dimmer



GW 11 564 ▲
Ohmsch 100-900W
Induktiv 40-300VA
230 V ac-50/60 Hz



GW 11 567
Ohmsch 100-500W
Induktiv 100-500VA
Mit Wechselschalter
230 V ac-50/60 Hz



GW 11 566
Ohmsch 20-160 W
LED 4-160 W
Elektr. Trafos 40-160/4-110 W
230 V ac-50/60 Hz



GW 11 573 A
Ohm./Ind. 40-300 W
LED 5-150 W
230 V ac-50/60 Hz

ZUBEHÖR

LED Kolbenlampen

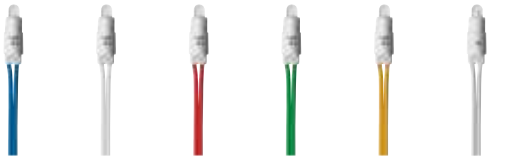

GW 10 881
Blau
230 V
ac-50/60 Hz

GW 10 882
Weiss
230 V
ac-50/60 Hz

GW 10 883
Rot
230 V
ac-50/60 Hz

GW 10 884
Grün
230 V
ac-50/60 Hz

GW 10 885
Bernstein
230 V
ac-50/60 Hz

GW 10 894
Weiss
12/24V ac/dc

HALTERUNGEN

Halterungen für runde/ quadratische Dosen



GW 16 821 Mit Krallen - 2 Einsätze
GW 16 823 Mit langen Krallen - 2 Einsätze



GW 16 822 Mit Schrauben (nicht im Lieferumfang) - 2 Einsätze

Halterungen für runde/ quadratische und rechteckige Dosen

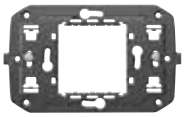

GW 16 802 Mit Schrauben - 2 Einsätze

Halterungen für rechteckige Dosen



GW 16 803 Mit Schrauben - 3 Einsätze

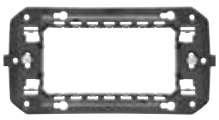

GW 16 804 Mit Schrauben - 4 Einsätze
GW 16 824 Mit Schrauben (für Dosen nach franz. Stand.) - 4 Einsätze
(für Dosen nach franz. Stand.)



GW 16 806 Mit Schrauben - 6 Einsätze
GW 16 825 Mit Schrauben (für Dosen nach franz. Stand.) - 6 Einsätze
(für Dosen nach franz. Stand.)



GW 16 808 Mit Schrauben - 4+4 Einsätze

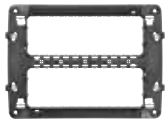

GW 16 812 Mit Schrauben - 6+6 Einsätze

▲ = Artikel ausschließlich für den Export in Länder außerhalb der Europäischen Union und der Bewerberländer für die Freihandelszone bestimmt. Kontaktieren Sie vor dem Import den Kundendienst von Gewiss um die Konformität zu den nationalen Vorschriften prüfen zu lassen.

SCHALTEN UND STEUERN - CREMEWEISS

SCHALTGERÄTE - SCHRAUBKLEMMEN



GW 11 001

AUSSCHALTER 1P - 250V AC

Art.-Nr.	Beschreibung	Taster	VE
Anz. CHORUS Module: 1			
GW 11 001	1P - 16 AX	Neutral	12/96
GW 11 002	1P - 16 AX beleuchtbar	Mit Diffusor	12/24
GW 11 003	1P - 16 AX beleuchtbar	Mit austauschbarer neutraler Linse	12/24
Anz. CHORUS Module: 2			
GW 11 031	1P - 16 AX	Neutral	6/24
GW 11 032	1P - 16 AX beleuchtbar	Mit Diffusor	6/24
GW 11 033	1P - 16 AX beleuchtbar	Mit austauschbarer neutraler Linse	6/24

MERKMALE: Die beleuchtbaren Geräte sind für Kolbenlampen mit Anschlussleitung geeignet, Lampe nicht im Lieferumfang enthalten.



GW 11 004

AUSSCHALTER 2P - 250V AC

Art.-Nr.	Beschreibung	Taster	Symbol	VE
Anz. CHORUS Module: 1				
GW 11 004	2P - 16 AX	Neutral	0/1	12/48



GW 11 051

WECHSELSCHALTER 1P - 250V AC

Art.-Nr.	Beschreibung	Taster	VE
Anz. CHORUS Module: 1			
GW 11 051	1P - 16 AX	Neutral	12/96
GW 11 052	1P - 16 AX beleuchtbar	Mit Diffusor	12/24
GW 11 053	1P - 16 AX beleuchtbar	Mit austauschbarer neutraler Linse	12/24
Anz. CHORUS Module: 2			
GW 11 071	1P - 16 AX	Neutral	6/24
GW 11 072	1P - 16 AX beleuchtbar	Mit Diffusor	6/24
GW 11 073	1P - 16 AX beleuchtbar	Mit austauschbarer neutraler Linse	6/24

MERKMALE: Die beleuchtbaren Geräte sind für Kolbenlampen mit Anschlussleitung geeignet, Lampe nicht im Lieferumfang enthalten. Die Geräte mit Signalisierung haben eine neutrale Linse.



GW 11 091

KREUZSCHALTER - 250V AC

Art.-Nr.	Beschreibung	Taster	VE
Anz. CHORUS Module: 1			
GW 11 091	1P - 16 AX	Neutral	12/48
GW 11 092	1P - 16 AX beleuchtbar	Mit Diffusor	12/24
Anz. CHORUS Module: 2			
GW 11 101	1P - 16 AX	Neutral	6/12
GW 11 102	1P - 16 AX beleuchtbar	Mit Diffusor	6/12

MERKMALE: Die beleuchtbaren Geräte sind für Kolbenlampen mit Anschlussleitung geeignet, Lampe nicht im Lieferumfang enthalten.



GW 11 121

JALOUSIESCHALTER 1P - 250V AC

Art.-Nr.	Beschreibung	Taster	Symbol	VE
Anz. CHORUS Module: 1				
GW 11 121	1P - 10 AX	Neutral	AUF - AB	12/24
Anz. CHORUS Module: 2				
GW 11 123	1P - 10 AX	Neutral	AUF - AB	6/24

MERKMALE: Drei stabile Positionen. In Mittelstellung (AUS) sind beide Kontakte offen.
ANWENDUNGEN: Steuerung von Verbrauchern die eine Verriegelung erfordern (z.B. Motoren mit Richtungswechsel). Selektive Steuerung von 2 Verbrauchern.



GW 11 131

TASTER 1P - 250V AC

Art.-Nr.	Beschreibung	Taster	Symbol	VE
Anz. CHORUS Module: 1				
GW 11 131	1P S - 16A	Neutral		12/96
GW 11 132	1P S - 16A beleuchtbar	Mit Diffusor		12/24
GW 11 133	1P S - 16A beleuchtbar	Mit austauschbarer neutraler Linse		12/24
GW 11 136	1P S - 16A	Zugseil		1/12
GW 11 140	1P S+S - 10 A	Mit Verriegelung	AUF - AB	12/24
GW 11 153	1P S - 16A beleuchtbar	Mit austauschbarer neutraler Linse	Klingel	12/24
Anz. CHORUS Module: 2				
GW 11 171	1P S - 16A	Neutral		6/24
GW 11 172	1P S - 16A beleuchtbar	Mit Diffusor		6/24
GW 11 173	1P S - 16A beleuchtbar	Mit austauschbarer neutraler Linse		6/24

MERKMALE: Die beleuchtbaren Geräte sind für Kolbenlampen mit Anschlussleitung geeignet, Lampe nicht im Lieferumfang enthalten.
GW11136 Leitungsschnur aus Isoliermaterial von 140 cm Länge mit einem roten Griff.
GW11140 Taster mit mechanischer Verriegelung.
In Mittelstellung (AUS) sind beide Kontakte offen; Geeignet für den Betrieb von Motoren mit Richtungswechsel (z.B. Jalousien, Markisen, etc.).

BELEUCHTBARE LINSEN MIT SYMBOL



BELEUCHTBARE LINSEN MIT SYMBOL FÜR FUNKTIONSANZEIGE

Art.-Nr.	Symbol	VE
Geeignet für: SERVICE ALLGEMEIN		
GW 10 501	Neutral	20/240
GW 10 502	Licht	20/240
GW 10 503	Treppenlicht	20/240
GW 10 504	Tischleuchte	20/240
GW 10 505	Klingel	20/240
GW 10 506	Ventilator	20/240
GW 10 507	Schlüssel	20/240
GW 10 508	Alarm	20/240
GW 10 509	Ein	20/240
GW 10 510	Aus	20/240
GW 10 511	Krankenschwester	20/240
GW 10 512	Bedienung	20/240
GW 10 513	Dimmer heller	20/240
GW 10 514	Dimmer dunkler	20/240
GW 10 515	Pfeil AUF	20/240
GW 10 516	Pfeil AB	20/240
GW 10 517	Pfeil AUF - AB	20/240
GW 10 518	Pfeil RECHTS - LINKS	20/240
Geeignet für: ZIFFERN		
GW 10 531	Eins	20/240
GW 10 532	Zwei	20/240
GW 10 533	Drei	20/240
GW 10 534	Vier	20/240
GW 10 535	Fünf	20/240
GW 10 536	Sechs	20/240
GW 10 537	Sieben	20/240
GW 10 538	Acht	20/240
GW 10 539	Neun	20/240
GW 10 540	Null	20/240

HINWEISE: Für die Verwendung mit den beleuchtbaren Einsätzen anstelle der neutralen Linse.

KARTENSCHALTER



GW 11 039

KARTENSCHALTER

Art.-Nr.	Beschreibung	Badge Karte max. Breite	Anz. CHORUS Module	VE
GW 11 039	1P S - 16 AX beleuchtbar	54 mm	2	1/6

MERKMALE: Für das Gerät können Abdeckrahmen mit 2 Einsätzen verwendet werden; Bei Rahmen mit mehr Einsätzen, wird die Verwendung von 2 1/2-Blindmodulen empfohlen (jeweils rechts und links ein Modul).
ANWENDUNGEN: Aktivierung von Verbrauchern in Hotelzimmern (z.B. Beleuchtung, Klimaanlage, Minibar), wenn der Raum belegt ist (mit eingesteckter Magnetkarte).
HINWEISE: Karten nicht im Lieferumfang enthalten. Geeignet für Kolbenlampen mit Anschlussleitung, nicht im Lieferumfang enthalten.

BLINDMODULE UND KABELAUSGÄNGE



GW 11 195

BLINDMODULE

Art.-Nr.	Beschreibung	Anz. CHORUS Module	VE
GW 11 195	1 Einsatz	1	10/200
GW 11 197	1/2 Einsatz	1/2	4/48
GW 11 198	2 Einsätze	2	1/48



GW 11 196

KABELAUSGÄNGE

Art.-Nr.	Beschreibung	Anz. CHORUS Module	VE
GW 11 196	1 Einsatz	1	1/48

HINWEISE: Mit zugfester Zugentlastung, Leitungen ø min 6mm, ø max. 10mm.

ENERGIEVERSORGUNG - CREMEWEISS

STECKDOSEN - ITALIENISCHER/DEUTSCHER STANDARD



GW 11 203

STECKDOSEN ITALIENISCHER STANDARD - 250V AC

Art.-Nr.	Beschreibung	Typ Steckdosen	Für Steckstifte	Anzahl Module	VE
GW 11 203	2P+E - 16 A	P11-P17	Ø 4 / 5 mm	1	12/96

MERKMALE: Mit erhöhtem Berührungsschutz.

STECKDOSEN - DEUTSCHER STANDARD



GW 11 241

STECKDOSE DEUTSCHER STANDARD - 250V AC

Art.-Nr.	Beschreibung	Für Steckstifte	Anzahl Module	VE
GW 11 241	2P+E - 16A	Ø 4,8 mm	2	6/48

MERKMALE: Mit erhöhtem Berührungsschutz.



GW 11 242

STECKDOSE MIT KLAPPDECKEL DEUTSCHER STANDARD IP 40 - 250V AC

Art.-Nr.	Beschreibung	Für Steckstifte	Anzahl Module	VE
GW 11 242	2P+E - 16A	Ø 4,8 mm	2	6/48

MERKMALE: Mit erhöhtem Berührungsschutz. Mit transparenter fester Abdeckung und glänzender Oberfläche. Schutzart IP40 bei geschlossenen Deckel.

STECKDOSEN - FRANZÖSISCHER STANDARD



GW 11 246

STECKDOSEN FRANZÖSISCHER STANDARD - 250V AC

Art.-Nr.	Beschreibung	Für Steckstifte	Anzahl Module	VE
GW 11 246	2P - 16A	Ø 4 / 4,8 mm	2	1/24
GW 11 247	2P+E - 16A	Ø 4 / 4,8 mm	2	6/48

MERKMALE: Mit erhöhtem Berührungsschutz.

STECKDOSEN - INTERNATIONALER STANDARD



GW 11 288

STECKDOSEN EUROAMERIKANISCHER STANDARD - 250/125V AC

Art.-Nr.	Beschreibung	Für Steckstifte	Anzahl Module	VE
GW 11 287	2P - 15A	Ø 4 mm Flache	1	12/48
GW 11 288	2P+E - 15A	Ø 4 mm Flache	1	12/48

STECKDOSE FÜR ELEKTRORASIERER



GW 11 331

RASIERERSTECKDOSE EUROAMERIKANISCHER STANDARD MIT TRENNTRANSFORMATOR

Art.-Nr.	Versorgungs-spannung	Für Steckstifte	Wählbare Ausgangsspannung	Max. Leistung	Anzahl Module	VE
GW 11 331	230 V ac - 50/60 Hz	Ø 4 / 5 - 6,3x1,5 mm	120-230V ac	20 VA	3	1/2

MERKMALE: Die Steckdose verfügt über einen integrierten Überlastschutz.
Vor Einstecken des Steckers muss die Ausgangsspannung gemäß dem Typenschild des zu betreibenden Verbrauches gewählt werden.
Die gewählte Spannung wird über die LEDs deutlich angezeigt.
HINWEISE: Nicht geeignet für die Montage in Aufputzdosen oder Tischkonsolen.

KOMMUNIKATION - CREMEWEISS

TV-SAT STECKDOSEN



GW 11 361

TV-DOSEN (5-2400 MHZ) GESCHIRMT KLASSE A - IEC-STECKER Ø 9,5 MM

Art.-Nr.	Beschreibung	Dämpfungswerte	Anzahl Module	VE
GW 11 361	Direkt	0 dB	1	1/48

MERKMALE: GW11361 für Übertragung von Spannung/Strom und/oder anderen Steuersignalen durch die Buchse (max. 24 V - 500 mA).
ANWENDUNGEN: Rückkanaltaugliche Antennendosen.



GW 11 371

TV-SAT-DOSEN (5-2400 MHZ) GESCHIRMT KLASSE A - F-BUCHSE

Art.-Nr.	Beschreibung	Dämpfungswerte	Anzahl Module	VE
GW 11 371	Direkt	0 dB	1	1/48

MERKMALE: GW11371 für Übertragung von Spannung/Strom und/oder anderen Steuersignalen durch die Buchse (max. 24 V - 500 mA).
ANWENDUNGEN: Rückkanaltaugliche Antennendosen.



GW 11 382

TV-FM-SAT DOSEN

Art.-Nr.	Datendosen	Beschreibung	Dämpfungswerte	Anzahl Module	VE
GW 11 381	TV-FM	Direkt	0 dB	2	1/24
GW 11 382	TV-FM-SAT	Direkt	0 dB	2	1/24
GW 11 383	TV-SAT	Direkt	0 dB	2	1/24

MERKMALE: TV-FM-Dose, koaxial, direkt GW11381; TV-Stecker, Typ IEC ø 9,5mm; FM-Buchse, Typ IEC ø 9,5mm.
TV-FM-SAT-Dose, koaxial, direkt GW11382; TV-Stecker, Typ IEC ø 9,5mm; FM-Buchse, Typ IEC ø 9,5mm; SAT-Buchse Typ F.
TV-SAT-Dose, koaxial, direkt GW11383; TV-Stecker, Typ IEC ø 9,5mm; SAT-Buchse Typ F.
HINWEISE: Dosen für Einkabelsystem mit Eingang für ein Koaxialkabel Ø 5mm oder 7mm.

TELEFONDOSEN



GW 11 401

TELEFONDOSEN RJ11

Art.-Nr.	Beschreibung	Anschluss	Anzahl Module	VE
GW 11 401	RJ11	Schraubklemmen	1	1/24

ANWENDUNGEN: Telefon, Fax, Modem.

DATENDOSEN



GW 11 421

DATENDOSEN RJ45

Art.-Nr.	Beschreibung	Anzahl Paare	Gebrauchs-kategorie	Kabel	Anschluss	Anzahl Module	VE
GW 11 421	RJ45	4	5e	UTP	Werkzeuglos	1	1/24
GW 11 422	RJ45	4	5e	FTP	Werkzeuglos	1	1/24
GW 11 423	RJ45	4	6	UTP	Werkzeuglos	1	1/24
GW 11 424	RJ45	4	6	FTP	Werkzeuglos	1	1/24

ANWENDUNGEN: LAN Netzwerke bis 100 MHz (z.B. Ethernet oder Token Ring) für Cat. 5e; LAN Netzwerke bis 250 MHz (z.B. Videokonferenzen, Videoüberwachung) für Cat. 6.
HINWEISE: Kennzeichnungsetiketten im Lieferumfang enthalten.



GW 11 431

ZENTRALPLATTEN FÜR DATENDOSEN RJ45

Art.-Nr.	Kompatibilität	Anzahl Module	VE
GW 11 431	AMP / Keystone Jack	1	1/48

HINWEISE: Aufgrund möglicher technischer Weiterentwicklungen und Änderungen der Abmessungen durch die Modulhersteller, wird empfohlen vor dem Einsatz die Kompatibilität der Zentralplatten mit den Modulen zu prüfen.

USB UND HDMI VERBINDER



GW 38 056

USB UND HDMI VERBINDER

Art.-Nr.	Beschreibung	Typ	Kompatibilität	VE
GW 38 056	HDMI Verbinder	Dose/Dose	Keystone Jack	1/48
GW 38 057	USB Verbinder	Dose/Dose - Typ A	Keystone Jack	1/48

HINWEISE: Für Zentralplatten (Chorus, System, Dahlia) für Keystone Jacks und für Patchpanels.

SIGNALGERÄTE - CREMEWEISS

LICHTSIGNALGERÄTE



GW 11 622

KONTROLLLEUCHTEN - 1M

Art.-Nr.	Farbe Linse	Bedeutung der Farbe	Anzahl Module	VE
GW 11 622	Grün	Sicherheit	1	1/24
GW 11 623	Rot	Gefahr	1	1/24

MERKMALE: Ohne Lampe.

ANWENDUNGEN: Die Bedeutung der Diffusorfarben bezieht sich auf die Empfehlungen der EN60073 Bedeutung der Farben bei der Codierung von Informationen.



GW 11 629

DOPPELTE KONTROLLLEUCHTEN - 1M

Art.-Nr.	Farbe Linse	Anzahl Module	VE
GW 11 629	Rot/Grün	1	1/24

MERKMALE: Ohne Lampe.

ANWENDUNGEN: Die Bedeutung der Diffusorfarben bezieht sich auf die Empfehlungen der EN60073 Bedeutung der Farben bei der Codierung von Informationen.

ANTI-BLACKOUT- UND NOTLEUCHTEN



GW 11 662

ANTI-BLACKOUT-LEUCHTE

Art.-Nr.	Versorgungs-spannung	Batterien Typ	Min. Notlicht-dauer	Leuchtmittel	Anzahl Module	VE
GW 11 662	230 V ac - 50/60 Hz	Ni - Mh	1 h	LED	1	1/12

MERKMALE: Grüne LED zur Anzeige der Netzspannung. Hocheffiziente LED-Lampe, Farbe weiß.

TONSIGNALGERÄTE



GW 11 602

KLINGELN

Art.-Nr.	Versorgungs-spannung	Max. Leistungsaufnahme	Laut-stärke	Anzahl Module	VE
GW 11 602	230V ac - 50 Hz	8 VA	80 dB (auf 1 m)	1	1/24

MERKMALE: Für intermittierenden Betrieb (5 Sek. EIN / 15 Sek. AUS).



GW 11 607

SUMMER

Art.-Nr.	Versorgungs-spannung	Max. Leistungsaufnahme	Laut-stärke	Anzahl Module	VE
GW 11 607	230V ac - 50 Hz	8 VA	70 dB (auf 1 m)	1	1/24

MERKMALE: Für intermittierenden Betrieb (5 Sek. EIN / 15 Sek. AUS).

ENERGIE-, KLIMA- UND KOMFORT - CREMEWEISS

GERÄTE ZUR TEMPERATURREGELUNG



GW 11 705

THERMOSTAT

Art.-Nr.	Versorgungs-spannung	Einstellbereich Temperatur	Ausgangs-kontakt	Anzahl Module	VE
GW 11 705	230 V ac - 50/60 Hz	Von +5°C bis +35°C	1S / Ö 8A(AC1) 250V ac	2	1/2

MERKMALE: Auswahl der Betriebsart über frontseitigen Wahlschalter: Sommer (Kühlen), AUS, Winter (Heizen).
Zweifarbige LED auf der Vorderseite für die Statusanzeige (Kontakt geöffnet/geschlossen). Die LED zeigt außerdem das anliegen der Netzspannung.

DIMMER



GW 11 566

UNIVERSAL-DREHDIMMER

Art.-Nr.	Versorgungs-spannung	Anzahl Module	VE
GW 11 566	230V ac - 50Hz	1	1/12

MERKMALE: Schalten und Dimmen vom Glüh- und Halogenlampen 230V ac (20-160W), Niedervolt-Halogenlampen (12Vac) mit elektronischen Trafos (40-160W), dimmbaren LED Lampen 230V ac (4-160W) und Kleinspannungs-LED Lampen (12Vac) mit elektronischen Trafos (4-110W). Drehgriff und Wechselschalter. Mit orangener Kontroll-LED.
HINWEISE: Zur Vermeidung von Überhitzung wird die Montage mehrerer Geräte nebeneinander in einem Gehäuse nicht empfohlen. Zwischen zwei elektronischen Geräten ein Blindmodul einfügen. Bei der Montage von zwei Geräten in einer Dose, muss die max. Leistung für jedes Gerät um 50% verringert werden.



GW 11 564

DREHDIMMER FÜR OHMSCHE/INDUKTIVE LASTEN

Art.-Nr.	Versorgungs-spannung	Ohmsche Last 230V AC	Induktivlast 230V AC	Anzahl Module	VE
GW 11 564	230 V ac - 50/60 Hz	100 - 900 W	40 - 300 VA	1	1/12
GW 11 567	230 V ac - 50/60 Hz	100 - 500 W	100 - 500 VA	1	1/12

MERKMALE: Mit orangener Kontroll-LED. GW11567 mit Drehgriff und Wechselschalter.
GW11564 entspricht nur dann den EMV Richtlinien, wenn ein LC-Filter mit folgenden Merkmalen verwendet wird: L=1mH - 5A, C=0,15uF - 275V X2, gemäß der beigefügten Anleitung. Artikel ausschließlich für den Export in Länder außerhalb der Europäischen Union und der Bewerberländer für die Freihandelszone bestimmt. Kontaktieren Sie vor dem Import den Kundendienst von Gewiss um die Konformität zu den nationalen Vorschriften prüfen zu lassen.
HINWEISE: Zur Vermeidung von Überhitzung wird die Montage mehrerer Geräte nebeneinander in einem Gehäuse nicht empfohlen; Zwischen zwei elektronischen Geräten ein Blindmodul einfügen. Bei der Montage von zwei Geräten in einer Dose, muss die max. Leistung für jedes Gerät um 50% verringert werden.



GW 11 573 A

UNIVERSAL-TASTDIMMER

Art.-Nr.	Versorgungs-spannung	Anzahl Module	VE
GW 11 573 A ③	230 V ac - 50/60 Hz	2	1/6

MERKMALE: Schalten und Dimmen vom Glüh- und Halogenlampen 230V ac (40-300W), NV-Halogenlampen mit elektronischen und gewickelten Trafos (40-300W), dimmbaren LED-Lampen 230V ac (5-150W). Manuelle Auswahl der Last (Phasenan- oder Phasenabschnitt), lampenschonende Soft-Start-Funktion. Nebenstelleneingang für Steuerung über Taster (Schließer). Mit orangener Kontroll-LED.
HINWEISE: Zur Vermeidung von Überhitzung wird die Montage mehrerer Geräte nebeneinander in einem Gehäuse nicht empfohlen; Zwischen zwei elektronischen Geräten ein Blindmodul einfügen. Bei der Montage von zwei Geräten in einer Dose, muss die max. Leistung für jedes Gerät um 50% verringert werden.

③ September 2018 Neues Produkt

ZUBEHÖR

KOLBENLAMPEN



GW 10 881

LED KOLBENLAMPEN - 230V AC - 0,6W

Art.-Nr.	Lampen spannung	Leistung Lampe	Leuchtmittel	Emittierte Farbe	Farbe der Kabel	VE
GW 10 881	230 V ac - 50/60 Hz	0.6 W	LED	Blau	Blau	50
GW 10 882	230 V ac - 50/60 Hz	0.6 W	LED	Weiss	Weiss	50
GW 10 883	230 V ac - 50/60 Hz	0.6 W	LED	Rot	Rot	50
GW 10 884	230 V ac - 50/60 Hz	0.6 W	LED	Grün	Grün	50
GW 10 885	230 V ac - 50/60 Hz	0.6 W	LED	Bernstein	Orange	50

HINWEISE: Kolbenlampen sind mit einer Anschlussleitung versehen (Länge 10 cm).



GW 10 894

LED KOLBENLAMPEN - 12-24V AC/DC - 0,6W

Art.-Nr.	Lampen spannung	Leistung Lampe	Leuchtmittel	Emittierte Farbe	Farbe der Kabel	VE
GW 10 894	12-24 V ac/dc	0.6 W	LED	Weiss	Weiss	50

HINWEISE: Kolbenlampen sind mit einer Anschlussleitung versehen (Länge 10 cm).

Chorus



DIE FORMEN DER SCHÖNHEIT



ONE, GEO, LUX, ART, ICE und ICE Touch sind die Abdeckrahmen für innovative Gewiss CHORUS Gebäudesystemtechnik: Sechs verschiedene Formen, die den Charakter, die Persönlichkeit und den Stil der Anwender widerspiegeln. Intuitiv und einfach zu bedienen.

ALLE VORTEILE EINER HALTERUNG

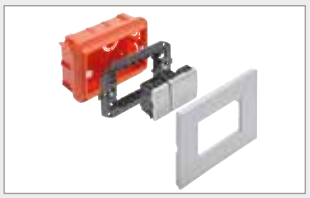

Eine einzige Halterung (rechteckig und quadratisch), die mit allen Rahmen der Chorus-Serie kompatibel ist, ohne dass zusätzliche Adapter erforderlich sind. Die Frontkupplung an der Geräte ermöglicht eine schnelle und einfache Montage und Demontage, ohne dass der Rahmen entfernt werden muss.

ERGONOMIE UND DESIGN



Die vielseitigen Möglichkeiten zur individuellen Zusammenstellung der Komponenten im Bezug auf Farbe und Modularität garantieren eine Fülle von Designlösungen und ergonomischen Lösungen für jeden Kontext. Vier verschiedene Farben, drei verschiedene Ausführungen.

Allgemeine Merkmale

TECHNISCHE DATEN UND NORMEN							
Komponente	Normen	Wichtige technische Daten*			Bestimmungsgemäßer Betrieb (Anz. der Betätigungen)	Widerstand gegen abnorme Wärme und Feuer	
		Isolationsfestigkeit (V)	Isolationswiderstand (MΩ)	Schaltvermögen oder Gebrauchskategorie		Kugeldruckprüfung (°C)	Glühdrahtprüfung (°C)
Schaltgeräte	EN 60669-1	2000 bei 50 Hz für 1 Minute	> 5	1,25 In (200 Positionswechsel)	40.000 bei In 250V~ cosφ = 0,6	125	850
Steckosen ital. Standard	IEC 60884-1			1.25 In (100 Positionswechsel)	10,000 bei In 250V~ cosφ = 0,8		
Steckosen intern. Standard	IEC 60884-1			1.25 In (100 Positionswechsel)	10,000 bei In 250V~ cosφ = 0,8		
Stromstossschalter	EN 60669-1 / EN 60669-2-2				40,000 bei In 250V~ cosφ = 0,6		
Relais	EN 60669-1 / EN 60669-2-2			1.25 In (200 Positionswechsel)			
Leitungsschutzschalter	EN 60898-1		2** ÷ 5	3KA	8,000		
Fehlerstrom-Leitungsschutzschalter	EN 61009-1 / EN 61008-1			3KA	4,000		
Halterungen und Abdeckrahmen	EN 60669-1	-	-	-	-	70	650

* Für Bemessungsspannung und -strom siehe die Spezifikationen der einzelnen Artikelnummern. ** Der Wert 2 MΩ bezieht sich auf spezielle Bedingungen, die durch die nebenstehenden Normen festgelegt werden.

Merkmale der Schraubklemmen

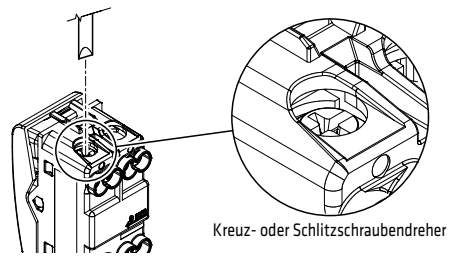

Kreuz- oder Schlitzschraubendreher

Die Klemmen auf der Rückseite der Geräte können auch nach der Befestigung des Geräts an der Halterung angezogen werden und eignen sich sowohl für flexible als auch für starre Leiter. Die Geräte werden mit geöffneten Klemmenschrauben geliefert, um die Anschlusszeit zu verkürzen.

TECHNISCHE DATEN			
Zugkraft für geklemmte Leiter			>50N
QUERSCHNITT DER ANSCHLIESSBAREN LEITER			
Flexible Leiter		Flexible Leiter	
Minimum 0.75 mm²	Maximum 2x4 mm²	Minimum 0.5 mm²	Maximum 2x2.5 mm²

Merkmale der Federklemmen

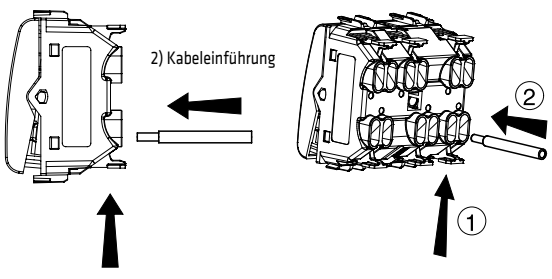

Die Federklemmen ermöglichen einen schnelleren Anschluss ohne Schraubendreher oder anderes Werkzeug. Um den Leiter einzuführen, muss der orangenfarben Hebel gedrückt werden (Öffnen der Klemme). Durch Loslassen des Hebels schließt die Klemme automatisch und fixiert den Leiter.

TECHNISCHE DATEN			
Zugkraft für geklemmte Leiter			>50N
QUERSCHNITT DER ANSCHLIESSBAREN LEITER			
Flexible Leiter		Flexible Leiter	
Minimum 0.75 mm²	Maximum 2x4 mm²	Minimum 0.5 mm²	Maximum 2x2.5 mm²

Merkmale der Kontroll- und Orientierungsbeleuchtung

Kupplung	Beleuchtete Geräte	Austausch der Wippen	Austausch der Linsen für die Funktionsanzeige	Austausch der Tasten 22x22mm	
 Die Frontkupplung der Chorus-Geräte ermöglicht eine schnelle und einfache Montage und Demontage der Halterung, ohne dass die Halterung abgenommen werden muss.	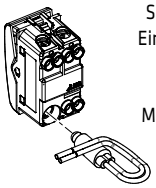 Sitz zum Einsetzen von LED-Miniaturlampen	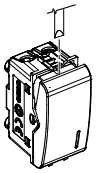	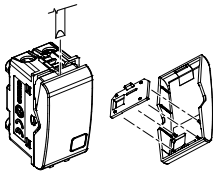	Taste austauschen 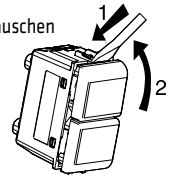	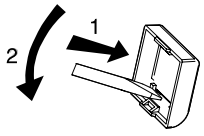 Austausch der Linse und Beschriftungsfeld

Beleuchtung von Schaltgeräten

Typ	Einsatz	Anwendungen	Typ	Einsatz	Anwendungen
 **Orientierungsbeleuchtung**	Ermöglicht das schnelle Auffinden der Taste im dunkeln oder Statusanzeige	Allgemeine Verbraucher im privaten und öffentlichen Bereich (Treppenhausbeleuchtung, Eingänge, Flure, Schlafräume usw.)	 **Diffusor 22x22mm**	Ermöglicht die Statusanzeige des angeschlossenen Verbrauchers aus der Entfernung. Die Anzeige ist von vorne klar erkennbar.	Anzeige des Schaltstatus außerhalb des Bereiches indem Verbraucher montiert ist
 **Kontrollanzeige**	Ermöglicht das schnelle Auffinden der und Funktionsanzeige Taste im dunkeln	Allgemeine Verbraucher in Büros, Geschäften, Einkaufszentren, Hotels, Krankenhäusern oder Heimen	 **Taster mit beleuchtbarem Namensschild**	Ermöglicht das schnelle Auffinden der Taste im dunkeln und das Lesen der Beschriftung auch bei schlecht beleuchteter Umgebung	Taster für Rufkreise in Wohn- und Bürogebäuden

Beispiele für die Funktions- und Orientierungsbeleuchtung

Anzeige des Betriebsstatus von Verbrauchern, die von der Schaltposition aus nicht sichtbar sind

Die Kontrollleuchte ist parallel zum Verbraucher geschaltet und wird eingeschalltet, wenn der Schalter sich auf EIN befindet. Die Kontrollleuchte folgt dem EIN/AUS-Status des Verbrauchers.

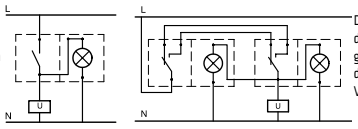

Die zwei Kontrollleuchten und der Verbraucher sind parallel geschaltet und schalten sich daher zusammen mit dem Verbraucher ein und aus.

Lokalisieren der Schaltstelle bei Dunkelheit

Die Kontrollleuchte wird eingeschaltet wenn sich der Schalter in AUS-Stellung befindet. Wenn sich der Schalter in EIN-Stellung befindet, wird der Verbraucher eingeschaltet und die Kontrollleuchte wird ausgeschaltet.

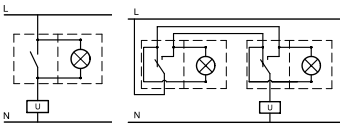

Die zwei Kontrollleuchten werden eingeschaltet, wenn der Verbraucher ausgeschaltet wird und ausgeschaltet wenn der Verbraucher eingeschaltet ist.

HINWEIS: Nicht geeignet für das Schalten von Kompaktleuchtstofflampen (Energiesparlampen) und Relais.

Schutzarten für die installierten Geräte der Baureihe CHORUS

Komponente	Installation	Norm	IP-Schutzart
Geräte mit geschlossener Front (Schaltgeräte, Klingeln, Signallampen usw.), installiert in Unterputzdosen, Aufputzdosen, freistehenden Tisch- und Wandkonsolen (mit Halterung und Rahmen) und in selbsttragenden Dosen	Fachgerechte, vertikale Unterputzmontage in privaten oder ähnlichen Bereichen	EN60529	**41**
Geräte mit geschlossener Front (Schaltgeräte, Klingeln, Signallampen usw.), installiert in Unterputzdosen, Aufputzdosen, freistehenden Tisch- und Wandkonsolen (mit Halterung und Rahmen) und in selbsttragenden Dosen	Fachgerechte, vertikale Unterputzmontage in privaten oder ähnlichen Bereichen. Geeignet für den Bereich 3 in Räumen mit Badewannen oder Duschen.		**X1** (für Steckdosen ist die Schutzart 21)
Geräte mit geschlossener Front (Schaltgeräte, Klingeln, Signallampen usw.), installiert in Unterputzdosen, Aufputzdosen, freistehenden Tisch- und Wandkonsolen (mit Halterung und Rahmen) und in selbsttragenden Dosen	Fachgerechte, vertikale Unterputzmontage in privaten oder ähnlichen Bereichen **mit eingestecktem Stecker**		**4X**

Kombination der modularen Geräte mit Rahmen

Rahmen			Modulare Geräte						
			Schaltgeräte	Elektronische Taster	Touch Geräte	Steckdosen/ andere Geräte	Touch-Module		
							Konventionell	KNX	KNX mit austauschbaren Symbolen
	ONE		✓	✓	✓	✓	-	-	-
	GEO		✓	✓	✓	✓	-	-	-
	LUX		✓	✓	✓	✓	-	-	-
	ART		✓	✓	✓	✓	-	-	-
ICE	ICE		✓	✓	✓	✓	-	-	-
ICE	ICE Touch (1, 2, 3 Symbole)		-	-	-	-	✓	-	-
ICE	ICE Touch KNX (2, 4, 6 Symbole)		-	-	-	-	-	✓	-
ICE	ICE Touch KNX		-	-	-	-	-	-	✓

Abmessungen

HALTERUNGEN

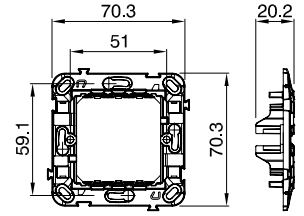

2 EINSÄTZE
GW 16 821 - GW 16 822

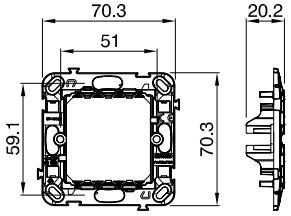

2 EINSÄTZE
GW 16 823

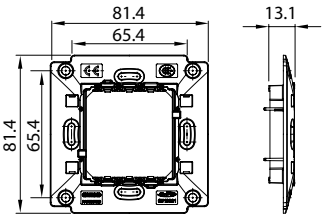

2 EINSÄTZE
GW 16 831

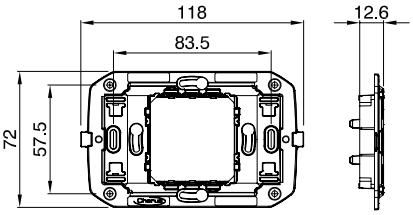

2 EINSÄTZE
GW 16 802

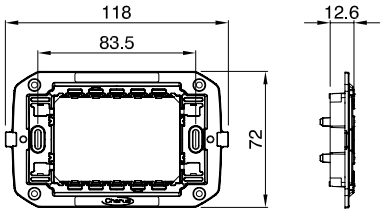

3 EINSÄTZE
GW 16 803

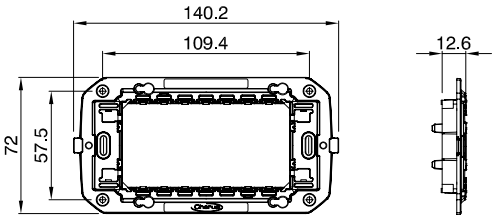

4 EINSÄTZE
GW 16 804

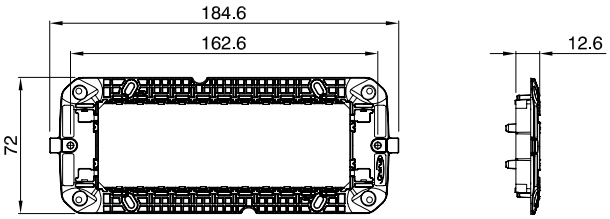

6 EINSÄTZE
GW 16 806

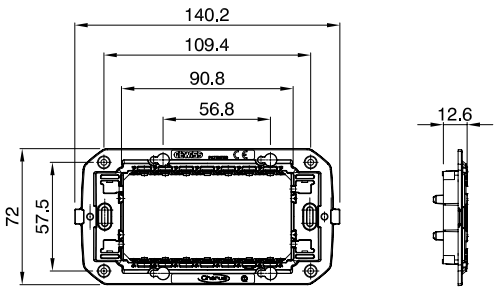

4 EINSÄTZE
GW 16 824
(Französischer Standard)

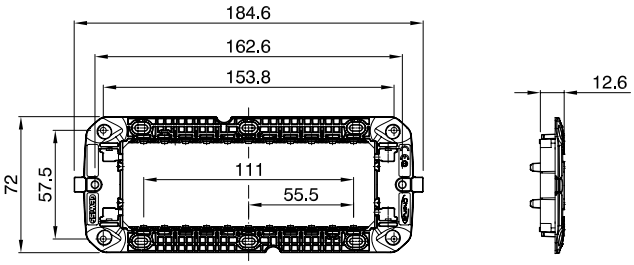

6 EINSÄTZE
GW 16 825
(Französischer Standard)

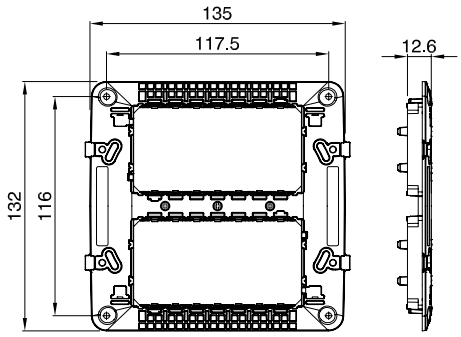

8 (4-4) EINSÄTZE
GW 16 808

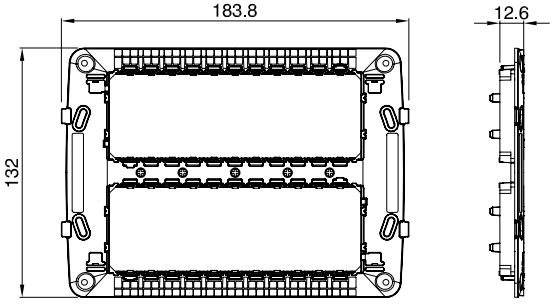

12 (6-6) EINSÄTZE
GW 16 812

ANORDNUNG VON HALTERUNGEN FÜR DEN INTERNATIONALEN STANDARD

Horizontale Anordnung (Achsenabstand 71mm)

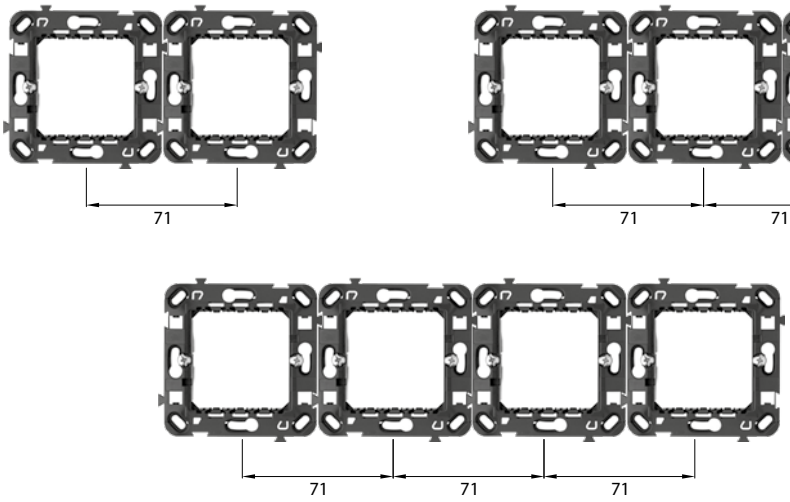

Vertikale Anordnung (Achsenabstand 71mm)

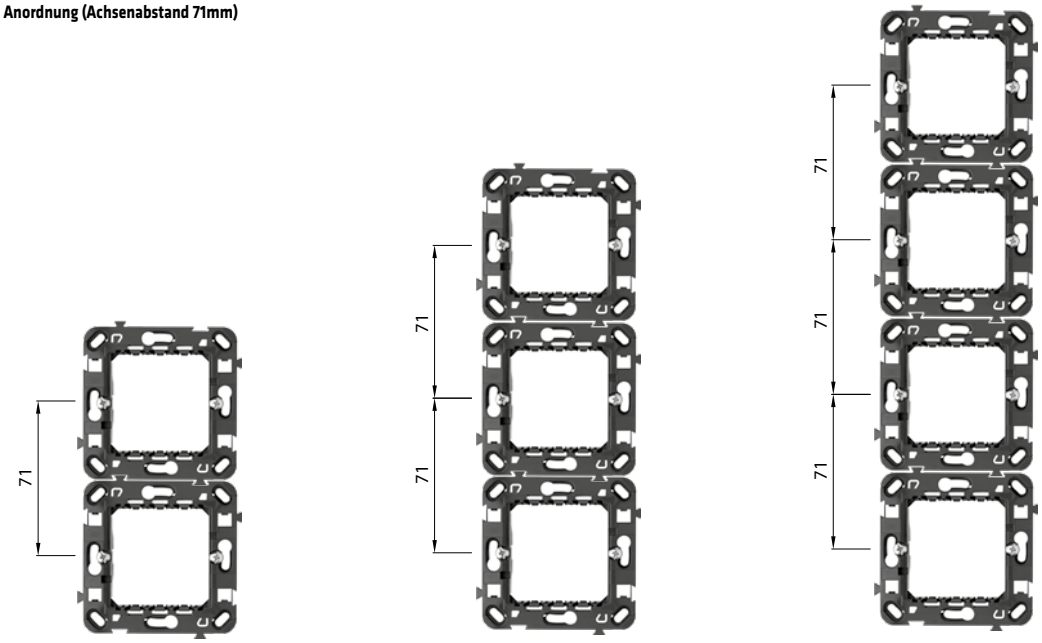

Vertikale Anordnung (Achsenabstand 57mm)

Die rechteckigen Halterungen GW 16 821, GW 16 822, GW16 823 können durch die Vorprägungen auch mit einem Achsenabstand von 57mm angeordnet werden.

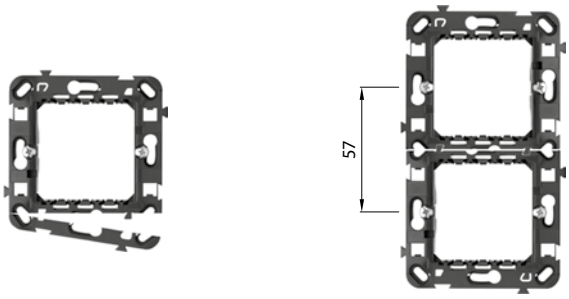

ACHSENABSTÄNDE DER DOSEN FÜR DIE KORREKTE MONTAGE DER RAHMEN CHORUS ONE, GEO, LUX UND ART (EMPFOHLENE MINDESTABSTÄNDE)

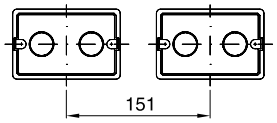

3 EINSÄTZE, HORIZONTAL

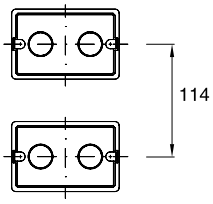

3 EINSÄTZE, VERTIKAL

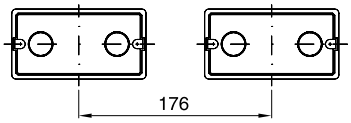

4 EINSÄTZE, HORIZONTAL

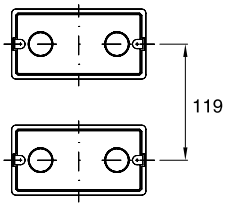

4 EINSÄTZE, VERTIKAL

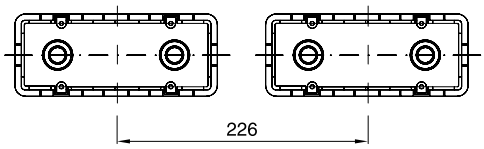

6 EINSÄTZE, HORIZONTAL

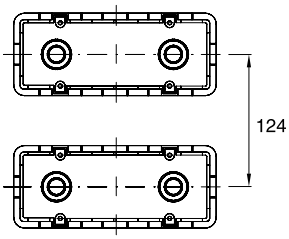

6 EINSÄTZE, VERTIKAL

ABDECKRAHMEN ONE

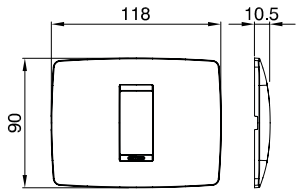

1 EINSATZ

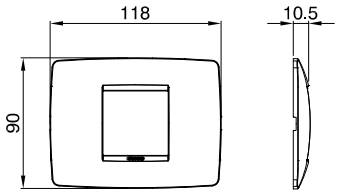

2 EINSÄTZE

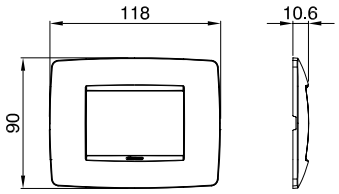

3 EINSÄTZE

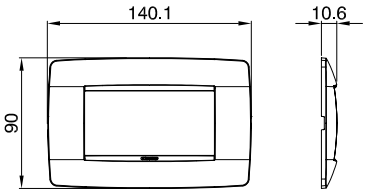

4 EINSÄTZE

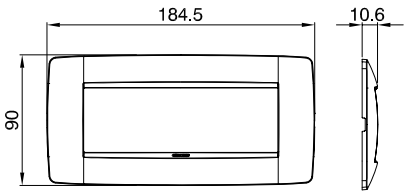

6 EINSÄTZE

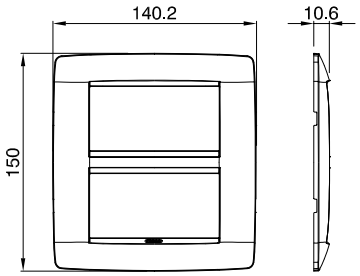

8 EINSÄTZE (4+4)

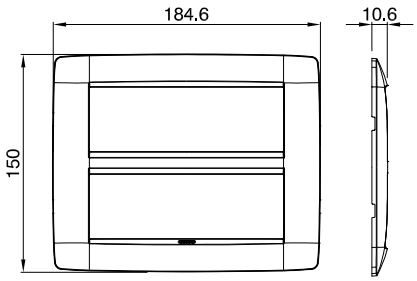

12 EINSÄTZE (6+6)

ABDECKRAHMEN ONE INTERNATIONAL

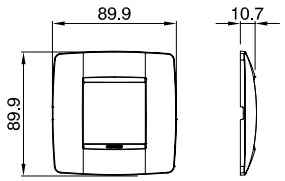

2 EINSÄTZE

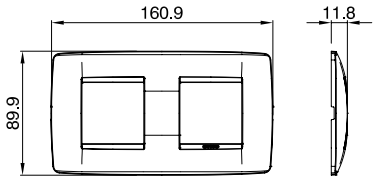

2+2 EINSÄTZE HORIZ.

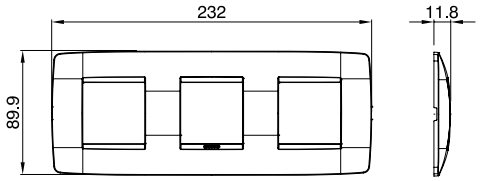

2+2+2 EINSÄTZE HORIZ.

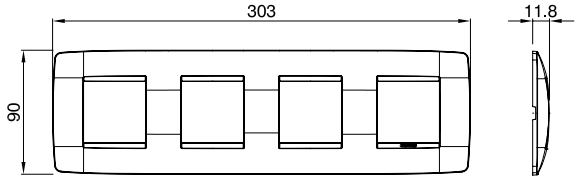

2+2+2+2 EINSÄTZE HORIZ.

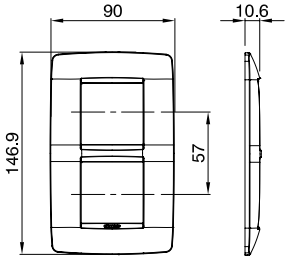

2+2 EINSÄTZE VERT.
ACHSENABSTAND 57

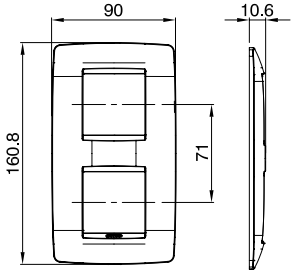

2+2 EINSÄTZE VERT.
ACHSENABSTAND 71

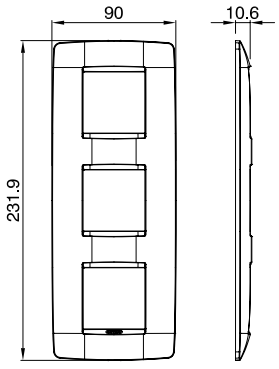

2+2+2 EINSÄTZE VERT

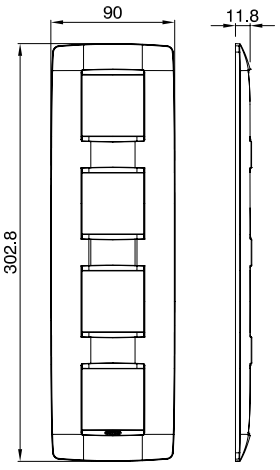

2+2+2+2 EINSÄTZE VERT.

ABDECKRAHMEN GEO

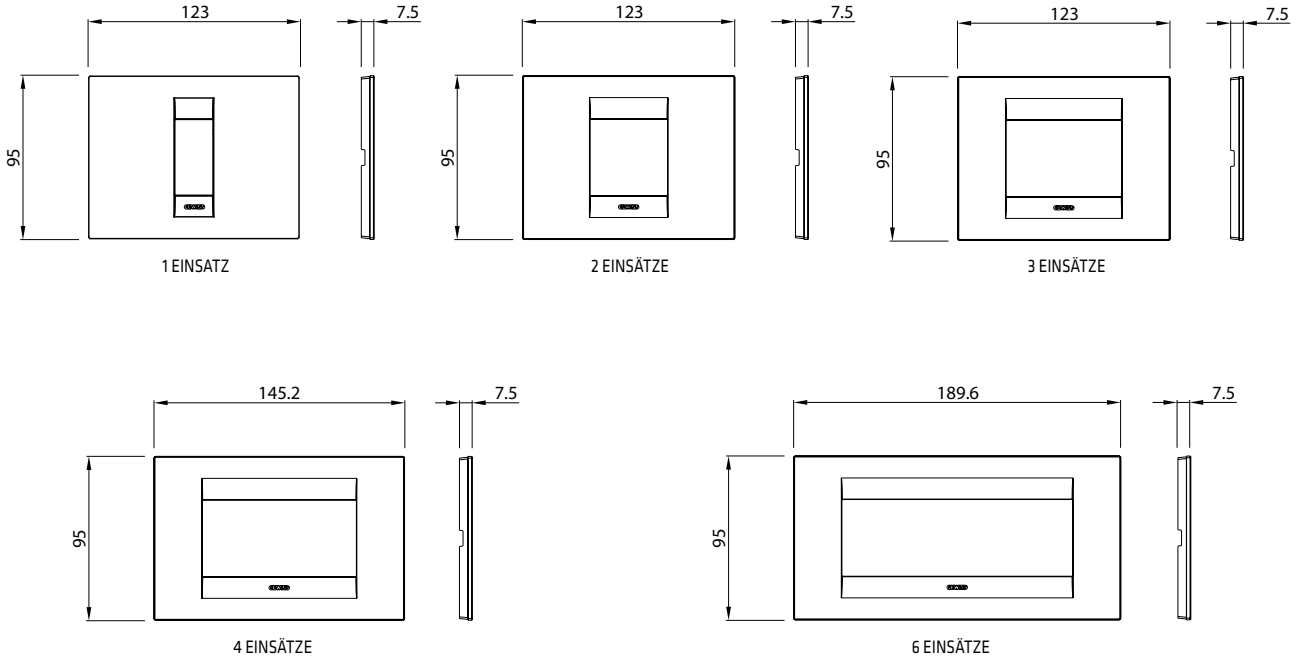

ABDECKRAHMEN GEO INTERNATIONAL

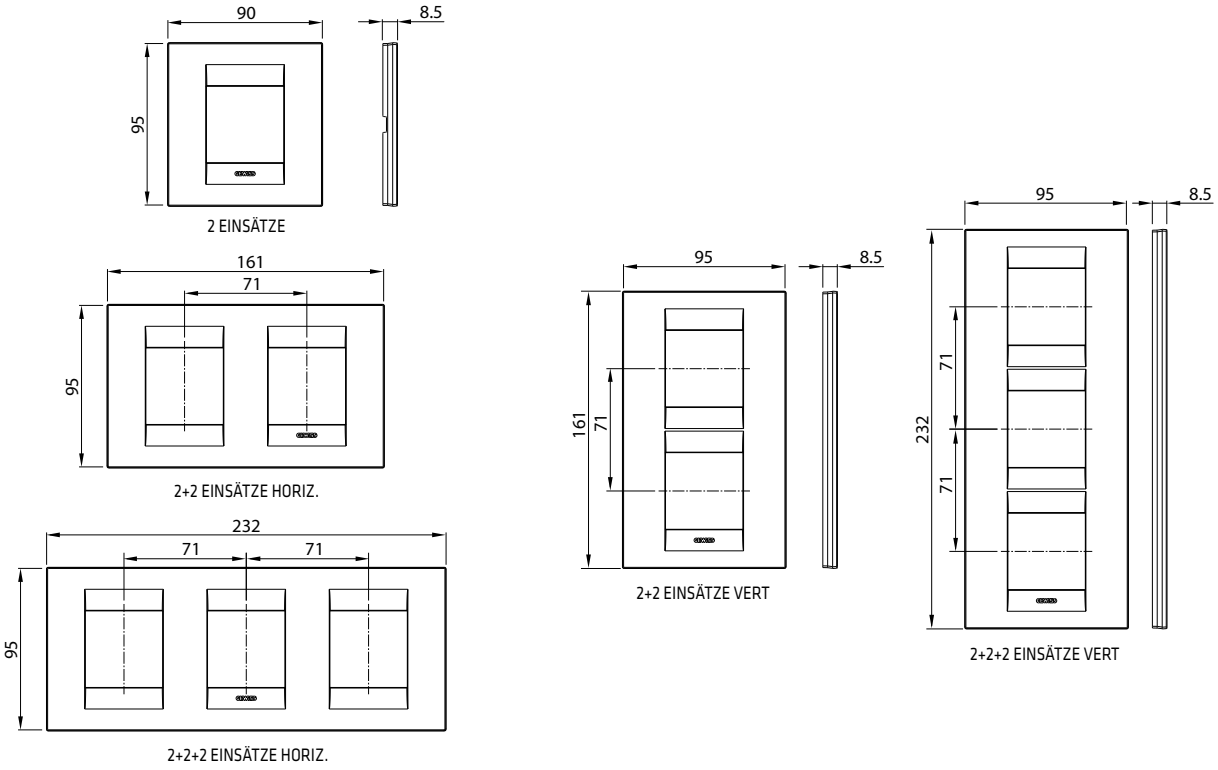

ABDECKRAHMEN LUX

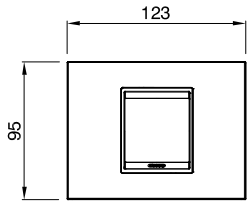

2 EINSÄTZE

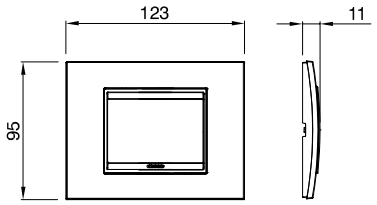

3 EINSÄTZE

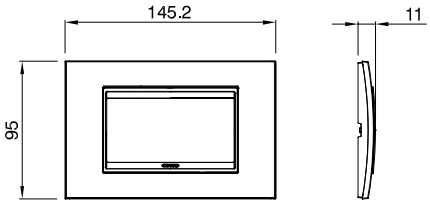

4 EINSÄTZE

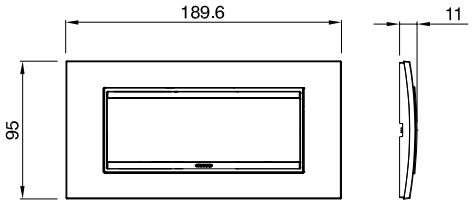

6 EINSÄTZE

ABDECKRAHMEN LUX INTERNATIONAL

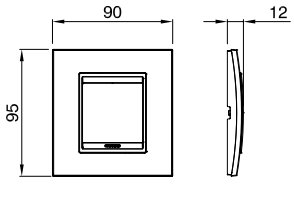

2 EINSÄTZE

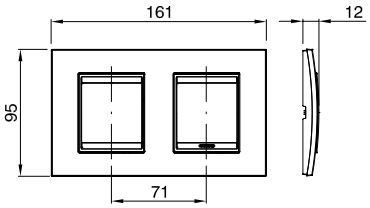

2+2 EINSÄTZE HORIZ.

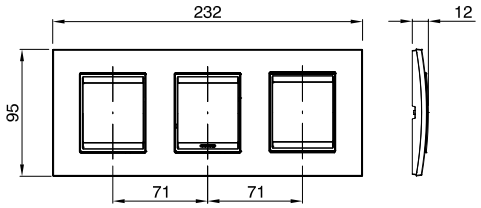

2+2+2 EINSÄTZE HORIZ.

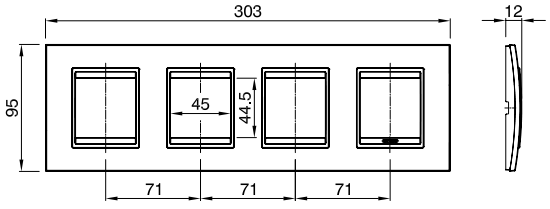

2+2+2+2 EINSÄTZE HORIZ.

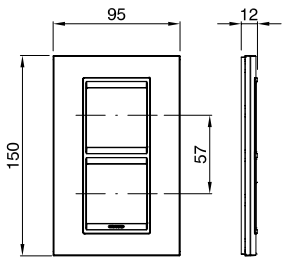

2+2 EINSÄTZE VERT.
ACHSENABSTAND 57

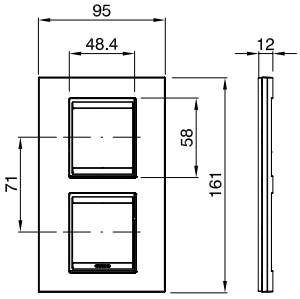

2+2 EINSÄTZE VERT.
ACHSENABSTAND 71

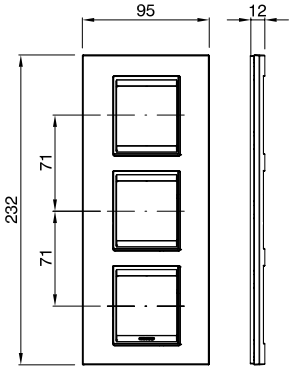

2+2+2 EINSÄTZE VERT

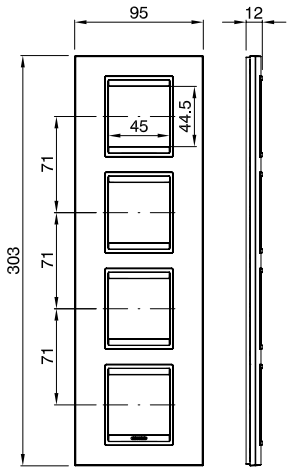

2+2+2+2 EINSÄTZE VERT.

ABDECKRAHMEN ART

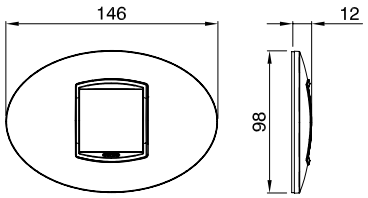

2 EINSÄTZE

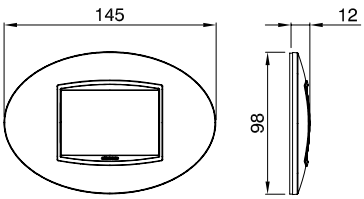

3 EINSÄTZE

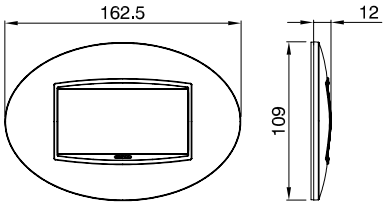

4 EINSÄTZE

ABDECKRAHMEN ICE

Abdeckrahmen ICE

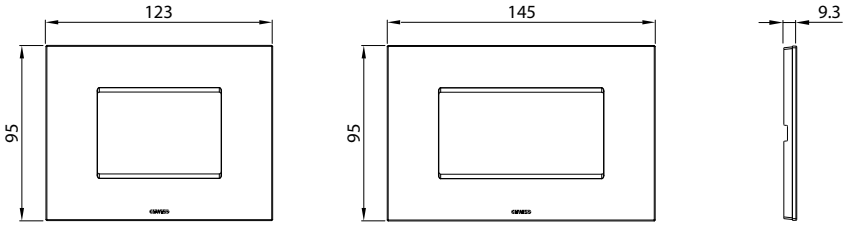

Abdeckrahmen ICE Touch mit Symbolen

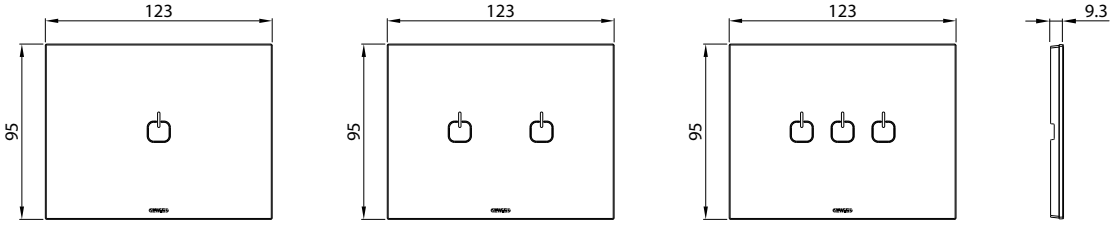

Abdeckrahmen ICE Touch mit Symbolen

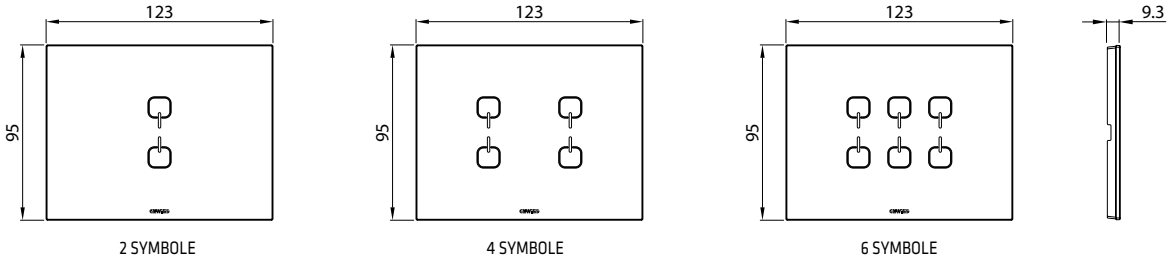

Abdeckrahmen ICE Touch KNX (für Touch-Module mit austauschbaren Symbolen)

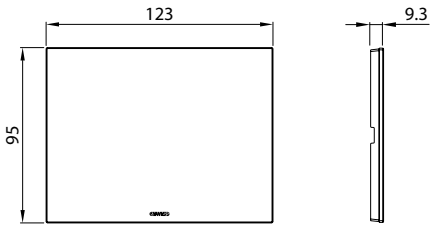

WASSERDICHTE ABDECKRAHMEN - IP55

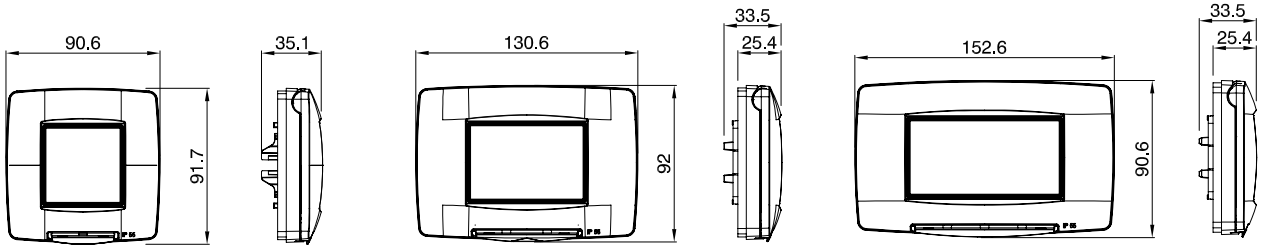

2 EINSÄTZE
GW 16 702 TB - GW 16 702 TN - GW 16 702 VT

3 EINSÄTZE
GW 16 703 TB - GW 16 703 TN - GW 16 703 VT

4 EINSÄTZE
GW 16 704 TB - GW 16 704 TN - GW 16 704 VT

TISCHKONSOLE - FÜR ABDECKRAHMEN ONE

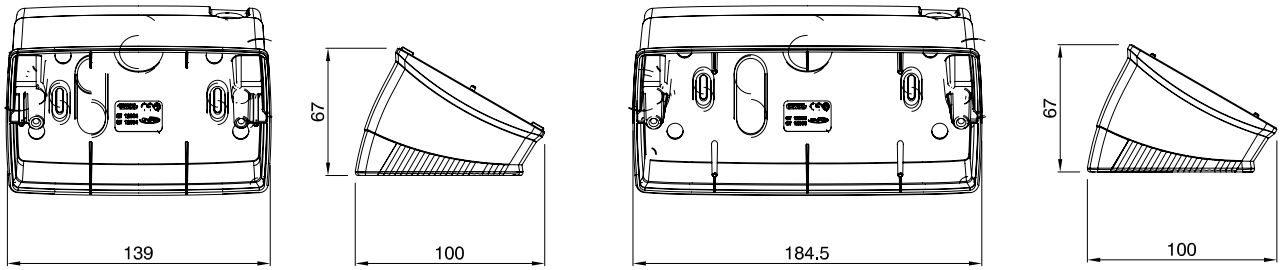

4 EINSÄTZE
GW 16 854 - GW 16 864

6 EINSÄTZE
GW 16 856 - GW 16 866

WANDGEHÄUSE - FÜR ABDECKRAHMEN ONE

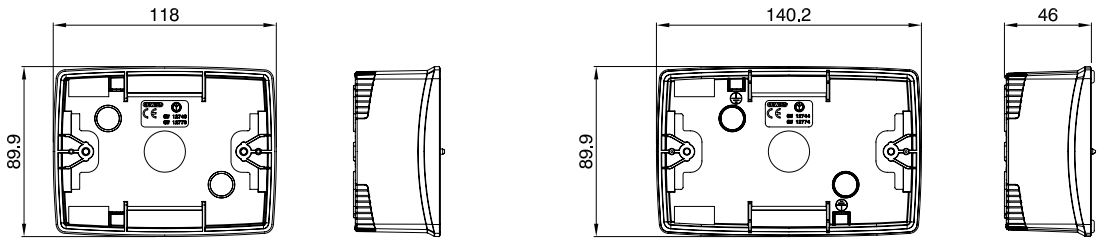

3 EINSÄTZE
GW 16 743 - GW 16 773

4 EINSÄTZE
GW 16 744 - GW 16 774

WANDGEHÄUSE - FÜR ABDECKRAHMEN ONE INTERNTIONAL

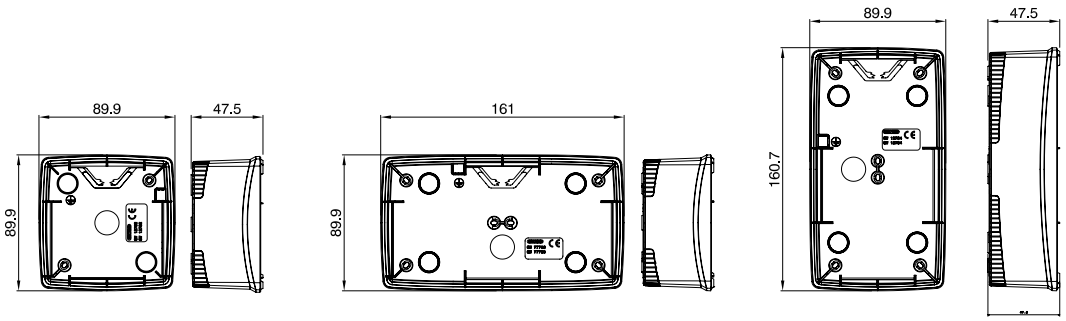

2 EINSÄTZE
GW 16 752 - GW 16 782

2+2 EINSÄTZE, HORIZONTAL
GW 16 753 - GW 16 783

2+2 EINSÄTZE, VERTÍKAL
GW 16 754 - GW 16 784

SELBSTTRAGENDE ABDECKUNGEN FÜR PROFILE UND PLATTEN

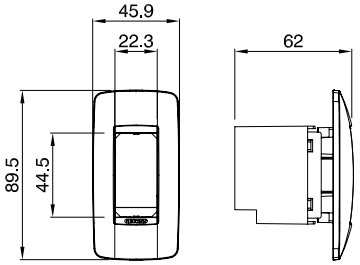

1 EINSATZ
GW 16 711 TB - GW 16 711 TN - GW 16 711 VT

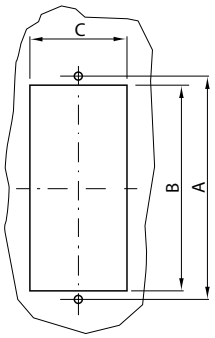

AUSSCHNITTSMASSE

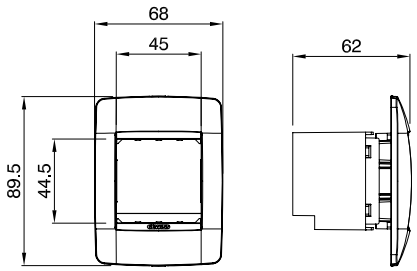

2 EINSÄTZE
GW 16 712 TB - GW 16 712 TN - GW 16 712 VT

Artikelnr.	A	B	C
GW 16 711 TB	67	54	31.5
GW 16 711 TN			
GW 16 711 VT			
GW 16 712 TB	67	54	56.5
GW 16 712 TN			
GW 16 712 VT			

BLINDABDECKUNGEN

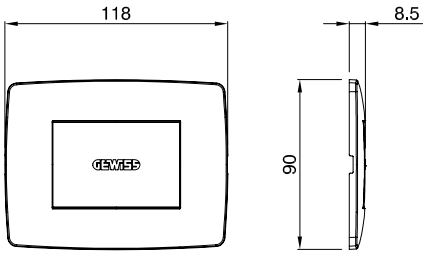

3 EINSÄTZE
GW 16 723 TB - GW 16 723 TN

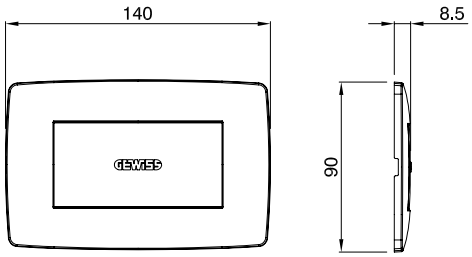

4 EINSÄTZE
GW 16 724 TB - GW 16 724 TN

HALTERUNGEN FÜR DIN-SCHIENEN

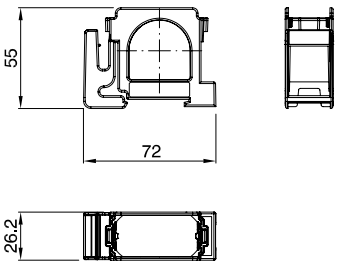

1 Einsatz
GW 16 841

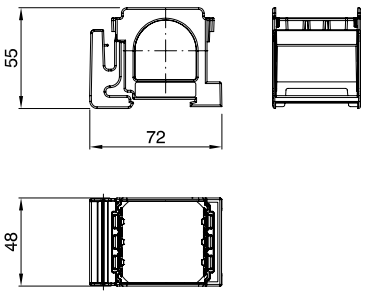

2 Einsätze
GW 16 842

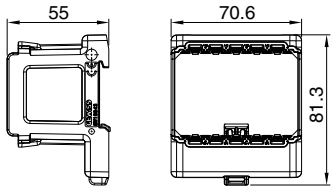

3 Einsätze
GW 16 843

SELBSTTRAGENDE LEERGEHÄUSE - IP40

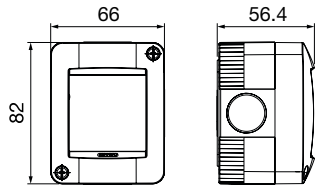

2 EINSÄTZE
GW 16 502

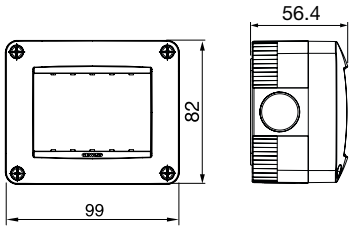

3 EINSÄTZE
GW 16 503

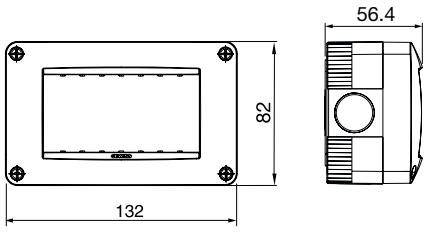

4 EINSÄTZE
GW 16 504

SELBSTTRAGENDE WASSERGESCHÜTZTE LEERGEHÄUSE - IP55

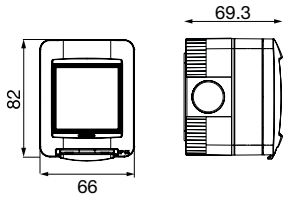

2 EINSÄTZE
GW 16 512

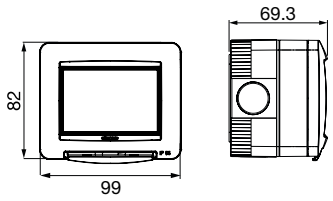

3 EINSÄTZE
GW 16 513

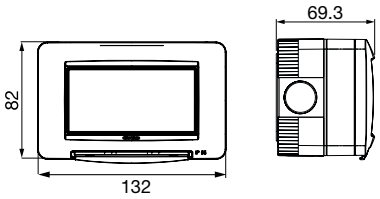

4 EINSÄTZE
GW 16 514

Chorus

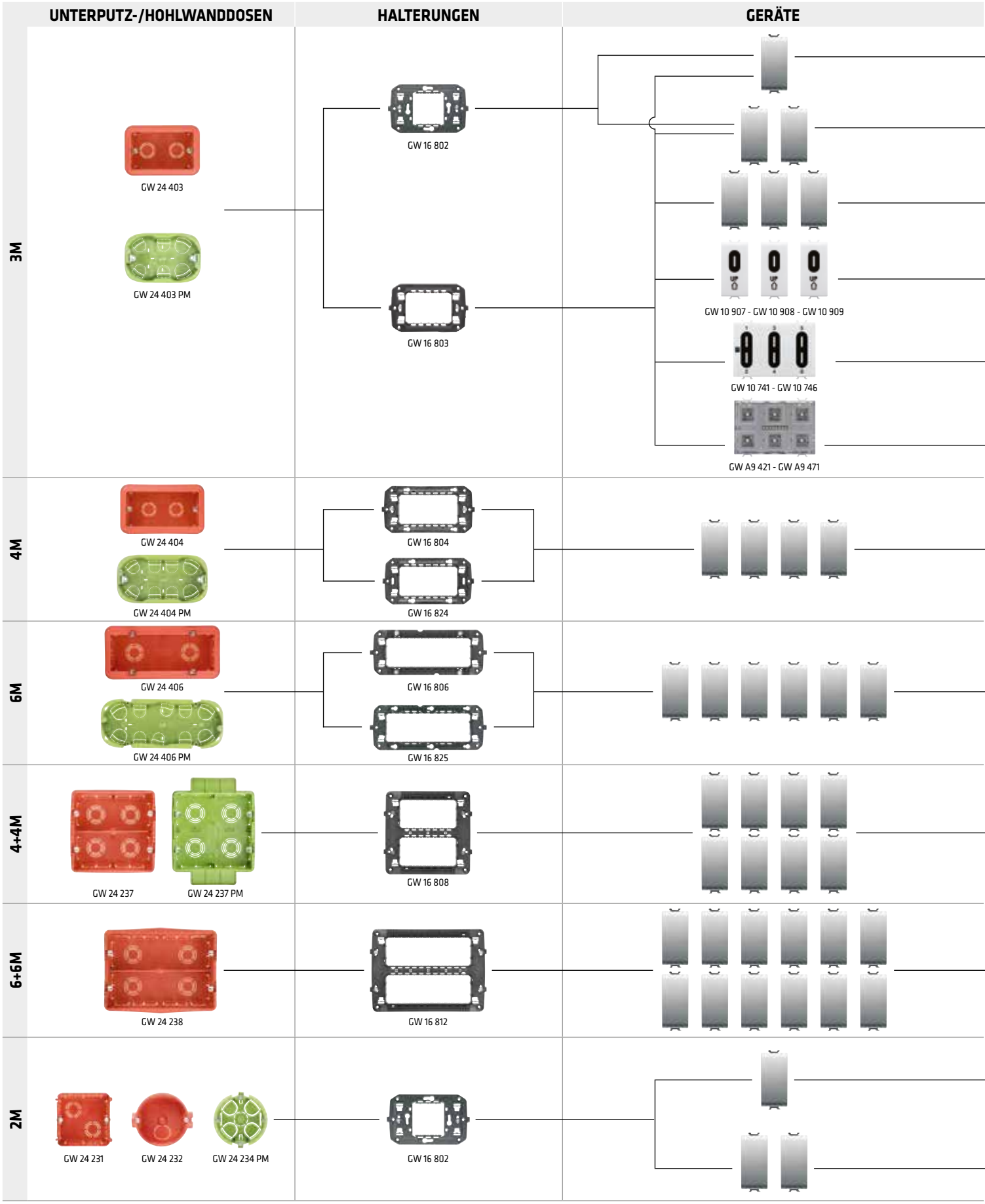
UNTERPUTZ-/HOHLWANDDOSEN
HALTERUNGEN
GERÄTE
3M
GW 24 403
GW 24 403 PM
GW 16 802
GW 16 803
GW 10 907 - GW 10 908 - GW 10 909
GW 10 741 - GW 10 746
GW A9 421 - GW A9 471
4M
GW 24 404
GW 24 404 PM
GW 16 804
GW 16 824
6M
GW 24 406
GW 24 406 PM
GW 16 806
GW 16 825
4+4M
GW 24 237
GW 24 237 PM
GW 16 808
6+6M
GW 24 238
GW 16 812
2M
GW 24 231
GW 24 232
GW 24 234 PM
GW 16 802

RAHMEN

ONE



GW 16 101 xx

GEO



GW 16 401 xx

ONE



GW 16 102 xx

GEO



GW 16 402 xx

LUX



GW 16 202 xx

ART



GW 16 302 xx

ONE



GW 16 103 xx

GEO



GW 16 403 xx

LUX



GW 16 203 xx

ART



GW 16 303 xx

ICE



GW 16 903 xx

ICE TOUCH



GW 16 951 xx



GW 16 952 xx



GW 16 953 xx

ICE TOUCH KNX



GW 16 962 xx



GW 16 964 xx



GW 16 966 xx

ICE TOUCH KNX (für Touch-Module mit austauschbaren Symbolen)



GW 16 946 xx

ONE



GW 16 104 xx

GEO



GW 16 404 xx

LUX



GW 16 204 xx

ART



GW 16 304 xx

ICE



GW 16 904 xx

ONE



GW 16 106 xx

GEO



GW 16 406 xx

LUX



GW 16 206 xx

ONE



GW 16 108 xx

ONE



GW 16 112 xx

ONE



GW 16 101 xx

GEO



GW 16 401 xx

ONE



GW 16 102 xx

GEO



GW 16 402 xx

LUX



GW 16 202 xx

ART



GW 16 302 xx

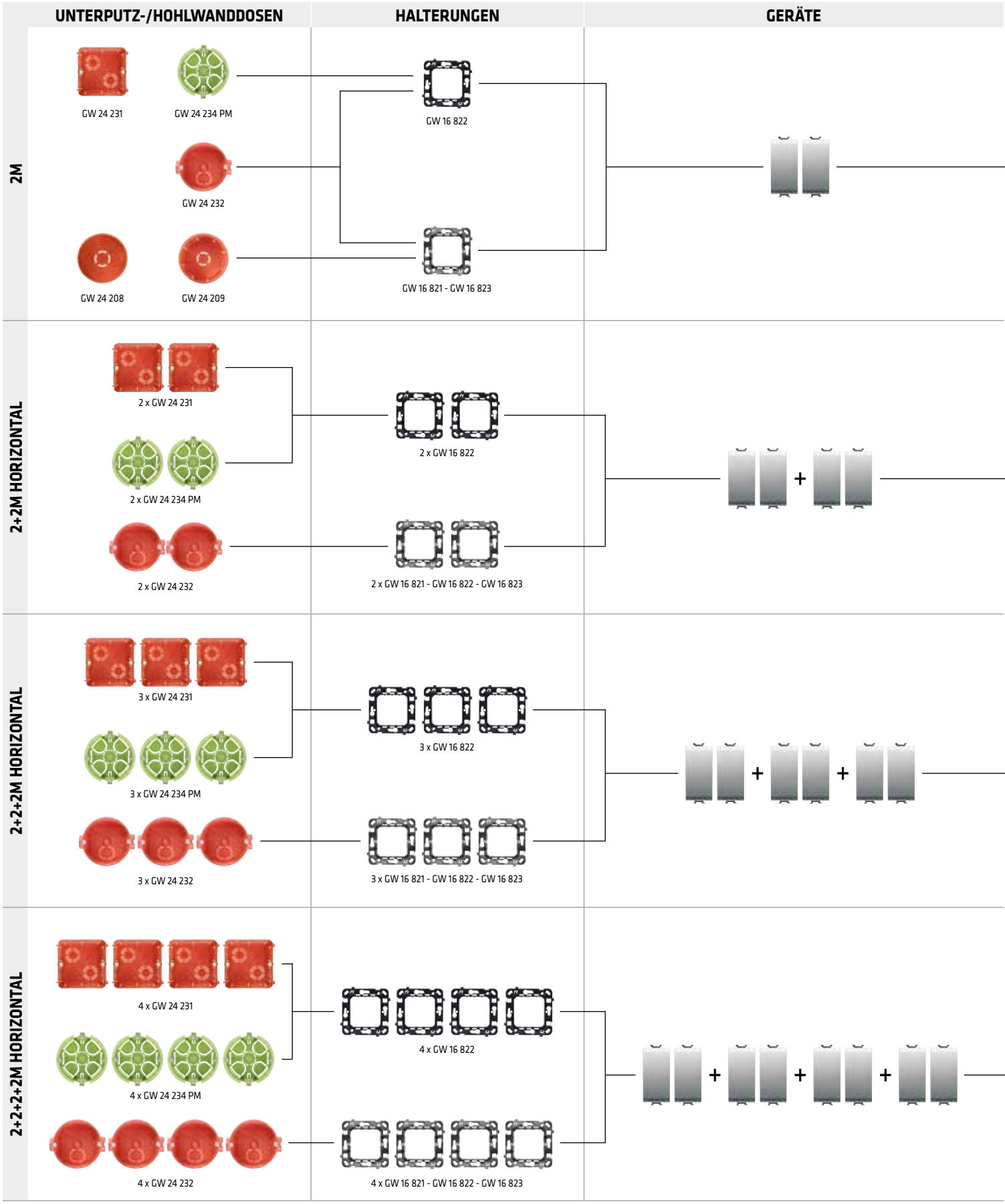
UNTERPUTZ-/HOHLWANDDOSEN
HALTERUNGEN
GERÄTE
2M
GW 24 231
GW 24 234 PM
GW 24 232
GW 24 208
GW 24 209
GW 16 822
GW 16 821 - GW 16 823
2+2M HORIZONTAL
2 x GW 24 231
2 x GW 24 234 PM
2 x GW 24 232
2 x GW 16 822
2 x GW 16 821 - GW 16 822 - GW 16 823
2+2+2M HORIZONTAL
3 x GW 24 231
3 x GW 24 234 PM
3 x GW 24 232
3 x GW 16 822
3 x GW 16 821 - GW 16 822 - GW 16 823
2+2+2+2M HORIZONTAL
4 x GW 24 231
4 x GW 24 234 PM
4 x GW 24 232
4 x GW 16 822
4 x GW 16 821 - GW 16 822 - GW 16 823

RAHMEN

ONE INTERNATIONAL



GW 16 122 xx

GEO INTERNATIONAL



GW 16 422 xx

LUX INTERNATIONAL



GW 16 222 xx

ONE INTERNATIONAL



GW 16 123 xx

GEO INTERNATIONAL



GW 16 423 xx

LUX INTERNATIONAL



GW 16 223 xx

ONE INTERNATIONAL



GW 16 126 xx

GEO INTERNATIONAL



GW 16 426 xx

LUX INTERNATIONAL



GW 16 226 xx

ONE INTERNATIONAL



GW 16 128 xx

LUX INTERNATIONAL



GW 16 228 xx

Chorus

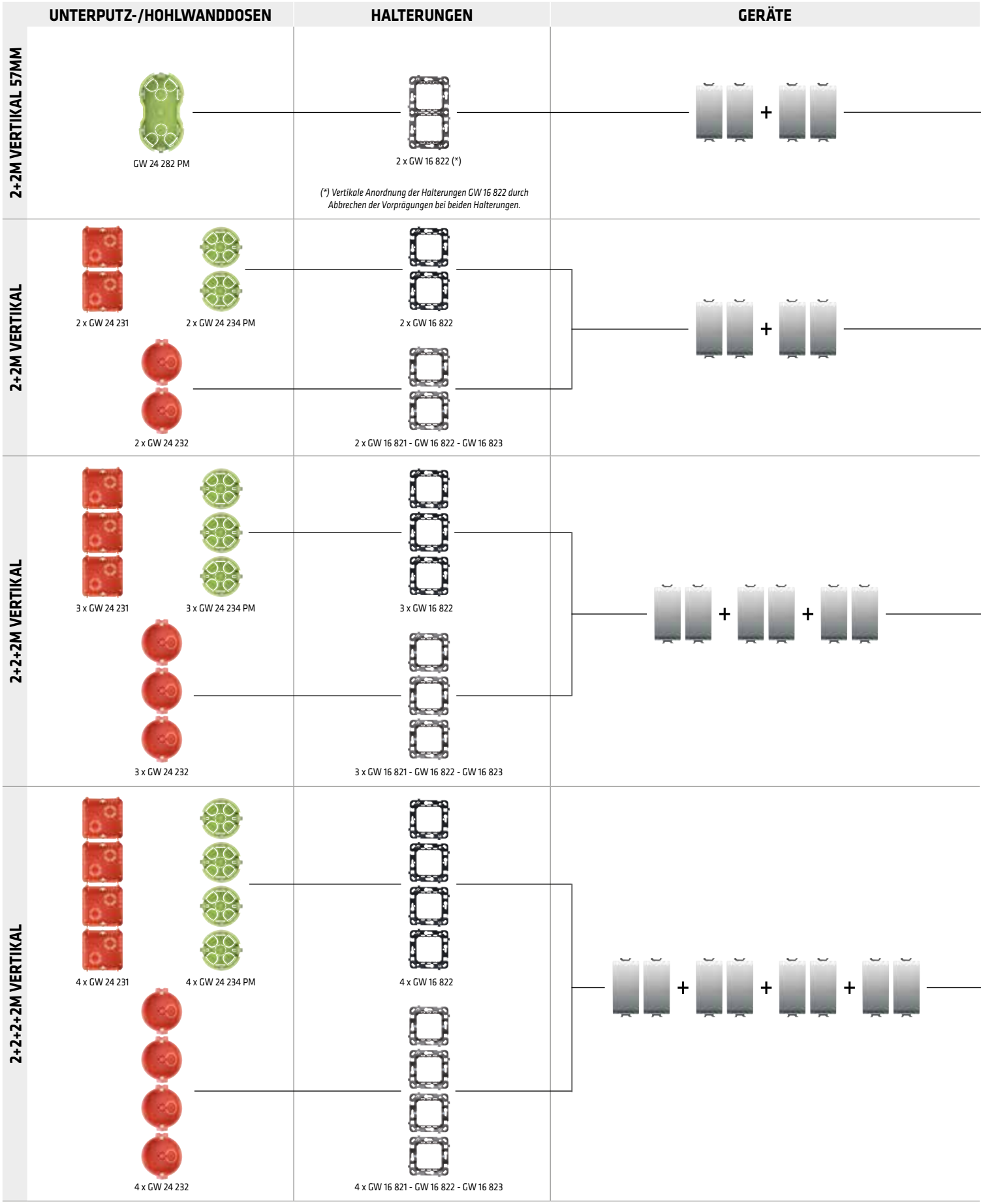
UNTERPUTZ-/HOHLWANDDOSEN
HALTERUNGEN
GERÄTE
2+2M VERTIKAL 57MM
GW 24 282 PM
2 x GW 16 822 (*)
(*) Vertikale Anordnung der Halterungen GW 16 822 durch Abbrechen der Vorprägungen bei beiden Halterungen.
2+2M VERTIKAL
2 x GW 24 231
2 x GW 24 234 PM
2 x GW 24 232
2 x GW 16 822
2 x GW 16 821 - GW 16 822 - GW 16 823
2+2+2M VERTIKAL
3 x GW 24 231
3 x GW 24 234 PM
3 x GW 24 232
3 x GW 16 822
3 x GW 16 821 - GW 16 822 - GW 16 823
2+2+2+2M VERTIKAL
4 x GW 24 231
4 x GW 24 234 PM
4 x GW 24 232
4 x GW 16 822
4 x GW 16 821 - GW 16 822 - GW 16 823

RAHMEN

ONE INTERNATIONAL



GW 16 125 TB

LUX INTERNATIONAL



GW 16 225 TB

ONE INTERNATIONAL



GW 16 124 xx

GEO INTERNATIONAL



GW 16 424 xx

LUX INTERNATIONAL



GW 16 224 xx

ONE INTERNATIONAL



GW 16 127 xx

GEO INTERNATIONAL



GW 16 427 xx

LUX INTERNATIONAL



GW 16 227 xx

ONE INTERNATIONAL



GW 16 129 xx

LUX INTERNATIONAL



GW 16 229 xx

ABDECKRAHMEN TOP SYSTEM

Technopolymer

WOLKENWEISS



GW 22 501	1 Einsatz
GW 22 502	2 Einsätze
GW 22 503	3 Einsätze
GW 22 504	4 Einsätze
GW 22 506	6 Einsätze
GW 22 507	4+4 Einsätze
GW 22 508	6+6 Einsätze

TONERSCHWARZ



GW 22 511	1 Einsatz
GW 22 512	2 Einsätze
GW 22 513	3 Einsätze
GW 22 514	4 Einsätze
GW 22 516	6 Einsätze
GW 22 517	4+4 Einsätze

Lackiertes Technopolymer

TITAN



GW 22 601	1 Einsatz
GW 22 602	2 Einsätze
GW 22 603	3 Einsätze
GW 22 604	4 Einsätze
GW 22 606	6 Einsätze
GW 22 607	4+4 Einsätze
GW 22 608	6+6 Einsätze

SCHIEFER



GW 22 611	1 Einsatz
GW 22 612	2 Einsätze
GW 22 613	3 Einsätze
GW 22 614	4 Einsätze
GW 22 616	6 Einsätze
GW 22 617	4+4 Einsätze
GW 22 618	6+6 Einsätze

Metallic-Technopolymer

SOFT CHROM



GW 22 651	1 Einsatz
GW 22 652	2 Einsätze
GW 22 653	3 Einsätze
GW 22 654	4 Einsätze
GW 22 656	6 Einsätze
GW 22 657	4+4 Einsätze

GOLD ANTIK



GW 22 661	1 Einsatz
GW 22 662	2 Einsätze
GW 22 663	3 Einsätze
GW 22 664	4 Einsätze
GW 22 666	6 Einsätze
GW 22 667	4+4 Einsätze

Technopolymer, klassische Farben

ENGLISCHER NUSSBAUM



GW 22 671	1 Einsatz
GW 22 672	2 Einsätze
GW 22 673	3 Einsätze
GW 22 674	4 Einsätze
GW 22 676	6 Einsätze
GW 22 677	4+4 Einsätze

ABDECKRAHMEN TOP SYSTEM

Lackiertes Technopolymer, Pastellfarben

GERANIENROT



GW 22 521	1 Einsatz
GW 22 522	2 Einsätze
GW 22 523	3 Einsätze
GW 22 524	4 Einsätze
GW 22 526	6 Einsätze
GW 22 527	4+4 Einsätze

VENEDIG GRÜN



GW 22 541	1 Einsatz
GW 22 542	2 Einsätze
GW 22 543	3 Einsätze
GW 22 544	4 Einsätze
GW 22 546	6 Einsätze
GW 22 547	4+4 Einsätze

HIMMELBLAU



GW 22 561	1 Einsatz
GW 22 562	2 Einsätze
GW 22 563	3 Einsätze
GW 22 564	4 Einsätze
GW 22 566	6 Einsätze
GW 22 567	4+4 Einsätze

BURGUNDROT



GW 22 531	1 Einsatz
GW 22 532	2 Einsätze
GW 22 533	3 Einsätze
GW 22 534	4 Einsätze
GW 22 536	6 Einsätze
GW 22 537	4+4 Einsätze

RACING GRÜN



GW 22 551	1 Einsatz
GW 22 552	2 Einsätze
GW 22 553	3 Einsätze
GW 22 554	4 Einsätze
GW 22 556	6 Einsätze
GW 22 557	4+4 Einsätze

JAZZ BLAU



GW 22 571	1 Einsatz
GW 22 572	2 Einsätze
GW 22 573	3 Einsätze
GW 22 574	4 Einsätze
GW 22 576	6 Einsätze
GW 22 577	4+4 Einsätze

MAISGELB



GW 22 581	1 Einsatz
GW 22 582	2 Einsätze
GW 22 583	3 Einsätze
GW 22 584	4 Einsätze
GW 22 586	6 Einsätze
GW 22 587	4+4 Einsätze

Modularität

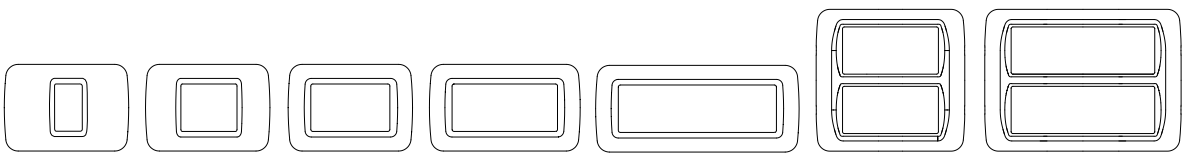

1 Einsatz | 2 Einsätze | 3 Einsätze | 4 Einsätze | 6 Einsätze | 4+4 Einsätze | 6+6 Einsätze (*)

(*) Wolkenweiss, schiefer, titan

ABDECKRAHMEN VIRNA

Technopolymer

WOLKENWEISS

GW 22 101	1 Einsatz
GW 22 102	2 Einsätze
GW 22 103	3 Einsätze
GW 22 104	4 Einsätze
GW 22 106	6 Einsätze
GW 22 107	4+4 Einsätze
GW 22 108	6+6 Einsätze

TONERSCHWARZ



GW 22 111	1 Einsatz
GW 22 112	2 Einsätze
GW 22 113	3 Einsätze
GW 22 114	4 Einsätze
GW 22 116	6 Einsätze
GW 22 117	4+4 Einsätze

Lackiertes Technopolymer

TITAN



GW 22 281	1 Einsatz
GW 22 282	2 Einsätze
GW 22 283	3 Einsätze
GW 22 284	4 Einsätze
GW 22 286	6 Einsätze
GW 22 287	4+4 Einsätze
GW 22 288	6+6 Einsätze

SCHIEFER



GW 22 291	1 Einsatz
GW 22 292	2 Einsätze
GW 22 293	3 Einsätze
GW 22 294	4 Einsätze
GW 22 296	6 Einsätze
GW 22 297	4+4 Einsätze
GW 22 298	6+6 Einsätze

Metallic-Technopolymer

SOFT CHROM



GW 22 251	1 Einsatz
GW 22 252	2 Einsätze
GW 22 253	3 Einsätze
GW 22 254	4 Einsätze
GW 22 256	6 Einsätze
GW 22 257	4+4 Einsätze

GOLD ANTIK



GW 22 261	1 Einsatz
GW 22 262	2 Einsätze
GW 22 263	3 Einsätze
GW 22 264	4 Einsätze
GW 22 266	6 Einsätze
GW 22 267	4+4 Einsätze

Technopolymer, klassische Farben

ENGLISCHER NUSSBAUM



GW 22 271	1 Einsatz
GW 22 272	2 Einsätze
GW 22 273	3 Einsätze
GW 22 274	4 Einsätze
GW 22 276	6 Einsätze
GW 22 277	4+4 Einsätze

ABDECKRAHMEN VIRNA

Lackiertes Technopolymer, Pastellfarben

GERANIENROT



GW 22 121	1 Einsatz
GW 22 122	2 Einsätze
GW 22 123	3 Einsätze
GW 22 124	4 Einsätze
GW 22 126	6 Einsätze
GW 22 127	4+4 Einsätze

VENEDIG GRÜN



GW 22 141	1 Einsatz
GW 22 142	2 Einsätze
GW 22 143	3 Einsätze
GW 22 144	4 Einsätze
GW 22 146	6 Einsätze
GW 22 147	4+4 Einsätze

HIMMELBLAU



GW 22 161	1 Einsatz
GW 22 162	2 Einsätze
GW 22 163	3 Einsätze
GW 22 164	4 Einsätze
GW 22 166	6 Einsätze
GW 22 167	4+4 Einsätze

BURGUNDROT



GW 22 131	1 Einsatz
GW 22 132	2 Einsätze
GW 22 133	3 Einsätze
GW 22 134	4 Einsätze
GW 22 136	6 Einsätze
GW 22 137	4+4 Einsätze

RACING GRÜN



GW 22 151	1 Einsatz
GW 22 152	2 Einsätze
GW 22 153	3 Einsätze
GW 22 154	4 Einsätze
GW 22 156	6 Einsätze
GW 22 157	4+4 Einsätze

JAZZ BLAU



GW 22 171	1 Einsatz
GW 22 172	2 Einsätze
GW 22 173	3 Einsätze
GW 22 174	4 Einsätze
GW 22 176	6 Einsätze
GW 22 177	4+4 Einsätze

MAISGELB



GW 22 181	1 Einsatz
GW 22 182	2 Einsätze
GW 22 183	3 Einsätze
GW 22 184	4 Einsätze
GW 22 186	6 Einsätze
GW 22 187	4+4 Einsätze

Modularität

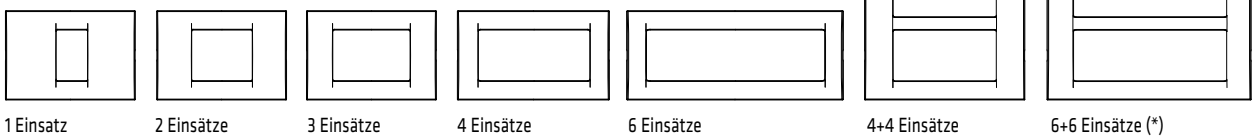

(*) Wolkenweiss, schiefer, titan

SCHALTEN UND STEUERN - SYSTEM WEISS

Ausschalter


GW 20 571
1M-1P-16 AX


GW 20 572
1M-1P-16 AX
Beleuchtet 230 V ac


GW 20 583
1M-1P-16 AX
Beleuchtbar (*)


GW 20 503
1M-2P-16 AX


GW 20 504
1M-2P-16 AX
Beleuchtet 230 V ac


GW 20 584
1M-2P-16 AX
Beleuchtbar (*)


GW 20 005
1M-2P-10 AX
mit Schlüssel


GW 20 585
1M-2P-25 AX
Für hohe Lasten

Wechselschalter


GW 20 576
1M-1P-16 AX


GW 20 577
1M-1P-16 AX
Beleuchtet 230 V ac


GW 20 588
1M-1P-16 AX
Beleuchtbar (*)


GW 20 008
1M-1P-10 AX
mit Schlüssel


GW 20 589
2M-1P-16 AX
Beleuchtbar (*)

Kreuzschalter


GW 20 579
1M-1P-16 AX


GW 20 580
2M-1P-16 AX
Beleuchtbar (*)

Taster


GW 20 510
1M-1P-S-10 A


GW 20 515
Beleuchtet 230 V ac
GW 20 516
Beleuchtet 12/24 V


GW 20 529
1M-1P-S-10 A
Beleuchtbar (*)


GW 20 531
1M-1P-Ö-10 A
Beleuchtbar (*)


GW 20 511
1M-1P-S-10 A
schlüssel


GW 20 512
1M-1P-S-10 A
Klingel


GW 20 513
1M-1P-S-10 A
Licht


GW 20 514
1M-1P-S-10 A
Treppenlicht


GW 20 530
1M-2P-S-10 A
mit Schlüssel


GW 20 522
1M-1P-S+Ö-10 A
Start


GW 20 523
1M-1P-Ö+S-10 A
Stopp


GW 20 520
1M-1P-S+S-10 A
Verriegelt


GW 20 521
1M-1P-S+S-10 A
Verriegelt


GW 20 519
1M-1P-Ö-10 A


GW 20 517
1M-2P-S-10 A


GW 20 591
2M-1P-S-10 A
Mit beleuchtbarem Namensschild


GW 20 024
3M-1P-S-10 A
Mit beleuchtbarem Namensschild


GW 20 527
2M-1P-S-10 A
Beleuchtbar (*)


GW 20 518
1M-2P-S-10 A
Mit Zugseil

Jalousieschalter


GW 20 559
1M-1P-10 AX
Positionen 1-0-2


GW 20 528
1M-1P-10 AX
Positionen 1-0-2


GW 20 560
1M-2P-10 AX
Positionen 1-0-2

Kolbenlampen



GW 10 893	12/24 V ac/dc	Weiss
GW 30 943	230 V ac	Rot
GW 30 944	230 V ac	Grün
GW 30 946	110/230 V ac	Hellblau
GW 30 947	110/230 V ac	Weiss

Soffittenlampen



GW 20 902 S6x36	12 V ac/dc	Weiss
GW 20 903 S6x36	24 V ac/dc	Weiss
GW 20 904 S6x31	12 V ac/dc	Weiss
GW 20 905 S6x31	24 V ac/dc	Weiss
GW 20 906 S6,3x28	110/230 V ac	Rot
GW 20 908 S6,3x28	110/230 V ac	Grün

Beleuchtbare Linsen mit Symbol

GW 20 533
Neutral

GW 20 537

GW 20 538

GW 20 539

GW 20 549

GW 20 550

GW 20 551

GW 20 595

GW 20 561

GW 20 562

GW 20 563

GW 20 564

GW 20 565

GW 20 540

GW 20 542

Allgemein

GW 20 592

GW 20 593

GW 20 596

GW 20 597

Technik

GW 20 594

GW 20 566

GW 20 567

GW 20 568

GW 20 569

GW 20 570

Ziffern

Infrarot

GW 20 821
Bewegungsmelder
1M-1S-3 A

Relais

GW 20 071
Stromstoss
1M-1P-10 A-250 V ac

GW 20 072
Stromstoss
1M-2P-10 A-250 V ac

GW 20 074
Relais
1M-1P-10 A-250 V ac-1S/Ö

GW 20 076
Ruf
1M-1P-S/Ö-12 V ac/dc

Blindmodule und Kabelausgänge

GW 20 056
1M

GW 20 073
2M

GW 20 058
1M
Kabelausgang

(*) Lieferung ohne Lampe.

ENERGIEVERSORGUNG - SYSTEM WEISS

Italienisch


GW 20 201
2P+E-10 A-250 V ac


GW 20 203
2P+E-16 A-250 V ac
Bivalent


GW 20 295
2P+E-16 A-250 V ac
Bivalent


GW 20 281
2P+E-16 A-250 V ac
Bivalent


GW 20 286
2P+E-16 A-250 V ac
Bivalent


GW 20 291
2x2P+E-16 A-250 V ac
Bivalent

Italienisch/Deutsch


GW 20 205
2P+E-16 A-250 V ac


GW 20 246
2P+E-16 A-250 V ac
Bivalent


GW 20 296
2P+E-16 A-250 V ac
Bivalent


GW 20 282
2P+E-16 A-250 V ac
Bivalent


GW 20 287
2P+E-16 A-250 V ac
Bivalent

Schweiz


GW 20 351
2P+T-10 A-250 V ac
Typ 12

Deutsch


GW 20 265
2P+E-16 A-250 V ac


GW 20 297
2P+E-16 A-250 V ac


GW 20 283
2P+E-16 A-250 V ac


GW 20 288
2P+E-16 A-250 V ac

Französisch


GW 20 206
2P-16 A-250 V ac


GW 20 207
2P+E-16 A-250 V ac


GW 20 312
2P+E-16 A-250 V ac

Britisch


GW 20 208
2P+E-13 A-250 V ac


GW 20 209
2P+E-16 A-250 V ac

Australisch



GW 20 357
2P+E-10 A-250 V ac



GW 20 356
2P+E-15 A-250 V ac

Euroamerikanisch/USA


GW 20 212
2P+E-10/15 A-250/125 V ac


GW 20 214
2P+E-15 A-125 V ac


GW 20 216
2P+E-15 A-250 V ac

Argentinisch


GW 20 248
2P+E-10 A-250 V ac

Israelisch


GW 20 220
2P+E-16 A-250 V ac
Beleuchtbar (*)


GW 20 298
2P+E-16 A-250 V ac
Beleuchtbar (*)


GW 20 299
2P+E-16 A-250 V ac
Beleuchtbar (*)


GW 20 320
2P-10 A-250 V ac

Spezielle Steckdosen


GW 20 239
SELV
2P-6 A-24 V


GW 20 234
SELV
2P-6 A-24 V
Polarisiert


GW 20 241
Für Lautsprecher

(*) Lieferung ohne Lampe.

Schalterprogramm - System

KOMMUNIKATION - SYSTEM WEISS

TV-SAT



F-Buchse
GW 20 391 - 0 dB
GW 20 396 - 5 dB
GW 20 392 - 10 dB
GW 20 393 - 14 dB



IEC Stecker
GW 20 381 - 0 dB
GW 20 386 - 5 dB
GW 20 382 - 10 dB
GW 20 383 - 14 dB



IEC-Buchse
GW 20 228 - 0 dB ▲
GW 20 229 - 20 dB ▲
GW 20 230 - Abschl. 20 dB ▲



GW 20 277
Anschlusswiderstand
75 Ohm

Telefondosen



GW 20 251
RJ11



GW 20 235
Französisch 8 Kontakte



GW 20 272
Britisch 6 Kontakte

Datendosen



GW 20 685 Cat. 6
GW 20 684 Cat. 6
GW 20 271 Cat. 5e

RJ45 - UTP



GW 20 686 Cat. 6
GW 20 243 Cat. 5e

RJ45 - FTP



GW 20 266 IBM

GW 20 267 Zentralscheibe SYSTIMAX Commscope

GW 20 270 Zentralscheibe AMP/ Keystone Jack

Zentralplatten



GW 20 237
BNC 50/75/93 ohm



GW 20 238
Zentralplatte für SUB-D 9/15/25 PIN

USB und HDMI Verbinder



GW 38 056
HDMI Verbinder



GW 38 057
USB Verbinder

USB Ladegerät



GW 20 361
USB-Ladegerät doppelt

ENERGIE-, KLIMA- UND KOMFORT - SYSTEM WEISS

Dimmer



GW 20 802
Ohmsch 100-500W
230 V ac-50/60 Hz

GW 20 811
Ohmsch 100-500W
Induktiv 100-500VA
Mit Wechselschalter
230 V ac-50/60 Hz



GW 20 803 ▲
Ohmsch 100-900W
Induktiv 40-300VA
230 V ac-50/60 Hz



GW 20 828
Ohmsch 60-500 W
Induktiv 60-500VA
230 V ac-50/60 Hz

GW 20 829
Für elektronische Trafos
230 V ac-50/60 Hz

GW 20 818
Für Lüfter
Induktiv 55-80VA
230 V ac-50/60 Hz

Zeitschaltuhren



GW 20 825
230 V ac-50/60 Hz
Tag-/Wochenprogramm

Zeitschaltuhren



GW 20 810
2M

Temperaturregelung



GW 20 852
Thermostat
230 V ac-50/60 Hz



GW 20 827
Chronothermostat
230 V ac-50/60 Hz



GW 10 701
Chronothermostat weiss
Wandmontage



GW 14 701
Chronothermostat schwarz
Wandmontage

Schutzschalter



Leitungsschutzschalter
3 kA
C-Charakteristik

GW 20 431 - 6 A
GW 20 432 - 10 A
GW 20 433 - 16 A
1P

GW 20 434 - 6 A
GW 20 435 - 10 A
GW 20 436 - 16 A
1P+N

GW 20 454 - 6 A
GW 20 455 - 10 A
GW 20 456 - 16 A
1P+N rot



Fehlerstrom-Leitungsschutzschalter
3 kA
C-Charakteristik

GW 20 437 - 6 A
GW 20 438 - 10 A
GW 20 439 - 16 A
1P+N-10 mA

GW 20 448 - 6 A
GW 20 449 - 10 A
GW 20 450 - 16 A
1P+N-30 mA

Schutzgeräte



GW 20 423
Überspannungsableiter

GW 20 401
Sicherungssockel
In MAX=16A

KOMPONENTEN FÜR HOTELS - SYSTEM WEISS

Kartenschalter



GW 20 820
1P-S-10 A
Beleuchtet 230V ac

Rasierersteckdosen



GW 20 841
Rasierersteckdose
230 V ac-50/60 Hz

Temperatursteuerung



GW 20 853
Thermostat für Fan-Coils
230 V ac-50/60 Hz

Jalousieschalter



GW 20 651
1M-1P-10 AX
DND + MUR

Doppel-Kontrollleuchte



GW 20 656
1M - Opal
DND + MUR beleuchtbar

▲ =Artikel ausschließlich für den Export in Länder außerhalb der Europäischen Union und der Bewerberländer für die Freihandelszone bestimmt. Kontaktieren Sie vor dem Import den Kundendienst von Gewiss um die Konformität zu den nationalen Vorschriften prüfen zu lassen.

ANZEIGE UND TECHNISCHE ALARME - SYSTEM WEISS

Anti-Blackout-Leuchten



GW 20 833
230 V ac-50/60 Hz
Herausnehmbar



GW 20 835
230 V ac-50/60 Hz

Klingeln und Summer



GW 20 613- 12 V ac
GW 20 616- 230 V ac
Klingeln



GW 20 617- 12 V ac
GW 20 620- 230 V ac
Summer



GW 20 643- 230 V ac
GW 20 641- 12 V ac/dc
Drei unabhängige Eingänge

Kontrollleuchten



- GW 20 603
- GW 20 604
- GW 20 605
- GW 20 606
- GW 20 631

Flache Linse
Beleuchtbar (*)



GW 20 607- 230 V ac
GW 20 608- 12/24 V ac/dc

Flache Linse komplett
mit Lampe



GW 20 634
Treppenstufenleuchte
2M



○ GW 20 601
- GW 20 623
- GW 20 624
- GW 20 625
- GW 20 626

Flache Linse 12/24 V ac/dc



○ GW 20 602
- GW 20 627
- GW 20 628
- GW 20 629
- GW 20 630

Hervorstehende Linse 12/24 V ac/dc



GW 20 622
Lampenfassung E27

Melder



GW 20 867
Methangas
12 V ac/dc



GW 20 868
Flüssiggas
12 V ac/dc



GW A1 514 ZigBee Wassermelder



GW A1 521 Aktor 1 Kanal ZigBee 230
V ac-50 Hz

Zubehör



GW 10 720
Spannungsversorgung
100/240 V ac-50/60
Hz-12 V dc



GW 30 522
Magnetventil für GAS
3/4"-230 V ac-12 VA

HALTERUNGEN

Halterungen für quadratische und rechteckige Dosen

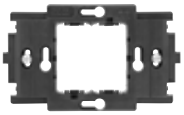

GW 24 262 Mit Schrauben
2 Einsätze

Halterungen für rechteckige Dosen



GW 24 201 Mit Schrauben
3 Einsätze



GW 24 202 Mit Schrauben
4 Einsätze



GW 24 230 Mit Schrauben
6 Einsätze



GW 24 240 Mit Schrauben
4+4 Einsätze



GW 24 241 Mit Schrauben
6+6 Einsätze

(*) Lieferung ohne Lampe.

SCHALTEN UND STEUERN - SYSTEM SCHWARZ

Ausschalter


GW 21 571
1M-1P-16 AX


GW 21 572
1M-1P-16 AX
Beleuchtet 230 V ac


GW 21 583
1M-1P-16 AX
Beleuchtbar (*)


GW 21 503
1M-2P-16 AX


GW 21 504
1M-2P-16 AX
Beleuchtet 230 V ac


GW 21 584
1M-2P-16 AX
Beleuchtbar (*)


GW 21 005
1M-2P-10 AX
mit Schlüssel


GW 21 585
1M-2P-25 AX
Für hohe Lasten

Wechselschalter


GW 21 576
1M-1P-16 AX


GW 21 577
1M-1P-16 AX
Beleuchtet 230 V ac


GW 21 588
1M-1P-16 AX
Beleuchtbar (*)


GW 21 008
1M-1P-10 AX
mit Schlüssel


GW 21 589
2M-1P-16 AX
Beleuchtbar (*)

Kreuzschalter


GW 21 579
1M-1P-16 AX


GW 21 580
2M-1P-16 AX
Beleuchtbar (*)

Taster


GW 21 510
1M-1P-S-10 A


GW 21 515
Beleuchtet 230 V ac
GW 21 516
Beleuchtet 12/24 V


GW 21 529
1M-1P-S-10 A
Beleuchtbar (*)


GW 21 531
1M-1P-Ö-10 A
Beleuchtbar (*)


GW 21 511
1M-1P-S-10 A
schlüssel


GW 21 512
1M-1P-S-10 A
Klingel


GW 21 513
1M-1P-S-10 A
Licht


GW 21 514
1M-1P-S-10 A
Treppenlicht


GW 21 530
1M-2P-S-10 A
mit Schlüssel


GW 21 522
1M-1P-S+Ö-10 A
Start


GW 21 523
1M-1P-Ö+S-10 A
Stopp


GW 21 520
1M-1P-S+S-10 A
Verriegelt


GW 21 521
1M-1P-S+S-10 A
Verriegelt


GW 21 519
1M-1P-Ö-10 A


GW 21 517
1M-2P-S-10 A


GW 21 591
2M-1P-S-10 A
Mit beleuchtbarem Namensschild


GW 21 024
3M-1P-S-10 A
Mit beleuchtbarem Namensschild


GW 21 527
2M-1P-S-10 A
Beleuchtbar (*)


GW 21 518
1M-2P-S-10 A
Mit Zugseil

Jalousieschalter


GW 21 559
1M-1P-10 AX
Positionen 1-0-2


GW 21 528
1M-1P-10 AX
Positionen 1-0-2

Kolbenlampen



GW 10 893	12/24 V ac/dc	Weiss
GW 30 943	230 V ac	Rot
GW 30 944	230 V ac	Grün
GW 30 946	110/230 V ac	Hellblau
GW 30 947	110/230 V ac	Weiss

Soffittenlampen



GW 20 902 S6x36	12 V ac/dc	Weiss
GW 20 903 S6x36	24 V ac/dc	Weiss
GW 20 904 S6x31	12 V ac/dc	Weiss
GW 20 905 S6x31	24 V ac/dc	Weiss
GW 20 906 S6,3x28	110/230 V ac	Rot
GW 20 908 S6,3x28	110/230 V ac	Grün

Beleuchtbare Linsen mit Symbol

GW 20 533
Neutral


GW 20 537

GW 20 538

GW 20 539

GW 20 549

GW 20 550

GW 20 551

GW 20 595

GW 20 561

GW 20 562

GW 20 563

GW 20 564

GW 20 565

GW 20 540

GW 20 542

Allgemein

GW 20 592

GW 20 593

GW 20 596

GW 20 597

Technik

GW 20 594

GW 20 566

GW 20 567

GW 20 568

GW 20 569

GW 20 570

Ziffern

Infrarot

GW 21 821
Bewegungsmelder
1M-1S-3 A

Relais

GW 21 071
Stromstoss
1M-1P-10 A-250 V ac

GW 21 072
Stromstoss
1M-2P-10 A-250 V ac

GW 21 074
Relais
1M-1P-10 A-250 V ac-15/Ö

GW 21 076
Ruf
1M-1P-S/Ö-12 V ac/dc

Blindmodule und Kabelausgänge

GW 21 056
1M

GW 21 073
2M

GW 21 058
1M
Kabelausgang

(*) Lieferung ohne Lampe.

ENERGIEVERSORGUNG - SYSTEM SCHWARZ

Italienisch


GW 21 201
2P+E-10 A-250 V ac


GW 21 203
2P+E-16 A-250 V ac
Bivalent


GW 20 295
2P+E-16 A-250 V ac
Bivalent


GW 20 281
2P+E-16 A-250 V ac
Bivalent


GW 20 286
2P+E-16 A-250 V ac
Bivalent


GW 21 291
2x2P+E-16 A-250 V ac
Bivalent

Italienisch/Deutsch


GW 21 205
2P+E-16 A-250 V ac


GW 21 246
2P+E-16 A-250 V ac
Bivalent


GW 20 296
2P+E-16 A-250 V ac
Bivalent


GW 20 282
2P+E-16 A-250 V ac
Bivalent


GW 20 287
2P+E-16 A-250 V ac
Bivalent

Schweiz


GW 21 351
2P+T-10 A-250 V ac
Typ 12

Deutsch

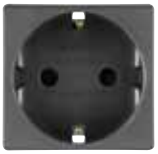
GW 21 265
2P+E-16 A-250 V ac


GW 20 297
2P+E-16 A-250 V ac


GW 20 283
2P+E-16 A-250 V ac


GW 20 288
2P+E-16 A-250 V ac

Französisch


GW 21 206
2P-16 A-250 V ac


GW 21 207
2P+E-16 A-250 V ac


GW 20 312
2P+E-16 A-250 V ac

Britisch


GW 21 208
2P+E-13 A-250 V ac


GW 21 209
2P+E-16 A-250 V ac

Australisch



GW 21 357
2P+E-10 A-250 V ac



GW 21 356
2P+E-15 A-250 V ac

Euroamerikanisch/USA


GW 21 212
2P+E-10/15 A-250/125 V ac


GW 21 214
2P+E-15 A-125 V ac


GW 21 216
2P+E-15 A-250 V ac

Argentinisch


GW 21 248
2P+E-10 A-250 V ac

Israelisch


GW 21 220
2P+E-16 A-250 V ac


GW 20 298
2P+E-16 A-250 V ac
Beleuchtbar (*)


GW 20 299
2P+E-16 A-250 V ac
Beleuchtbar (*)

Spezielle Steckdosen


GW 21 239
SELV
2P-6 A-24 V


GW 21 234
SELV
2P-6 A-24 V
Polarisiert


GW 21 241
Für Lautsprecher

(*) Lieferung ohne Lampe.

Schalterprogramm - System

KOMMUNIKATION - SYSTEM SCHWARZ

TV-SAT



F-Buchse
GW 21 391 - 0 dB
GW 21 396 - 5 dB
GW 21 392 - 10 dB
GW 21 393 - 14 dB



IEC Stecker
GW 21 381 - 0 dB
GW 21 386 - 5 dB
GW 21 382 - 10 dB
GW 21 383 - 14 dB



IEC-Buchse
GW 21 228 - 0 dB ▲
GW 21 229 - 20 dB ▲
GW 21 230 - Abschl. 20 dB ▲



GW 20 277
Anschlusswiderstand
75 Ohm

Telefondosen



GW 21 251
RJ11



GW 21 235
Französisch 8 Kontakte



GW 21 272
Britisch 6 Kontakte

Datendosen



GW 21 685 Cat. 6
GW 21 684 Cat. 6
GW 21 271 Cat. 5e

RJ45 - UTP



GW 21 686 Cat. 6
GW 21 243 Cat. 5e

RJ45 - FTP



GW 21 266 IBM

GW 21 267 Zentralscheibe SYSTIMAX Commscope

GW 21 270 Zentralscheibe AMP/ Keystone Jack

Zentralplatten



GW 21 237
BNC 50/75/93 ohm



GW 21 238
Zentralplatte für SUB-D 9/15/25 PIN

USB und HDMI Verbinder



GW 38 056
HDMI Verbinder



GW 38 057
USB Verbinder

ENERGIE-, KLIMA- UND KOMFORT - SYSTEM SCHWARZ

Dimmer



GW 21 802

Ohmsch 100-500W

230 V ac-50/60 Hz

GW 21 811
Ohmsch 100-500W
Induktiv 100-500VA
Mit Wechselschalter
230 V ac-50/60 Hz



GW 21 803 ▲
Ohmsch 100-900W
Induktiv 40-300VA
230 V ac-50/60 Hz



GW 21 828
Ohmsch 60-500 W
Induktiv 60-500VA
230 V ac-50/60 Hz

GW 21 829
Für elektronische Trafos
230 V ac-50/60 Hz

GW 21 818
Für Lüfter
Induktiv 55-80VA
230 V ac-50/60 Hz

Zeitschaltuhren



GW 21 825
230 V ac-50/60 Hz
Tag-/Wochenprogramm

Zeitschaltuhren



GW 21 810
2M

Temperaturregelung



GW 21 852
Thermostat
230 V ac-50/60 Hz



GW 21 827
Chronothermostat
230 V ac-50/60 Hz



GW 10 701
Chronothermostat weiss
Wandmontage



GW 14 701
Chronothermostat schwarz
Wandmontage

Schutzschalter



Leitungsschutzschalter
3 kA
C-Charakteristik

GW 21 431 - 6 A
GW 21 432 - 10 A
GW 21 433 - 16 A
1P

GW 21 434 - 6 A
GW 21 435 - 10 A
GW 21 436 - 16 A
1P+N

GW 20 454 - 6 A
GW 20 455 - 10 A
GW 20 456 - 16 A
1P+N rot



Fehlerstrom-Leitungsschutzschalter
3 kA
C-Charakteristik

GW 21 437 - 6 A
GW 21 438 - 10 A
GW 21 439 - 16 A
1P+N-10 mA

GW 21 448 - 6 A
GW 21 449 - 10 A
GW 21 450 - 16 A
1P+N-30 mA

Schutzgeräte



GW 21 423
Überspannungsableiter



GW 21 401
Sicherungssockel
In MAX=16A

KOMPONENTEN FÜR HOTELS - SYSTEM SCHWARZ

Kartenschalter



GW 21 820
1P-S-10 A
Beleuchtet 230V ac

Rasierersteckdosen



GW 21 841
Rasierersteckdose
230 V ac-50/60 Hz

Temperatursteuerung



GW 21 853
Thermostat für Fan-Coils
230 V ac-50/60 Hz

▲ =Artikel ausschließlich für den Export in Länder außerhalb der Europäischen Union und der Bewerberländer für die Freihandelszone bestimmt. Kontaktieren Sie vor dem Import den Kundendienst von Gewiss um die Konformität zu den nationalen Vorschriften prüfen zu lassen.

ANZEIGE UND TECHNISCHE ALARME - SYSTEM SCHWARZ

Anti-Blackout-Leuchten



GW 21 833
230 V ac-50/60 Hz
Herausnehmbar



GW 21 835
230 V ac-50/60 Hz

Klingeln und Summer



GW 21 613- 12 V ac
GW 21 616- 230 V ac
Klingeln



GW 21 617- 12 V ac
GW 21 620- 230 V ac
Summer



GW 21 643- 230 V ac
GW 21 641- 12 V ac/dc
Drei unabhängige Eingänge

Kontrollleuchten



- GW 21 603
- GW 21 604
- GW 21 605
- GW 21 606
- GW 21 631

Flache Linse
Beleuchtbar (*)



GW 21 607- 230 V ac
GW 21 608- 12/24 V ac/dc

Flache Linse komplett
mit Lampe



GW 21 634
Treppenstufenleuchte
2M



○ GW 20 601
● GW 20 623 ● GW 20 624
● GW 20 625 ● GW 20 626
Flache Linse 12/24 V ac/dc



○ GW 20 602
● GW 20 627 ● GW 20 628
● GW 20 629 ● GW 20 630
Hervorstehende Linse 12/24 V ac/dc



GW 20 622
Lampenfassung E27

Melder



GW 21 867
Methangas
12 V ac/dc



GW 21 868
Flüssiggas
12 V ac/dc



GW A1 514 ZigBee Wassermelder



GW A1 521 Aktor 1 Kanal ZigBee 230
V ac-50 Hz

Zubehör



GW 10 720
Spannungsversorgung
100/240 V ac-50/60
Hz-12 V dc



GW 30 522
Magnetventil für GAS
3/4"-230 V ac-12 VA

HALTERUNGEN

Halterungen für quadratische und rechteckige Dosen

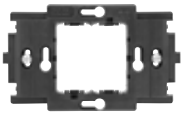

GW 24 262 Mit Schrauben
2 Einsätze

Halterungen für rechteckige Dosen



GW 24 201 Mit Schrauben
3 Einsätze



GW 24 202 Mit Schrauben
4 Einsätze

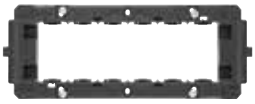

GW 24 230 Mit Schrauben
6 Einsätze



GW 24 240 Mit Schrauben
4+4 Einsätze



GW 24 241 Mit Schrauben
6+6 Einsätze

(*) Lieferung ohne Lampe.

System

Rahmen und Einsätze



Die Abdeckrahmen aus Technopolymer für bis zu 8 Einsätze (4+4) sind in zwei Formen verfügbar - Top System und Virna - und in neun Pastellfarben, zwei metallic Versionen und drei klassischen Oberflächen verfügbar, und sind die ideale Lösung für alle Installationen. Weiss und Titan sind auch mit 12 Einsätzen verfügbar (6+6). Top System: Klassische Formen, widerstandsfähiges Material. Virna: Rahmen mit unverwechselbaren modernen Stil, geschaffen, um die Bedürfnisse des zeitgenössischen Designs zu erfüllen.

Technische Daten ***Seite 337***

ABDECKRAHMEN TOP SYSTEM

TECHNOPOLYMER



GW 22 503

TOP SYSTEM - WOLKENWEISS

Art.-Nr.	Beschreibung	Konfiguration	Für Halterungen Art-Nr	VE
GW 22 501	1 Einsatz		GW24201	96
GW 22 502	2 Einsätze		GW24262	96
GW 22 503	3 Einsätze		GW24201	96
GW 22 504	4 Einsätze		GW24202	96
GW 22 506	6 Einsätze		GW24230	48
GW 22 507	4+4 Einsätze	übereinander	GW24240	6
GW 22 508	6+6 Einsätze	übereinander	GW24241	6

MERKMALE: Oberfläche glänzend.



GW 22 513

TOP SYSTEM - TONERSCHWARZ

Art.-Nr.	Beschreibung	Konfiguration	Für Halterungen Art-Nr	VE
GW 22 511	1 Einsatz		GW24201	96
GW 22 512	2 Einsätze		GW24262	12
GW 22 513	3 Einsätze		GW24201	96
GW 22 514	4 Einsätze		GW24202	12
GW 22 516	6 Einsätze		GW24230	8
GW 22 517	4+4 Einsätze	übereinander	GW24240	6

MERKMALE: Oberfläche glänzend.

LACKIERTES TECHNOPOLYMER, PASTELLFARBEN

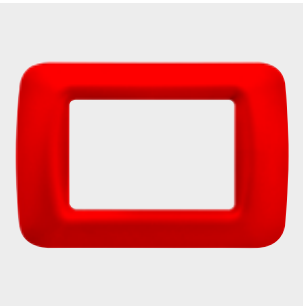

GW 22 523

TOP SYSTEM - GERANIENROT

Art.-Nr.	Beschreibung	Konfiguration	Für Halterungen Art-Nr	VE
GW 22 521	1 Einsatz		GW24201	24
GW 22 522	2 Einsätze		GW24262	12
GW 22 523	3 Einsätze		GW24201	24
GW 22 524	4 Einsätze		GW24202	12
GW 22 526	6 Einsätze		GW24230	8
GW 22 527	4+4 Einsätze	übereinander	GW24240	6

MERKMALE: Oberfläche glänzend.



GW 22 533

TOP SYSTEM - BURGUNDROT

Art.-Nr.	Beschreibung	Konfiguration	Für Halterungen Art-Nr	VE
GW 22 531	1 Einsatz		GW24201	24
GW 22 532	2 Einsätze		GW24262	12
GW 22 533	3 Einsätze		GW24201	24
GW 22 534	4 Einsätze		GW24202	12
GW 22 536	6 Einsätze		GW24230	8
GW 22 537	4+4 Einsätze	übereinander	GW24240	6

MERKMALE: Oberfläche glänzend.



GW 22 543

TOP SYSTEM - VENEDIG GRÜN

Art.-Nr.	Beschreibung	Konfiguration	Für Halterungen Art-Nr	VE
GW 22 541	1 Einsatz		GW24201	24
GW 22 542	2 Einsätze		GW24262	12
GW 22 543	3 Einsätze		GW24201	24
GW 22 544	4 Einsätze		GW24202	12
GW 22 546	6 Einsätze		GW24230	8
GW 22 547	4+4 Einsätze	übereinander	GW24240	6

MERKMALE: Oberfläche glänzend.



GW 22 553

TOP SYSTEM - RACING GRÜN

Art.-Nr.	Beschreibung	Konfiguration	Für Halterungen Art-Nr	VE
GW 22 551	1 Einsatz		GW24201	24
GW 22 552	2 Einsätze		GW24262	12
GW 22 553	3 Einsätze		GW24201	24
GW 22 554	4 Einsätze		GW24202	12
GW 22 556	6 Einsätze		GW24230	8
GW 22 557	4+4 Einsätze	übereinander	GW24240	6

MERKMALE: Oberfläche glänzend.



GW 22 563

TOP SYSTEM - HIMMELBLAU

Art.-Nr.	Beschreibung	Konfiguration	Für Halterungen Art-Nr	VE
GW 22 561	1 Einsatz		GW24201	24
GW 22 562	2 Einsätze		GW24262	12
GW 22 563	3 Einsätze		GW24201	24
GW 22 564	4 Einsätze		GW24202	12
GW 22 566	6 Einsätze		GW24230	8
GW 22 567	4+4 Einsätze	übereinander	GW24240	6

MERKMALE: Oberfläche glänzend.



GW 22 573

TOP SYSTEM - JAZZ BLAU

Art.-Nr.	Beschreibung	Konfiguration	Für Halterungen Art-Nr	VE
GW 22 571	1 Einsatz		GW24201	24
GW 22 572	2 Einsätze		GW24262	12
GW 22 573	3 Einsätze		GW24201	24
GW 22 574	4 Einsätze		GW24202	12
GW 22 576	6 Einsätze		GW24230	8
GW 22 577	4+4 Einsätze	übereinander	GW24240	6

MERKMALE: Oberfläche glänzend.



GW 22 583

TOP SYSTEM - MAISGELB

Art.-Nr.	Beschreibung	Konfiguration	Für Halterungen Art-Nr	VE
GW 22 581	1 Einsatz		GW24201	24
GW 22 582	2 Einsätze		GW24262	12
GW 22 583	3 Einsätze		GW24201	24
GW 22 584	4 Einsätze		GW24202	12
GW 22 586	6 Einsätze		GW24230	8
GW 22 587	4+4 Einsätze	übereinander	GW24240	6

MERKMALE: Oberfläche glänzend.

LACKIERTES TECHNOPOLYMER



GW 22 603

TOP SYSTEM - TITAN

Art.-Nr.	Beschreibung	Konfiguration	Für Halterungen Art-Nr	VE
GW 22 601	1 Einsatz		GW24201	12
GW 22 602	2 Einsätze		GW24262	12
GW 22 603	3 Einsätze		GW24201	12
GW 22 604	4 Einsätze		GW24202	12
GW 22 606	6 Einsätze		GW24230	8
GW 22 607	4+4 Einsätze	übereinander	GW24240	6
GW 22 608	6+6 Einsätze	übereinander	GW24241	6

MERKMALE: Oberfläche glänzend.



GW 22 613

TOP SYSTEM - SCHIEFER

Art.-Nr.	Beschreibung	Konfiguration	Für Halterungen Art-Nr	VE
GW 22 611	1 Einsatz		GW24201	12
GW 22 612	2 Einsätze		GW24262	12
GW 22 613	3 Einsätze		GW24201	12
GW 22 614	4 Einsätze		GW24202	12
GW 22 616	6 Einsätze		GW24230	8
GW 22 617	4+4 Einsätze	übereinander	GW24240	6
GW 22 618	6+6 Einsätze	übereinander	GW24241	6

MERKMALE: Oberfläche glänzend.

TECHNOPOLYMER, KLASSISCHE FARBEN



GW 22 673

TOP SYSTEM - ENGLISCHER NUSSBAUM

Art.-Nr.	Beschreibung	Konfiguration	Für Halterungen Art-Nr	VE
GW 22 671	1 Einsatz		GW24201	12
GW 22 672	2 Einsätze		GW24262	12
GW 22 673	3 Einsätze		GW24201	12
GW 22 674	4 Einsätze		GW24202	12
GW 22 676	6 Einsätze		GW24230	8
GW 22 677	4+4 Einsätze	übereinander	GW24240	6

METALLIC-TECHNOPOLYMER



GW 22 653

TOP SYSTEM - SOFT CHROM

Art.-Nr.	Beschreibung	Konfiguration	Für Halterungen Art-Nr	VE
GW 22 651	1 Einsatz		GW24201	12
GW 22 652	2 Einsätze		GW24262	12
GW 22 653	3 Einsätze		GW24201	12
GW 22 654	4 Einsätze		GW24202	12
GW 22 656	6 Einsätze		GW24230	8
GW 22 657	4+4 Einsätze	übereinander	GW24240	6

MERKMALE: Oberfläche glänzend.



GW 22 663

TOP SYSTEM - GOLD ANTIK

Art.-Nr.	Beschreibung	Konfiguration	Für Halterungen Art-Nr	VE
GW 22 661	1 Einsatz		GW24201	12
GW 22 662	2 Einsätze		GW24262	12
GW 22 663	3 Einsätze		GW24201	12
GW 22 664	4 Einsätze		GW24202	12
GW 22 666	6 Einsätze		GW24230	8
GW 22 667	4+4 Einsätze	übereinander	GW24240	6

MERKMALE: Oberfläche glänzend.

ABDECKRAHMEN VIRNA

TECHNOPOLYMER

GW 22 103

VIRNA - WOLKENWEISS

Art.-Nr.	Beschreibung	Konfiguration	Für Halterungen Art-Nr	VE
GW 22 101	1 Einsatz		GW24201	96
GW 22 102	2 Einsätze		GW24262	96
GW 22 103	3 Einsätze		GW24201	96
GW 22 104	4 Einsätze		GW24202	96
GW 22 106	6 Einsätze		GW24230	48
GW 22 107	4+4 Einsätze	übereinander	GW24240	6
GW 22 108	6+6 Einsätze	übereinander	GW24241	6

MERKMALE: Oberfläche glänzend.



GW 22 113

VIRNA - TONERSCHWARZ

Art.-Nr.	Beschreibung	Konfiguration	Für Halterungen Art-Nr	VE
GW 22 111	1 Einsatz		GW24201	96
GW 22 112	2 Einsätze		GW24262	12
GW 22 113	3 Einsätze		GW24201	96
GW 22 114	4 Einsätze		GW24202	12
GW 22 116	6 Einsätze		GW24230	8
GW 22 117	4+4 Einsätze	übereinander	GW24240	6

MERKMALE: Oberfläche glänzend.

LACKIERTES TECHNOPOLYMER, PASTELLFARBEN

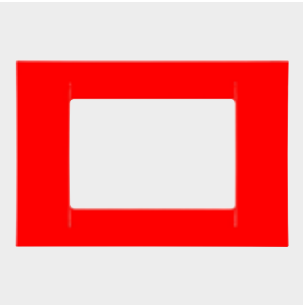

GW 22 123

VIRNA - GERANIENROT

Art.-Nr.	Beschreibung	Konfiguration	Für Halterungen Art-Nr	VE
GW 22 121	1 Einsatz		GW24201	24
GW 22 122	2 Einsätze		GW24262	12
GW 22 123	3 Einsätze		GW24201	24
GW 22 124	4 Einsätze		GW24202	12
GW 22 126	6 Einsätze		GW24230	8
GW 22 127	4+4 Einsätze	übereinander	GW24240	6

MERKMALE: Oberfläche glänzend.

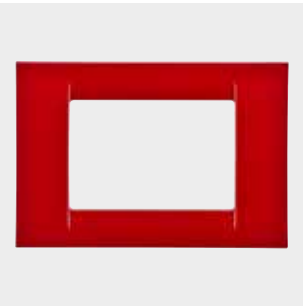

GW 22 133

VIRNA - BURGUNDROT

Art.-Nr.	Beschreibung	Konfiguration	Für Halterungen Art-Nr	VE
GW 22 131	1 Einsatz		GW24201	24
GW 22 132	2 Einsätze		GW24262	12
GW 22 133	3 Einsätze		GW24201	24
GW 22 134	4 Einsätze		GW24202	12
GW 22 136	6 Einsätze		GW24230	8
GW 22 137	4+4 Einsätze	übereinander	GW24240	6

MERKMALE: Oberfläche glänzend.



GW 22 143

VIRNA - VENEDIG GRÜN

Art.-Nr.	Beschreibung	Konfiguration	Für Halterungen Art-Nr	VE
GW 22 141	1 Einsatz		GW24201	24
GW 22 142	2 Einsätze		GW24262	12
GW 22 143	3 Einsätze		GW24201	24
GW 22 144	4 Einsätze		GW24202	12
GW 22 146	6 Einsätze		GW24230	8
GW 22 147	4+4 Einsätze	übereinander	GW24240	6

MERKMALE: Oberfläche glänzend.

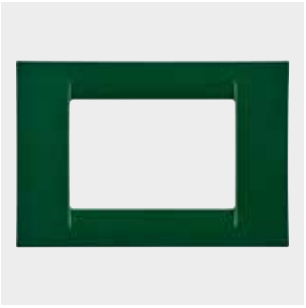

GW 22 153

VIRNA - RACING GRÜN

Art.-Nr.	Beschreibung	Konfiguration	Für Halterungen Art-Nr	VE
GW 22 151	1 Einsatz		GW24201	24
GW 22 152	2 Einsätze		GW24262	12
GW 22 153	3 Einsätze		GW24201	24
GW 22 154	4 Einsätze		GW24202	12
GW 22 156	6 Einsätze		GW24230	8
GW 22 157	4+4 Einsätze	übereinander	GW24240	6

MERKMALE: Oberfläche glänzend.



GW 22 163

VIRNA - HIMMELBLAU

Art.-Nr.	Beschreibung	Konfiguration	Für Halterungen Art-Nr	VE
GW 22 161	1 Einsatz		GW24201	24
GW 22 162	2 Einsätze		GW24262	12
GW 22 163	3 Einsätze		GW24201	24
GW 22 164	4 Einsätze		GW24202	12
GW 22 166	6 Einsätze		GW24230	8
GW 22 167	4+4 Einsätze	übereinander	GW24240	6

MERKMALE: Oberfläche glänzend.

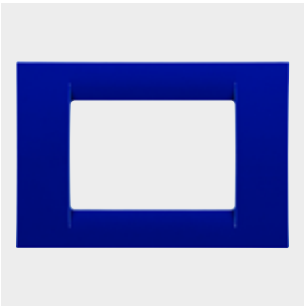

GW 22 173

VIRNA - JAZZ BLAU

Art.-Nr.	Beschreibung	Konfiguration	Für Halterungen Art-Nr	VE
GW 22 171	1 Einsatz		GW24201	24
GW 22 172	2 Einsätze		GW24262	12
GW 22 173	3 Einsätze		GW24201	24
GW 22 174	4 Einsätze		GW24202	12
GW 22 176	6 Einsätze		GW24230	8
GW 22 177	4+4 Einsätze	übereinander	GW24240	6

MERKMALE: Oberfläche glänzend.

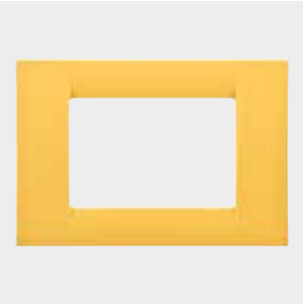

GW 22 183

VIRNA - MAISGELB

Art.-Nr.	Beschreibung	Konfiguration	Für Halterungen Art-Nr	VE
GW 22 181	1 Einsatz		GW24201	24
GW 22 182	2 Einsätze		GW24262	12
GW 22 183	3 Einsätze		GW24201	24
GW 22 184	4 Einsätze		GW24202	12
GW 22 186	6 Einsätze		GW24230	8
GW 22 187	4+4 Einsätze	übereinander	GW24240	6

MERKMALE: Oberfläche glänzend.

LACKIERTES TECHNOPOLYMER

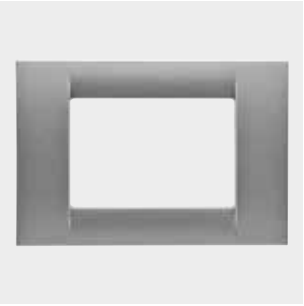

GW 22 283

VIRNA - TITAN

Art.-Nr.	Beschreibung	Konfiguration	Für Halterungen Art-Nr	VE
GW 22 281	1 Einsatz		GW24201	12
GW 22 282	2 Einsätze		GW24262	12
GW 22 283	3 Einsätze		GW24201	24
GW 22 284	4 Einsätze		GW24202	12
GW 22 286	6 Einsätze		GW24230	8
GW 22 287	4+4 Einsätze	übereinander	GW24240	6
GW 22 288	6+6 Einsätze	übereinander	GW24241	6

MERKMALE: Oberfläche glänzend.



GW 22 293

VIRNA - SCHIEFER

Art.-Nr.	Beschreibung	Konfiguration	Für Halterungen Art-Nr	VE
GW 22 291	1 Einsatz		GW24201	12
GW 22 292	2 Einsätze		GW24262	12
GW 22 293	3 Einsätze		GW24201	24
GW 22 294	4 Einsätze		GW24202	12
GW 22 296	6 Einsätze		GW24230	8
GW 22 297	4+4 Einsätze	übereinander	GW24240	6
GW 22 298	6+6 Einsätze	übereinander	GW24241	6

MERKMALE: Oberfläche glänzend.

TECHNOPOLYMER, KLASSISCHE FARBEN



GW 22 273

VIRNA - ENGLISCHER NUSSBAUM

Art.-Nr.	Beschreibung	Konfiguration	Für Halterungen Art-Nr	VE
GW 22 271	1 Einsatz		GW24201	12
GW 22 272	2 Einsätze		GW24262	12
GW 22 273	3 Einsätze		GW24201	24
GW 22 274	4 Einsätze		GW24202	12
GW 22 276	6 Einsätze		GW24230	8
GW 22 277	4+4 Einsätze	übereinander	GW24240	6

METALLIC-TECHNOPOLYMER



GW 22 253

VIRNA - SOFTCHROM

Art.-Nr.	Beschreibung	Konfiguration	Für Halterungen Art-Nr	VE
GW 22 251	1 Einsatz		GW24201	12
GW 22 252	2 Einsätze		GW24262	12
GW 22 253	3 Einsätze		GW24201	24
GW 22 254	4 Einsätze		GW24202	12
GW 22 256	6 Einsätze		GW24230	8
GW 22 257	4+4 Einsätze	übereinander	GW24240	6

MERKMALE: Oberfläche glänzend.



GW 22 263

VIRNA - GOLD ANTIK

Art.-Nr.	Beschreibung	Konfiguration	Für Halterungen Art-Nr	VE
GW 22 261	1 Einsatz		GW24201	12
GW 22 262	2 Einsätze		GW24262	12
GW 22 263	3 Einsätze		GW24201	24
GW 22 264	4 Einsätze		GW24202	12
GW 22 266	6 Einsätze		GW24230	8
GW 22 267	4+4 Einsätze	übereinander	GW24240	6

MERKMALE: Oberfläche glänzend.

SPEZIAL-ABDECKRAHMEN, GEHÄUSE UND HALTERUNGEN

SELBSTTRAGENDE ABDECKRAHMEN COMPACT



GW 24 001

SELBSTTRAGENDE ABDECKRAHMEN - WOLKENWEISS

HF EN 60754-2

Art.-Nr.	Beschreibung	Konfiguration	Für Unterputzdosen	Für Aufputzdosen	Merkmale	VE
GW 24 001	1 Einsatz		GW24403, GW24403PM	GW24006	Halogenfrei	1/120
GW 24 002	2 Einsätze		GW24403, GW24403PM	GW24006	Halogenfrei	1/120
GW 24 003	3 Einsätze		GW24403, GW24403PM	GW24006	Halogenfrei	1/120
GW 24 004	4 Einsätze		GW24404, GW24404PM	-	Halogenfrei	1/60
GW 24 005	3+3 Einsätze	übereinander	GW24206	GW24007	Halogenfrei	1/60



GW 24 211

BLINDABDECKUNGEN FÜR RECHTECKIGE UNTERPUTZDOSEN

HF EN 60754-2

Art.-Nr.	Beschreibung	Konfiguration	Befestigung	Farbe	Merkmale	VE
GW 24 211	3 Einsätze		Mit Schrauben	Wolkenweiss	Halogenfrei	1/120
GW 24 212	3 Einsätze		Mit Schrauben	Tonerschwarz	Halogenfrei	1/120
GW 24 213	4 Einsätze		Mit Schrauben	Wolkenweiss	Halogenfrei	1/60
GW 24 214	4 Einsätze		Mit Schrauben	Tonerschwarz	Halogenfrei	1/60
GW 24 215	3+3 Einsätze	übereinander	Mit Schrauben	Wolkenweiss	Halogenfrei	1/60
GW 24 216	3+3 Einsätze	übereinander	Mit Schrauben	Tonerschwarz	Halogenfrei	1/60

MITGELIEFERTES ZUBEHÖR: Selbstschneidende Schrauben zur Befestigung.

WASSERDICHTE ABDECKRAHMEN



GW 22 451

SELBSTTRAGENDE WASSERDICHTE ABDECKRAHMEN FÜR DIE MONTAGE AUF RECHTECKIGE DOSEN - IP55

Art.-Nr.	Beschreibung	Farbe Rahmen	Für Unterputzdosen	VE
GW 22 451	3 Einsätze	Wolkenweiss	GW24403, GW24403PM	30
GW 22 452	3 Einsätze	Schwarz	GW24403, GW24403PM	30
GW 22 453	3 Einsätze	Grau ähnlich RAL 7035	GW24403, GW24403PM	30
GW 22 461	4 Einsätze	Wolkenweiss	GW24404, GW24404PM	30
GW 22 462	4 Einsätze	Schwarz	GW24404, GW24404PM	30
GW 22 463	4 Einsätze	Grau ähnlich RAL 7035	GW24404, GW24404PM	30

MERKMALE: Ergonomische, UV-beständige Membran mit Kerben. Schnappverschluss. Einfaches Öffnen durch breite Entriegelungstaste.

ABDECKRAHMEN FÜR PROFILE



GW 24 008

SELBSTTRAGENDE ABDECKRAHMEN FÜR PROFILE UND PLATTEN MIT EINBAUDOSE

Art.-Nr.	Beschreibung	Konfiguration	Farbe Rahmen	VE
GW 24 008	1 Einsatz		Wolkenweiss	1/60
GW 24 009	1 Einsatz		Tonerschwarz	1/60
GW 24 010	2 Einsätze		Wolkenweiss	1/60
GW 24 011	2 Einsätze		Tonerschwarz	1/60
GW 24 022	2+2 Einsätze	übereinander	Wolkenweiss	1/30
GW 24 023	2+2 Einsätze	übereinander	Tonerschwarz	1/30

MERKMALE: Gehäusefarbe Grau RAL 7035.

AUFPUTZDOSEN



GW 22 471

AUFPUTZDOSEN FÜR ABDECKRAHMEN TOP SYSTEM

Art.-Nr.	Geeignet für	Farbe	Für Kabelkanäle Abmes. (mm)	Für Rohre Ø max (mm)	Merkmale	VE
GW 22 471	1/2/3 Einsätze TOP SYSTEM	Wolkenweiss	14x8,5 30x13 20x10	16 - 20	Halogenfrei	3/60
GW 22 472	4 Einsätze TOP SYSTEM	Wolkenweiss	14x8,5 30x13 20x10	16 - 20	Halogenfrei	3/30

MERKMALE: Vorgerüstet für die Befestigung der Erdungsklemme GW26407.



GW 24 006

DOSEN FÜR SELBSTTRAGENDE ABDECKRAHMEN COMPACT

Art.-Nr.	Geeignet für	Farbe	Für Kabelkanäle Abmes. (mm)	Für Rohre Ø max (mm)	Merkmale	VE
GW 24 006	1/2/3 Einsätze COMPACT	Wolkenweiss	14x8,5 30x13 20x10	16 - 20 - 25	Halogenfrei	3/60
GW 24 007	3+3 Einsätze COMPACT	Wolkenweiss	14x8,5 30x13 20x10	16 - 20 - 25	Halogenfrei	3/30

MERKMALE: Vorgerüstet für die Befestigung der Erdungsklemme GW26407.



GW 32 431

AUFPUTZDOSEN FÜR ABDECKRAHMEN VIRNA

Art.-Nr.	Geeignet für rahmen	Farbe	Für Kabelkanäle Abmes. (mm)	Für Rohre Ø max (mm)	Merkmale	VE
GW 32 431	1/2/3 Einsätze	Wolkenweiss	15x17 / 22x10 / 25x17	16 - 20	Halogenfrei	3/60
GW 32 432	1/2/3 Einsätze	Tonerschwarz	15x17 / 22x10 / 25x17	16 - 20	Halogenfrei	3/60

MERKMALE: Vorgerüstet für die Befestigung der Erdungsklemme GW26407.

FREISTEHENDE TISCH- UND WANDKONSOLEN



GW 24 018

FREISTEHENDE TISCH- UND WANDKONSOLEN

Art.-Nr.	Beschreibung	Farbe	Außenabmessungen BxHxT (mm)	VE
GW 24 018	4 Einsätze	Wolkenweiss	126x91x60	1/30
GW 24 019	4 Einsätze	Tonerschwarz	126x91x60	1/30
GW 24 020	6 Einsätze	Wolkenweiss	181x91x60	1/20
GW 24 021	6 Einsätze	Tonerschwarz	181x91x60	1/20

MITGELIEFERTES ZUBEHÖR: Kabeldurchführung (für Kabel Ø max. 10 mm), Zugentlastung.

HALTERUNGEN



GW 24 201

HALTERUNGEN FÜR DIE MONTAGE DER ABDECKRAHMEN TOP SYSTEM / VIRNA AUF RECHTECKIGE DOSEN

HF EN 60754-2

Art.-Nr.	Beschreibung	Konfiguration	Befestigung	Merkmale	VE
GW 24 201	3 Einsätze		2 Schrauben (enthalten)	Halogenfrei	10/300
GW 24 202	4 Einsätze		2 Schrauben (enthalten)	Halogenfrei	10/150
GW 24 230	6 Einsätze		4 Schrauben (enthalten)	Halogenfrei	10/100
GW 24 240	4+4 Einsätze	übereinander	4 Schrauben (enthalten)	Halogenfrei	10/60
GW 24 241	6+6 Einsätze	übereinander	4 Schrauben (enthalten)	Halogenfrei	10/40



GW 24 262

HALTERUNGEN FÜR DIE MONTAGE DER ABDECKRAHMEN TOP SYSTEM / VIRNA AUF QUADRATISCHE/RECHTECKIGE DOSEN

HF EN 60754-2

Art.-Nr.	Beschreibung	Befestigung	Merkmale	VE
GW 24 262	2 Einsätze	2 Schrauben (enthalten)	Halogenfrei	10/120



GW 26 409

HALTERUNG FÜR DIE MONTAGE DER SYSTEM GERÄTE AUF DIN-SCHIENEN EN 50022

Art.-Nr.	Beschreibung	Anz. TE EN 50022	VE
GW 26 409	1 Einsatz	1,5	5/300
GW 26 410	2 Einsätze	3	5/150

SCHALTEN UND STEUERN - SYSTEM WHITE

SCHALTGERÄTE



GW 20 571

AUSSCHALTER - 250V AC

Art.-Nr.	Beschreibung	Taster	Symbol	Anz. SYSTEM Module	VE
GW 20 571	1P - 16 AX	Neutral		1	80/320
GW 20 572	1P - 16 AX beleuchtet	Mit austauschbarer neutraler Linse		1	30/60
GW 20 583	1P - 16 AX beleuchtbar	Mit austauschbarer neutraler Linse		1	30/60
GW 20 503	2P - 16 AX	Neutral	0/1	1	30/60
GW 20 504	2P - 16 AX beleuchtet	Mit austauschbarer neutraler Linse		1	30/60
GW 20 584	2P - 16 AX beleuchtbar	Mit austauschbarer neutraler Linse		1	30/60
GW 20 005	2P - 10AX	Mit Schlüssel	0/1	1	15/30

MERKMALE: Es können Kolbenlampen verwendet werden. Nicht im Lieferumfang.

MITGELIEFERTES ZUBEHÖR: GW20572, GW20504 rote Lampe 230Vac (0,4W). GW20005 wird mit 2 Schlüsseln geliefert. Schlüssel in beiden Positionen abziehbar. Ersatzschlüssel: GW20901.



GW 20 585

AUSSCHALTER 2P - 250V AC - FÜR HOHE LASTEN

Art.-Nr.	Beschreibung	Taster	Symbol	Anz. SYSTEM Module	VE
GW 20 585	25A	Neutral	0/1	1	15/30

MERKMALE: Geeignet für besonders hohe Lasten (z.B. mehrere Leuchtstofflampen) oder Geräte mit hohem Verbrauch (z. B. Öfen, Klimaanlagen, Boiler usw.).



GW 20 576

WECHSELSCHALTER 1P - 250V AC

Art.-Nr.	Beschreibung	Taster	Anz. SYSTEM Module	VE
GW 20 576	1P - 16 AX	Neutral	1	80/320
GW 20 577	1P - 16 AX beleuchtet	Mit austauschbarer neutraler Linse	1	30/60
GW 20 588	1P - 16 AX beleuchtbar	Mit austauschbarer neutraler Linse	1	30/60
GW 20 008	1P - 10 AX	Mit Schlüssel	1	15/30

MERKMALE: Es können Kolbenlampen verwendet werden. Nicht im Lieferumfang.

MITGELIEFERTES ZUBEHÖR: GW20577 rote Kolbenlampe 230Vac (0,4W). GW20008 wird mit 2 Schlüsseln geliefert. Schlüssel in beiden Positionen abziehbar. Ersatzschlüssel: GW20901.



GW 20 579

KREUZSCHALTER 1P - 250V AC

Art.-Nr.	Beschreibung	Taster	Anz. SYSTEM Module	VE
GW 20 579	1P - 16 AX	Neutral	1	30/60



GW 20 559

JALOUSIESCHALTER 1P - 250V AC

Art.-Nr.	Beschreibung	Taster	Symbol	Anz. SYSTEM Module	VE
GW 20 559	1P - 10 AX	Neutral	AUF - AB	1	30/60
GW 20 528	1P - 10 AX	Mit austauschbarer neutraler Linse		1	30/60

MERKMALE: Drei stabile Positionen. In Mittelstellung (AUS) sind beide Kontakte offen.
GW20528, nicht beleuchtbar; mit neutralen Linsen.
ANWENDUNGEN: Steuerung von Verbrauchern die eine Verriegelung erfordern (z.B. Motoren mit Richtungswechsel). Selektive Steuerung von 2 Verbrauchern.



GW 20 560

JALOUSIESCHALTER 1P - 250V AC

Art.-Nr.	Beschreibung	Taster	Symbol	Anz. SYSTEM Module	VE
GW 20 560	2P - 10AX	Neutral	AUF - AB	1	30/60

MERKMALE: Drei stabile Positionen. 3 stabile Positionen. In Mittelstellung (AUS) sind beide Kontakte offen. Mit 6 Anschlussklemmen.
ANWENDUNGEN: Steuerung von Verbrauchern die eine Verriegelung erfordern (z.B. Motoren mit Richtungswechsel). Selektive Steuerung von 2 Verbrauchern.



GW 20 510

TASTER - 250V AC

Art.-Nr.	Beschreibung	Taster	Symbol	Anz. SYSTEM Module	VE
GW 20 510	1P S - 10A	Neutral		1	80/160
GW 20 511	1P S - 10A	Mit Symbol	Schlüssel	1	15/30
GW 20 512	1P S - 10A	Mit Symbol	Klingel	1	15/30
GW 20 513	1P S - 10A	Mit Symbol	Licht	1	15/30
GW 20 514	1P S - 10A	Mit Symbol	Treppen	1	15/30
GW 20 515	1P S - 10 A beleuchtet	Mit austauschbarer neutraler Linse		1	30/60
GW 20 516	1P S - 10 A beleuchtet	Mit austauschbarer neutraler Linse		1	30/60
GW 20 529	1P S - 10 A beleuchtbar	Mit austauschbarer neutraler Linse		1	30/60
GW 20 531	1P Ö - 10 A beleuchtbar	Mit austauschbarer neutraler Linse		1	15/30
GW 20 519	1P Ö - 10 A	Neutral	Ring	1	15/30
GW 20 520	1P S+S - 10 A	Mit Verriegelung	Doppelte Ringe	1	15/30
GW 20 521	1P S+S - 10 A	Mit Verriegelung	AUF - AB	1	30/60
GW 20 522	1P S - 10 A - Hilfsk. Ö	Start	Grün	1	30/60
GW 20 523	1P Ö - 10 A - Hilfsk. S	Stopp	Rot	1	30/60
GW 20 517	2P S - 10 A	Neutral	Doppelter Ring	1	30/60
GW 20 518	2P S - 10 A	Mit Zugschnur		1	20/40
GW 20 530	2P S - 10 A	Mit Schlüssel	0/1	1	15/30

MERKMALE: Es können Kolbenlampen verwendet werden. Nicht im Lieferumfang. GW20520, GW20521in Mittelstellung (AUS) sind beide Kontakte offen.
MITGELIEFERTES ZUBEHÖR: GW20515 rote Kolbenlampe 230Vac (0,4W). GW20516 weisse Kolbenlampe 230Vac (0,4W). GW20518 Leitungsschnur aus Isoliermaterial von 140 cm Länge und mit Griff. GW20530 wird mit 2 Schlüsseln geliefert. Ersatzschlüssel: GW30912.



GW 20 024

TASTER MIT BELEUCHTETEM NAMENSSCHILD - 250V AC

Art.-Nr.	Beschreibung	Lampen spannung	Leuchtmittel	Leistung Lampe	Anz. SYSTEM Module	VE
GW 20 591	1P S - 10A	12-24V ac/dc	Soffittenlampe S6x36 mm	2 W	2	15/30
GW 20 024	1P S - 10A	12-24V ac/dc	Soffittenlampe S6x36 mm	2 W	3	20/40

MERKMALE: Lieferung ohne Lampe.



GW 20 589

BELEUCHTBARE SCHALTGERÄTE - 2M - 250V AC

Art.-Nr.	Beschreibung	Taster	Typ	Anz. SYSTEM Module	VE
GW 20 589	1P - 16 AX - beleuchtbar	Mit Diffusor	Wechselschalter	2	15/30
GW 20 580	1P - 16 AX - beleuchtbar	Mit Diffusor	Kreuzschalter	2	1/15
GW 20 527	1P S - 10 A - beleuchtbar	Mit Diffusor	Taster	2	15/30

MERKMALE: Es können Kolbenlampen verwendet werden. Nicht im Lieferumfang.

BLINDMODULE UND KABELAUSGÄNGE



GW 20 056

BLINDMODULE UND KABELAUSGÄNGE

Art.-Nr.	Beschreibung	Anz. SYSTEM Module	VE
GW 20 056	1 Einsatz	1	10/480
GW 20 073	2 Einsätze	2	30/60
GW 20 058	1 Einsatz mit Ausgang Für Kabel Ø 4 und Ø 8 mm	1	60/120

ANWENDUNGEN: Nach entsprechender Bearbeitung können Signalsteckdosen, Mikroschalter und LEDs eingebaut werden.

BELEUCHTBARE LINSEN MIT SYMBOL



BELEUCHTBARE LINSEN MIT SYMBOL FÜR FUNKTIONSANZEIGE

Art.-Nr.	Beschreibung	Symbol	VE
Geeignet für: SERVICE ALLGEMEIN			
GW 20 533	Neutral		20
GW 20 537	Türöffner	Schlüssel	20
GW 20 538	Klingel	Klingel	20
GW 20 539	Licht	Licht	20
GW 20 540	Treppenlicht	Treppen	20
GW 20 542	Service		20
Geeignet für: TECHNISCHER SERVICE			
GW 20 549	Dimmer		20
GW 20 550	Lüftung/Abzug		20
GW 20 551	Monitor/TV		20
GW 20 592	Pfeil Öffnen	Pfeil Öffnen	20
GW 20 593	Pfeil Schliessen	Pfeil Schliessen	20
GW 20 594	Ausgeschaltet	Aus	20
GW 20 595	Eingeschaltet	Ein	20
GW 20 596	Vertikaler Pfeil auf		20
GW 20 597	Vertikaler Pfeil ab		20
Geeignet für: ZIFFERN			
GW 20 561	Eins	1	20
GW 20 562	Zwei	2	20
GW 20 563	Drei	3	20
GW 20 564	Vier	4	20
GW 20 565	Fünf	5	20
GW 20 566	Sechs	6	20
GW 20 567	Sieben	7	20
GW 20 568	Acht	8	20
GW 20 569	Neun	9	20
GW 20 570	Null	0	20

HINWEISE: Für die Verwendung mit den beleuchtbaren Einsätzen anstelle der neutralen Linse.

BEWEGUNGSMELDER



GW 20 821

IR-BEWEGUNGSMELDER

Art.-Nr.	Versorgungs-spannung	Ausgangs-kontakt	Anz. SYSTEM Module	VE
GW 20 821	230V ac - 50/60Hz	1S 3A (AC1) 250V ac	1	1/6

MERKMALE: Regelung Auslösedauer 15 Sek. - 10 Min. Regelung Dämmerungsschwelle min. 10 Lux - max. gesperrt. Mit feststehender Linse. Geeignet für Halogenlampen/ohmsche Lasten: 700 W, Glühlampen: 450 W, NV-Halogenlampen (12 V) gesteuert über Ringkern- oder elektronische Trafos: 450 W, unkompensierte Leuchtstofflampen: 2x58 W, Motoren: 400 VA. Nicht geeignet für kompensierte Leuchtstofflampen, für Schalten von Entladungslampen und allen nicht aufgeführten Verbrauchern muss ein Relais/Schütz verwendet werden.

ANWENDUNGEN: Energieeinsparung: Automatisches Schalten von Beleuchtung in Räumen und Bereichen, wenn sich Personen im Erfassungsbereich befinden. Komfort und Sicherheit: Automatisches Schalten von Verbrauchern, ohne dass Schalter betätigt werden müssen.

HINWEISE: Gerät nicht hinter wassergeschützte Abdeckungen montieren. Die Membran verhindert die korrekte Funktion des Gerätes..

RELAIS



GW 20 071

STROMSTOSSSCHALTER

Art.-Nr.	Anz. Pole	Ausgangs-kontakt	Spule	Anz. SYSTEM Module	VE
GW 20 071	1	10A (AC1) / 7A (AC15) 250V ac	230 V - 50 / 60 Hz	1	1/5
GW 20 072	2	10A (AC1) / 7A (AC15) 250V ac	230 V - 50 / 60 Hz	1	1/5

ANWENDUNGEN: Schalten von Beleuchtung über Taster an verschiedenen Stellen. Steuern von Motoren (Abzugshauben, Lüfter, usw.).



GW 20 074

RELAIS

Art.-Nr.	Anz. Pole	Ausgangs-kontakt	Spule	Anz. SYSTEM Module	VE
GW 20 074	1	1 S/Ö 10A(AC1) / 4A(AC15) 250V ac	230 V - 50 / 60 Hz	1	1/5

ANWENDUNGEN: Zusätzliche Schalteinrichtung für spezielle Verbraucher, Fernsignalisierung, für die Trennung von Steuer- und Laststromkreisen.



GW 20 076

RUFRELAIS - 12V

Art.-Nr.	Versorgungs-spannung	Anz. Pole	Ausgangs-kontakt	Anz. SYSTEM Module	VE
GW 20 076	12V ac/dc	1	1S/Ö 12 V (max. 1A)	1	1/5

MERKMALE: Reset-Taste auf der Vorderseite und grüne Kontrollleuchte zur Anzeige der Stromversorgung.

ENERGIEVERSORGUNG - SYSTEM WHITE

STECKDOSEN - ITALIENISCHER/DEUTSCHER STANDARD



GW 20 203

STECKDOSEN ITALIENISCHER STANDARD - 250V AC

Art.-Nr.	Beschreibung	Typ	Für Steckstifte	Anz. SYSTEM Module	VE
GW 20 201	2P+E - 10A	P11	Ø 4 mm	1	80/160
GW 20 203	2P+E - 16 A	P17-11	Ø 4 / 5 mm	1	80/320

MERKMALE: Mit erhöhtem Berührungsschutz.



GW 20 205

STECKDOSEN ITALIENISCHER/DEUTSCHER STANDARD - 250V AC

Art.-Nr.	Beschreibung	Schutzleiter-anschluss	Typ	Für Steckstifte	Anz. SYSTEM Module	VE
GW 20 205	2P+E - 16A	Seitlich und zentral	P30	Ø 4 / 4,8 mm	2	30/60
GW 20 246	2P+E - 16 A	Seitlich und zentral	P40	Ø 4 / 4,8 / 5 mm	2	30/120

MERKMALE: Mit erhöhtem Berührungsschutz.



GW 20 291

DOPPELSTECKDOSE ITALIENISCHER STANDARD - 250V AC

Art.-Nr.	Beschreibung	Typ	Für Steckstifte	Eingang	Anz. SYSTEM Module	VE
GW 20 291	2x2P+E 16 A	P17-11	Ø 4 / 5 mm	1x16 A	2	30/60

MERKMALE: Mit erhöhtem Berührungsschutz. Der Anschluss erfolgt über 3 Klemmen, Brücken sind nicht erforderlich.

STECKDOSEN - INTERNATIONALER STANDARD



GW 20 265

STECKDOSE DEUTSCHER STANDARD - 250V AC

Art.-Nr.	Beschreibung	Für Steckstifte	Anz. SYSTEM Module	VE
GW 20 265	2P+E - 16A	Ø 4,8 mm	2	30/60

MERKMALE: Mit erhöhtem Berührungsschutz.



GW 20 206

STECKDOSEN FRANZÖSISCHER STANDARD - 250V AC

Art.-Nr.	Beschreibung	Für Steckstifte	Anz. SYSTEM Module	VE
GW 20 206	2P - 16A	Ø 4 / 4,8 mm	2	30/60
GW 20 207	2P+E - 16A	Ø 4 / 4,8 mm	2	30/60

MERKMALE: Mit erhöhtem Berührungsschutz.



GW 20 208

STECKDOSEN BRITISCHER STANDARD - 250V AC

Art.-Nr.	Beschreibung	Für Steckstifte	Anz. SYSTEM Module	VE
GW 20 208	2P+E - 13 A	Flach	2	30/60
GW 20 209	2P+E - 16A	Ø 7 mm	2	30/60

MERKMALE: Mit erhöhtem Berührungsschutz.
HINWEISE: Wegen der Größe der Stecker können nicht zwei oder mehr Steckdosen nebeneinander montiert werden.



GW 20 351

STECKDOSE - SCHWEIZER - 250V AC

Art.-Nr.	Beschreibung	Für Steckstifte	Anz. SYSTEM Module	VE
GW 20 351	2P+E - 10A - Typ 12	Ø 4 mm	1	30/60

HINWEISE: Wenden Sie sich vor dem Kauf an den Gewiss-Kundendienst, um zu prüfen, ob das Produkt den Vorschriften des betreffenden Landes entspricht. Diese Steckdosen entspricht nicht mehr der Schweizer Norm SEV1011 von 2009.



GW 20 212

STECKDOSE EUROAMERIKANISCHER STANDARD - 250/125V AC

Art.-Nr.	Beschreibung	Für Steckstifte	Anz. SYSTEM Module	VE
GW 20 212	2P+E - 10 / 15 A	Ø 4 mm/ flache	1	30/60



GW 20 214

STECKDOSEN USA-STANDARD - 250/125V AC

Art.-Nr.	Beschreibung	Für Steckstifte	Form	Anz. SYSTEM Module	VE
GW 20 214	2P+E - 15A - 125V ac	Flach	Parallel horizontal	1	30/60
GW 20 216	2P+E - 15A - 250V ac	Flach	Vertikal ausgerichtet	1	30/60



GW 20 248

STECKDOSE ARGENTINISCHER STANDARD - 250V AC

Art.-Nr.	Beschreibung	Für Steckstifte	Anz. SYSTEM Module	VE
GW 20 248	2P+E - 10A	Flach	2	30/60



GW 20 356

STECKDOSEN AUSTRALISCHER STANDARD - 250V AC

Art.-Nr.	Beschreibung	Für Steckstifte	Anz. SYSTEM Module	VE
GW 20 357	2P+E - 10A	Flach	2	30/60
GW 20 356	2P+E - 15A	Flach	2	30/60



GW 20 220

STECKDOSE ISRAELISCHER STANDARD - 250V AC

Art.-Nr.	Beschreibung	Für Steckstifte	Anz. SYSTEM Module	VE
GW 20 220	2P+E - 16A	Rund Ø 4 / 4,4 mm	2	40/80

MERKMALE: Mit erhöhtem Berührungsschutz. Vorgerüstet für Kolbenlampen mit Anschlussleitung.



GW 20 320

STECKDOSE ISRAELISCHER STANDARD - 250V AC

Art.-Nr.	Beschreibung	Für Steckstifte	Anz. SYSTEM Module	VE
GW 20 320	2P - 10 A	Rund Ø 4 mm	1	30/60

MERKMALE: Mit erhöhtem Berührungsschutz.

STECKDOSEN FÜR BESONDERE ANWENDUNGEN



GW 20 281

STECKDOSEN FÜR BESONDERE ANWENDUNGEN ITALIENISCHER STANDARD - 250V AC

Art.-Nr.	Beschreibung	Farbe	Typ	Für Steckstifte	Anz. SYSTEM Module	VE
GW 20 295	2P+E - 16 A	Rot	P17-11	Ø 4 / 5 mm	1	30/60
GW 20 281	2P+E - 16 A	Grün	P17-11	Ø 4 / 5 mm	1	30/60
GW 20 286	2P+E - 16 A	Orange	P17-11	Ø 4 / 5 mm	1	30/60

MERKMALE: Mit erhöhtem Berührungsschutz.



GW 20 282

STECKDOSEN FÜR BESONDERE ANWENDUNGEN ITALIENISCHER/DEUTSCHER STANDARD - 250V AC

Art.-Nr.	Beschreibung	Schutzleiter-anschluss	Farbe	Typ	Für Steckstifte	Anz. SYSTEM Module	VE
GW 20 296	2P+E - 16 A	Seitlich und zentral	Rot	P40	Ø 4 / 4,8 / 5 mm	2	30/60
GW 20 282	2P+E - 16 A	Seitlich und zentral	Grün	P40	Ø 4 / 4,8 / 5 mm	2	15/30
GW 20 287	2P+E - 16 A	Seitlich und zentral	Orange	P40	Ø 4 / 4,8 / 5 mm	2	15/30

MERKMALE: Mit erhöhtem Berührungsschutz.



GW 20 283

STECKDOSEN FÜR BESONDERE ANWENDUNGEN DEUTSCHER STANDARD - 250V AC

Art.-Nr.	Beschreibung	Farbe	Für Steckstifte	Anz. SYSTEM Module	VE
GW 20 297	2P+E - 16A	Rot	Ø 4,8 mm	2	15/30
GW 20 283	2P+E - 16A	Grün	Ø 4,8 mm	2	15/30
GW 20 288	2P+E - 16A	Orange	Ø 4,8 mm	2	15/30

MERKMALE: Mit erhöhtem Berührungsschutz.



GW 20 312

STECKDOSE FÜR BESONDERE ANWENDUNGEN FRANZÖSISCHER STANDARD - 250V AC

Art.-Nr.	Beschreibung	Farbe	Für Steckstifte	Anz. SYSTEM Module	VE
GW 20 312	2P+E - 16A	Rot	Ø 4 / 4,8 mm	2	15/30

MERKMALE: Mit erhöhtem Berührungsschutz.



GW 20 298

STECKDOSE FÜR BESONDERE ANWENDUNGEN ISRAELISCHER STANDARD - 250V AC

Art.-Nr.	Beschreibung	Farbe	Für Steckstifte	Anz. SYSTEM Module	VE
GW 20 298	2P+E - 16A	Rot	Rund Ø 4 / 4,4 mm	2	20/40

MERKMALE: Mit erhöhtem Berührungsschutz. Vorgerüstet für Kolbenlampen mit Anschlussleitung.



GW 20 299

STECKDOSE FÜR BESONDERE ANWENDUNGEN ISRAELISCHER STANDARD - 250V AC

Art.-Nr.	Beschreibung	Farbe	Für Steckstifte	Anz. SYSTEM Module	VE
GW 20 299	2P+E - 16A	Blau	Rund Ø 4 / 4,4 mm	2	20/40

MERKMALE: Mit erhöhtem Berührungsschutz.

KOMMUNIKATION - SYSTEM WHITE

TV-SAT STECKDOSEN



GW 20 396

TV-SAT-DOSEN (5-2400 MHZ) GESCHIRMT KLASSE A - F-BUCHSE

Art.-Nr.	Beschreibung	Typ	Dämpfungswerte	Anz. SYSTEM Module	VE
GW 20 391	Direkt	Mit Stromdurchgang	0 dB	1	15/30
GW 20 396	Durchgangsdose		5 dB	1	15/30
GW 20 392	Durchgangsdose		10 dB	1	15/30
GW 20 393	Durchgangsdose		14 dB	1	15/30
GW 20 277	Abschlusswiderstand 75 Ohm				50/200

MERKMALE: GW20391 mit Übertragung von Spannung/Strom und/oder anderen Steuersignalen durch die Buchse (max. 24 V - 500 mA). Mit GW20277 können Durchgangsdosen zu Enddosen umgebaut werden.
ANWENDUNGEN: Rückkanaltaugliche Antennendosen.
HINWEISE: Die TV-SAT-Dose 5dB GW20396 ist für besondere Anwendungen vorgesehen. Sie kann wie eine gewöhnliche Durchgangsdose verwendet werden, jedoch mit dem Unterschied, dass die Buchse am Endgerät mit einem 75 Ohm Widerstand abgeschlossen werden muss (TV, Videorekorder, SAT-Empfänger oder 75 Ohm Widerstand).



GW 20 386

TV-DOSEN (5-2400 MHZ) GESCHIRMT KLASSE A - IEC-STECKER Ø 9,5 MM

Art.-Nr.	Beschreibung	Typ	Dämpfungswerte	Anz. SYSTEM Module	VE
GW 20 381	Direkt	Mit Stromdurchgang	0 dB	1	15/30
GW 20 386	Durchgangsdose		5 dB	1	15/30
GW 20 382	Durchgangsdose		10 dB	1	15/30
GW 20 383	Durchgangsdose		14 dB	1	15/30
GW 20 277	Abschlusswiderstand 75 Ohm				50/200

MERKMALE: GW20381 mit Übertragung von Spannung/Strom und/oder anderen Steuersignalen durch die Buchse (max. 24 V - 500 mA). Mit GW20277 können Durchgangsdosen zu Enddosen umgebaut werden.
ANWENDUNGEN: Rückkanaltaugliche Antennendosen.
HINWEISE: Die TV-SAT-Dose 5dB GW20386 ist für besondere Anwendungen vorgesehen. Sie kann wie eine gewöhnliche Durchgangsdose verwendet werden, jedoch mit dem Unterschied, dass die Buchse am Endgerät mit einem 75 Ohm Widerstand abgeschlossen werden muss (TV, Videorekorder, SAT-Empfänger oder 75 Ohm Widerstand).



GW 20 229

RESISTIVE TV-DOSEN (40-860 MHZ) - IEC-BUCHSE Ø 9,5 MM

Art.-Nr.	Beschreibung	Dämpfungswerte	Anz. SYSTEM Module	VE
GW 20 228	Direkt	0 dB	1	30/60
GW 20 229	Durchgang	20 dB	1	30/60
GW 20 230	Terminiert - 75 Ohm	20 dB	1	30/60

Artikel ausschließlich für den Export in Länder außerhalb der Europäischen Union und der Bewerberländer für die Freihandelszone bestimmt.
Kontaktieren Sie vor dem Import den Kundendienst von Gewiss um die Konformität zu den nationalen Vorschriften prüfen zu lassen.

STECKDOSEN FÜR HILFS- UND SIGNALSTROMKREISE



GW 20 234

STECKDOSEN FÜR HILFSSTROMKREISE SELV

Art.-Nr.	Beschreibung	Für Steckstifte	Abstand	Anz. SYSTEM Module	VE
GW 20 239	2P - 6A - 24 V	Ø 3 mm	12.4 mm	1	15/30
GW 20 234	2P - 6A - 24 V polarisiert	Flach	12.4 mm	1	15/30



GW 20 241

LAUTSPRECHER-STECKDOSE

Art.-Nr.	Beschreibung	Anz. SYSTEM Module	VE
GW 20 241	Für Lautsprecher	1	15/30

TELEFONDOSEN



GW 20 251

TELEFONDOSEN RJ11

Art.-Nr.	Beschreibung	Typ Kabel	Anschluss	Anz. SYSTEM Module	VE
GW 20 251	RJ11	Twisted Pair	Schraubklemmen	1	15/30

MERKMALE: GW20252 Anschluss mit Auflegewerkzeug.
ANWENDUNGEN: Telefon, Fax, Modem.



GW 20 235

TELEFONDOSE FRANZÖSISCHER STANDARD

Art.-Nr.	Beschreibung	Anschluss	Anz. SYSTEM Module	VE
GW 20 235	Franzosisch 8 Kontakte	Schraubklemmen	1	15/30



GW 20 272

TELEFONDOSE BRITISCHER STANDARD

Art.-Nr.	Beschreibung	Anschluss	Anz. SYSTEM Module	VE
GW 20 272	Britisch 6 Kontakte	Schraubklemmen	1	15/30

DATENDOSEN



GW 20 686

DATENDOSEN RJ45

Art.-Nr.	Beschreibung	Anzahl Paare	Gebrauchs-kategorie	Kabel	Anschluss	Anz. SYSTEM Module	VE
GW 20 271	RJ45	4	5e	UTP	Werkzeuglos	1	15/30
GW 20 243	RJ45	4	5e	FTP	Werkzeuglos	1	15/30
GW 20 685	RJ45	4	6	UTP	Werkzeuglos	1	15/30
GW 20 684	RJ45	4	6	UTP	Werkzeuglos	1	1/15
GW 20 686	RJ45	4	6	FTP	Werkzeuglos	1	15/30

ANWENDUNGEN: LAN-Netzwerke bis 100 MHz (z.B. Ethernet, Token Ring) für nach Cat. 5e. LAN-Netzwerke bis 250 MHz (z.B. Videokonferenz-Systeme und CCTV) nach Cat. 6.



GW 20 266

ZENTRALPLATTEN FÜR DATENDOSEN RJ45

Art.-Nr.	Kompatibilität	Anz. SYSTEM Module	VE
GW 20 266	IBM	1	1/120
GW 20 267	SYSTIMAX COMMSCOPE	1	1/120
GW 20 270	AMP / Keystone Jack	1	1/120

HINWEIS: Aufgrund möglicher technischer Weiterentwicklungen und Änderungen der Abmessungen durch die Modulhersteller, muss vor dem Einsatz die Kompatibilität der Zentralplatten mit den Modulen zu prüfen.

USB UND HDMI VERBINDER



GW 38 056

USB UND HDMI VERBINDER

Art.-Nr.	Beschreibung	Typ	Kompatibilität	VE
GW 38 056	HDMI Verbinder	Dose/Dose	Keystone Jack	1/48
GW 38 057	USB Verbinder	Dose/Dose - Typ A	Keystone Jack	1/48

HINWEISE: Für Zentralplatten (Chorus, System, Dahlia) für Keystone Jacks und für Patchpanels.

USB LADEGERÄTE



GW 20 361

USB LADEGERÄT 2-FACH

Art.-Nr.	Versorgungs-spannung	Ausgangs-spannung	Max. Ausgangs-strom	Anzahl Module	VE
GW 20 361	100/240 V ac - 50/60 Hz	5V DC	2,1 A	1	1/10

MERKMALE: Mit zwei USB Steckdosen Typ A, max. Ladestrom 2,1A.
ANWENDUNGEN: Geeignet für das Laden von einzelnen Geräten mit 2,1A (z.B. Tablet) oder gleichzeitiges Laden von zwei Geräten (z.B. Tablet und Smartphone). Der Gesamtstrom von (max. 2,1A) wird auf die zwei USB Ausgänge verteilt, je nach Ladestatus der angeschlossenen Geräte.

VERBINDER UND DOSEN FÜR KONVENTIONELLE NETZWERKE



GW 20 237

ANSCHLUSSDOSE TYP BNC

Art.-Nr.	Beschreibung	Typ Kabel	Anschluß-typ	Anz. SYSTEM Module	VE
GW 20 237	BNC 50 / 75 / 93 Ohm	Koaxial 100 Ohm	Lötanschluss	1	15/30

ANWENDUNGEN: BNC 50 Ohm (Ethernet-Netze); BNC 75/93 Ohm (Videoüberwachungssysteme, Abschlusswiderstände).



GW 20 238

ZENTRALPLATTE FÜR VERBINDER SUB-D

Art.-Nr.	Beschreibung	Anz. SYSTEM Module	VE
GW 20 238	SUB-D 9 / 15 / 25 PIN	3	20/40

SCHUTZGERÄTE - SYSTEM WHITE

FEHLERSTROM- UND LEITUNGSSCHUTZSCHALTER



GW 20 431

LEITUNGSSCHUTZSCHALTER - C-CHARAKTERISTIK - 230V AC

Art.-Nr.	Beschreibung	Bemessungsstrom (A)	Anz. SYSTEM Module	VE
Schalt- vermogen: 3 kA				
GW 20 431	Einpolig (1P)	6	1	15/30
GW 20 432	Einpolig (1P)	10	1	15/30
GW 20 433	Einpolig (1P)	16	1	15/30
GW 20 434	Zweipolig (1P+N)	6	1	15/30
GW 20 435	Zweipolig (1P+N)	10	1	15/30
GW 20 436	Zweipolig (1P+N)	16	1	15/30



GW 20 437

FEHLERSTROM-LEITUNGSSCHUTZSCHALTER - C-CHARAKTERISTIK - TYP A - 230V AC - 50/60 HZ

Art.-Nr.	Beschreibung	Idn	Bemessungsstrom (A)	Anz. SYSTEM Module	VE
Schalt- vermogen: 3 kA					
GW 20 437	Zweipolig (1P+N)	10 mA	6	2	1/15
GW 20 438	Zweipolig (1P+N)	10 mA	10	2	1/15
GW 20 439	Zweipolig (1P+N)	10 mA	16	2	1/15
GW 20 448	Zweipolig (1P+N)	30 mA	6	2	1/15
GW 20 449	Zweipolig (1P+N)	30 mA	10	2	1/15
GW 20 450	Zweipolig (1P+N)	30 mA	16	2	1/15



GW 20 454

LEITUNGSSCHUTZSCHALTER - ROT - C-CHARAKTERISTIK - 230V AC

Art.-Nr.	Beschreibung	Bemessungsstrom (A)	Anz. SYSTEM Module	VE
Schalt- vermogen: 3 kA				
GW 20 454	Zweipolig (1P+N)	6	1	15/30
GW 20 455	Zweipolig (1P+N)	10	1	15/30
GW 20 456	Zweipolig (1P+N)	16	1	15/30

SCHUTZGERÄTE



GW 20 401

SICHERUNGSSOCKEL - 250V AC

Art.-Nr.	Bemessungsstrom (A)	Sicherungen Typ	Anz. SYSTEM Module	VE
GW 20 401	16	Ø 6,3 x 32 mm	1	30/60



GW 20 423

ÜBERSPANNUNGSABLEITER - 250V AC

Art.-Nr.	Max. ableitbare Energie	Max. Entladungsstrom	Anz. SYSTEM Module	VE
GW 20 423	75 J	8 kA (8/20 µ sek)	1	1/14

ANWENDUNGEN: Schutz elektronischer Geräte (TV, Hi-Fi, Computer usw.) gegen atmosphärische oder netzbedingte Überspannungen, die durch die Versorgungsleitungen eingespeist werden können.

ENERGIE, KLIMA UND KOMFORT - SYSTEM WHITE

DIMMER



GW 20 802

DREHDIMMER FÜR OHMSCHE/INDUKTIVE LASTEN

Art.-Nr.	Versorgungs-spannung	Ohmsche Last 230V AC	Induktivlast 230V AC	Anz. SYSTEM Module	VE
GW 20 802	230V - 50 / 60 Hz	100-500 W		1	1/14
GW 20 803	230V - 50 / 60 Hz	100-900 W	40-300 VA	1	1/14
GW 20 811	230V - 50 / 60 Hz	100-500 W	100-500 VA	1	1/14

MERKMALE: Mit orangener Kontroll-LED. GW20811 mit Drehgriff und Wechselschalter.
GW20803 entspricht nur dann den EMV Richtlinien, wenn ein LC-Filter mit folgenden Merkmalen verwendet wird: L=1mH - 5A, C=0,15uF - 275V X2, gemäß der beigefügten Anleitung. Artikel ausschließlich für den Export in Länder außerhalb der Europäischen Union und der Bewerberländer für die Freihandelszone bestimmt. Kontaktieren Sie vor dem Import den Kundendienst von Gewiss um die Konformität zu den nationalen Vorschriften prüfen zu lassen.
HINWEISE: Zur Vermeidung von Überhitzung wird die Montage mehrerer Geräte nebeneinander in einem Gehäuse nicht empfohlen; Zwischen zwei elektronischen Geräten ein Blindmodul einfügen. Bei der Montage von zwei Geräten in einer Dose, muss die max. Leistung für jedes Gerät um 50% verringert werden.



GW 20 828

TASTDIMMER FÜR OHMSCHE/INDUKTIVE LASTEN

Art.-Nr.	Versorgungs-spannung	Ohmsche Last 230V AC	Induktivlast 230V AC	Anz. SYSTEM Module	VE
GW 20 828	230V - 50 / 60 Hz	60-500 W	60-500 VA	1	1/14

MERKMALE: Nebenstelleneingang für Steuerung über Taster (Schließer). Mit orangener Kontroll-LED.
HINWEISE: Zur Vermeidung von Überhitzung wird die Montage mehrerer Geräte nebeneinander in einem Gehäuse nicht empfohlen; Zwischen zwei elektronischen Geräten ein Blindmodul einfügen. Bei der Montage von zwei Geräten in einer Dose, muss die max. Leistung für jedes Gerät um 50% verringert werden.



GW 20 829

TASTDIMMER FÜR ELEKTRONISCHE TRAFOS

Art.-Nr.	Versorgungs-spannung	Ohmsche Last 230V AC	Induktivlast 230V AC	Anz. SYSTEM Module	VE
GW 20 829	230V - 50 / 60 Hz	40-300 W	40-300 VA	1	1/14

MERKMALE: Nebenstelleneingang für Steuerung über Taster (Schließer). Mit blauer Kontroll-LED. Extrem geräuscharmes Produkt.
HINWEISE: Zur Vermeidung von Überhitzung wird die Montage mehrerer Geräte nebeneinander in einem Gehäuse nicht empfohlen; Zwischen zwei elektronischen Geräten ein Blindmodul einfügen. Bei der Montage von zwei Geräten in einer Dose, muss die max. Leistung für jedes Gerät um 50% verringert werden.



GW 20 818

TASTDIMMER FÜR LÜFTER

Art.-Nr.	Versorgungs-spannung	Last 230V AC	Anz. SYSTEM Module	VE
GW 20 818	230V - 50 / 60 Hz	55-80 VA	1	1/14

MERKMALE: Nebenstelleneingang für Steuerung in festen Schritten über Taster (Schließer). Mit roter Kontroll-LED.
ANWENDUNGEN: Geeignet für die Steuerung von Lüftern, Ventilatoren und Abzugshauben mit Induktionsmotoren.
HINWEISE: Zur Vermeidung von Überhitzung wird die Montage mehrerer Geräte nebeneinander in einem Gehäuse nicht empfohlen; Zwischen zwei elektronischen Geräten ein Blindmodul einfügen.

ELEKTRONISCHE ZEITSCHALTER



GW 20 825

ELEKTRONISCHE ZEITSCHALTUHR MIT TAG-/WOCHENPROGRAMM, 1 KANAL

Art.-Nr.	Versorgungs-spannung	Ausgangs-kontakt	Anz. SYSTEM Module	VE
GW 20 825	230 V ac - 50/60 Hz	1S/Ö 8A(AC1)/4A(AC15) 250V ac	2	1/2

MERKMALE: Mit einer aufladbaren Ergänzungsbatterie für die Gangreserve und zur Aktualisierung des Kalenders (Datum, Tag, Stunde) bei Stromausfall.
Serieller Eingang für den Anschluss der GSM-Fernsteuerung GW90821.



GW 20 810

ELEKTRONISCHER ZEITSCHALTER MIT NEBENSTELLENEINGANG - 230V - 50/60HZ

Art.-Nr.	Einstell-bereich	Relais-ausgang	Anz. SYSTEM Module	VE
GW 20 810	30 s - 15 min	1S 10A(AC1)/5A(AC15) 250V ac	2	1/4

GERÄTE ZUR TEMPERATURREGELUNG



GW 10 701

AUFPUTZ-CHRONOTHERMOSTATE - TAG-/WOCHENPROGRAMM - BATTERIEBETRIEBEN

Art.-Nr.	Einstellbereich Temperatur	Farbe	Ausgangs-kontakt	Abmessungen BxHxT (mm)	VE
GW 10 701	Von +5°C bis +40°C	Weiss	1S/Ö 5A(AC1)/2A(AC15) 250V ac	130x92x23 mm	1/2
GW 14 701	Von +5°C bis +40°C	Titan	1S/Ö 5A(AC1)/2A(AC15) 250V ac	130x92x23 mm	1/2

MERKMALE: Stromversorgung durch 3 Alkalinebatterien 1,5V Typ AAA, nicht im Lieferumfang. Die durchschnittliche Lebensdauer der Batterien beträgt 1 Jahr.
Automatische Energiespar- und Komfortfunktion.
serieller Eingang für den Anschluss der GSM-Fernsteuerung GW90821.



GW 20 827

CHRONOTHERMOSTAT - TAG-/WOCHENPROGRAMM

Art.-Nr.	Versorgungs-spannung	Einstellbereich Temperatur	Ausgangs-kontakt	Anz. SYSTEM Module	VE
GW 20 827	230 V ac - 50/60 Hz	Von +5°C bis +40°C	1S/Ö 5A(AC1)/2A(AC15) 250V ac	2	1/2

MERKMALE: Mit einer aufladbaren Ergänzungsbatterie für die Gangreserve und zur Aktualisierung des Kalenders (Datum, Tag, Stunde) bei Stromausfall.
Serieller Eingang für den Anschluss der GSM-Fernsteuerung GW90821.



GW 20 852

ELEKTRONISCHER THERMOSTAT SOMMER/WINTER MIT DREHGRIFF UND ANZEIGE-LED - 230V - 50/60HZ

Art.-Nr.	Einstellbereich Temperatur	Ausgangs-kontakt	Anz. SYSTEM Module	VE
GW 20 852	Von +5°C bis +30°C	1 S / Ö 8A(AC1) / 2A(AC15) 250V ac	3	1/2

MERKMALE: Optionale Steuerung der Nachtabsenkung über Nebenstelleneingang (Fest 4°C).



GW 20 853

ELEKTRONISCHER THERMOSTAT SOMMER/WINTER MIT DREHGRIFF FÜR FAN-COILS WAHLSCHALTER FÜR 3 STUFEN UND VENTILSTEUERUNG - 230V - 50/60 HZ

Art.-Nr.	Einstell-bereich	Ausgang Magnetventil	Ausgang Lüfter	Ausgangs-kontakt	Anz. SYSTEM Module	VE
GW 20 853	+5° C / +30° C	Relais S/Ö	Jalousieschalter 1P	5A (AC1) / 2A (AC15)	3	1/2

MERKMALE: Temperatur-Einstellbereich: von +5°C bis +30°C.
Funktionsweisen: Ventil thermostatgesteuert, Lüftung fest, Ventil und Lüftung thermostatgesteuert, nur Lüftung thermostatgesteuert und Ventil nicht angeschlossen.

SIGNALGERÄTE - SYSTEM WHITE

ANTI-BLACKOUT-LEUCHTEN



GW 20 833

HERAUSNEHMBARE ANTI-BLACKOUT-LEUCHTE

Art.-Nr.	Versorgungs-spannung	Batterien Typ	Laufzeit	Typ Lampe	Anz. SYSTEM Module	VE
GW 20 833	230 V ac - 50/60 Hz	Ni-Mh	2 h	Weisse LED	2	1/4

MERKMALE: Mit frontseitigem Verriegelungswahlschalter. Batterien austauschbar (Batteriesatz 4,8V 40 mAh).
ANWENDUNGEN: Gemäß CEI 64-8 (Kapitel 37).



GW 20 835

ANTI-BLACKOUT-LEUCHTE

Art.-Nr.	Versorgungs-spannung	Batterien Typ	Min. Notlicht-dauer	Leuchtmittel	Anz. SYSTEM Module	VE
GW 20 835	230 V ac - 50/60 Hz	Ni-Mh	1 h	LED	1	1/14

MERKMALE: Grüne LED zur Anzeige der Netzspannung. Hocheffiziente LED-Lampe, Farbe weiß.

TONSIGNALGERÄTE



GW 20 613

KLINGELN

Art.-Nr.	Versorgungs-spannung	Leistungsauf-nahme	Laut-stärke	Anz. SYSTEM Module	VE
GW 20 613	12 V - 50 Hz	8 VA	80 dB (auf 1 m)	1	15/30
GW 20 616	230V ac - 50Hz	8 VA	80 dB (auf 1 m)	1	15/30

MERKMALE: Für intermittierenden Betrieb (5 Sek. EIN / 15 Sek. AUS).



GW 20 617

SUMMER

Art.-Nr.	Versorgungs-spannung	Leistungsauf-nahme	Laut-stärke	Anz. SYSTEM Module	VE
GW 20 617	12V AC - 50 Hz	8 VA	75 dB (bei 1 m)	1	15/30
GW 20 620	230V ac - 50Hz	8 VA	75 dB (bei 1 m)	1	15/30

MERKMALE: Für intermittierenden Betrieb (5 Sek. EIN / 15 Sek. AUS).



GW 20 641

ELEKTRONISCHE DREITONKLINGEL

Art.-Nr.	Versorgungs-spannung	Leistungsauf-nahme	Laut-stärke	Anz. SYSTEM Module	VE
GW 20 641	12 V ac/dc	3 VA	75-90 dB (auf 1 m)	2	1/4
GW 20 643	230V ac - 50Hz	3 VA	75-90 dB (auf 1 m)	2	1/4

MERKMALE: Für Dauereinsatz. Drei Töne (Alarm, Klingeln, Zweiton), Lautstärke über frontseitigen Wahlschalter einstellbar.

ANWENDUNGEN: Tür- und Etagenruf und Alarm mit einem Gerät möglich.

LICHTSIGNALGERÄTE



GW 20 603

KONTROLLLEUCHTEN - 12/24/250V AC

Art.-Nr.	Kalotte Farbe	Kalotte Bedeutung	Lampen-anschluss	Anz. SYSTEM Module	VE
Diffusor Typ: Flach					
GW 20 603	Rot	Gefahr	Soffittenlampe	1	30/60
GW 20 604	Grün	Sicherheit	Soffittenlampe	1	30/60
GW 20 605	Gelb	Achtung	Soffittenlampe	1	30/60
GW 20 606	Transparent	Neutral	Soffittenlampe	1	30/60
GW 20 631	Hellblau	Spezifisch	Soffittenlampe	1	30/60

MERKMALE: Lieferung ohne Lampe. Es können Soffittenlampen S6x31 und S6,3x28 verwendet werden (max. 2 W).
HINWEISE: Die Bedeutung der Diffusorfarben bezieht sich auf die Empfehlungen der EN60073 Bedeutung der Farben bei der Codierung von Informationen.



GW 20 608

DOPPELTE KONTROLLLEUCHTEN

Art.-Nr.	Kalotte Farbe	Lampen spannung	Anz. SYSTEM Module	VE
Diffusor Typ: Flach				
GW 20 607	Rot/Grün	230V ac	1	15/30
GW 20 608	Rot/Grün	12-24V ac/dc	1	15/30

MITGELIEFERTES ZUBEHÖR: Mit LED Lampen.



GW 20 634

TREPPENSTUFENLEUCHTE MIT WEISSER LED - 12/230V AC

Art.-Nr.	Kalotte Farbe	Leuchtmittel	Lampen spannung	Anz. SYSTEM Module	VE
GW 20 634	Weiss	Integrierte LED	12V ac/dc - 230V ac	2	1/15

MERKMALE: Extrem hell leuchtende LED, Ausstrahlungswinkel einstellbar, doppelte Versorgung 12V ac/dc / 230V ac.



GW 20 601

TREPPENSTUFENLEUCHTEN MIT FLACHEM DIFFUSOR - 12/24V

Art.-Nr.	Kalotte Farbe	Lampen-anschluss	Anz. SYSTEM Module	VE
GW 20 601	Opal	Soffittenlampe	3	15/30
GW 20 623	Rot	Soffittenlampe	3	15/30
GW 20 624	Grün	Soffittenlampe	3	15/30
GW 20 625	Gelb	Soffittenlampe	3	15/30
GW 20 626	Hellblau	Soffittenlampe	3	15/30

MERKMALE: Lieferung ohne Lampe. Es können Soffittenlampen S6x36 verwendet werden (max. 2 W).
ANWENDUNGEN: Treppen und Absatzbeleuchtung.



GW 20 602

TREPPENSTUFENLEUCHTEN MIT HERVORSTEHENDEM DIFFUSOR - 12/24V

Art.-Nr.	Kalotte Farbe	Lampen-anschluss	Anz. SYSTEM Module	VE
GW 20 602	Opal	Soffittenlampe	3	1/12
GW 20 627	Rot	Soffittenlampe	3	1/12
GW 20 628	Grün	Soffittenlampe	3	1/12
GW 20 629	Gelb	Soffittenlampe	3	1/12
GW 20 630	Hellblau	Soffittenlampe	3	1/12

MERKMALE: Lieferung ohne Lampe. Es können Soffittenlampen S6x36 verwendet werden (max. 2 W).
ANWENDUNGEN: Signalisierung.



GW 20 622

LAMPENFASSUNG

Art.-Nr.	Lampenfassung Typ	Leistung	Farbe	Anz. SYSTEM Module	VE
GW 20 622	E27	40 W	Schwarz	2	15/30

TECHNISCHE ALARME - SYSTEM WHITE

GASMELDER



GW 20 868

FLÜSSIGGASMELDER

Art.-Nr.	Versorgungs-spannung	Ansprech-schwelle	Ausgangs-kontakt	Anz. SYSTEM Module	VE
GW 20 868	12V ac/dc	9% LIE	1S/Ö 10A(NA)/3A(NC)250V ac	2	1/2

MERKMALE: Relaisausgang für die automatische Ansteuerung des Magnetventils für Gasanlagen mit manueller Rückstellung GW30522. Lautstärke: 85 dB bei 1m.



GW 20 867

METHANGASMELDER

Art.-Nr.	Versorgungs-spannung	Ansprech-schwelle	Ausgangs-kontakt	Anz. SYSTEM Module	VE
GW 20 867	12V ac/dc	9% LIE	1S/Ö 10A(NA)/3A(NC)250V ac	2	1/2

MERKMALE: Relaisausgang für die automatische Ansteuerung des Magnetventils für Gasanlagen mit manueller Rückstellung GW30522. Lautstärke: 85 dB bei 1m.

WASSERSENSOR-SYSTEM MIT FUNKÜBERTRAGUNG ZIGBEE(R)



GW A1 514

WASSERSENSOR ZIGBEE

Art.-Nr.	Farbe	Abmessungen (mm)	VE
GW A1 514	Weiss	Ø 60x37	1/6

MERKMALE: Spannungsversorgung 3V Batterie CR123. Ausgang für Sirene: 85 dB bei 3m. Das Gerät verfügt über einen Temperatursensor (0÷50°C).
HINWEISE: Den Sensor im Boden montieren. Für die Verwendung mit einem ZigBee Aktor (z.B. GWA1521) für die Steuerung eines Ventils oder eines Verbrauchers.



GW A1 521

SCHALTAKTOR 1 KANAL ZIGBEE

Art.-Nr.	Versorgungs-spannung	Ausgangs-kontakt	Abmessungen BxHxT (mm)	VE
GW A1 521	230V ac - 50 Hz	1 S 10A (AC1) 230 V ac	42x40x20	1/4

MERKMALE: 1-Kanal-Schaltaktor für das Schalten von Lasten über einen potenzialfreien Ausgangskontakt (Schließer). Geeignet für Glühlampen (230V ac): 2300W, Leuchten Ringkerntrafos: 450 W, Leuchten mit elektronischen Trafos: 600 W, Energiesparlampen (kompakte Leuchtstofflampen): 150W, LED Lampen (230 V ac): 150W, Motoren: 500W.
ANWENDUNGEN: Wenn mit einem Wassermelder verwendet, ist ein Schließer-Taster für das manuelle Öffnen des Ventils erforderlich.
HINWEISE: Montage in Unterputzdosen, Verbindungsdosen, usw..

ZUBEHÖR



GW 10 720

NETZTEIL 12V DC

Art.-Nr.	Versorgungs-spannung	Ausgangs-spannung	Max. Ausgangs-strom	Abmessungen BxHxT (mm)	VE
GW 10 720	100/240 V ac - 50/60 Hz	12V dc	300 mA	52x33x17	1/10

ANWENDUNGEN: Geeignet für Flüssiggasmelder (GW10711, GW12711, GW14711, GW20868, GW21868, GW30520), Methangasmelder (GW10712, GW12712, GW14712, GW20867, GW21867, GW30519) und Wassermelder (GW10716, GW12716, GW14716); Thermo ICE Wi-Fi Thermostate (GW16972CB, GW16972CN,.



GW 30 522

MAGNETVENTIL MIT MANUELLER RÜCKSTELLUNG FÜR GAS, STROMLOS GEÖFFNET - 230V - 50 HZ

Art.-Nr.	Gelieferter Ø	Material	Leistungsauf-nahme	VE
GW 30 522	3/4"	Messing	12 VA	1/2

BESONDERE ANWENDUNGEN - SYSTEM WHITE

KOMPONENTEN FÜR HOTELS



GW 20 651

JALOUSIESCHALTER 1P - 250 V AC

Art.-Nr.		Beschreibung	Taster	Symbol	Anz. SYSTEM Module	VE
GW 20 651	①	1P - 10 AX	Neutral	DND+MUR	1	30/60

MERKMALE: Drei feste Positionen. In zentraler Stellung sind beide Kontakte geöffnet (AUS). Mit "Do not disturb" (DND) und "Make up the room" (MUR) Aufdruck.



GW 20 656

DOPPELTE KONTROLLLEUCHTEN

Art.-Nr.		Farbe Linse	Symbol	Lampen spannung	Anz. SYSTEM Module	VE
GW 20 656	①	Opal	DND+MUR	230 V AC	1	15/30

MERKMALE: Mit LED Lampen (Rot für DND, Grün für MUR).



GW 20 820

UNIVERSAL-KARTENSCHALTER MIT KONTROLLLEUCHTE - 250V AC

Art.-Nr.	Beschreibung	Badge Karte max. Breite	Typ	Anz. SYSTEM Module	VE
GW 20 820	1P S - 10A	54 mm	Beleuchtet 230V ac	3	1/2

MERKMALE: Karten nicht im Lieferumfang enthalten.
ANWENDUNGEN: Aktivierung von Verbrauchern in Hotelzimmern (z.B. Beleuchtung, Klimaanlage, Minibar), wenn der Raum belegt ist (mit eingesteckter Magnetkarte).



GW 20 841

RASIERERSTECKDOSE EUROAMERIKANISCHER STANDARD MIT TRENNTRANSFORMATOR

Art.-Nr.	Versorgungs-spannung	Für Steckstifte	Wählbare Ausgangsspannung	Max. Leistung	Anz. SYSTEM Module	VE
GW 20 841	230V ac - 50/60 Hz	Ø 4 / 5 - 6,3x1,5 mm	120 - 230V ac	20 VA	3	1/4

MERKMALE: Die Steckdose verfügt über einen integrierten Überlastschutz. Vor Einstecken des Steckers muss die Ausgangsspannung gemäß dem Typenschild des zu betreibenden Verbrauches gewählt werden. Die gewählte Spannung wird über die LEDs deutlich angezeigt.
HINWEISE: Nicht geeignet für die Montage in Aufputzgehäusen der Baureihe 27 COMBI.

① Mai 2018 Neues Produkt

SCHALTEN UND STEUERN - SYSTEM BLACK

SCHALTGERÄTE



GW 21 571

AUSSCHALTER - 250V AC

Art.-Nr.	Beschreibung	Taster	Symbol	Anz. SYSTEM Module	VE
GW 21 571	1P - 16 AX	Neutral		1	80/320
GW 21 572	1P - 16 AX beleuchtet	Mit austauschbarer neutraler Linse		1	30/60
GW 21 583	1P - 16 AX beleuchtbar	Mit austauschbarer neutraler Linse		1	30/60
GW 21 503	2P - 16 AX	Neutral	0/1	1	30/60
GW 21 504	2P - 16 AX beleuchtet	Mit austauschbarer neutraler Linse		1	30/60
GW 21 584	2P - 16 AX beleuchtbar	Mit austauschbarer neutraler Linse		1	30/60
GW 21 005	2P - 10AX	Mit Schlüssel	0/1	1	15/30

MERKMALE: Es können Kolbenlampen verwendet werden. Nicht im Lieferumfang.
MITGELIEFERTES ZUBEHÖR: GW21572, GW21504 rote Lampe 230Vac (0,4W). GW21005 wird mit 2 Schlüsseln geliefert. Schlüssel in beiden Positionen abziehbar. Ersatzschlüssel: GW20901.



GW 21 585

AUSSCHALTER 2P - 250V AC - FÜR HOHE LASTEN

Art.-Nr.	Beschreibung	Taster	Symbol	Anz. SYSTEM Module	VE
GW 21 585	25A	Neutral	0/1	1	15/30

MERKMALE: Geeignet für besonders hohe Lasten (z.B. mehrere Leuchtstofflampen) oder Geräte mit hohem Verbrauch (z. B. Öfen, Klimaanlagen, Boiler usw.).



GW 21 576

WECHSELSCHALTER 1P - 250V AC

Art.-Nr.	Beschreibung	Taster	Anz. SYSTEM Module	VE
GW 21 576	1P - 16 AX	Neutral	1	80/320
GW 21 577	1P - 16 AX beleuchtet	Mit austauschbarer neutraler Linse	1	30/60
GW 21 588	1P - 16 AX beleuchtbar	Mit austauschbarer neutraler Linse	1	30/60
GW 21 008	1P - 10 AX	Mit Schlüssel	1	15/30

MERKMALE: Es können Kolbenlampen verwendet werden. Nicht im Lieferumfang.
MITGELIEFERTES ZUBEHÖR: GW21577 rote Kolbenlampe 230Vac (0,4W). GW21008 wird mit 2 Schlüsseln geliefert. Schlüssel in beiden Positionen abziehbar. Ersatzschlüssel: GW20901.



GW 21 579

KREUZSCHALTER - 250V AC

Art.-Nr.	Beschreibung	Taster	Anz. SYSTEM Module	VE
GW 21 579	1P - 16 AX	Neutral	1	30/60



GW 21 559

JALOUSIESCHALTER 1P - 250V AC

Art.-Nr.	Beschreibung	Taster	Symbol	Anz. SYSTEM Module	VE
GW 21 559	1P - 10 AX	Neutral	AUF - AB	1	30/60
GW 21 528	1P - 10 AX	Mit austauschbarer neutraler Linse		1	30/60

MERKMALE: Drei stabile Positionen. In Mittelstellung (AUS) sind beide Kontakte offen.
GW21528, nicht beleuchtbar; mit neutralen Linsen.
ANWENDUNGEN: Steuerung von Verbrauchern die eine Verriegelung erfordern (z.B. Motoren mit Richtungswechsel). Selektive Steuerung von 2 Verbrauchern.



GW 21 510

TASTER - 250V AC

Art.-Nr.	Beschreibung	Taster	Symbol	Anz. SYSTEM Module	VE
GW 21 510	1P S - 10A	Neutral		1	80/160
GW 21 511	1P S - 10A	Mit Symbol	Schlüssel	1	15/30
GW 21 512	1P S - 10A	Mit Symbol	Klingel	1	15/30
GW 21 513	1P S - 10A	Mit Symbol	Licht	1	15/30
GW 21 514	1P S - 10A	Mit Symbol	Treppen	1	15/30
GW 21 515	1P S - 10 A beleuchtet	Mit austauschbarer neutraler Linse		1	30/60
GW 21 516	1P S - 10 A beleuchtet	Mit austauschbarer neutraler Linse		1	30/60
GW 21 529	1P S - 10 A beleuchtbar	Mit austauschbarer neutraler Linse		1	30/60
GW 21 531	1P Ö - 10 A beleuchtbar	Mit austauschbarer neutraler Linse		1	15/30
GW 21 519	1P Ö - 10 A	Neutral	Ring	1	15/30
GW 21 520	1P S+S - 10 A	Mit Verriegelung	Doppelte Ringe	1	15/30
GW 21 521	1P S+S - 10 A	Mit Verriegelung	AUF - AB	1	30/60
GW 21 522	1P S - 10 A - Hilfsk. Ö	Start	Grün	1	30/60
GW 21 523	1P Ö - 10 A - Hilfsk. S	Stopp	Rot	1	30/60
GW 21 517	2P S - 10 A	Neutral	Doppelter Ring	1	30/60
GW 21 518	2P S - 10 A	Mit Zugschnur		1	20/40
GW 21 530	2P S - 10 A	Mit Schlüssel	0/1	1	15/30

MERKMALE: Es können Kolbenlampen verwendet werden. Nicht im Lieferumfang; GW21520, GW21521in Mittelstellung (AUS) sind beide Kontakte offen.
MITGELIEFERTES ZUBEHÖR: GW21515 rote Kolbenlampe 230Vac (0,4W). GW21516 weisse Kolbenlampe 230Vac (0,4W). GW21518 Leitungsschnur aus Isoliermaterial von 140 cm Länge und mit Griff. GW21530 wird mit 2 Schlüsseln geliefert. Ersatzschlüssel: GW30912.



GW 21 024

TASTER MIT BELEUCHTETEM NAMENSSCHILD - 250V AC

Art.-Nr.	Beschreibung	Lampen spannung	Leuchtmittel	Leistung Lampe	Anz. SYSTEM Module	VE
GW 21 591	1P S - 10A	12-24V ac/dc	Soffittenlampe S6x36 mm	2 W	2	15/30
GW 21 024	1P S - 10A	12-24V ac/dc	Soffittenlampe S6x36 mm	2 W	3	20/40

MERKMALE: Lieferung ohne Lampe.



GW 21 589

BELEUCHTBARE SCHALTGERÄTE - 2M - 250V AC

Art.-Nr.	Beschreibung	Taster	Typ	Anz. SYSTEM Module	VE
GW 21 589	1P - 16 AX - beleuchtbar	Mit Diffusor	Wechselschalter	2	15/30
GW 21 580	1P - 16 AX - beleuchtbar	Mit Diffusor	Kreuzschalter	2	1/15
GW 21 527	1P S - 10 A - beleuchtbar	Mit Diffusor	Taster	2	15/30

MERKMALE: Es können Kolbenlampen verwendet werden. Nicht im Lieferumfang.

BLINDMODULE UND KABELAUSGÄNGE



GW 21 056

BLINDMODULE UND KABELAUSGÄNGE

Art.-Nr.	Beschreibung	Anz. SYSTEM Module	VE
GW 21 056	1 Einsatz	1	10/480
GW 21 073	2 Einsätze	2	30/60
GW 21 058	1 Einsatz mit Ausgang Für Kabel Ø 4 und Ø 8 mm	1	60/120

ANWENDUNGEN: Nach entsprechender Bearbeitung können Signalsteckdosen, Mikroschalter und LEDs eingebaut werden.

BELEUCHTBARE LINSEN MIT SYMBOL



BELEUCHTBARE LINSEN MIT SYMBOL FÜR FUNKTIONSANZEIGE

Art.-Nr.	Beschreibung	Symbol	VE
Geeignet für: SERVICE ALLGEMEIN			
GW 20 533	Neutral		20
GW 20 537	Türöffner	Schlüssel	20
GW 20 538	Klingel	Klingel	20
GW 20 539	Licht	Licht	20
GW 20 540	Treppenlicht	Treppen	20
GW 20 542	Service		20
Geeignet für: TECHNISCHER SERVICE			
GW 20 549	Dimmer		20
GW 20 550	Lüftung/Abzug		20
GW 20 551	Monitor/TV		20
GW 20 592	Pfeil Öffnen	Pfeil Öffnen	20
GW 20 593	Pfeil Schliessen	Pfeil Schliessen	20
GW 20 594	Ausgeschaltet	Aus	20
GW 20 595	Eingeschaltet	Ein	20
GW 20 596	Vertikaler Pfeil auf		20
GW 20 597	Vertikaler Pfeil ab		20
Geeignet für: ZIFFERN			
GW 20 561	Eins	1	20
GW 20 562	Zwei	2	20
GW 20 563	Drei	3	20
GW 20 564	Vier	4	20
GW 20 565	Fünf	5	20
GW 20 566	Sechs	6	20
GW 20 567	Sieben	7	20
GW 20 568	Acht	8	20
GW 20 569	Neun	9	20
GW 20 570	Null	0	20

HINWEISE: Für die Verwendung mit den beleuchtbaren Einsätzen anstelle der neutralen Linse.

BEWEGUNGSMELDER



GW 21 821

IR-BEWEGUNGSMELDER

Art.-Nr.	Versorgungs-spannung	Ausgangs-kontakt	Anz. SYSTEM Module	VE
GW 21 821	230V ac - 50/60Hz	1S 3A (AC1) 250V ac	1	1/6

MERKMALE: Regelung Auslösedauer 15 Sek. - 10 Min. Regelung Dämmerungsschwelle min. 10 Lux - max. gesperrt. Mit feststehender Linse. Geeignet für Halogenlampen/ohmsche Lasten: 700 W, Glühlampen: 450 W, NV-Halogenlampen (12 V) gesteuert über Ringkern- oder elektronische Trafos: 450 W, unkompensierte Leuchtstofflampen: 2x58 W, Motoren: 400 VA. Nicht geeignet für kompensierte Leuchtstofflampen, für Schalten von Entladungslampen und allen nicht aufgeführten Verbrauchern muss ein Relais/Schütz verwendet werden.

ANWENDUNGEN: Energieeinsparung: Automatisches Schalten von Beleuchtung in Räumen und Bereichen, wenn sich Personen im Erfassungsbereich befinden.
Komfort und Sicherheit: Automatisches Schalten von Verbrauchern, ohne dass Schalter betätigt werden müssen.

HINWEISE: Gerät nicht hinter wassergeschützte Abdeckungen montieren. Die Membran verhindert die korrekte Funktion des Gerätes..

RELAIS



GW 21 071

STROMSTOSSSCHALTER

Art.-Nr.	Anz. Pole	Ausgangs-kontakt	Spule	Anz. SYSTEM Module	VE
GW 21 071	1	10A (AC1) / 7A (AC15) 250V ac	230 V - 50 / 60 Hz	1	1/5
GW 21 072	2	10A (AC1) / 7A (AC15) 250V ac	230 V - 50 / 60 Hz	1	1/5

ANWENDUNGEN: Schalten von Beleuchtung über Taster an verschiedenen Stellen. Steuern von Motoren (Abzugshauben, Lüfter, usw.).



GW 21 074

RELAIS 230V AC

Art.-Nr.	Anz. Pole	Ausgangs-kontakt	Spule	Anz. SYSTEM Module	VE
GW 21 074	1	1 S/Ö 10A(AC1) / 4A(AC15) 250V ac	230 V - 50 / 60 Hz	1	1/5

ANWENDUNGEN: Zusätzliche Schalteinrichtung für spezielle Verbraucher, Fernsignalisierung, für die Trennung von Steuer- und Laststromkreisen.



GW 21 076

RUFRELAIS - 12V

Art.-Nr.	Versorgungs-spannung	Anz. Pole	Ausgangs-kontakt	Anz. SYSTEM Module	VE
GW 21 076	12V ac/dc	1	1S/Ö 12 V (max. 1A)	1	1/5

MERKMALE: Reset-Taste auf der Vorderseite und grüne Kontrollleuchte zur Anzeige der Stromversorgung.

ENERGIEVERSORGUNG - SYSTEM BLACK

STECKDOSEN - ITALIENISCHER/DEUTSCHER STANDARD



GW 21 203

STECKDOSEN ITALIENISCHER STANDARD - 250V AC

Art.-Nr.	Beschreibung	Typ	Für Steckstifte	Anz. SYSTEM Module	VE
GW 21 201	2P+E - 10A	P11	Ø 4 mm	1	80/160
GW 21 203	2P+E - 16 A	P17-11	Ø 4 / 5 mm	1	80/320

MERKMALE: Mit erhöhtem Berührungsschutz.



GW 21 205

STECKDOSEN ITALIENISCHER/DEUTSCHER STANDARD - 250V AC

Art.-Nr.	Beschreibung	Schutzleiter-anschluss	Typ	Für Steckstifte	Anz. SYSTEM Module	VE
GW 21 205	2P+E - 16A	Seitlich und zentral	P30	Ø 4 / 4,8 mm	2	30/60
GW 21 246	2P+E - 16 A	Seitlich und zentral	P40	Ø 4 / 4,8 / 5 mm	2	30/120

MERKMALE: Mit erhöhtem Berührungsschutz.



GW 21 291

DOPPELSTECKDOSE ITALIENISCHER STANDARD - 250V AC

Art.-Nr.	Beschreibung	Typ	Für Steckstifte	Eingang	Anz. SYSTEM Module	VE
GW 21 291	2x2P+E 16 A	P17-11	Ø 4 / 5 mm	1x16 A	2	30/60

MERKMALE: Mit erhöhtem Berührungsschutz. Der Anschluss erfolgt über 3 Klemmen, Brücken sind nicht erforderlich.

STECKDOSEN - INTERNATIONALER STANDARD



GW 21 265

STECKDOSE DEUTSCHER STANDARD - 250V AC

Art.-Nr.	Beschreibung	Für Steckstifte	Anz. SYSTEM Module	VE
GW 21 265	2P+E - 16A	Ø 4,8 mm	2	30/60

MERKMALE: Mit erhöhtem Berührungsschutz.



GW 21 206

STECKDOSEN FRANZÖSISCHER STANDARD - 250V AC

Art.-Nr.	Beschreibung	Für Steckstifte	Anz. SYSTEM Module	VE
GW 21 206	2P - 16A	Ø 4 / 4,8 mm	2	30/60
GW 21 207	2P+E - 16A	Ø 4 / 4,8 mm	2	30/60

MERKMALE: Mit erhöhtem Berührungsschutz.



GW 21 208

STECKDOSEN BRITISCHER STANDARD - 250V AC

Art.-Nr.	Beschreibung	Für Steckstifte	Anz. SYSTEM Module	VE
GW 21 208	2P+E - 13 A	Flach	2	30/60
GW 21 209	2P+E - 16A	Ø 7 mm	2	30/60

MERKMALE: Mit erhöhtem Berührungsschutz.
HINWEISE: Wegen der Größe der Stecker können nicht zwei oder mehr Steckdosen nebeneinander montiert werden.



GW 21 351

STECKDOSE - SCHWEIZER - 250V AC

Art.-Nr.	Beschreibung	Für Steckstifte	Anz. SYSTEM Module	VE
GW 21 351	2P+E - 10A - Typ 12	Ø 4 mm	1	30/60

HINWEISE: Wenden Sie sich vor dem Kauf an den Gewiss-Kundendienst, um zu prüfen, ob das Produkt den Vorschriften des betreffenden Landes entspricht. Diese Steckdosen entspricht nicht mehr der Schweizer Norm SEV1011 von 2009.



GW 21 212

STECKDOSE EUROAMERIKANISCHER STANDARD - 250/125V AC

Art.-Nr.	Beschreibung	Für Steckstifte	Anz. SYSTEM Module	VE
GW 21 212	2P+E - 10 / 15 A	Ø 4 mm/ flache	1	30/60



GW 21 214

STECKDOSEN USA-STANDARD - 250/125V AC

Art.-Nr.	Beschreibung	Für Steckstifte	Form	Anz. SYSTEM Module	VE
GW 21 214	2P+E - 15A 125V ac	Flach	Parallel horizontal	1	30/60
GW 21 216	2P+E - 15A 250V ac	Flach	Vertikal ausgerichtet	1	30/60



GW 21 248

STECKDOSE ARGENTINISCHER STANDARD - 250V AC

Art.-Nr.	Beschreibung	Für Steckstifte	Anz. SYSTEM Module	VE
GW 21 248	2P+E - 10A	Flach	2	30/60



GW 21 356

STECKDOSEN AUSTRALISCHER STANDARD - 250V AC

Art.-Nr.	Beschreibung	Für Steckstifte	Anz. SYSTEM Module	VE
GW 21 357	2P+E - 10A	Flach	2	30/60
GW 21 356	2P+E - 15A	Flach	2	30/60



GW 21 220

STECKDOSE ISRAELISCHER STANDARD - 250V AC

Art.-Nr.	Beschreibung	Für Steckstifte	Anz. SYSTEM Module	VE
GW 21 220	2P+E - 16A	Rund Ø 4 / 4,4 mm	2	30/60

MERKMALE: Mit erhöhtem Berührungsschutz.

STECKDOSEN FÜR BESONDERE ANWENDUNGEN



GW 20 281

STECKDOSEN FÜR BESONDERE ANWENDUNGEN ITALIENISCHER STANDARD - 250V AC

Art.-Nr.	Beschreibung	Farbe	Typ	Für Steckstifte	Anz. SYSTEM Module	VE
GW 20 295	2P+E - 16 A	Rot	P17-11	Ø 4 / 5 mm	1	30/60
GW 20 281	2P+E - 16 A	Grün	P17-11	Ø 4 / 5 mm	1	30/60
GW 20 286	2P+E - 16 A	Orange	P17-11	Ø 4 / 5 mm	1	30/60

MERKMALE: Mit erhöhtem Berührungsschutz.



GW 20 282

STECKDOSEN FÜR BESONDERE ANWENDUNGEN ITALIENISCHER/DEUTSCHER STANDARD - 250V AC

Art.-Nr.	Beschreibung	Schutzleiter-anschluss	Farbe	Typ	Für Steckstifte	Anz. SYSTEM Module	VE
GW 20 296	2P+E - 16 A	Seitlich und zentral	Rot	P40	Ø 4 / 4,8 / 5 mm	2	30/60
GW 20 282	2P+E - 16 A	Seitlich und zentral	Grün	P40	Ø 4 / 4,8 / 5 mm	2	15/30
GW 20 287	2P+E - 16 A	Seitlich und zentral	Orange	P40	Ø 4 / 4,8 / 5 mm	2	15/30

MERKMALE: Mit erhöhtem Berührungsschutz.

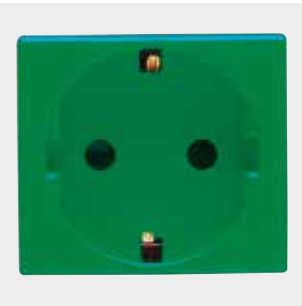

GW 20 283

STECKDOSEN FÜR BESONDERE ANWENDUNGEN DEUTSCHER STANDARD - 250V AC

Art.-Nr.	Beschreibung	Farbe	Für Steckstifte	Anz. SYSTEM Module	VE
GW 20 297	2P+E - 16A	Rot	Ø 4,8 mm	2	15/30
GW 20 283	2P+E - 16A	Grün	Ø 4,8 mm	2	15/30
GW 20 288	2P+E - 16A	Orange	Ø 4,8 mm	2	15/30

MERKMALE: Mit erhöhtem Berührungsschutz.



GW 20 312

STECKDOSE FÜR BESONDERE ANWENDUNGEN FRANZÖSISCHER STANDARD - 250V AC

Art.-Nr.	Beschreibung	Farbe	Für Steckstifte	Anz. SYSTEM Module	VE
GW 20 312	2P+E - 16A	Rot	Ø 4 / 4,8 mm	2	15/30

MERKMALE: Mit erhöhtem Berührungsschutz.



GW 20 298

STECKDOSE FÜR BESONDERE ANWENDUNGEN ISRAELISCHER STANDARD - 250V AC

Art.-Nr.	Beschreibung	Farbe	Für Steckstifte	Anz. SYSTEM Module	VE
GW 20 298	2P+E - 16A	Rot	Rund Ø 4 / 4,4 mm	2	20/40

MERKMALE: Mit erhöhtem Berührungsschutz. Vorgerüstet für Kolbenlampen mit Anschlussleitung.



GW 20 299

STECKDOSE FÜR BESONDERE ANWENDUNGEN ISRAELISCHER STANDARD - 250V AC

Art.-Nr.	Beschreibung	Farbe	Für Steckstifte	Anz. SYSTEM Module	VE
GW 20 299	2P+E - 16A	Blau	Rund Ø 4 / 4,4 mm	2	20/40

MERKMALE: Mit erhöhtem Berührungsschutz.

KOMMUNIKATION - SYSTEM BLACK

TV-SAT STECKDOSEN



GW 21 391

TV-SAT-DOSEN (5-2400 MHZ) GESCHIRMT KLASSE A - F-BUCHSE

Art.-Nr.	Beschreibung	Typ	Dämpfungswerte	Anz. SYSTEM Module	VE
GW 21 391	Direkt	Mit Stromdurchgang	0 dB	1	15/30
GW 21 396	Durchgangsdose		5 dB	1	15/30
GW 21 392	Durchgangsdose		10 dB	1	15/30
GW 21 393	Durchgangsdose		14 dB	1	15/30
GW 20 277	Abschlusswiderstand 75 Ohm				50/200

MERKMALE: GW21391 mit Übertragung von Spannung/Strom und/oder anderen Steuersignalen durch die Buchse (max. 24 V - 500 mA). Mit GW20277 können Durchgangsdosen zu Enddosen umgebaut werden.

ANWENDUNGEN: Rückkanaltaugliche Antennendosen.

HINWEISE: Die TV-SAT-Dose 5dB GW21396 ist für besondere Anwendungen vorgesehen. Sie kann wie eine gewöhnliche Durchgangsdose verwendet werden, jedoch mit dem Unterschied, dass die Buchse am Endgerät mit einem 75 Ohm Widerstand abgeschlossen werden muss (TV, Videorekorder, SAT-Empfänger oder 75 Ohm Widerstand).



GW 21 381

TV-DOSEN (5-2400 MHZ) GESCHIRMT KLASSE A - IEC-STECKER Ø 9,5 MM

Art.-Nr.	Beschreibung	Typ	Dämpfungswerte	Anz. SYSTEM Module	VE
GW 21 381	Direkt	Mit Stromdurchgang	0 dB	1	15/30
GW 21 386	Durchgangsdose		5 dB	1	15/30
GW 21 382	Durchgangsdose		10 dB	1	15/30
GW 21 383	Durchgangsdose		14 dB	1	15/30
GW 20 277	Abschlusswiderstand 75 Ohm				50/200

MERKMALE: GW21381 mit Übertragung von Spannung/Strom und/oder anderen Steuersignalen durch die Buchse (max. 24 V - 500 mA). Mit GW20277 können Durchgangsdosen zu Enddosen umgebaut werden.

ANWENDUNGEN: Rückkanaltaugliche Antennendosen.

HINWEISE: Die TV-SAT-Dose 5dB GW21386 ist für besondere Anwendungen vorgesehen. Sie kann wie eine gewöhnliche Durchgangsdose verwendet werden, jedoch mit dem Unterschied, dass die Buchse am Endgerät mit einem 75 Ohm Widerstand abgeschlossen werden muss (TV, Videorekorder, SAT-Empfänger oder 75 Ohm Widerstand).



GW 21 228

RESISTIVE TV-DOSEN (40-860 MHZ) - IEC-BUCHSE Ø 9,5 MM

Art.-Nr.	Beschreibung	Dämpfungswerte	Anz. SYSTEM Module	VE
GW 21 228	Direkt	0 dB	1	30/60
GW 21 229	Durchgang	20 dB	1	30/60
GW 21 230	Terminiert - 75 Ohm	20 dB	1	30/60

Artikel ausschließlich für den Export in Länder außerhalb der Europäischen Union und der Bewerberländer für die Freihandelszone bestimmt.
Kontaktieren Sie vor dem Import den Kundendienst von Gewiss um die Konformität zu den nationalen Vorschriften prüfen zu lassen.

STECKDOSEN FÜR HILFS- UND SIGNALSTROMKREISE



GW 21 234

STECKDOSEN FÜR HILFSSTROMKREISE SELV

Art.-Nr.	Beschreibung	Für Steckstifte	Abstand	Anz. SYSTEM Module	VE
GW 21 239	2P - 6A - 24 V	Ø 3 mm	12.4 mm	1	15/30
GW 21 234	2P - 6A - 24 V polarisiert	Flach	12.4 mm	1	15/30



GW 21 241

LAUTSPRECHER-STECKDOSE

Art.-Nr.	Beschreibung	Anz. SYSTEM Module	VE
GW 21 241	Für Lautsprecher	1	15/30

TELEFONDOSEN



GW 21 251

TELEFONDOSEN RJ11

Art.-Nr.	Beschreibung	Typ Kabel	Anschluss	Anz. SYSTEM Module	VE
GW 21 251	RJ11	Twisted Pair	Schraubklemmen	1	15/30

MERKMALE: GW21252 Anschluss mit Auflegewerkzeug.
ANWENDUNGEN: Telefon, Fax, Modem.



GW 21 235

TELEFONDOSE FRANZÖSISCHER STANDARD

Art.-Nr.	Beschreibung	Anschluss	Anz. SYSTEM Module	VE
GW 21 235	Franzosisch 8 Kontakte	Schraubklemmen	1	15/30



GW 21 272

TELEFONDOSE BRITISCHER STANDARD

Art.-Nr.	Beschreibung	Anschluss	Anz. SYSTEM Module	VE
GW 21 272	Britisch 6 Kontakte	Schraubklemmen	1	15/30

DATENDOSEN



GW 21 686

DATENDOSEN RJ45

Art.-Nr.	Beschreibung	Anzahl Paare	Gebrauchs-kategorie	Kabel	Anschluss	Anz. SYSTEM Module	VE
GW 21 271	RJ45	4	5e	UTP	Werkzeuglos	1	15/30
GW 21 243	RJ45	4	5e	FTP	Werkzeuglos	1	15/30
GW 21 685	RJ45	4	6	UTP	Werkzeuglos	1	15/30
GW 21 684	RJ45	4	6	UTP	Werkzeuglos	1	1/15
GW 21 686	RJ45	4	6	FTP	Werkzeuglos	1	15/30

ANWENDUNGEN: LAN-Netzwerke bis 100 MHz (z.B. Ethernet, Token Ring) für nach Cat. 5e. LAN-Netzwerke bis 250 MHz (z.B. Videokonferenz-Systeme und CCTV) nach Cat. 6.



GW 21 266

ZENTRALPLATTEN FÜR DATENDOSEN RJ45

Art.-Nr.	Kompatibilität	Anz. SYSTEM Module	VE
GW 21 266	IBM	1	1/120
GW 21 267	SYSTIMAX COMMSCOPE	1	1/120
GW 21 270	AMP / Keystone Jack	1	1/120

HINWEISE: Aufgrund möglicher technischer Weiterentwicklungen und Änderungen der Abmessungen durch die Modulhersteller, muss vor dem Einsatz die Kompatibilität der Zentralplatten mit den Modulen zu prüfen.

USB UND HDMI VERBINDER



GW 38 056

USB UND HDMI VERBINDER

Art.-Nr.	Beschreibung	Typ	Kompatibilität	VE
GW 38 056	HDMI Verbinder	Dose/Dose	Keystone Jack	1/48
GW 38 057	USB Verbinder	Dose/Dose - Typ A	Keystone Jack	1/48

HINWEISE: Für Zentralplatten (Chorus, System, Dahlia) für Keystone Jacks und für Patchpanels.

VERBINDER UND DOSEN FÜR KONVENTIONELLE NETZWERKE



GW 21 237

ANSCHLUSSDOSE TYP BNC

Art.-Nr.	Beschreibung	Typ Kabel	Anschluß-typ	Anz. SYSTEM Module	VE
GW 21 237	BNC 50 / 75 / 93 Ohm	Koaxial 100 Ohm	Lötanschluss	1	15/30

ANWENDUNGEN: BNC 50 Ohm (Ethernet-Netze); BNC 75/93 Ohm (Videoüberwachungssysteme, Abschlusswiderstände).



GW 21 238

ZENTRALPLATTE FÜR VERBINDER SUB-D

Art.-Nr.	Beschreibung	Anz. SYSTEM Module	VE
GW 21 238	SUB-D 9 / 15 / 25 PIN	3	20/40

SCHUTZGERÄTE - SYSTEM BLACK

FEHLERSTROM- UND LEITUNGSSCHUTZSCHALTER



GW 21 431

LEITUNGSSCHUTZSCHALTER - C-CHARAKTERISTIK - 230V AC

Art.-Nr.	Beschreibung	Bemessungsstrom (A)	Anz. SYSTEM Module	VE
Schalt- vermogen: 3 kA				
GW 21 431	Einpolig (1P)	6	1	15/30
GW 21 432	Einpolig (1P)	10	1	15/30
GW 21 433	Einpolig (1P)	16	1	15/30
GW 21 434	Zweipolig (1P+N)	6	1	15/30
GW 21 435	Zweipolig (1P+N)	10	1	15/30
GW 21 436	Zweipolig (1P+N)	16	1	15/30



GW 21 437

FEHLERSTROM-LEITUNGSSCHUTZSCHALTER - C-CHARAKTERISTIK - TYP A - 230V AC - 50/60 HZ

Art.-Nr.	Beschreibung	Idn	Bemessungsstrom (A)	Anz. SYSTEM Module	VE
Schalt- vermogen: 3 kA					
GW 21 437	Zweipolig (1P+N)	10 mA	6	2	1/15
GW 21 438	Zweipolig (1P+N)	10 mA	10	2	1/15
GW 21 439	Zweipolig (1P+N)	10 mA	16	2	1/15
GW 21 448	Zweipolig (1P+N)	30 mA	6	2	1/15
GW 21 449	Zweipolig (1P+N)	30 mA	10	2	1/15
GW 21 450	Zweipolig (1P+N)	30 mA	16	2	1/15



GW 20 454

LEITUNGSSCHUTZSCHALTER - ROT - C-CHARAKTERISTIK - 230V AC

Art.-Nr.	Beschreibung	Bemessungsstrom (A)	Anz. SYSTEM Module	VE
Schalt- vermogen: 3 kA				
GW 20 454	Zweipolig (1P+N)	6	1	15/30
GW 20 455	Zweipolig (1P+N)	10	1	15/30
GW 20 456	Zweipolig (1P+N)	16	1	15/30

SCHUTZGERÄTE



GW 21 401

SICHERUNGSSOCKEL - 250V AC

Art.-Nr.	Bemessungsstrom (A)	Sicherungen Typ	Anz. SYSTEM Module	VE
GW 21 401	16	Ø 6,3 x 32 mm	1	30/60



GW 21 423

ÜBERSPANNUNGSABLEITER - 250V AC

Art.-Nr.	Max. ableitbare Energie	Max. Entladungsstrom	Anz. SYSTEM Module	VE
GW 21 423	75 J	8 kA (8/20 µ sek)	1	1/14

ANWENDUNGEN: Schutz elektronischer Geräte (TV, Hi-Fi, Computer usw.) gegen atmosphärische oder netzbedingte Überspannungen, die durch die Versorgungsleitungen eingespeist werden können.

ENERGIE, KLIMA UND KOMFORT - SYSTEM BLACK

DIMMER



GW 21 802

DREHDIMMER FÜR OHMSCHE/INDUKTIVE LASTEN

Art.-Nr.	Versorgungs-spannung	Ohmsche Last 230V AC	Induktivlast 230V AC	Anz. SYSTEM Module	VE
GW 21 802	230V - 50 / 60 Hz	100-500 W		1	1/14
GW 21 803	230V - 50 / 60 Hz	100-900 W	40-300 VA	1	1/14
GW 21 811	230V - 50 / 60 Hz	100-500 W	100-500 VA	1	1/14

MERKMALE: Mit orangener Kontroll-LED. GW21811 mit Drehgriff und Wechselschalter.
GW21803 entspricht nur dann den EMV Richtlinien, wenn ein LC-Filter mit folgenden Merkmalen verwendet wird: L=1mH - 5A, C=0,15uF - 275V X2, gemäß der beigefügten Anleitung. Artikel ausschließlich für den Export in Länder außerhalb der Europäischen Union und der Bewerberländer für die Freihandelszone bestimmt. Kontaktieren Sie vor dem Import den Kundendienst von Gewiss um die Konformität zu den nationalen Vorschriften prüfen zu lassen.
HINWEISE: Zur Vermeidung von Überhitzung wird die Montage mehrerer Geräte nebeneinander in einem Gehäuse nicht empfohlen; Zwischen zwei elektronischen Geräten ein Blindmodul einfügen. Bei der Montage von zwei Geräten in einer Dose, muss die max. Leistung für jedes Gerät um 50% verringert werden.



GW 21 828

TASTDIMMER FÜR OHMSCHE/INDUKTIVE LASTEN

Art.-Nr.	Versorgungs-spannung	Ohmsche Last 230V AC	Induktivlast 230V AC	Anz. SYSTEM Module	VE
GW 21 828	230V - 50 / 60 Hz	60-500 W	60-500 VA	1	1/14

MERKMALE: Nebenstelleneingang für Steuerung über Taster (Schließer). Mit orangener Kontroll-LED.
HINWEISE: Zur Vermeidung von Überhitzung wird die Montage mehrerer Geräte nebeneinander in einem Gehäuse nicht empfohlen; Zwischen zwei elektronischen Geräten ein Blindmodul einfügen. Bei der Montage von zwei Geräten in einer Dose, muss die max. Leistung für jedes Gerät um 50% verringert werden.



GW 21 829

TASTDIMMER FÜR ELEKTRONISCHE TRAFOS

Art.-Nr.	Versorgungs-spannung	Ohmsche Last 230V AC	Induktivlast 230V AC	Anz. SYSTEM Module	VE
GW 21 829	230V - 50 / 60 Hz	40-300 W	40-300 VA	1	1/14

MERKMALE: Nebenstelleneingang für Steuerung über Taster (Schließer). Mit blauer Kontroll-LED. Extrem geräuscharmes Produkt.
HINWEISE: Zur Vermeidung von Überhitzung, zwischen zwei elektronischen Geräten ein Blindmodul einfügen; Zwischen zwei elektronischen Geräten ein Blindmodul einfügen. Bei der Montage von zwei Geräten in einer Dose, muss die max. Leistung für jedes Gerät um 50% verringert werden.



GW 21 818

TASTDIMMER FÜR LÜFTER

Art.-Nr.	Versorgungs-spannung	Last 230V AC	Anz. SYSTEM Module	VE
GW 21 818	230V - 50 / 60 Hz	55-80 VA	1	1/14

MERKMALE: Nebenstelleneingang für Steuerung in festen Schritten über Taster (Schließer). Mit roter Kontroll-LED.
ANWENDUNGEN: Geeignet für die Steuerung von Lüftern, Ventilatoren und Abzugshauben mit Induktionsmotoren.
HINWEISE: Zur Vermeidung von Überhitzung wird die Montage mehrerer Geräte nebeneinander in einem Gehäuse nicht empfohlen; Zwischen zwei elektronischen Geräten ein Blindmodul einfügen.

ELEKTRONISCHE ZEITSCHALTER



GW 21 825

ELEKTRONISCHE ZEITSCHALTUHR MIT TAG-/WOCHENPROGRAMM, 1 KANAL

Art.-Nr.	Versorgungs-spannung	Ausgangs-kontakt	Anz. SYSTEM Module	VE
GW 21 825	230 V ac - 50/60 Hz	1S/Ö 8A(AC1)/4A(AC15) 250V ac	2	1/2

MERKMALE: Mit einer aufladbaren Ergänzungsbatterie für die Gangreserve und zur Aktualisierung des Kalenders (Datum, Tag, Stunde) bei Stromausfall. Serieller Eingang für den Anschluss der GSM-Fernsteuerung GW90821.



GW 21 810

ELEKTRONISCHER ZEITSCHALTER MIT NEBENSTELLENEINGANG - 230V - 50/60HZ

Art.-Nr.	Einstell-bereich	Relais-ausgang	Anz. SYSTEM Module	VE
GW 21 810	30 s - 15 min	1S 10A(AC1)/5A(AC15) 250V ac	2	1/4

GERÄTE ZUR TEMPERATURREGELUNG



GW 14 701

AUFPUTZ-CHRONOTHERMOSTATE - TAG-/WOCHENPROGRAMM - BATTERIEBETRIEBEN

Art.-Nr.	Einstellbereich Temperatur	Farbe	Ausgangs-kontakt	Abmessungen BxHxT (mm)	VE
GW 10 701	Von +5°C bis +40°C	Weiss	1S/Ö 5A(AC1)/2A(AC15) 250V ac	130x92x23 mm	1/2
GW 14 701	Von +5°C bis +40°C	Titan	1S/Ö 5A(AC1)/2A(AC15) 250V ac	130x92x23 mm	1/2

MERKMALE: Stromversorgung durch 3 Alkalinebatterien 1,5V Typ AAA, nicht im Lieferumfang. Die durchschnittliche Lebensdauer der Batterien beträgt 1 Jahr.
Automatische Energiespar- und Komfortfunktion.
serieller Eingang für den Anschluss der GSM-Fernsteuerung GW90821.



GW 21 827

CHRONOTHERMOSTAT - TAG-/WOCHENPROGRAMM

Art.-Nr.	Versorgungs-spannung	Einstellbereich Temperatur	Ausgangs-kontakt	Anz. SYSTEM Module	VE
GW 21 827	230 V ac - 50/60 Hz	Von +5°C bis +40°C	1S/Ö 5A(AC1)/2A(AC15) 250V ac	2	1/2

MERKMALE: Mit einer aufladbaren Ergänzungsbatterie für die Gangreserve und zur Aktualisierung des Kalenders (Datum, Tag, Stunde) bei Stromausfall. Serieller Eingang für den Anschluss der GSM-Fernsteuerung GW90821.



GW 21 852

ELEKTRONISCHER THERMOSTAT SOMMER/WINTER MIT DREHGRIFF UND ANZEIGE-LED - 230V - 50/60HZ

Art.-Nr.	Einstellbereich Temperatur	Ausgangs-kontakt	Anz. SYSTEM Module	VE
GW 21 852	Von +5°C bis +30°C	1 S / Ö 8A(AC1) / 2A(AC15) 250V ac	3	1/2

MERKMALE: Optionale Steuerung der Nachtabsenkung über Nebenstelleneingang (Fest 4°C).



GW 21 853

ELEKTRONISCHER THERMOSTAT SOMMER/WINTER MIT DREHGRIFF FÜR FAN-COILS WAHLSCHALTER FÜR 3 STUFEN UND VENTILSTEUERUNG - 230V - 50/60 HZ

Art.-Nr.	Einstell-bereich	Ausgang Magnetventil	Ausgang Lüfter	Ausgangs-kontakt	Anz. SYSTEM Module	VE
GW 21 853	+5° C / +30° C	Relais S/Ö	Jalousieschalter 1P	5A (AC1) / 2A (AC15)	3	1/2

MERKMALE: Temperatur-Einstellbereich: von +5°C bis +30°C.
Funktionsweise: Ventil thermostatgesteuert, Lüftung fest, Ventil und Lüftung thermostatgesteuert, nur Lüftung thermostatgesteuert und Ventil nicht angeschlossen.

SIGNALGERÄTE - SYSTEM BLACK

ANTI-BLACKOUT-LEUCHTEN



GW 21 833

HERAUSNEHMBARE ANTI-BLACKOUT-LEUCHTE

Art.-Nr.	Versorgungs-spannung	Batterien Typ	Laufzeit	Typ Lampe	Anz. SYSTEM Module	VE
GW 21 833	230V - 50/60Hz	Ni-Mh	2 h	Weisse LED	2	1/4

MERKMALE: Mit frontseitigem Verriegelungswahlschalter. Batterien austauschbar (Batteriesatz 4,8V 40 mAh).



GW 21 835

ANTI-BLACKOUT-LEUCHTE

Art.-Nr.	Versorgungs-spannung	Batterien Typ	Min. Notlicht-dauer	Leuchtmittel	Anz. SYSTEM Module	VE
GW 21 835	230 V ac - 50/60 Hz	Ni - Mh	1 h	LED	1	1/14

MERKMALE: Grüne LED zur Anzeige der Netzspannung. Hocheffiziente LED-Lampe, Farbe weiß.

TONSIGNALGERÄTE



GW 21 613

KLINGELN

Art.-Nr.	Versorgungs-spannung	Leistungsauf-nahme	Laut-stärke	Anz. SYSTEM Module	VE
GW 21 613	12 V - 50 Hz	8 VA	80 dB (auf 1 m)	1	15/30
GW 21 616	230V ac - 50Hz	8 VA	80 dB (auf 1 m)	1	15/30

MERKMALE: Für intermittierenden Betrieb (5 Sek. EIN / 15 Sek. AUS).



GW 21 617

SUMMER

Art.-Nr.	Versorgungs-spannung	Leistungsauf-nahme	Laut-stärke	Anz. SYSTEM Module	VE
GW 21 617	12 V - 50 Hz	8 VA	75 dB (bei 1 m)	1	15/30
GW 21 620	230 V - 50 Hz	8 VA	75 dB (bei 1 m)	1	15/30

MERKMALE: Für intermittierenden Betrieb (5 Sek. EIN / 15 Sek. AUS).



GW 21 641

ELEKTRONISCHE DREITONKLINGEL

Art.-Nr.	Versorgungs-spannung	Leistungsauf-nahme	Laut-stärke	Anz. SYSTEM Module	VE
GW 21 641	12V ac/dc	3 VA	75-90 dB (auf 1 m)	2	1/4
GW 21 643	230V ac - 50Hz	3 VA	75-90 dB (auf 1 m)	2	1/4

MERKMALE: Für Dauereinsatz. Drei Töne (Alarm, Klingeln, Zweiton), Lautstärke über frontseitigen Wahlschalter einstellbar.
ANWENDUNGEN: Tür- und Etagenruf und Alarm mit einem Gerät möglich.

LICHTSIGNALGERÄTE



GW 21 603

KONTROLLLEUCHTEN - 12/24/250V AC

Art.-Nr.	Kalotte Farbe	Kalotte Bedeutung	Lampen-anschluss	Anz. SYSTEM Module	VE
Diffusor Typ: Flach					
GW 21 603	Rot	Gefahr	Soffittenlampe	1	30/60
GW 21 604	Grün	Sicherheit	Soffittenlampe	1	30/60
GW 21 605	Gelb	Achtung	Soffittenlampe	1	30/60
GW 21 606	Transparent	Neutral	Soffittenlampe	1	30/60
GW 21 631	Hellblau	Spezifisch	Soffittenlampe	1	30/60

MERKMALE: Lieferung ohne Lampe. Es können Soffittenlampen S6x31 und S6,3x28 verwendet werden (max. 2 W).
HINWEISE: Die Bedeutung der Diffusorfarben bezieht sich auf die Empfehlungen der EN60073 Bedeutung der Farben bei der Codierung von Informationen.



GW 21 607

DOPPELTE KONTROLLLEUCHTEN

Art.-Nr.	Kalotte Farbe	Lampen spannung	Anz. SYSTEM Module	VE
Diffusor Typ: Flach				
GW 21 607	Rot/Grün	230V ac	1	15/30
GW 21 608	Rot/Grün	12-24V ac/dc	1	15/30

MITGELIEFERTES ZUBEHÖR: Mit LED Lampen.



GW 21 634

TREPPENSTUFENLEUCHTE MIT WEISSER LED - 12/230V AC

Art.-Nr.	Kalotte Farbe	Leuchtmittel	Lampen spannung	Anz. SYSTEM Module	VE
GW 21 634	Weiss	Integrierte LED	12V ac/dc - 230V ac	2	1/15

MERKMALE: Extrem hell leuchtende LED, Ausstrahlungswinkel einstellbar, doppelte Versorgung 12V ac/dc / 230V ac.



GW 20 601

TREPPENSTUFENLEUCHTEN MIT FLACHEM DIFFUSOR - 12/24V

Art.-Nr.	Kalotte Farbe	Lampen-anschluss	Anz. SYSTEM Module	VE
GW 20 601	Opal	Soffittenlampe	3	15/30
GW 20 623	Rot	Soffittenlampe	3	15/30
GW 20 624	Grün	Soffittenlampe	3	15/30
GW 20 625	Gelb	Soffittenlampe	3	15/30
GW 20 626	Hellblau	Soffittenlampe	3	15/30

MERKMALE: Lieferung ohne Lampe. Es können Soffittenlampen S6x36 verwendet werden (max. 2 W).
ANWENDUNGEN: Treppen und Absatzbeleuchtung.



GW 20 602

TREPPENSTUFENLEUCHTEN MIT HERVORSTEHENDEM DIFFUSOR - 12/24V

Art.-Nr.	Kalotte Farbe	Lampen-anschluss	Anz. SYSTEM Module	VE
GW 20 602	Opal	Soffittenlampe	3	1/12
GW 20 627	Rot	Soffittenlampe	3	1/12
GW 20 628	Grün	Soffittenlampe	3	1/12
GW 20 629	Gelb	Soffittenlampe	3	1/12
GW 20 630	Hellblau	Soffittenlampe	3	1/12

MERKMALE: Lieferung ohne Lampe Es können Soffittenlampen S6x36 verwendet werden (max. 2 W).

ANWENDUNGEN: Signalisierung.



GW 20 622

LAMPENFASSUNG

Art.-Nr.	Lampenfassung Typ	Leistung	Farbe	Anz. SYSTEM Module	VE
GW 20 622	E27	40 W	Schwarz	2	15/30

TECHNISCHE ALARME - SYSTEM BLACK

GASMELDER



GW 21 868

FLÜSSIGGASMELDER

Art.-Nr.	Versorgungs-spannung	Ansprech-schwelle	Ausgangs-kontakt	Anz. SYSTEM Module	VE
GW 21 868	12V ac/dc	9% LIE	1S/Ö 10A(NA)/3A(NC)250V ac	2	1/2

MERKMALE: Relaisausgang für die automatische Ansteuerung des Magnetventils für Gasanlagen mit manueller Rückstellung GW30522. Lautstärke: 85 dB bei 1m.



GW 21 867

METHANGASMELDER

Art.-Nr.	Versorgungs-spannung	Ansprech-schwelle	Ausgangs-kontakt	Anz. SYSTEM Module	VE
GW 21 867	12V ac/dc	9% LIE	1S/Ö 10A(NA)/3A(NC)250V ac	2	1/2

MERKMALE: Relaisausgang für die automatische Ansteuerung des Magnetventils für Gasanlagen mit manueller Rückstellung GW30522. Lautstärke: 85 dB bei 1m.

WASSERSENSOR-SYSTEM MIT FUNKÜBERTRAGUNG ZIGBEE(R)



GW A1 514

WASSERSENSOR ZIGBEE

Art.-Nr.	Farbe	Abmessungen (mm)	VE
GW A1 514	Weiss	Ø 60x37	1/6

MERKMALE: Spannungsversorgung 3V Batterie CR123. Ausgang für Sirene: 85 dB bei 3m. Das Gerät verfügt über einen Temperatursensor (0÷50°C).

HINWEISE: Den Sensor im Boden montieren. Für die Verwendung mit einem ZigBee Aktor (z.B. GWA1521) für die Steuerung eines Ventils oder eines Verbrauchers.



GW A1 521

SCHALTAKTOR 1 KANAL ZIGBEE

Art.-Nr.	Versorgungs-spannung	Ausgangs-kontakt	Abmessungen BxHxT (mm)	VE
GW A1 521	230V ac - 50 Hz	1 S 10A (AC1) 230 V ac	42x40x20	1/4

MERKMALE: 1-Kanal-Schaltaktor für das Schalten von Lasten über einen potenzialfreien Ausgangskontakt (Schließer). Geeignet für Glühlampen (230V ac): 2300W, Leuchten Ringkerntrafos: 450 W, Leuchten mit elektronischen Trafos: 600 W, Energiesparlampen (kompakte Leuchtstofflampen): 150W, LED Lampen (230 V ac): 150W, Motoren: 500W.

ANWENDUNGEN: Wenn mit einem Wassermelder verwendet, ist ein Schließer-Taster für das manuelle Öffnen des Ventils erforderlich.

HINWEISE: Montage in Unterputzdosen, Verbindungsdosen, usw..

ZUBEHÖR



GW 10 720

NETZTEIL 12V DC

Art.-Nr.	Versorgungs-spannung	Ausgangs-spannung	Max. Ausgangs-strom	Abmessungen BxHxT (mm)	VE
GW 10 720	100/240 V ac - 50/60 Hz	12V dc	300 mA	52x33x17	1/10

ANWENDUNGEN: Geeignet für Flüssiggasmelder (GW10711, GW12711, GW14711, GW20868, GW21868, GW30520), Methangasmelder (GW10712, GW12712, GW14712, GW20867, GW21867, GW30519) und Wassermelder (GW10716, GW12716, GW14716); Thermo ICE Wi-Fi Thermostate (GW16972CB, GW16972CN,.



GW 30 522

MAGNETVENTIL MIT MANUELLER RÜCKSTELLUNG FÜR GAS, STROMLOS GEÖFFNET - 230V - 50 HZ

Art.-Nr.	Gelieferter Ø	Material	Leistungsauf-nahme	VE
GW 30 522	3/4"	Messing	12 VA	1/2

BESONDERE ANWENDUNGEN - SYSTEM BLACK

KOMPONENTEN FÜR HOTELS



GW 21 820

UNIVERSAL-KARTENSCHALTER MIT KONTROLLLEUCHTE - 250V AC

Art.-Nr.	Beschreibung	Badge Karte max. Breite	Typ	Anz. SYSTEM Module	VE
GW 21 820	1P S - 10A	54 mm	Beleuchtet 230V ac	3	1/2

MERKMALE: Karten nicht im Lieferumfang enthalten.

ANWENDUNGEN: Aktivierung von Verbrauchern in Hotelzimmern (z.B. Beleuchtung, Klimaanlage, Minibar), wenn der Raum belegt ist (mit eingesteckter Magnetkarte).



GW 21 841

RASIERERSTECKDOSE EUROAMERIKANISCHER STANDARD MIT TRENNTRANSFORMATOR

Art.-Nr.	Versorgungs-spannung	Für Steckstifte	Wählbare Ausgangsspannung	Max. Leistung	Anz. SYSTEM Module	VE
GW 21 841	230V ac - 50/60 Hz	Ø 4 / 5 - 6,3x1,5 mm	120 - 230V ac	20 VA	3	1/4

MERKMALE: Die Steckdose verfügt über einen integrierten Überlastschutz. Vor Einstecken des Steckers muss die Ausgangsspannung gemäß dem Typenschild des zu betreibenden Verbrauches gewählt werden. Die gewählte Spannung wird über die LEDs deutlich angezeigt.

HINWEISE: Nicht geeignet für die Montage in Aufputzgehäusen der Baureihe 27 COMBI.

ZUBEHÖR - SYSTEM BLACK UND WHITE



KOLBENLAMPEN MIT STECKKLEMMEN

Art.-Nr.	Lampen spannung	Leistung Lampe	Leuchtmittel	Emittierte Farbe	VE
GW 30 943	230 V AC	0.4 W	Leuchtstofflampe	Rot	50
GW 30 944	230V ac	0.4 W	Leuchtstofflampe	Grün	50
GW 30 946	110 / 230V ac	0.6 W	LED	Hellblau	50
GW 30 947	110 / 230V ac	0.6 W	LED	Weiss	50
GW 10 893	12-24 V ac/dc	0.4 W	LED	Weiss	50

ANWENDUNGEN: Die Kolbenlampen können für beleuchtbare Geräte verwendet werden.



GW 10 881

LED KOLBENLAMPEN - 230V AC - 0,6W

Art.-Nr.	Lampen spannung	Leistung Lampe	Leuchtmittel	Emittierte Farbe	Farbe der Kabel	VE
GW 10 881	230 V ac - 50/60 Hz	0.6 W	LED	Blau	Blau	50
GW 10 882	230 V ac - 50/60 Hz	0.6 W	LED	Weiss	Weiss	50
GW 10 883	230 V ac - 50/60 Hz	0.6 W	LED	Rot	Rot	50
GW 10 884	230 V ac - 50/60 Hz	0.6 W	LED	Grün	Grün	50
GW 10 885	230 V ac - 50/60 Hz	0.6 W	LED	Bernstein	Orange	50

HINWEISE: Kolbenlampen sind mit einer Anschlussleitung versehen (Länge 10 cm).



GW 10 894

LED KOLBENLAMPEN - 12-24V AC/DC - 0,6W

Art.-Nr.	Lampen spannung	Leistung Lampe	Leuchtmittel	Emittierte Farbe	Farbe der Kabel	VE
GW 10 894	12-24 V ac/dc	0.6 W	LED	Weiss	Weiss	50

HINWEISE: Kolbenlampen sind mit einer Anschlussleitung versehen (Länge 10 cm).



GW 20 902

SOFFITTENLAMPEN

Art.-Nr.	Abmessungen (mm)	Lampen spannung	Leistung Lampe	Leuchtmittel	Emittierte Farbe	VE
GW 20 902	S6x36	12V ac/dc	2 W	Glühlampe	Weiss	50
GW 20 903	S6x36	24V ac/dc	2 W	Glühlampe	Weiss	50
GW 20 904	S6x31	12V ac/dc	2 W	Glühlampe	Weiss	50
GW 20 905	S6x31	24V ac/dc	2 W	Glühlampe	Weiss	50
GW 20 906	S6,3x28	110 / 230V ac	0.4 W	Leuchtstofflampe	Rot	50
GW 20 908	S6,3x28	110 / 230V ac	0.4 W	Leuchtstofflampe	Grün	50

HINWEISE: Die Soffittenlampen können für die Treppenstufenleuchten, Kontrollleuchten und Taster mit Namensschild verwendet werden.



GW 20 911

KLEINSICHERUNGEN 250V~

Art.-Nr.	Abmessungen (mm)	Bemessungsstrom (A)	Bemessungs-spannung	VE
GW 20 911	Ø 5 x 20	2.5	250V ac	20/200
GW 20 921	Ø 6,3 x 32	2	250V ac	10/200
GW 20 922	Ø 6,3 x 32	4	250V ac	10/200
GW 20 923	Ø 6,3 x 32	6	250V ac	10/200
GW 20 924	Ø 6,3 x 32	10	250V ac	10/200
GW 20 925	Ø 6,3 x 32	16	250V ac	10/200



GW 20 901

SATZ MIT 2 SCHLÜSSELN FÜR SCHALTGERÄTE

Art.-Nr.	Geeignet für	VE
GW 20 901	Ausschalter - Wechselschalter	1/100
GW 30 912	Taster	1/100

System



DIE BAUREIHE



Die Baureihe System umfasst Abdeckrahmen und eine breite Palette von Geräten, die in zwei Versionen erhältlich sind: Weiße Komponenten mit glänzender Oberfläche und schwarze matte Komponenten. Die System-Geräte sind so konzipiert, dass sie eine optimale Anwendungsvielfalt bieten.

DIE LÖSUNGEN MIT SYSTEM

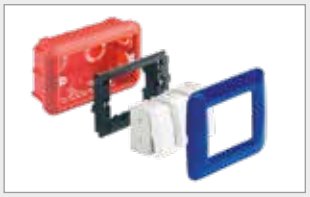

Die Systemgeräte bieten eine große Auswahl an Zubehör und können in jeder elektrischen Anlage installiert werden: In rechteckigen Unterputz- und Aufputzdosen, in Gerätedosen zur Verbindung mit Mini-Kanälen, auf Profilen und DIN-Schienen, in 27 Combi-Gehäusen

INSTALLATIONSFLEXIBILITÄT

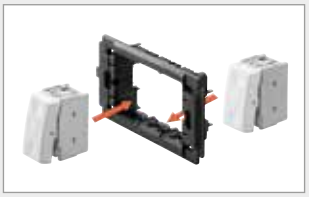

System ist eine Baureihe, dis maximale Anwendungsflexibilität bietet. Vielseitig dank der beidseitigen Kupplungsmöglichkeit (an der Vorder- oder Rückseite der halterung) die den Zusammenbau und das Lösen von Komponenten einfacher und schneller macht.

Allgemeine Merkmale

TECHNISCHE DATEN UND NORMEN

Komponente	Normen	Wichtige technische Daten*			Bestimmungs-gemäßer Betrieb (Anz. der Betätigungen)	Widerstand gegen abnorme Wärme und Feuer	
		Isolationsfestigkeit (V)	Isolations-widerstand (MΩ)	Schaltvermögen oder Gebrauchskategorie		Kugeldruckprüfung (°C)	Glühdrahtprüfung (°C)
Schaltgeräte	EN 60669-1	2000 bei 50 Hz für 1 Minute	> 5	1.25 In (200 Positionswechsel)	40.000 bei In 250V~ cosφ = 0,6	125	850
Steckosen ital. Standard	IEC 60884-1			1.25 In (100 Positionswechsel)	10.000 bei In 250V~ cosφ = 0,8		
Stromstossschalter	EN 60669-1 / EN 60669-2-2				50.000 bei In 250V~ cosφ = 0,6		
Relais	EN 60669-1 / EN 60669-2-2			1.25 In (200 Positionswechsel)			
Leitungsschutzschalter	EN 60898-1		2** ÷ 5	3KA	8,000		
Fehlerstrom-Leitungsschutzschalter	EN 61009-1 / EN 61008-1			3KA	4,000		
Halterungen und Abdeckrahmen	EN 60669-1	-	-	-	-	70	650

* Für Bemessungsspannung und -strom siehe die Spezifikationen der einzelnen Artikelnummern. ** Der Wert 2 MΩ bezieht sich auf spezielle Bedingungen, die durch die nebenstehenden Normen festgelegt werden.

BESTÄNDIGKEIT GEGEN CHEMISCHE UND ATMOSPHÄRISCHE STOFFE

Stoff / Komponente	Wasser	Salz-lösungen	Säuren		Basen		Lösungsmittel				Mineral-öl	UV Strahlung
			Konzentriert	Verdünnt	Konzentriert	Verdünnt	Hexan	Benzol	Azeton	Ethylalkohol		
Rahmen	Beständig	Beständig	Bedingt beständig	Beständig	Beständig	Beständig	Bedingt beständig	Nicht beständig	Nicht beständig	Nicht beständig	Bedingt beständig	Beständig
Geräte SYSTEM	Beständig	Bedingt beständig	Nicht beständig	Bedingt beständig	Bedingt beständig	Beständig	Beständig	Beständig	Beständig	Beständig	Beständig	Beständig

* Die angegebenen Werte gelten für eine Umgebungstemperatur von nicht mehr als 40 ° C.

Zugkraft für geklemmte Leiter: > 50N
Gerät an Halterung: > 0,6J

QUERSCHNITT DER ANSCHLIESSBAREN LEITER

Flexible Leiter		Flexible Leiter	
Minimum 0.75 mm^2	Maximum 2 x 4 mm^2	Minimum 0.5 mm^2	Maximum 2x2.5 mm^2

Allgemeine Konstruktionsmerkmale

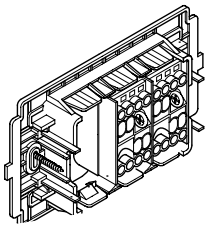

Schnelle Montage:
Befestigen der Geräte von beiden Seiten, Vorderseite oder Rückseite.

Einfacher Anschluss:
Zwei Klemmstellen, Klemmen mit unverlierbaren Schrauben und Schutzkragen.

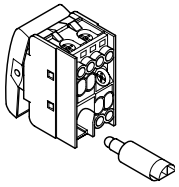

Kolbenlampen

Linsen

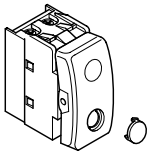

Linsen für die Funktionsanzeige

Beleuchtung von Schaltgeräten

Typ	Einsatz	Anwendungen	Typ	Einsatz	Anwendungen
 **Orientierungsbeleuchtung**	Ermöglicht das schnelle Auffinden der Taste im dunkeln oder Statusanzeige	Allgemeine Verbraucher im privaten und öffentlichen Bereich (Treppenhausbeleuchtung, Eingänge, Flure, Schlafräume usw.)	 **Diffusor 22x22mm**	Ermöglicht die Statusanzeige des angeschlossenen Verbrauchers aus der Entfernung. Die Anzeige ist von vorne klar erkennbar.	Anzeige des Schaltstatus außerhalb des Bereiches indem Verbraucher montiert ist
 **Kontrollanzeige**	Ermöglicht das schnelle Auffinden der und Funktionsanzeige Taste im dunkeln	Allgemeine Verbraucher in Büros, Geschäften, Einkaufszentren, Hotels, Krankenhäusern oder Heimen	 **Taster mit beleuchtbarem Namensschild**	Ermöglicht das schnelle Auffinden der Taste im dunkeln und das Lesen der Beschriftung auch bei schlecht beleuchteter Umgebung	Taster für Rufkreise in Wohn- und Bürogebäuden

Schutzarten für die installierten Geräte der Baureihe SYSTEM

KOMPONENTE	INSTALLATION	NORM	IP-SCHUTZART
Geräte mit geschlossener Front (Schaltgeräte, Klingeln, Signallampen usw.), installiert in Unterputzdosen, Aufputzdosen, freistehenden Tisch- und Wandkonsolen (mit Halterung und Rahmen) und in selbsttragenden Dosen	Fachgerechte, vertikale Unterputzmontage in privaten oder ähnlichen Bereichen	EN60529	**41**
Geräte mit geschlossener Front (Schaltgeräte, Klingeln, Signallampen usw.), installiert in Unterputzdosen, Aufputzdosen, freistehenden Tisch- und Wandkonsolen (mit Halterung und Rahmen) und in selbsttragenden Dosen	Fachgerechte, vertikale Unterputzmontage in privaten oder ähnlichen Bereichen. Geeignet für den Bereich 3 in Räumen mit Badewannen oder Duschen.		**X1** (für Steckdosen ist die Schutzart 21)
Geräte mit geschlossener Front (Schaltgeräte, Klingeln, Signallampen usw.), installiert in Unterputzdosen, Aufputzdosen, freistehenden Tisch- und Wandkonsolen (mit Halterung und Rahmen) und in selbsttragenden Dosen	Fachgerechte, vertikale Unterputzmontage in privaten oder ähnlichen Bereichen **mit eingestecktem Stecker**		**4X**

Abmessungen

HALTERUNGEN FÜR TOP SYSTEM - VIRNA

3 EINSÄTZE - GW 24 201
4 EINSÄTZE - GW 24 202

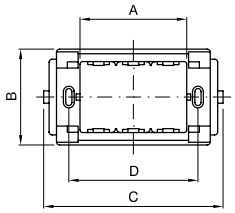

2 EINSÄTZE
GW 24 262

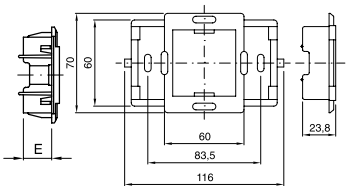

Artikelnr.	GW 24 201	GW 24 202	GW 24 230
A	3 EINSÄTZE	4 EINSÄTZE	6 EINSÄTZE
B	62	62	70
C	116	140	190
D	83.5	108.5	100
E	18.5	18.5	18.5
F	-	-	60

6 EINSÄTZE
GW 24 230

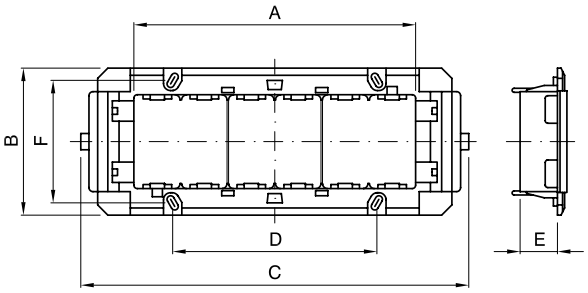

4+4 EINSÄTZE
GW 24 240

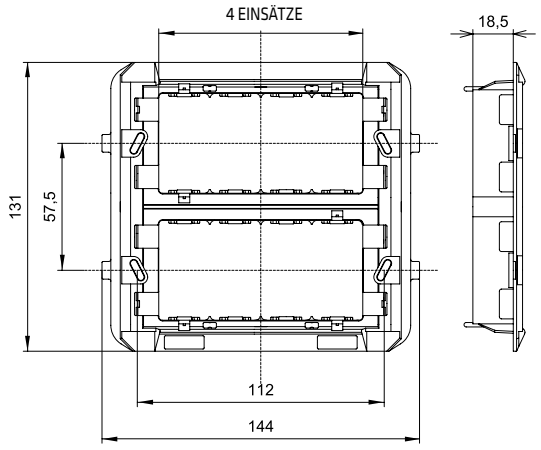

6+6 EINSÄTZE
GW 24 241

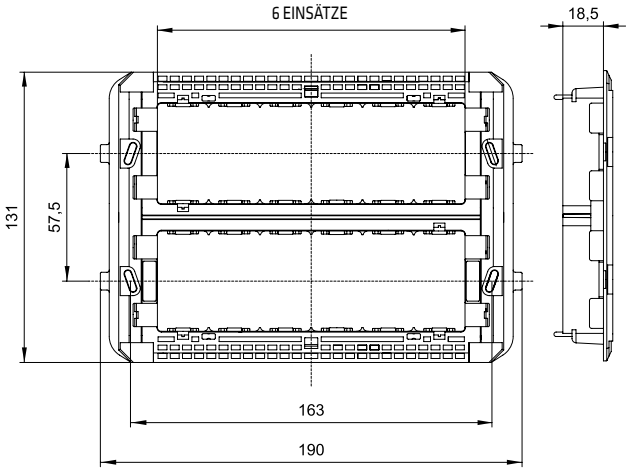

ABDECKRAHMEN TOP SYSTEM

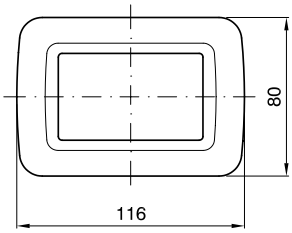

1 EINSATZ - 2 EINSÄTZE - 3 EINSÄTZE

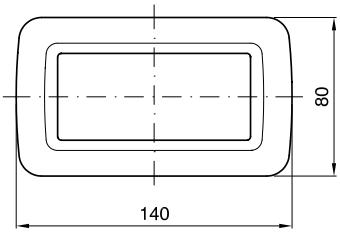

4 EINSÄTZE

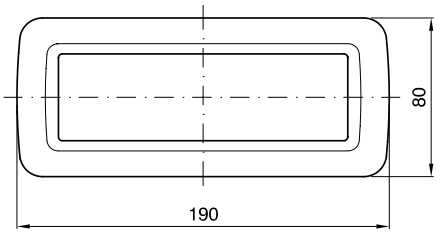

6 EINSÄTZE

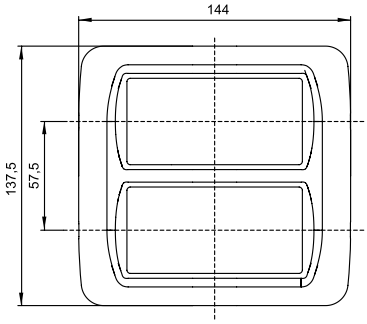

4+4 EINSÄTZE

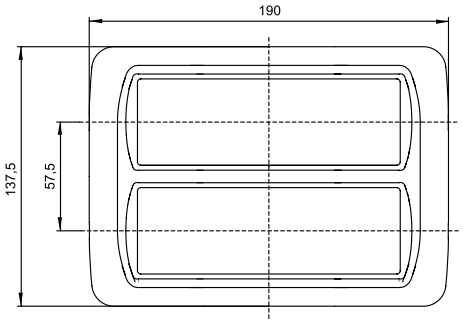

6+6 EINSÄTZE

ABDECKRAHMEN VIRNA

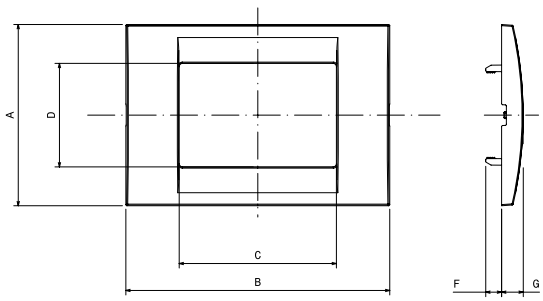

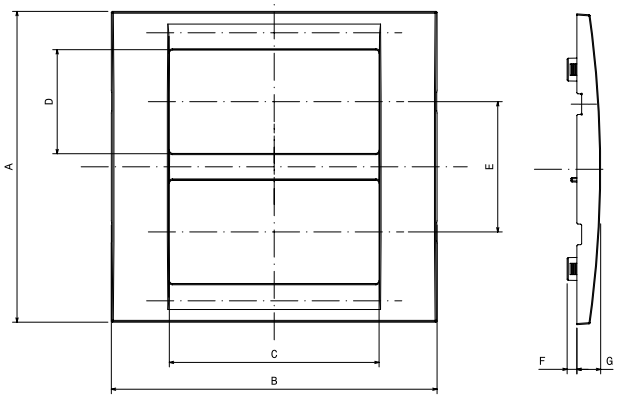

	A	B	C	D	E	F	G
1 EINSATZ	80	116.5	23	45.7		7	9.5
2 EINSÄTZE	80	116.5	46.4	45.7			9.5
3 EINSÄTZE	80	116.5	69.4	45.7		7	9.5
4 EINSÄTZE	80	139.6	92.6	45.7		7	9.5
6 EINSÄTZE	80	190	138.8	45.7		4.3	9.5
(4+4) 8 EINSÄTZE	137.2	143.8	92.6	45.7	57.5	4.3	10.5
(6+6) 12 EINSÄTZE	137.2	190	138.8	45.7	57.5	4.3	10.5

ABDECKRAHMEN COMPACT

1 EINSATZ - 2 EINSÄTZE - 3 EINSÄTZE - 4 EINSÄTZE

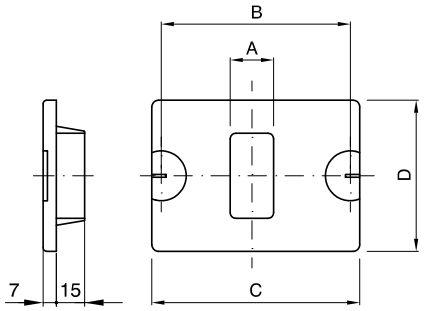

3+3 EINSÄTZE

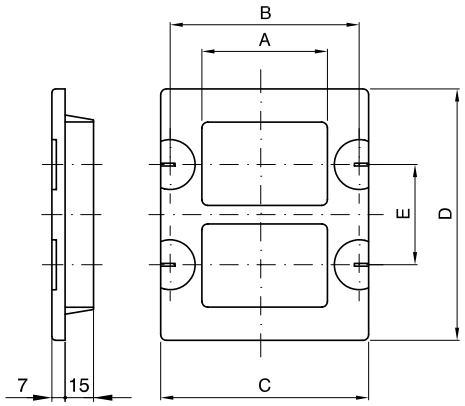

Compact					
Artikelnr.	**GW 24 001**	**GW 24 002**	**GW 24 003**	**GW 24 004**	**GW 24 005**
A	1 Einsatz	2 Einsätze	3 Einsätze	4 Einsätze	3 + 3 Einsätze
B	83.5	83.5	83.5	108.5	83.5
C	110	110	110	134	110
D	80	80	80	80	133
E	-	-	-	-	51

WASSERDICHTE ABDECKRAHMEN

3 EINSÄTZE - 4 EINSÄTZE

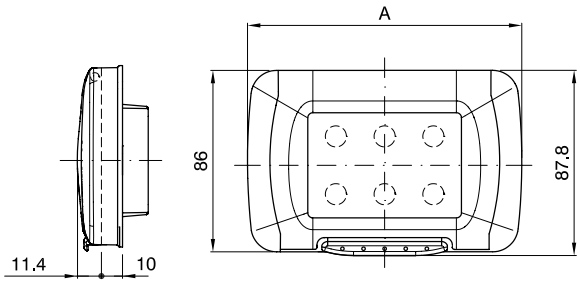

Artikelnr.		A
GW 22 451	3 EINSÄTZE	130
GW 22 452		
GW 22 453		
GW 22 461	4 EINSÄTZE	153
GW 22 462		
GW 22 463		

TISCHKONSOLEN

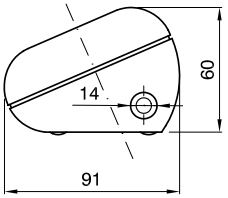

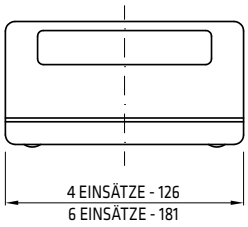

GW 24 018 - GW 24 019
4 EINSÄTZE

GW 24 020 - GW 24 021
6 EINSÄTZE

WANDGEHÄUSE FÜR TOP SYSTEM RAHMEN

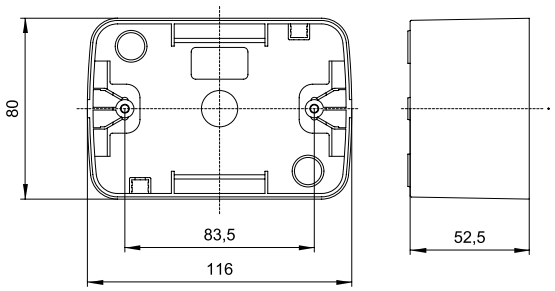

3 EINSÄTZE
GW 22 471

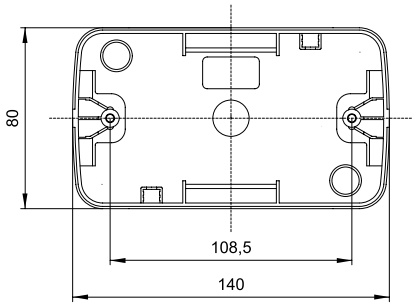

4 EINSÄTZE
GW 22 472

RAHMEN FÜR PROFILE

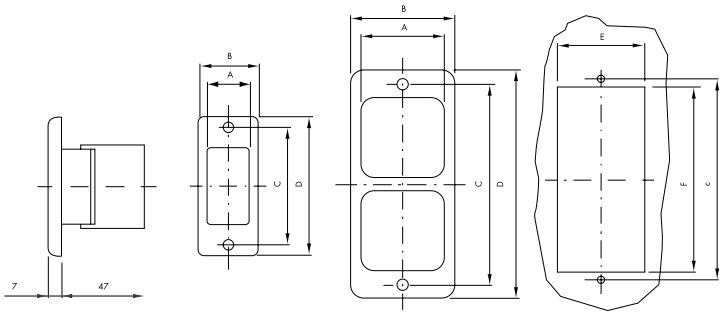

1 EINSATZ
2 EINSATZ

2+2 EINSÄTZE

AUSSCHNITTSMASSE

	GW 24 009 GW 24 008	GW 24 010 GW 24 011	GW 24 022 GW 24 023
A	1 EINSATZ	2 EINSÄTZE	2+2 EINSÄTZE
B	34	57	57
C	66.5	66.5	117
D	80	80	130
E	27.5	50.5	50.5
F	54	54	106

HALTERUNGEN FÜR DIN-SCHIENEN

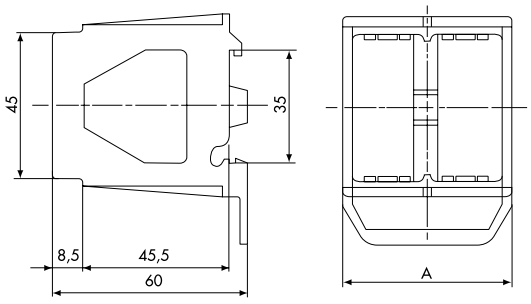

	GW 26 410	GW 26 409
A	52.5	26.5

System

	UNTERPUTZ-/HOHLWANDDOSEN	HALTERUNGEN	GERÄTE
3M	 GW 24 403  GW 24 403 PM	 GW 24 201 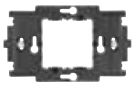 GW 24 262  GW 24 201	  
4M	 GW 24 404  GW 24 404 PM	 GW 24 202	
6M	 GW 24 406  GW 24 406 PM	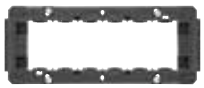 GW 24 230	
4+4M	 GW 24 237 GW 24 237 PM	 GW 24 240	
6+6M	 GW 24 238	 GW 24 241	
2M	 GW 24 231	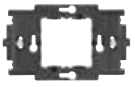 GW 24 262	

RAHMEN

TOP SYSTEM



GW 22 xx1

VIRNA



GW 22 xx1

TOP SYSTEM



GW 22 xx2

VIRNA



GW 22 xx2

TOP SYSTEM



GW 22 xx3

VIRNA



GW 22 xx3

TOP SYSTEM



GW 22 xx4

VIRNA



GW 22 xx4

TOP SYSTEM



GW 22 xx6

VIRNA



GW 22 xx6

TOP SYSTEM



GW 22 xx7

VIRNA



GW 22 xx7

TOP SYSTEM

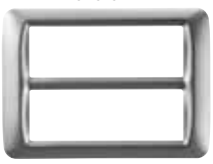

GW 22 xx8

VIRNA



GW 22 xx8

TOP SYSTEM



GW 22 xx2

VIRNA



GW 22 xx2

Baureihe 27 COMBI

COMBI SYSTEM 40 GEHÄUSE

IP40


GW 27 001
1 Einsatz


GW 27 002
2 Einsätze


GW 27 003
3 Einsätze


GW 27 004
4 Einsätze


GW 27 005
3+3 Einsätze


GW 27 006
4+4 Einsätze


GW 27 007
4+4+4 Einsätze


GW 27 008
4+4+4+4 Einsätze


GW 27 021
2+2 Einsätze


GW 27 022
2+2+2 Einsätze


GW 27 023
4+4 Einsätze


GW 27 024
4+4+4 Einsätze

COMBI-DIN GEHÄUSE

IP40

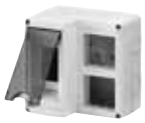
GW 27 071
2+2 Einsätze
2 TE


GW 27 072
2+2+2+2 Einsätze
4 TE


GW 27 073
4+4+4+4 Einsätze
8 TE

GEHÄUSE FÜR MINI- UND SOCKELLEISTENKANÄLE

IP40


GW 27 603
1 Einsatz
Weiss RAL 9010


GW 27 609
2 Einsätze
Weiss RAL 9010


GW 27 615
3 Einsätze
Weiss RAL 9010


GW 27 621
4 Einsätze
Weiss RAL 9010


GW 27 627
4+4 Einsätze
Weiss RAL 9010


GW 27 616
3 Einsätze
Anthrazit RAL 7021


GW 27 622
4 Einsätze
Anthrazit RAL 7021


GW 27 628
4+4 Einsätze
Anthrazit RAL 7021

GEHÄUSE MIT SYSTEM GERÄTEN

IP40



GW 27 801 Ausschalter 1P-16 AX
GW 27 802 Ausschalter 2P-16 AX
GW 27 803 Wechselschalter 1P-16 AX
GW 27 804 Wechselschalter+Wechselschalter 1P-16 AX
GW 27 805 Taster 1P-S-10 A



GW 27 811 Steckdose italienischer Standard 2P+E-16 A
GW 27 812 Steckdose italienisch/deutscher Standard 2P+E-16 A
GW 27 813 Steckdose britischer Standard 2P+E-13 A
GW 27 814 Steckdose deutscher Standard 2P+E-16 A
GW 27 815 Steckdose französischer Standard 2P+E-16 A

KOMPLETTGERÄTE

IP40


Akustische Warnmelder

GW 26 417 - 24 V ac
GW 26 427 - 230 V ac

IP44


Wandmontage

GW 26 222 - 2P+E-230 V ac
GW 26 223 - 3P+E-400 V ac


Unterputzmontage

GW 26 420 - 2P+E-230 V ac
GW 26 421 - 3P+E-400 V ac

COMBI 22 GEHÄUSE FÜR BEFEHLS- UND MELDEGERÄTE Ø 22

IP66


Leergehäuse

GW 27 101 - 1 Öffnung
GW 27 111 - 1 Öffnung - gelber Deckel
GW 27 102 - 2 Öffnungen
GW 27 103 - 3 Öffnungen
GW 27 104 - 6 Öffnungen
GW 27 105 - 12 Öffnungen


Komplette Gehäuse

GW 27 201 - 1 Öffnung
GW 27 202 - 1 Öffnung - gelber Deckel
GW 27 203 - 2 Öffnungen
GW 27 204 - 3 Öffnungen

COMBI SYSTEM 55/65 GEHÄUSE

IP55



GW 27 041
1 Einsatz



GW 27 042
2 Einsätze



GW 27 043
3 Einsätze



GW 27 044
4 Einsätze



GW 27 051
4+4 Einsätze



GW 27 052
4+4+4 Einsätze

IP55



GW 27 056
3 Einsätze
Mastaufsatz



GW 27 057
3 Einsätze
Mastansatz

IP65



GW 27 062
2 Einsätze

WASSERDICHTE ABDECKUNGEN (FÜR Q-DIN, Q-BOX)

IP55



Für Verteiler Q-DIN, Verbindungsdosen PTC, Flanschdeckel der Baureihe 66, Q-BOX und Panele

GW 27 401
2 Einsätze
75x85 mm-IP55
Grau RAL 7035

IP65



Für Verteiler Q-DIN, Verbindungsdosen PTC, Flanschdeckel der Baureihe 66, Q-BOX und Panele

GW 27 403
2 Einsätze
75x85 mm-IP65
Grau RAL 7035

WASSERDICHTE ABDECKUNGEN (FÜR RECHTECKIGE UNTERPUTZDOSEN)

IP55



GW 22 451 - 3 Einsätze
GW 22 461 - 4 Einsätze
Wolkenweiss



GW 22 452 - 3 Einsätze
GW 22 462 - 4 Einsätze
Tonerschwarz



GW 22 453 - 3 Einsätze
GW 22 463 - 4 Einsätze
Grau RAL 7035

GEHÄUSE MIT SYSTEM GERÄTEN

IP55



GW 27 831 Ausschalter 1P-16 AX
GW 27 832 Ausschalter 2P-16 AX
GW 27 833 Wechselschalter 1P-16 AX
GW 27 834 Wechselschalter+Wechselschalter 1P-16 AX
GW 27 835 Taster 1P-S-10 A



GW 27 841 Steckdose italienischer Standard 2P+E-16 A
GW 27 842 Steckdose italienisch/deutscher Standard 2P+E-16 A
GW 27 843 Steckdose britischer Standard 2P+E-13 A
GW 27 844 Steckdose deutscher Standard 2P+E-16 A
GW 27 845 Steckdose französischer Standard 2P+E-16 A



GW 27 836
Taster
1P-S-10 A
Mit beleuchtbarem Namensschild

KOMPLETTGERÄTE

IP55



- GW 27 415
- GW 27 416
- GW 27 417
- GW 27 418
- GW 27 419

Kontrollleuchten
230 V ac



- GW 27 421 24 V ac
- GW 27 422 230 V ac
- GW 27 423 24 V ac
- GW 27 424 230 V ac

Elektronische Blinkleuchten



GW 27 431 B
IR-Bewegungsmelder
230 V ac

IP65



GW 27 432
Dämmerungsschalter
230 V ac

TECHNISCHES ZUBEHÖR

Technisches Zubehör



GW 27 402



GW 26 406



GW 44 622



GW 26 407

GW 27 441 Vertikaler Trennsteg
GW 27 442 Horizontaler Trennsteg

RASIERERSTECKDOSEN

Unterputzmontage



GW 27 861 - Mit Gehäuse
GW 27 866 - Ohne Gehäuse



GW 27 862 - RAL 1013 mit Gehäuse
GW 27 865 - RAL 1013 ohne Gehäuse
GW 27 863 - RAL 9010 mit Gehäuse

Wandmontage



GW 27 864
RAL 1013 - 230V ac
Mit Gehäuse

Zubehör



GW 27 867
Unterputzgehäuse
GW 27 868
Aufputzgehäuse, weiss

27 Combi

Aufputzgehäuse und modulare Komponenten

Ein komplettes und vielseitiges System von Gehäusen, perfekt in die Baureihe SYSTEM integrierbar, geeignet für die geschützte Installation im privaten Bereich, Zweckbau und Industrie. Die Baureihe 27 COMBI ist sowohl in der Schutzart IP40 als auch in den wasserdichten Schutzarten IP55 und IP65 erhältlich und wird besonders für den Einsatz im Außenbereich und für erschwerte Einsatzbedingungen empfohlen.



Technische Daten ***Seite 361***

COMBI SYSTEM 40

GESCHÜTZTE GEHÄUSE FÜR SYSTEM GERÄTE



GW 27 001

GESCHÜTZTE LEERGEHÄUSE FÜR ORTSFESTE ODER ORTSVERÄNDERLICHE ANWENDUNGEN - GRAU RAL 7035 - IP40

Art.-Nr.	Beschreibung	Anz. Öffnungen Ø 23 mit Kabeleinführungen	Anz. Öffnungen Ø23 ausbrechbar	Außenabmessungen BxHxT (mm)	Merkmale	VE
GW 27 001	1 Einsatz	1	3 seitlich / 1 unten	66x82x55	Halogenfrei	5/80
GW 27 002	2 Einsätze	1	3 seitlich / 1 unten	66x82x55	Halogenfrei	5/80
GW 27 003	3 Einsätze	1	3 seitlich / 1 unten	99x82x55	Halogenfrei	3/60
GW 27 004	4 Einsätze		8 seitlich 8 / 1 unten	132x82x55	Halogenfrei	2/40

MERKMALE: Öffnungen mit Werkzeug ausbrechbar. Vorgerüstet für die Befestigung der Erdungsklemme GW26407. Die Schutzisolierung kann mit den Schraubenabdeckkappen GW44622 hergestellt werden.
MITGELIEFERTES ZUBEHÖR: Membran-Kabeleinführungen geeignet für Kabel Ø 4 bis 14 mm und Rohre Ø 16 und 20 mm.



GW 27 005

GESCHÜTZTE LEERGEHÄUSE FÜR ORTSFESTE ODER ORTSVERÄNDERLICHE ANWENDUNGEN - GRAU RAL 7035 - IP40 HORIZONTALE KAMMERN

Art.-Nr.	Beschreibung	Konfiguration	Vorgerüstete Kammern	Anz. Öffnungen Ø23 ausbrechbar	Außenabmessungen BxHxT (mm)	Merkmale	VE
GW 27 005	6 Einsätze	Module 3 x 2	2	8 seitlich / 2 unten	198x82x55	Halogenfrei	1/30
GW 27 006	8 Einsätze	Module 4 x 2	2	10 seitlich / 2 unten	231x82x55	Halogenfrei	1/20
GW 27 007	12 Einsätze	Module 4 x 3	3	16 seitlich / 3 unten	330x82x55	Halogenfrei	1/20
GW 27 008	16 Einsätze	Module 4 x 4	2	18 seitlich / 4 unten	429x82x55	Halogenfrei	1/20

MERKMALE: Mit den speziellen Trennwänden können Kammern gebildet werden. Öffnungen mit Werkzeug ausbrechbar. Vorgerüstet für die Befestigung der Erdungsklemme GW26407. Die Schutzisolierung kann mit den Schraubenabdeckkappen GW44622 hergestellt werden.
MITGELIEFERTES ZUBEHÖR: Membran-Kabeleinführungen geeignet für Kabel Ø 4 bis 14 mm und Rohre Ø 16 und 20 mm.



GW 27 021

GESCHÜTZTE LEERGEHÄUSE FÜR ORTSFESTE ODER ORTSVERÄNDERLICHE ANWENDUNGEN - GRAU RAL 7035 - IP40 VERTIKALE KAMMERN

Art.-Nr.	Beschreibung	Konfiguration	Vorgerüstete Kammern	Anz. Öffnungen Ø23 ausbrechbar	Außenabmessungen BxHxT (mm)	Merkmale	VE
GW 27 021	4 Einsätze	Module 2 x 2	1	8 seitlich 8 / 1 unten	82x132x55	Halogenfrei	2/40
GW 27 022	6 Einsätze	Module 2 x 3	3	8 seitlich / 2 unten	82x198x55	Halogenfrei	1/30
GW 27 023	8 Einsätze	Module 4 x 2	2	10 seitlich / 2 unten	132x132x55	Halogenfrei	1/20
GW 27 024	12 Einsätze	Module 4 x 3	3	12 seitlich / 3 unten	132x198x55	Halogenfrei	1/20

MERKMALE: Vorgerüstet für die Unterteilung in Kammern (ausgenommen GW27021) mit speziellen Trennwänden. Öffnungen mit Werkzeug ausbrechbar. Vorgerüstet für die Befestigung der Erdungsklemme GW26407. Die Schutzisolierung kann mit den Schraubenabdeckkappen GW44622 hergestellt werden.
MITGELIEFERTES ZUBEHÖR: Membran-Kabeleinführungen geeignet für Kabel Ø 4 bis 14 mm und Rohre Ø 16 und 20 mm.

SELBSTTRAGENDE GEHÄUSE FÜR SYSTEM GERÄTE



GW 27 603

SELBSTTRAGENDE GEHÄUSE FÜR EIN- UND ZWEIZÜGIGE MINI-KANÄLE

Art.-Nr.	Anzahl Module	Anz. Öffnungen Ø23 ausbrechbar	Außenabmessungen BxHxT (mm)	Merkmale	VE
Farbe: Weiss ähnlich RAL 9010					
GW 27 603	1	1 unten	120x82x54	Halogenfrei	10
GW 27 609	2	1 unten	120x82x54	Halogenfrei	10

MERKMALE: Geeignet für MINI-Kanäle HxB (mm): 15x15, 20x20, 22x10, 30x10, 30x15, 35x15. Öffnungen mit Werkzeug ausbrechbar. Die Schutzisolierung kann mit den Schraubenabdeckkappen GW44622 hergestellt werden.



GW 27 615

SELBSTTRAGENDE GEHÄUSE FÜR MINI- UND SOCKELLEISTENKANÄLE

Art.-Nr.	Anzahl Module	Vorgerüstete Kammern	Anz. Öffnungen Ø23 ausbrechbar	Außenabmessungen BxHxT (mm)	Merkmale	VE
Farbe: Weiss ähnlich RAL 9010						
GW 27 615	3	1	1 unten	99x82x54	Halogenfrei	10
GW 27 621	4	1	1 unten	132x82x54	Halogenfrei	10
GW 27 627	8	2	2 unten	132x132x54	Halogenfrei	5
Farbe: Anthrazit ähnlich RAL 7021						
GW 27 616	3	1	1 unten	99x82x54	Halogenfrei	10
GW 27 622	4	1	1 unten	132x82x54	Halogenfrei	10
GW 27 628	8	2	2 unten	132x132x54	Halogenfrei	5

MERKMALE: Geeignet für MINI-Kanäle HxB (mm): 15x15, 20x20, 22x10, 30x10, 30x15, 35x15. Öffnungen mit Werkzeug ausbrechbar. Die Schutzisolierung kann mit den Schraubenabdeckkappen GW44622 hergestellt werden. GW27627 und GW27628 vorgerüstet für die Unterteilung in Kammern.

COMBI SYSTEM 55

WASSERGESCHÜTZTE GEHÄUSE FÜR SYSTEM GERÄTE



GW 27 041

WASSERGESCHÜTZTE LEERGEHÄUSE FÜR ORTSFESTE ODER ORTSVERÄNDERLICHE ANWENDUNGEN - GRAU RAL 7035 - IP55

Art.-Nr.	Beschreibung	Anz. Öffnungen Ø 23 mit Kabeleinführungen	Anz. Öffnungen Ø23 ausbrechbar	Außenabmessungen BxHxT (mm)	VE
GW 27 041	1 Einsatz	1	3 seitlich / 1 unten	66x82x65	5/60
GW 27 042	2 Einsätze	1	3 seitlich / 1 unten	66x82x65	5/60
GW 27 043	3 Einsätze	1	3 seitlich / 1 unten	99x82x65	2/40
GW 27 044	4 Einsätze		8 seitlich 8 / 1 unten	132x82x65	3/30

MERKMALE: Öffnungen mit Werkzeug ausbrechbar. Vorgerüstet für die Befestigung der Erdungsklemme GW26407. Die Schutzisolierung kann mit den Schraubenabdeckkappen GW44622 hergestellt werden.
MITGELIEFERTES ZUBEHÖR: Membran-Kabeleinführungen geeignet für Kabel Ø 4 bis 14 mm und Rohre Ø 16 und 20 mm.



GW 27 051

WASSERGESCHÜTZTE LEERGEHÄUSE FÜR ORTSFESTE ODER ORTSVERÄNDERLICHE ANWENDUNGEN - GRAU RAL 7035 - IP55 VERTIKALE KAMMERN

Art.-Nr.	Beschreibung	Konfiguration	Vorgerüstete Kammern	Anz. Öffnungen Ø23 ausbrechbar	Außenabmessungen BxHxT (mm)	VE
GW 27 051	8 Einsätze	Module 4 x 2	2	10 seitlich / 2 unten	132x171x65	1/20
GW 27 052	12 Einsätze	Module 4 x 3	3	12 seitlich / 3 unten	132x258x65	1/15

MERKMALE: Mit den speziellen Trennwänden können Kammern gebildet werden. Öffnungen mit Werkzeug ausbrechbar. Vorgerüstet für die Befestigung der Erdungsklemme GW26407. Die Schutzisolierung kann mit den Schraubenabdeckkappen GW44622 hergestellt werden.
MITGELIEFERTES ZUBEHÖR: Membran-Kabeleinführungen geeignet für Kabel Ø 4 bis 14 mm und Rohre Ø 16 und 20 mm.



GW 27 056

WASSERDICHTE GEHÄUSE FÜR PFEILERMONTAGE - GRAU RAL 7035 - IP55

Art.-Nr.	Beschreibung	Befestigung	Für Pfeiler Ø	Anz. Öffnungen vorgefertigt	Anz. ausbrechbarer Öffnungen Ø20	Außenabmessungen BxHxT (mm)	VE
GW 27 056	3 Einsätze	Mastaufsatz	54-60 mm	1		122x149x85	1/12
GW 27 057	3 Einsätze	Mastansatz	54-76 mm	1	1	122x164x85	1/12

MERKMALE: GW27057, mit 2 Bohrungen für die Schraubenbefestigung und 2 Langlöchern für die Befestigung durch Kabelbinder aus Thermoplast oder Metall bis zu 13 mm Breite. Öffnungen mit Werkzeug ausbrechbar. Vorgerüstet für die Befestigung der Erdungsklemme GW26407. Die Schutzisolierung kann mit den Schraubenabdeckkappen GW44622 hergestellt werden.
MITGELIEFERTES ZUBEHÖR: Kabelverschraubung PG 13,5.

COMBI SYSTEM 65

WASSERGESCHÜTZTE GEHÄUSE FÜR SYSTEM GERÄTE



GW 27 062

WASSERGESCHÜTZTE LEERGEHÄUSE FÜR ORTSFESTE ODER ORTSVERÄNDERLICHE INSTALLATIONEN FARBE GRAU RAL 7035 - IP65

Art.-Nr.	Beschreibung	Anz. Öffnungen Ø23 ausbrechbar	Typ Tür	Außenabmessungen BxHxT (mm)	VE
GW 27 062	2 Einsätze	4 seitlich / 1 unten	Fest	66x82x65	5/60

MERKMALE: Mit transparenter, fester Tür. Öffnungen mit Werkzeug ausbrechbar. Vorgerüstet für die Befestigung der Erdungsklemme GW26407. Die Schutzisolierung kann mit den Schraubenabdeckkappen GW44622 hergestellt werden.

COMBI SYSTEM KOMPLETTGERÄTE

GESCHÜTZTE GEHÄUSE MIT SYSTEM GERÄTEN



GW 27 801

GESCHÜTZTE GEHÄUSE MIT SYSTEM GERÄTEN - GRAU RAL 7035 - IP40 - 250V AC

Art.-Nr.	Beschreibung	Anz. Öffnungen Ø 23 mit Kabeleinführungen	Anz. Öffnungen Ø23 ausbrechbar	Außenabmes-sungen BxHxT (mm)	Merkmale	VE
GW 27 801	Schalter 1P - 16 AX	1	3 seitlich / 1 unten	66x82x55		5/60
GW 27 802	Schalter 2P - 16 AX	1	3 seitlich / 1 unten	66x82x55		5/60
GW 27 803	Wechselschalter 1P - 16 AX	1	3 seitlich / 1 unten	66x82x55		5/60
GW 27 804	Wechselschalter+Wechselschalter 1P - 16 AX	1	3 seitlich / 1 unten	66x82x55		5/60
GW 27 805	Taster 1P S - 10 A	1	3 seitlich / 1 unten	66x82x55		5/60
GW 27 811	Steckd. 2P+E - 16 A bivalent	1	3 seitlich / 1 unten	66x82x55	Italienischer Standard	5/80
GW 27 812	Steckd. 2P+E - 16 A bivalent	1	3 seitlich / 1 unten	66x82x55	Italienischer/Deutsch Standard	5/80
GW 27 813	Steckdose 2P+E - 13 A	1	3 seitlich / 1 unten	66x82x55	Britischer Standard	5/80
GW 27 814	Steckdose 2P+E - 16 A	1	3 seitlich / 1 unten	66x82x55	Deutscher Standard	5/80
GW 27 815	Steckdose 2P+E - 16 A	1	3 seitlich / 1 unten	66x82x55	Französischer Standard	5/80

MERKMALE: Öffnungen mit Werkzeug ausbrechbar. Vorgerüstet für die Befestigung der Erdungsklemme GW26407. Die Schutzisolierung kann mit den Schraubenabdeckkappen GW44622 hergestellt werden.
MITGELIEFERTES ZUBEHÖR: Membran-Kabeleinführungen geeignet für Kabel Ø 4 bis 14 mm und Rohre Ø 16 und 20 mm.

WASSERGESCHÜTZTE GEHÄUSE MIT SYSTEM GERÄTEN



GW 27 832

WASSERDICHTE KOMPLETTGEHÄUSE MIT SYSTEM GERÄTEN - GRAU RAL 7035 - IP55 - 250V AC

Art.-Nr.	Beschreibung	Anz. Öffnungen Ø 23 mit Kabeleinführungen	Anz. Öffnungen Ø23 ausbrechbar	Außenabmes-sungen BxHxT (mm)	Merkmale	VE
GW 27 831	Schalter 1P - 16 AX	1	3 seitlich / 1 unten	66x82x65		5/60
GW 27 832	Schalter 2P - 16 AX	1	3 seitlich / 1 unten	66x82x65		5/60
GW 27 833	Wechselschalter 1P - 16 AX	1	3 seitlich / 1 unten	66x82x65		5/60
GW 27 834	Wechselschalter+Wechselschalter 1P - 16 AX	1	3 seitlich / 1 unten	66x82x65		5/60
GW 27 835	Taster 1P S - 10 A	1	3 seitlich / 1 unten	66x82x65		5/60
GW 27 836	Taster 1P S - 10 A	1	3 seitlich / 1 unten	99x82x65	Beleuchtbares Namensschild	2/40
GW 27 841	Steckd. 2P+E - 16 A bivalent	1	3 seitlich / 1 unten	66x82x65	Italienischer Standard	5/60
GW 27 842	Steckd. 2P+E - 16 A bivalent	1	3 seitlich / 1 unten	66x82x65	Italienischer/Deutsch Standard	5/60
GW 27 843	Steckdose 2P+E - 13 A	1	3 seitlich / 1 unten	66x82x65	Britischer Standard	5/60
GW 27 844	Steckdose 2P+E - 16 A	1	3 seitlich / 1 unten	66x82x65	Deutscher Standard	5/60
GW 27 845	Steckdose 2P+E - 16 A	1	3 seitlich / 1 unten	66x82x65	Französischer Standard	5/60

MERKMALE: IP55 bei geschlossener Tür. Öffnungen mit Werkzeug ausbrechbar. Vorgerüstet für die Befestigung der Erdungsklemme GW26407. Die Schutzisolierung kann mit den Schraubenabdeckkappen GW44622 hergestellt werden. GW27836 wird ohne Lampe geliefert: Es können Soffittenlampen S6x36 verwendet werden - 12/24V.
MITGELIEFERTES ZUBEHÖR: Membran-Kabeleinführungen geeignet für Kabel Ø 4 bis 14 mm und Rohre Ø 16 und 20 mm.

KOMPLETTGERÄTE



GW 26 222

WANDSTECKDOSEN NACH IEC 309 - GRAU RAL 7035 - IP44

Art.-Nr.	Bemessungs-strom (A)	Anz. Pole	Bemessungs-spannung	Uhrzeitstellung h	Anz. Öffnungen Ø 23 mit Kabeleinführungen	Anz. Öffnungen Ø23 ausbrechbar	Außenabmes-sungen BxHxT (mm)	VE
GW 26 222	16	2P+E	230 V AC	6	1	1 seitlich / 1 unten	64x80x97	5/40
GW 26 223	16	3P+E	400V ac	6	1	1 seitlich / 1 unten	64x80x97	5/40

Bemessungsspannung bei Wechselstrom.

MERKMALE: Öffnungen mit Werkzeug ausbrechbar. Vorgerüstet für die Befestigung der Erdungsklemme GW26407.

MITGELIEFERTES ZUBEHÖR: Membran-Kabeleinführungen geeignet für Kabel Ø 4 bis 14 mm und Rohre Ø 16 und 20 mm.



GW 27 415

KONTROLLLEUCHTEN - MAX. 15W - GRAU RAL 7035 - IP55

Art.-Nr.	Kalotte Farbe	Bemessungs-spannung	Lampenfassung Typ	Anz. Öffnungen Ø 23 mit Kabeleinführungen	Anz. Öffnungen Ø23 ausbrechbar	Außenabmessungen BxHxT (mm)	VE
GW 27 415	Rot	230 V AC	E14	1	3 seitlich / 1 unten	66x82x95	5/40
GW 27 416	Grün	230 V AC	E14	1	3 seitlich / 1 unten	66x82x95	5/40
GW 27 417	Gelb	230 V AC	E14	1	3 seitlich / 1 unten	66x82x95	5/40
GW 27 418	Transparent	230 V AC	E14	1	3 seitlich / 1 unten	66x82x95	5/40
GW 27 419	Hellblau	230 V AC	E14	1	3 seitlich / 1 unten	66x82x95	5/40

Bemessungsspannung bei Wechselstrom. Lieferung ohne Lampe.

MERKMALE: Öffnungen mit Werkzeug ausbrechbar. Vorgerüstet für die Befestigung der Erdungsklemme GW26407. Die Schutzisolierung kann mit den Schraubenabdeckkappen GW44622 hergestellt werden.

MITGELIEFERTES ZUBEHÖR: Membran-Kabeleinführungen geeignet für Kabel Ø 4 bis 14 mm und Rohre Ø 16 und 20 mm.



GW 27 424

ELEKTRONISCHE BLINKLEUCHTEN - MAX. 25W - GRAU RAL 7035 - IP55

Art.-Nr.	Kalotte Farbe	Bemessungs-spannung	Frequenz Lampe	Lampenfassung Typ	Anz. Öffnungen Ø 23 mit Kabeleinführungen	Anz. Öffnungen Ø23 ausbrechbar	Außenabmessungen BxHxT (mm)	VE
GW 27 421	Rot	24V ac	1 Hz	E14	1	3 seitlich / 1 unten	66x82x95	1/12
GW 27 422	Rot	230 V AC	1 Hz	E14	1	3 seitlich / 1 unten	66x82x95	1/12
GW 27 423	Gelb	24V ac	1 Hz	E14	1	3 seitlich / 1 unten	66x82x95	1/12
GW 27 424	Gelb	230 V AC	1 Hz	E14	1	3 seitlich / 1 unten	66x82x95	1/12

Lieferung ohne Lampe.

MERKMALE: Öffnungen mit Werkzeug ausbrechbar. Vorgerüstet für die Befestigung der Erdungsklemme GW26407. Die Schutzisolierung kann mit den Schraubenabdeckkappen GW44622 hergestellt werden.

MITGELIEFERTES ZUBEHÖR: Membran-Kabeleinführungen geeignet für Kabel Ø 4 bis 14 mm und Rohre Ø 16 und 20 mm.



GW 26 417

AKUSTISCHE WARNMELDER - GRAU RAL 7035 - IP40

Art.-Nr.	Bemessungs-spannung	Laut-stärke	Schall-frequenz	Anz. Öffnungen Ø 23 mit Kabeleinführungen	Anz. Öffnungen Ø23 ausbrechbar	Außenabmessungen BxHxT (mm)	VE
GW 26 417	24V ac	70 dB (auf 1 m)	1 Hz	1	1 seitlich / 1 unten	64x80x59	1/12
GW 26 427	230 V AC	70 dB (auf 1 m)	1 Hz	1	1 seitlich / 1 unten	64x80x59	1/12

MERKMALE: Öffnungen mit Werkzeug ausbrechbar. Vorgerüstet für die Befestigung der Erdungsklemme GW26407. GW26417 Stromaufnahme 60mA.

MITGELIEFERTES ZUBEHÖR: Membran-Kabeleinführungen geeignet für Kabel Ø 4 bis 14 mm und Rohre Ø 16 und 20 mm.



GW 27 431 B

IR-BEWEGUNGSMELDER 230V - 50HZ - IP55

Art.-Nr.	Reich-weite	Einstellung Schaltdauer	Ansprech-schwelle	Außenabmessungen BxHxT (mm)	VE
GW 27 431 B	12 m	10 sek. - 12 min.	3-100 lux	72x88x106	1/10

MERKMALE: Erfassungsbereich horizontal: 240°, horizontale Ausrichtung: ±90°, einstellbare Reichweite: 3-12m. Halogen- und Glühlampen: max. 2000W, Unkompensierte Leuchtstofflampen: max. 480W, Kompensierte Leuchtstofflampen: max. 200W, dimmbaren LED-Lampen 230V ac und dimmbaren CFL-Lampen: max. 8 (7÷23W).
MITGELIEFERTES ZUBEHÖR: Halterung für Eckmontage; Abdeckkappen für die Einschränkung des Erfassungsbereiches.



GW 27 432

DÄMMERUNGSSCHALTER 230V - 50/60HZ - IP65

Art.-Nr.	Ansprech-schwelle	Ausgangs-kontakt	Außenabmessungen BxHxT (mm)	VE
GW 27 432	0 - 200 Lux	1S 16 A (AC1) 250 V ac	55x106x45	1/24

MERKMALE: Halogen- und Glühlampen: 23x100W (2300W); Unkompensierte Leuchtstofflampen: 12x58W (700W); Kompensierte Leuchtstofflampen: 5x58W 35µF (290W); LED und Energiesparlampen: max. 7 (7÷15W).
ANWENDUNGEN: Wand- oder Mastmontage.

SPEZIALGEHÄUSE

COMBI-DIN - GESCHÜTZTE, KOMBI-GEHÄUSE REG-SYSTEM



GW 27 071

GESCHÜTZTE GEHÄUSE FÜR DIE MONTAGE VON REG UND SYSTEM GERÄTEN TRANSPARENTE RAUCHGLASTÜR - GRAU RAL 7035 - IP40

Art.-Nr.	Anz. TE EN 50022	Anz. SYSTEM Module	Konfiguration	Verlust-leistung (W)	Anz. Öffnungen Ø23 ausbrechbar	Außenabmessungen BxHxT (mm)	Merkmale	VE
GW 27 071	2	4	Module 2 x 2	13	10 seitlich / 2 unten	132x132x95	Halogenfrei	1/8
GW 27 072	4	8	Module 2 x 4	15	12 seitlich / 2 unten	231x132x95	Halogenfrei	1/6
GW 27 073	8	16	Module 4 x 4	18	18 seitlich / 2 unten	429x132x95	Halogenfrei	1/4

MERKMALE: Vorgerüstet für die Unterteilung in 2 vertikale Kammern (ausgenommen GW27021) mit speziellen Trennwänden. Öffnungen mit Werkzeug ausbrechbar. Vorgerüstet für die Befestigung der Erdungsklemme GW26407. Die Schutzisolierung kann mit den Schraubenabdeckkappen GW44622 hergestellt werden.
MITGELIEFERTES ZUBEHÖR: Membran-Kabeleinführungen geeignet für Kabel Ø 4 bis 14 mm und Rohre Ø 16 und 20 mm.
HINWEISE: Verlustleistung berechnet gemäß IEC 60670-24.

COMBI-IN - ABDECKRAHMEN MIT FLANSCH



GW 27 401

WASSERDICHTE ABDECKUNG SYSTEM 2 EINSÄTZE - GRAU RAL 7035 - IP55

Art.-Nr.	Anz. SYSTEM Module	Typ Tür	Abmessungen BxH (mm)	VE
GW 27 401	2	Mit Membran	75x85	3/60

MITGELIEFERTES ZUBEHÖR: 4 selbstschneidende Schrauben. IP55 bei geschlossener Tür.
ANWENDUNGEN: Für Verteiler Q-DIN, Verbindungsdosen PTC, Flanschdeckel der Baureihe 66, Q-BOX und Panele



GW 27 403

WASSERGESCHÜTZTE ABDECKUNG SYSTEM 2 MODULE FESTER TRANSPARENTER RAUCHGLASDECKEL - GRAU RAL 7035 - IP65

Art.-Nr.	Anz. SYSTEM Module	Typ Tür	Abmessungen BxH (mm)	VE
GW 27 403	2	Fest IK09	75x85	3/60

MITGELIEFERTES ZUBEHÖR: 4 selbstschneidende Schrauben. IP65 bei geschlossener Tür.
ANWENDUNGEN: Für Verteiler Q-DIN, Verbindungsdosen PTC, Flanschdeckel der Baureihe 66, Q-BOX und Panele.



GW 22 451

SELBSTTRAGENDE WASSERDICHTE ABDECKRAHMEN FÜR DIE MONTAGE AUF RECHTECKIGE DOSEN - IP55

Art.-Nr.	Beschreibung	Farbe Rahmen	Für Unter-putzdosen	VE
GW 22 451	3 Einsätze	Wolkenweiss	GW24403, GW24403PM	30
GW 22 452	3 Einsätze	Schwarz	GW24403, GW24403PM	30
GW 22 453	3 Einsätze	Grau ähnlich RAL 7035	GW24403, GW24403PM	30
GW 22 461	4 Einsätze	Wolkenweiss	GW24404, GW24404PM	30
GW 22 462	4 Einsätze	Schwarz	GW24404, GW24404PM	30
GW 22 463	4 Einsätze	Grau ähnlich RAL 7035	GW24404, GW24404PM	30

MERKMALE: Ergonomische, UV-beständige Membran mit Kerben. Schnappverschluss. Einfaches Öffnen durch breite Entriegelungstaste.



GW 26 420

INDUSTRIESTECKDOSEN NACH IEC 309 - GRAU RAL 7035 - IP44

Art.-Nr.	Bemessungsstrom (A)	Anz. Pole	Bemessungs-spannung	Uhrzeitstellung h	Außenabmessungen BxHxT (mm)	VE
GW 26 420	16	2P+E	230 V AC	6	116x90x45	1/20
GW 26 421	16	3P+E	400V ac	6	116x90x45	1/20

MERKMALE: Für Montage auf rechteckigen Dosen GW24403.

COMBI 22 - GEHÄUSE FÜR BEFEHLS- UND MELDEGERÄTE Ø 22 MM



GW 27 101

GEHÄUSE FÜR BEFEHLS- UND MELDEGERÄTE Ø 22 MM - GRAU RAL 7035 - IP66

Art.-Nr.	Anzahl Module	Seitliche Eingänge	Obere Eingänge	Untere Eingänge	Außenabmessungen BxHxT (mm)	VE
GW 27 101	1	2xØ 23	1xØ 23	1xØ 23	66x82x65	5/60
GW 27 111	1	2xØ 23	1xØ 23	1xØ 23	66x82x65	5/60
GW 27 102	2	6xØ 23	1xØ 23	1xØ 23	132x82x65	2/30
GW 27 103	3	4xØ 23	1xØ 23	1xØ 23	66x171x65	1/20
GW 27 104	6	4xØ 23	3xØ 23	3xØ 23	132x171x65	1/10
GW 27 105	12	4xØ 23	3xØ 23	3xØ 23	264x171x65	1/10

MERKMALE: Schutzart IP66 garantiert durch korrekt Montage der Befehlsgeräte. Die Sitzöffnung hat Vorprägungen für die Montage der Befehlsgeräte in jede Richtung. GW27111 mit gelben Deckel speziell für die Montage der Not-Aus-Taster GW74061, GW74062, GW74063.



GW 27 202

GEHÄUSE MIT SCHALTVORRICHTUNG - GRAU RAL 7035 - IP66

Art.-Nr.	Anzahl Module	Kontakte	Schaltvorrichtungen Ø 22	Außenabmessungen BxHxT (mm)	VE
GW 27 201	1	1 S	Allgemein (schwarz)	66x82x65	1/30
GW 27 202	1	1 S - 1 Ö	Not-Aus (rot)	66x82x65	1/30
GW 27 203	2	1 S - 1 Ö	Start (grün) Stopp (rot)	132x82x65	1/10
GW 27 204	3	1 S - 1 Ö	Start-Stopp-Anzeige	66x171x65	1/10

MERKMALE: Kontaktadapter mit 3 Sitzen. Maximaler Überstand des Befehls-/Meldegeräts aus dem Gehäuse: GW27201, GW20203, GW27204 - 20mm. GW27202, gelber Deckel, pilzförmige Taste mit Verriegelung. GW27204, direkte Versorgung, mit Lampenfassung BA9S, max. 380 V - 2 W, ohne Lampe, Befehlsgeräte Ø 22 Start (grün), Stopp (rot), Anzeige (weiss). Komplette Isolierung gemäß IEC 536.

TECHNISCHES ZUBEHÖR

ZUBEHÖR



GW 27 402

VERBINDUNGSDOSE FÜR DIE VERBUNDMONTAGE DER MODULAREN GEHÄUSE GRAU RAL 7035 - IP55

Art.-Nr.	Anz. Öffnungen Ø23 ausbrechbar	Deckelschrauben	Außenabmessungen BxHxT (mm)	VE
GW 27 402	8 seitlich 8 / 1 unten	Edelstahl	132x82x55	2/60

MERKMALE: Öffnungen mit Werkzeug ausbrechbar. Vorgerüstet für die Befestigung der Erdungsklemme GW26407. Die Schutzisolierung kann mit den Schraubenabdeckkappen GW44622 hergestellt werden.



GW 26 406

WASSERGESCHÜTZTER VERBINDER FÜR GEHÄUSE, GERÄTE UND DOSEN - IP55

Art.-Nr.	Durchmesser Montagebohrung	Gewindetyp	VE
GW 26 406	23	PG16	25/250

ANWENDUNGEN: Für die Verbundmontage von Gehäusen, Dosen, usw..



GW 27 441

TRENNWAND FÜR MODULARE AUFPUTZDOSEN AUS ISOLIERMATERIAL

Art.-Nr.	Geeignet für	VE
GW 27 441	GW27005, GW27006, GW27007, GW27008, GW27022	10/100
GW 27 442	GW27023, GW27024, GW27051, GW27052, GW27072, GW27073, GW27627, GW27628	10/100

ANWENDUNGEN: Stromkreise mit unterschiedlichen Spannungen / Trennung Energie - Signal / Trennung spezielle Stromkreise.



GW 27 443

TRENNSTEG AUS METALL FÜR MODULARE AUFPUTZGEHÄUSE

Art.-Nr.	Geeignet für	VE
GW 27 443	GW27024, GW27627, GW27628	10/100



GW 44 622

SCHRAUBENABDECKKAPPEN AUS ISOLIERMATERIAL

Art.-Nr.	Beschreibung	VE
GW 44 622	Schraubenabdeckkappe Ø 16 mm	10/100

ANWENDUNGEN: Zur Einhaltung der doppelten Isolierung (Schutzklasse II) bei der Befestigung von Kästen, Dosen und anderen GEWISS-Produkten.



GW 26 407

ERDUNGSKLEMME AUS MESSING FÜR DURCHGEHENDEN ERDUNGSLEITER

Art.-Nr.	Querschnitt (mm²)	Befestigung	VE
GW 26 407	4	Druckbefestigung	200/1600

SICHERHEITS-RASIERERSTECKDOSEN

SICHERHEITS-RASIERSTECKDOSEN



GW 27 861

RASIERERSTECKDOSE MIT UMSCHALTER 230V/115V MIT UNTERPUTZGEHÄUSE UND PUTZSCHUTZDECKEL

Art.-Nr.	Primär-spannung	Sekundär-spannung	Leistung	Farbe	VE
GW 27 861	230 V AC	230-115V AC	20VA	Weiss RAL 1013	1

MERKMALE: ausgestattet mit frontseitigem Wahlschalter für die Ausgangsspannung.
ZUBEHÖR: Einbaudose im Lieferumfang enthalten.



GW 27 866

RASIERERSTECKDOSE MIT UMSCHALTER 230V/115V

Art.-Nr.	Primär-spannung	Sekundär-spannung	Leistung	Farbe	VE
GW 27 866	230 V AC	230-115V AC	20VA	Weiss RAL 1013	1

MERKMALE: ausgestattet mit frontseitigem Wahlschalter für die Ausgangsspannung.
ZUBEHÖR: zu vervollständigen mit Einbaudose GW27867 oder Aufputzdose GW27868.



GW 27 863

RASIERERSTECKDOSE 230V MIT UNTERPUTZGEHÄUSE UND PUTZSCHUTZDECKEL

Art.-Nr.	Primär-spannung	Sekundär-spannung	Leistung	Farbe	VE
GW 27 862	230 V AC	230 V AC	20VA	Weiss RAL 1013	1
GW 27 863	230 V AC	230 V AC	20VA	Weiss ähnlich RAL 9010	1

ZUBEHÖR: Einbaudose im Lieferumfang enthalten.



GW 27 865

RASIERERSTECKDOSE 230V

Art.-Nr.	Primär-spannung	Sekundär-spannung	Leistung	Farbe	VE
GW 27 865	230 V AC	230 V AC	20VA	Weiss RAL 1013	1

HINWEIS: zu vervollständigen mit Einbaudose GW27867 oder Aufputzdose GW27868.



GW 27 864

RASIERERSTECKDOSE 230V MIT AUFPUTZGEHÄUSE

Art.-Nr.	Primär-spannung	Sekundär-spannung	Leistung	Farbe	VE
GW 27 864	230 V AC	230 V AC	20VA	Weiss RAL 1013	1

ZUBEHÖR: Aufputzdose im Lieferumfang enthalten.



GW 27 867

DOSEN UND GEHÄUSE FÜR RASIERERSTECKDOSEN

Art.-Nr.	Beschreibung	Farbe	VE
GW 27 867	Unterputzdose Putzschutzdeckel		1/24
GW 27 868	Aufputzdose, Weiß	Weiss	1/24

HINWEIS: zu benutzen für Rasierersteckdoseninstallation GW27865 und GW27866.

DEZENTRALER FEHLERSTROMSCHUTZ

FI-SICHERHEITS-STECKDOSEN



GW 95 922

SICHERHEITS-STECKDOSE FÜR UNTERPUTZMONTAGE - TYP A - FARBE POLARWEISS - IP21

Art.-Nr.	Idn	Bemessungs-strom	Bemessungs-spannung	VE
GW 95 921	10 mA	16 A	230 V	1/2
GW 95 922	30 mA	16 A	230 V	1/2



GW 95 924

SICHERHEITS-STECKDOSE FÜR UNTERPUTZMONTAGE - TYP A - FARBE POLARWEISS WASSERGESCHÜTZTE AUSFÜHRUNG IP44

Art.-Nr.	Idn	Bemessungs-strom	Bemessungs-spannung	VE
GW 95 923	10 mA	16 A	230 V	1/2
GW 95 924	30 mA	16 A	230 V	1/2



GW 95 925

UNTERPUTZ-FEHLERSTROM-SCHUTZSCHALTER - TYP A - FARBE POLARWEISS - IP41

Art.-Nr.	Idn	Bemessungs-strom	Bemessungs-spannung	VE
GW 95 925	10 mA	16 A	230 V	1/2
GW 95 926	30 mA	16 A	230 V	1/2



GW 95 928

GEHÄUSE FÜR AUFPUTZMONTAGE

Art.-Nr.	Geeignet für	Farbe	VE
GW 95 928	Steckdosen IP44	Weiss	5/100

27 Combi



AUFPUTZ-GEHÄUSE



Die Baureihe 27 Combi: Maßgeschneiderter Schutz für jedes System: Ein komplettes und vielseitiges Sortiment an modularen Gehäusen, die perfekt in das System-Sortiment integrierbar sind, mit den Schutzarten IP40, IP55 und IP65, je nach Art der Anwendung.

COMBI 40: SICHERHEIT UND FLEXIBILITÄT



Die modularen Gehäuse sind sehr leicht zu installieren, da darin ausreichend Platz für die Verkabelung ist. Außerdem können mehrere Gehäuse nebeneinander installiert werden, so können individuelle Konfigurationen für jeden Anforderungstyp geschaffen werden.

COMBI 55: ERGONOMIE UND SCHUTZ



Die spezielle, transparente Membran mit Kerben erleichtert das Fühlen und Auffinden der Taster. Zum Öffnen der Tür wird diese einfach nach oben gedrückt. Die perfekte wasserundurchlässige Abdichtung wird durch das Türschlosssystem und die Dichtungskupplungen garantiert.

Allgemeine Merkmale

TECHNISCHE DATEN UND NORMEN

Produkte	Normen	IP Schutzart	Fehlerschutz	Installationstemperatur		Kugeldruckprüfung	Glühdrahtprüfung
				Minimum	Maximum		
COMBI SYSTEM Gehäuse	EN 60670-1	IP 40 - IP 55	⧈	-25°C	+60°C	70°C	650°C
COMBI 22 Gehäuse	EN 60670-22	IP 66	⧈			70°C	650°C
Gehäuse für Mastmontage	EN 60670-1	IP 55	⧈			70°C	650°C
COMBI DIN Gehäuse	EN 60670-1 IEC 60670-24	IP 40	⧈			70°C	650°C
Gehäuse für Mini- und Sockelleistenkanäle	EN 50085-2-1	IP40	⧈	-5°C		70°C	650°C

* Die Normen beziehen sich auf nicht vorverdrahtete Gehäuse.
Gehäuse mit eingebauten Geräten entsprechen den jeweiligen Produktnormen.

BESTÄNDIGKEIT GEGEN CHEMISCHE UND ATMOSPHÄRISCHE STOFFE

Stoff	Wasser	Salz-lösungen	Säuren		Basen		Lösungsmittel				Mineral-öl	UV Strahlung
			Konzentriert	Verdünnt	Konzentriert	Verdünnt	Hexan	Benzol	Azeton	Ethylalkohol		
Beständigkeit*	Beständig	Beständig	Bedingt beständig	Beständig	Beständig	Beständig	Bedingt beständig	Nicht beständig	Nicht beständig	Nicht beständig	Bedingt beständig	Beständig

* Die angegebenen Werte gelten für eine Umgebungstemperatur von nicht mehr als 40 ° C.

Konstruktionsmerkmale

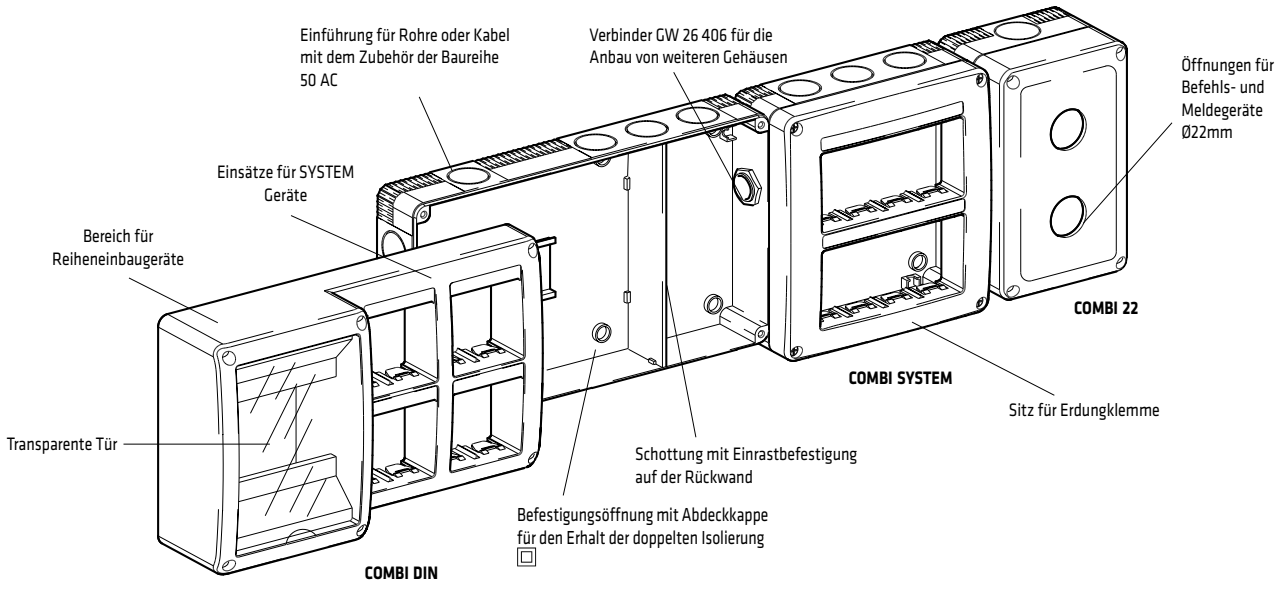

Verbindungen mit Kabeltüllen

EINFÜHREN VON KABELN UND LEITUNGEN

Für die korrekte Einführung von Kabeln und Leitungen in die Kabeltüllen ist Folgendes zu beachten:

1. Das Kabel bzw. die Leitung muss für die Durchführung durch die Tülle in Gehrung geschnitten werden.



2. Die Kabeltülle mit entsprechendem Werkzeug in der Mitte durchstechen (z.B. mit einem Schraubendreher), Öffnungsgröße:

Außendurchmesser Kabel/Leitung	Öffnungsgröße
4÷7 mm	3.5 mm
>7÷9 mm	6 mm
>9÷13mm	8 mm
>13÷14mm	9 mm

EINFÜHREN VON STARREN ROHREN

Für die korrekte Einführung von starren Rohren in entsprechendem Sektoren der Kabeltüllen ist Folgendes zu beachten:

1. Die nicht benötigten Sektoren mit einem Messer entfernen.
2. Vor den Einführen in die Kabeltülle die Schneideabfälle vom Rohr entfernen.

Abmessungen

COMBI SYSTEM 40

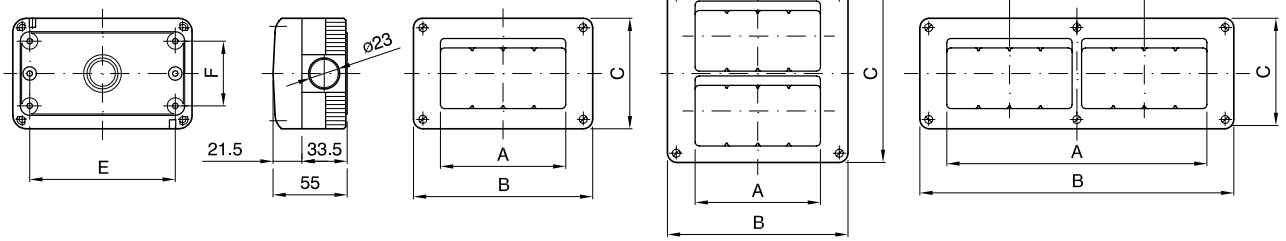

GW 27 001
GW 27 002
GW 27 003
GW 27 004

GW 27 021
GW 27 022
GW 27 023
GW 27 024

GW 27 005
GW 27 006
GW 27 007
GW 27 008

Artikelnr.	GW 27 001	GW 27 002	GW 27 003	GW 27 004	GW 27 005	GW 27 006	GW 27 007	GW 27 008	GW 27 021	GW 27 022	GW 27 023	GW 27 024
A	1 EINSATZ SYSTEM	2 EINSÄTZE SYSTEM	3 EINSÄTZE SYSTEM	4 EINSÄTZE SYSTEM	6 (3 EINS. x 2) HORIZONTAL	8 (4 EINS. x 2) HORIZONTAL	12 (4 EINS. x 3) HORIZONTAL	16 (4 EINS. x4) HORIZONTAL	4 (2 EINS. x 2) VERTIKAL	6 (2 EINS. x 3) VERTIKAL	8 (4 EINS. x 2) VERTIKAL	12 (4 EINS. x 3) VERTIKAL
B	66	66	99	132	198	231	330	429	82	82	132	132
C	82	82	82	82	82	82	82	82	132	198	132	198
D	–	–	–	–	1 SCHRITT	1 SCHRITT	2 SCHRITTE	3 SCHRITTE	1 SCHRITT	2 SCHRITTE	1 SCHRITT	2 SCHRITTE
E	44	44	75	110	175	208	307	406	48	48	110	110
F	48	48	48	48	48	48	48	48	110	175	98	175

COMBI SYSTEM 55

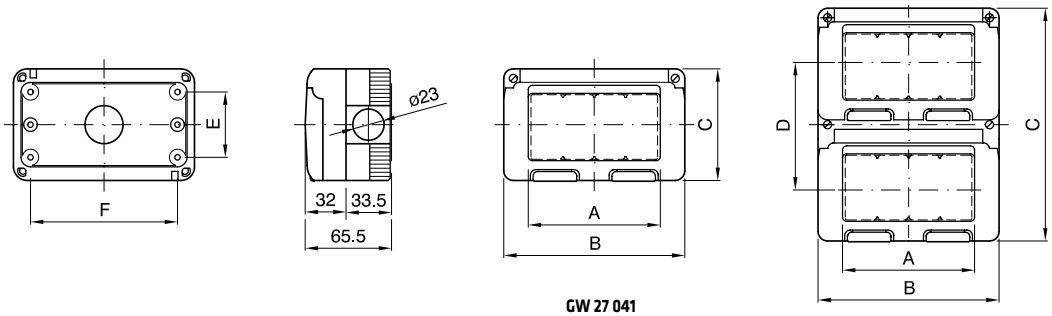

GW 27 041
GW 27 042
GW 27 043
GW 27 044
GW 27 402

GW 27 051
GW 27 052

Artikelnr.	GW 27 041	GW 27 042	GW 27 043	GW 27 044	GW 27 051	GW 27 052	GW 27 402
A	1 EINSATZ SYSTEM	2 EINSÄTZE SYSTEM	3 EINSÄTZE SYSTEM	4 EINSÄTZE SYSTEM	8 (4 EINS. x 2) VERTIKAL	12 (4 EINS. x 3) VERTIKAL	ANSCHLUSS-DOSE
B	66	66	99	132	132	132	132
C	82	82	82	82	170	258	82
D	–	–	–	–	1 SCHRITT	2 SCHRITTE	–
E	48	48	48	48	136	224	48
F	44	44	75	110	110	110	110

COMBI SYSTEM 65

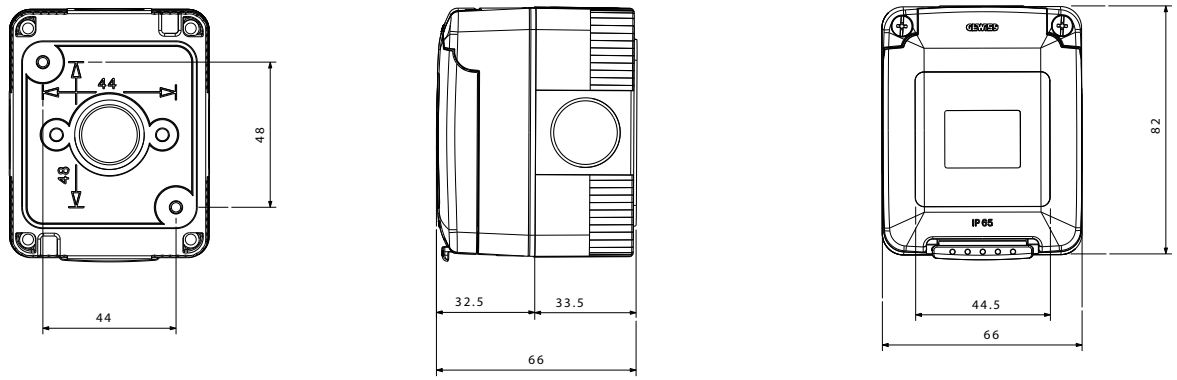

GW 27 062

COMBI DIN

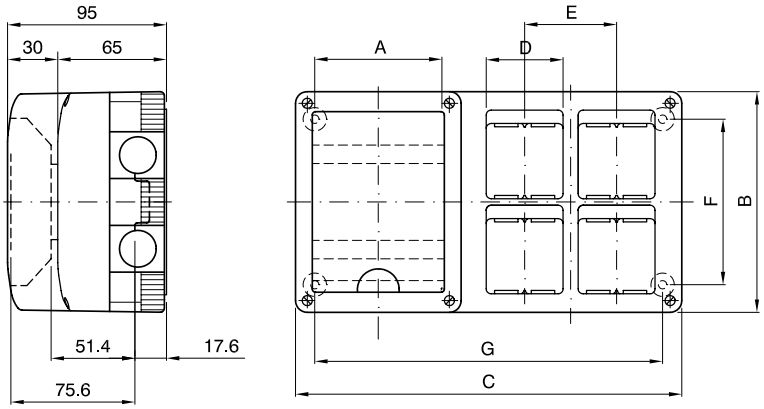

Artikelnr.	GW 27 071	GW 27 072	GW 27 073
A	2 TE	4 TE	8 TE
B	132	132	132
C	132	231	429
D	4 (2 EINS. x 2)	8 (2 EINS. x 4)	16 (4 EINS. x 4)
E	-	1 SCHRITT	1 SCHRITT
F	98	98	98
G	110	209	407

COMBI 22

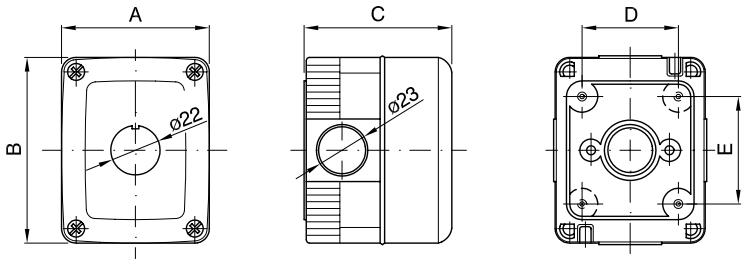

Artikelnr.	Anz. Einsätze	A	B	C	D	E	Anz. Vorprägungen
GW 27 101 **GW 27 111**	1	66	82	65	44	48	4
GW 27 102	2	132	85		48	110	8
GW 27 103	3	66	171		44	137	6
GW 27 104	6	132	171		110		10
GW 27 105	12	264	171		210		10

Komplettgeräte

AUFPUTZ-INDUSTRIESTECKDOSEN IEC 309 - GRAU RAL 7035 - IP44

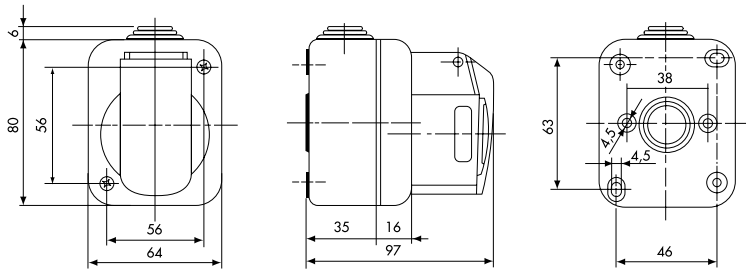

GW 26 222 - GW 26 223

KONTROLLLEUCHTEN MAX. 15W UND ELEKTRONISCHE BLITZLEUCHTEN MAX. 25W - GRAU RAL 7035 - IP55

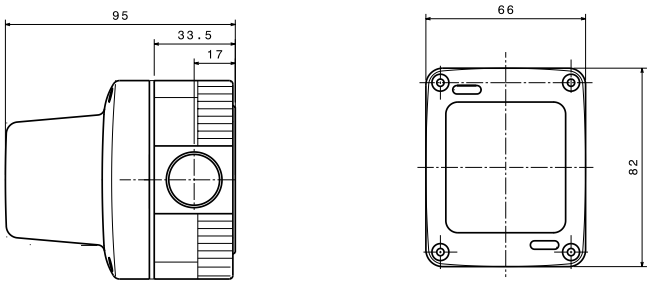

GW 27 415 - GW 27 416 - GW 27 417 - GW 27 418 - GW 27 419
GW 27 421 - GW 27 422 - GW 27 423 - GW 27 424

AKUSTISCHE WARNMELDER - GRAU RAL 7035 - IP40

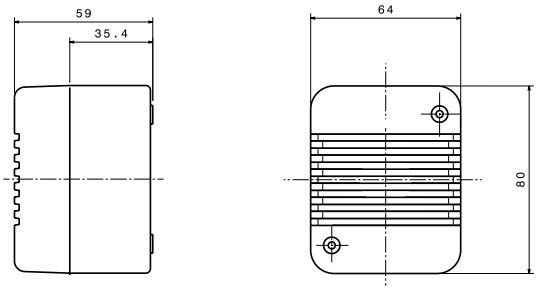

GW 26 417 - GW 26 427

INDUSTRIESTECKDOSE NACH IEC 309
FÜR DIE MONTAGE IN RECHTECKIGE UNTERPUTZDOSEN GW 24 403 - GRAU RAL 7035 - IP44

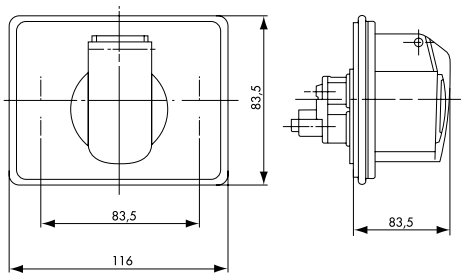

GW 26 420 - GW 26 421

WASSERDICHTE ABDECKUNGEN MIT 2 EINSÄTZEN FÜR Q-DIN VERTEILER, PTC DOSEN, FLANSCHE DER 66 UND Q-BOX BAUREIHE UND PANEELE - GRAY RAL 7035 - IP55

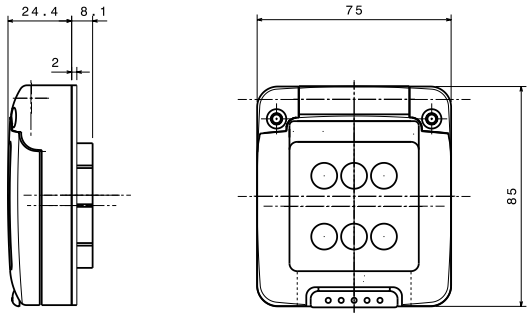

Wasserdichte Abdeckung mit Membran - IP55
GW 27 401

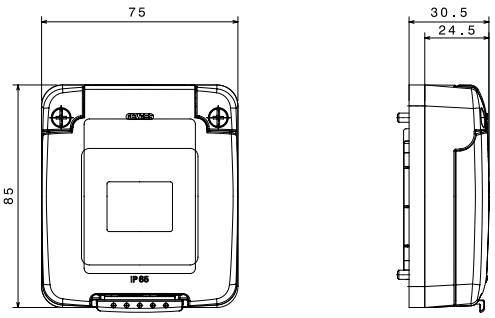

Wasserdichte Abdeckung mit fester Abdeckung - IP55
GW 27 403

INFRAROT BEWEGUNGSMELDER MIT DÄMMERUNGSSCHALTER - GRAU RAL 7035 - IP55

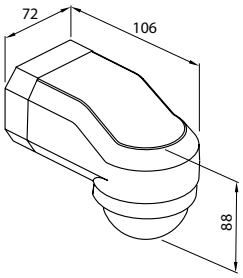

GW 27 431 B

DÄMMERUNGSSCHALTER MIT RELAISAUSGANG 230V 50HZ - IP65

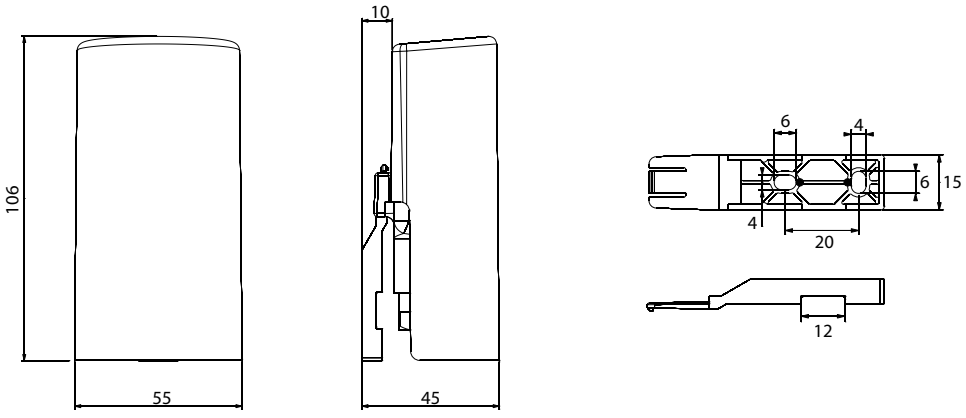

GW 27 432

ABDECKRAHMEN PLAYBUS YOUNG: 10 FARBEN

WOLKENWEISS



GW 32 241	1 Einsatz
GW 32 242	2 Einsätze
GW 32 243	3 Einsätze
GW 32 244	4 Einsätze
GW 32 246	6 Einsätze

TONERSCHWARZ



GW 32 301	1 Einsatz
GW 32 302	2 Einsätze
GW 32 303	3 Einsätze
GW 32 304	4 Einsätze
GW 32 306	6 Einsätze

HIMMELBLAU



GW 32 391	1 Einsatz
GW 32 392	2 Einsätze
GW 32 393	3 Einsätze
GW 32 394	4 Einsätze
GW 32 396	6 Einsätze

BURGUNDROT



GW 32 371	1 Einsatz
GW 32 372	2 Einsätze
GW 32 373	3 Einsätze
GW 32 374	4 Einsätze
GW 32 376	6 Einsätze

MAISGELB



GW 32 321	1 Einsatz
GW 32 322	2 Einsätze
GW 32 323	3 Einsätze
GW 32 324	4 Einsätze
GW 32 326	6 Einsätze

ENGLISCHER NUSSBAUM



GW 32 771	1 Einsatz
GW 32 772	2 Einsätze
GW 32 773	3 Einsätze
GW 32 774	4 Einsätze
GW 32 776	6 Einsätze

SOFT CHROM



GW 32 751	1 Einsatz
GW 32 752	2 Einsätze
GW 32 753	3 Einsätze
GW 32 754	4 Einsätze
GW 32 756	6 Einsätze

GOLD ANTIK



GW 32 761	1 Einsatz
GW 32 762	2 Einsätze
GW 32 763	3 Einsätze
GW 32 764	4 Einsätze
GW 32 766	6 Einsätze

TITAN



GW 32 701	1 Einsatz
GW 32 702	2 Einsätze
GW 32 703	3 Einsätze
GW 32 704	4 Einsätze
GW 32 706	6 Einsätze

SCHIEFER



GW 32 711	1 Einsatz
GW 32 712	2 Einsätze
GW 32 713	3 Einsätze
GW 32 714	4 Einsätze
GW 32 716	6 Einsätze

ABDECKRAHMEN PLAYBUS YOUNG: MODULARITÄT VON 1M BIS 6M



1 Einsatz | 2 Einsätze | 3 Einsätze | 4 Einsätze | 6 Einsätze

Design: Architekt Paolo Villa

ABDECKRAHMEN PLAYBUS: 10 FARBEN

WOLKENWEISS



GW 32 021	1 Einsatz
GW 32 022	2 Einsätze
GW 32 023	3 Einsätze
GW 32 024	4 Einsätze
GW 32 026	6 Einsätze
GW 32 027	4+4 Einsätze
GW 32 028	6+6 Einsätze
GW 32 029	6+6+6 Einsätze

HIMMELBLAU



GW 32 561	1 Einsatz
GW 32 562	2 Einsätze
GW 32 563	3 Einsätze
GW 32 564	4 Einsätze
GW 32 566	6 Einsätze
GW 32 567	4+4 Einsätze

MAISGELB



GW 32 581	1 Einsatz
GW 32 582	2 Einsätze
GW 32 583	3 Einsätze
GW 32 584	4 Einsätze
GW 32 586	6 Einsätze
GW 32 587	4+4 Einsätze

SOFT CHROM



GW 32 071	1 Einsatz
GW 32 072	2 Einsätze
GW 32 073	3 Einsätze
GW 32 074	4 Einsätze
GW 32 076	6 Einsätze
GW 32 077	4+4 Einsätze

TITAN



GW 32 011	1 Einsatz
GW 32 012	2 Einsätze
GW 32 013	3 Einsätze
GW 32 014	4 Einsätze
GW 32 016	6 Einsätze
GW 32 017	4+4 Einsätze
GW 32 018	6+6 Einsätze
GW 32 019	6+6+6 Einsätze

TONERSCHWARZ



GW 32 051	1 Einsatz
GW 32 052	2 Einsätze
GW 32 053	3 Einsätze
GW 32 054	4 Einsätze
GW 32 056	6 Einsätze
GW 32 057	4+4 Einsätze

BURGUNDROT



GW 32 041	1 Einsatz
GW 32 042	2 Einsätze
GW 32 043	3 Einsätze
GW 32 044	4 Einsätze
GW 32 046	6 Einsätze
GW 32 047	4+4 Einsätze

ENGLISCHER NUSSBAUM



GW 32 081	1 Einsatz
GW 32 082	2 Einsätze
GW 32 083	3 Einsätze
GW 32 084	4 Einsätze
GW 32 086	6 Einsätze
GW 32 087	4+4 Einsätze

GOLD ANTIK



GW 32 061	1 Einsatz
GW 32 062	2 Einsätze
GW 32 063	3 Einsätze
GW 32 064	4 Einsätze
GW 32 066	6 Einsätze
GW 32 067	4+4 Einsätze

SCHIEFER



GW 32 001	1 Einsatz
GW 32 002	2 Einsätze
GW 32 003	3 Einsätze
GW 32 004	4 Einsätze
GW 32 006	6 Einsätze
GW 32 007	4+4 Einsätze
GW 32 008	6+6 Einsätze
GW 32 009	6+6+6 Einsätze

ABDECKRAHMEN PLAYBUS: MODULARITÄT VON 1M BIS 18M



1 Einsatz



2 Einsätze



3 Einsätze



4 Einsätze



6 Einsätze



4+4 Einsätze



6+6 Einsätze



6+6+6 Einsätze

Design: Architekt Paolo Villa

Schalterprogramm - PLAYBUS

SCHALTGERÄTE

Ausschalter



GW 30 001
1M-1P-16 AX
Standard



GW 30 002
1M-1P-16 AX
Positionsanzeige



GW 30 003
1M-1P-16 AX
Signalisierung



GW 30 004
1M-2P-16 AX
Standard



GW 30 005
1M-2P-16 AX
Positionsanzeige



GW 30 006
1M-2P-16 AX
Signalisierung



GW 30 007
1M-2P-10 AX
mit Schlüssel

Wechselschalter



GW 30 011
1M-1P-16 AX
Standard



GW 30 012
1M-1P-16 AX
Positionsanzeige



GW 30 013
1M-1P-16 AX
Signalisierung



GW 30 014
1M-1P-10 AX
mit Schlüssel

Kreuzschalter



GW 30 015
1M-1P-16 AX
Standard

Jalousieschalter



GW 30 016
1M-1P-10 AX
Positionen 1-0-2

Taster



GW 30 021
1M-1P-S-16 A
Standard



GW 30 022
1M-1P-S-16 A
Positionsanzeige



GW 30 023
1M-1P-S-16 A
Signalisierung



GW 30 024
1M-1P-S-16 A
schlüssel



GW 30 025
1M-1P-S-16 A
Klingel



GW 30 026
1M-1P-S-16 A
Licht



GW 30 027
1M-1P-S-16 A
Treppenlicht



GW 30 030
1M-2P-S-16 A
Standard



GW 30 031
1M-2P-S-16 A
Mit Zugseil



GW 30 028
1M-1P-S-16 A
Rote Linse



GW 30 029
1M-1P-S-16 A
Grüne Linse



GW 30 033
1M-1P-S+S-16 A
Doppelt



GW 30 032
1M-2P-S-10 A
mit Schlüssel



GW 30 034
1M-1P-S+S-10 A
Verriegelt



GW 30 035
1M-1P-Ö-16 A
Standard



GW 30 036
1M-1P-S+Ö-10 A
Start



GW 30 037
1M-1P-Ö+S-10 A
Stopp



GW 30 038
2M-1P-S-10 A
Mit beleuchtbarem Namensschild

Austauschbare Tasten 25x45 mm



GW 30 041
1 Sitz
GW 30 056
2 Sitze



GW 30 042
Mit Beschriftungsfeld



Technik

GW 30 046 - Tischlampe
GW 30 047 - Dimmer
GW 30 048 - TV
GW 30 049 - Lüfter
GW 30 050 - Musik
GW 30 051 - PC
GW 30 052 - Telefon
GW 30 053 - Tür/Tor öffnen
GW 30 054 - Tür/Tor schließen
GW 30 055 - Gefahr



Ziffern

GW 30 061 - Eins
GW 30 062 - Zwei
GW 30 063 - Drei
GW 30 064 - Vier
GW 30 065 - Fünf
GW 30 066 - Sechs
GW 30 067 - Sieben
GW 30 068 - Acht
GW 30 069 - Neun
GW 30 070 - Null



Hotel

GW 30 043
Zimmerservice

GW 30 044
Pförtner

GW 30 045
Krankenschwester

Kolbenlampen



GW 10 893	12/24 V ac/dc	Weiss
GW 30 943	230 V ac	Rot
GW 30 944	230 V ac	Grün
GW 30 946	110/230 V ac	Hellblau
GW 30 947	110/230 V ac	Weiss

Austauschbare Tasten 25x22,5 mm



GW 30 071
Standard



GW 30 072
Mit Beschriftungsfeld



Technik

GW 30 078 - Vertikaler Pfeil
GW 30 079 - Horizontaler Pfeil
GW 30 080 - Tür/Tor öffnen
GW 30 081 - Tür/Tor schließen
GW 30 082 - Gefahr

Ziffern

GW 30 091 - Eins
GW 30 092 - Zwei
GW 30 093 - Drei
GW 30 094 - Vier
GW 30 095 - Fünf
GW 30 096 - Sechs
GW 30 097 - Sieben
GW 30 098 - Acht
GW 30 099 - Neun
GW 30 100 - Null

Linsen

GW 30 073 - Rot
GW 30 074 - Grün
GW 30 075 - Bernstein
GW 30 076 - Transparent
GW 30 077 - Hellblau

Soffittenlampen

GW 20 902 S6x36	12 V ac/dc	Weiss
GW 20 903 S6x36	24 V ac/dc	Weiss
GW 20 904 S6x31	12 V ac/dc	Weiss
GW 20 905 S6x31	24 V ac/dc	Weiss
GW 20 906 S6,3x28	110/230 V ac	Rot
GW 20 908 S6,3x28	110/230 V ac	Grün

Infrarot

GW 30 101
Fernbedienung
6 Kanäle

GW 30 102
2-Kanal-Empfänger
230 V ac-50/60 Hz

GW 30 103
1-Kanal-Empfänger
230 V ac-50/60 Hz

GW 30 121
Bewegungsmelder
230 V ac-50/60 Hz

Relais

GW 30 111
Stromstoss 1P
GW 30 112
Stromstoss 2P
GW 30 116
Relais 1P

Blindmodule und Kabelausgänge

GW 30 901 - 1M
GW 30 902 - 2M
GW 30 903 - 3M

GW 30 905
1M

ENERGIEVERSORGUNG UND KOMMUNIKATION

Italienisch


GW 30 201
2P+E-10 A-250 V ac


GW 30 203
2P+E-16 A-250 V ac
Bivalent


GW 30 321
2P+E-16 A-250 V ac
Bivalent


GW 30 331
2P+E-16 A-250 V ac
Bivalent


GW 30 336
2P+E-16 A-250 V ac
Bivalent


GW 30 323
2x2P+E-16 A-250 V ac
Bivalent

Israelisch


GW 30 237
2P+E-16 A-250 V ac

Italienisch/Deutsch


GW 30 210
2P+E-16 A-250 V ac


GW 30 212
2P+E-16 A-250 V ac
Bivalent


GW 30 214
2P+E-16 A-250 V ac
Bivalent


GW 30 332
2P+E-16 A-250 V ac
Bivalent


GW 30 337
2P+E-16 A-250 V ac
Bivalent

Schweiz


GW 30 234
2P+E-10 A-250 V ac
Typ 13

Deutsch


GW 30 211
2P+E-16 A-250 V ac


GW 30 322
2P+E-16 A-250 V ac


GW 30 333
2P+E-16 A-250 V ac


GW 30 338
2P+E-16 A-250 V ac

Französisch


GW 30 215
2P-16 A-250 V ac


GW 30 216
2P+E-16 A-250 V ac

Britisch


GW 30 219
2P+E-13 A-250 V ac


GW 30 220
2P+E-16 A-250 V ac

Australisch


GW 30 342
2P+E-10 A-250 V ac


GW 30 343
2P+E-15 A-250 V ac

Argentinisch


GW 30 235
2P+E-10 A-250 V ac

Euroamerikanisch/USA


GW 30 227
2P+E-10/15 A-250/125 V ac


GW 30 232
2P+E-15 A-125 V ac

Spezielle Steckdosen


GW 30 291
2P-6 A-24 V
SELV


GW 30 293
2P-6 A-24 V
SELV polarisiert


GW 30 292
DIN 41524

TV-SAT


F-Buchse
GW 30 311 - 0 dB
GW 30 316 - 5 dB
GW 30 312 - 10 dB
GW 30 313 - 14 dB


IEC Stecker
GW 30 301 - 0 dB
GW 30 306 - 5 dB
GW 30 302 - 10 dB
GW 30 303 - 14 dB


GW 20 277
Anschlusswiderstand
75 Ohm

Telefondosen


GW 30 261
RJ11

Datendosen


GW 30 685 Cat. 6
GW 30 267 Cat. 5e
RJ45 - UTP


GW 30 686 Cat. 6
GW 30 266 Cat. 5e
RJ45 - FTP


GW 30 286 Zentralscheibe SYSTIMAX Commscope
GW 30 287 Zentralscheibe AMP/ Keystone Jack
Zentralplatten


GW 30 272
BNC 50 ohm

ENERGIE-, KLIMA- UND KOMFORT

Dimmer



GW 30 402
Ohmsch 230 V ac 100-500 W
Ohmsch 110 V ac 50-250 W



GW 30 403 ▲
Ohmsch 230 V ac 100-900 W
Ohmsch 110 V ac 100-500 W
Induktiv 230V ac 40-300VA
Induktiv 110V ac 20-150VA

GW 30 404
Ohmsch 230V ac 40-300W
Ohmsch 110V ac 20-150W
Induktiv 230V ac 40-300VA
Induktiv 110V ac 20-150VA
Mit Wechselschalter



GW 30 407
Für elektronische Trafos
Ohmsch 25-180 W
Induktiv 25-180 VA
230 V ac-50 Hz

GW 30 409
Für Lüfter
Induktiv 55-80VA
230 V ac-50 Hz



GW 30 401
Ohmsch 60-500 W
Induktiv 60-500VA
230 V ac-50/60 Hz

GW 30 406
Für elektronische Trafos
Ohmsch 25-300 W
Induktiv 25-300 VA
230 V ac-50 Hz

Temperaturregelung



GW 30 702
Thermostat
230 V ac-50/60 Hz



GW 30 703
Temperaturfühler



GW 30 706
Chronothermostat
230 V ac-50/60 Hz

Komponenten für Hotels



GW 30 430
Universal-Kartenschalter
1P-5-10 A



GW 30 711
Rasierersteckdose
230 V ac-50/60 Hz



GW 30 726
Halogen-Leseleuchte
230 V ac-50/60 Hz

▲ =Artikel ausschließlich für den Export in Länder außerhalb der Europäischen Union und der Bewerberländer für die Freihandelszone bestimmt. Kontaktieren Sie vor dem Import den Kundendienst von Gewiss um die Konformität zu den nationalen Vorschriften prüfen zu lassen.

SCHUTZ, SICHERHEIT UND SIGNALISIERUNG

Schutzschalter



Leitungsschutzschalter
3 kA
C-Charakteristik

GW 30 371 - 6 A
GW 30 372 - 10 A
GW 30 373 - 16 A
1P

GW 30 374 - 6 A
GW 30 375 - 10 A
GW 30 376 - 16 A
1P+N

GW 30 395 - 10 A
GW 30 396 - 16 A
1P+N rot



Leitungsschutzschalter
3 kA
C-Charakteristik

GW 30 377 - 6 A
GW 30 378 - 10 A
GW 30 379 - 16 A
1P+N-10 mA

GW 30 388 - 6 A
GW 30 389 - 10 A
GW 30 390 - 16 A
1P+N-30 mA

Schutzgeräte



GW 30 360
Sicherungssockel
In MAX=16A

Gasmelder



GW 30 519
Methangas
12 V ac/dc



GW 30 520
Flüssiggas
12 V ac/dc

Zubehör



GW 10 720
Spannungsversorgung
100/240 V ac-50/60
Hz-12 V dc



GW 30 522
Magnetventil für GAS
3/4"-230 V ac-12 VA

Wassermelder



GW 30 515
230 V ac-50/60 Hz



GW 30 516
Sensor

Klingeln und Summer



GW 30 633 - 12 V ac
GW 30 634 - 230 V ac
Klingeln



GW 30 635 - 12 V ac
GW 30 636 - 230 V ac
Summer

Anti-Blackout-Leuchte



GW 30 501
230 V ac-50/60 Hz
Herausnehmbar

Kontrollleuchten



GW 30 611
Rot



GW 30 612
Grün



GW 30 613
Bernstein



GW 30 614
Transparente



GW 30 615
Hellblau



GW 30 616
Doppelt rot/grün

Treppenstufenleuchten



GW 30 601 - Opal
GW 30 603 - Grün
GW 30 604 - Bernstein
GW 30 605 - Hellblau

HALTERUNGEN

Halterungen für quadratische und rechteckige Dosen

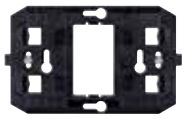

GW 32 401 Mit Schrauben
1 Einsatz

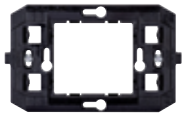

GW 32 402 Mit Schrauben
2 Einsätze

Halterungen für rechteckige Dosen



GW 32 403 Mit Schrauben
3 Einsätze



GW 32 404 Mit Schrauben
4 Einsätze



GW 32 406 Mit Schrauben
6 Einsätze



GW 32 407 Mit Schrauben
4+4 Einsätze



GW 32 408 Mit Schrauben
6+6 Einsätze



GW 32 409 Mit Schrauben
6+6+6 Einsätze

Playbus

Rahmen und Einsätze



Eine Reihe von modularen Geräten für den Wohnungsbau und ähnliche Anwendungen; Montage an Rahmen für rechteckige oder quadratische Unterputzdosen mit bis zu 18 Modulen. Das Sortiment zeichnet sich durch schwarze satinierte Geräte und Rahmen in 10 Farben und zwei verschiedenen Formen aus, modern oder klassisch, mit glänzenden oder matten Oberflächen. Die Baureihe umfasst Schaltgeräte, Steckdosen, Schutzgeräte, Anzeigegeräte, Anschlüsse und Geräte für die Kontrolle, Sicherheit und Komfort des Hauses.

Technische Daten ***Seite 405***

ABDECKRAHMEN PLAYBUS YOUNG

TECHNOPOLYMER, PASTELLFARBEN, OBERFLÄCHE SATINIERT



GW 32 243

PLAYBUS YOUNG - WOLKENWEISS

Art.-Nr.	Beschreibung	Für Halterungen Art-Nr	VE
GW 32 241	1 Einsatz	GW32401, GW32403	96
GW 32 242	2 Einsätze	GW32402	12
GW 32 243	3 Einsätze	GW32403	96
GW 32 244	4 Einsätze	GW32404	12
GW 32 246	6 Einsätze	GW32406	8



GW 32 303

PLAYBUS YOUNG - TONERSCHWARZ

Art.-Nr.	Beschreibung	Für Halterungen Art-Nr	VE
GW 32 301	1 Einsatz	GW32401, GW32403	96
GW 32 302	2 Einsätze	GW32402	12
GW 32 303	3 Einsätze	GW32403	96
GW 32 304	4 Einsätze	GW32404	12
GW 32 306	6 Einsätze	GW32406	8



GW 32 373

PLAYBUS YOUNG - BURGUNDROT

Art.-Nr.	Beschreibung	Für Halterungen Art-Nr	VE
GW 32 371	1 Einsatz	GW32401, GW32403	24
GW 32 372	2 Einsätze	GW32402	12
GW 32 373	3 Einsätze	GW32403	24
GW 32 374	4 Einsätze	GW32404	12
GW 32 376	6 Einsätze	GW32406	8



GW 32 393

PLAYBUS YOUNG - HIMMELBLAU

Art.-Nr.	Beschreibung	Für Halterungen Art-Nr	VE
GW 32 391	1 Einsatz	GW32401, GW32403	24
GW 32 392	2 Einsätze	GW32402	12
GW 32 393	3 Einsätze	GW32403	24
GW 32 394	4 Einsätze	GW32404	12
GW 32 396	6 Einsätze	GW32406	8



GW 32 323

PLAYBUS YOUNG - MAISGELB

Art.-Nr.	Beschreibung	Für Halterungen Art-Nr	VE
GW 32 321	1 Einsatz	GW32401, GW32403	24
GW 32 322	2 Einsätze	GW32402	12
GW 32 323	3 Einsätze	GW32403	24
GW 32 324	4 Einsätze	GW32404	12
GW 32 326	6 Einsätze	GW32406	8

LACKIERTES TECHNOPOLYMER, OBERFLÄCHE SATINIERT



GW 32 703

PLAYBUS YOUNG - TITAN

Art.-Nr.	Beschreibung	Für Halterungen Art-Nr	VE
GW 32 701	1 Einsatz	GW32401, GW32403	12
GW 32 702	2 Einsätze	GW32402	12
GW 32 703	3 Einsätze	GW32403	12
GW 32 704	4 Einsätze	GW32404	12
GW 32 706	6 Einsätze	GW32406	8



GW 32 713

PLAYBUS YOUNG - SCHIEFER

Art.-Nr.	Beschreibung	Für Halterungen Art-Nr	VE
GW 32 711	1 Einsatz	GW32401, GW32403	12
GW 32 712	2 Einsätze	GW32402	12
GW 32 713	3 Einsätze	GW32403	12
GW 32 714	4 Einsätze	GW32404	12
GW 32 716	6 Einsätze	GW32406	8

TECHNOPOLYMER, KLASSISCHE FARBEN



GW 32 773

PLAYBUS YOUNG - ENGLISCHER NUSSBAUM

Art.-Nr.	Beschreibung	Für Halterungen Art-Nr	VE
GW 32 771	1 Einsatz	GW32401, GW32403	12
GW 32 772	2 Einsätze	GW32402	12
GW 32 773	3 Einsätze	GW32403	12
GW 32 774	4 Einsätze	GW32404	12
GW 32 776	6 Einsätze	GW32406	8

METALLIC-TECHNOPOLYMER



GW 32 753

PLAYBUS YOUNG - SOFT CHROM, OBERFLÄCHE SATINIERT

Art.-Nr.	Beschreibung	Für Halterungen Art-Nr	VE
GW 32 751	1 Einsatz	GW32401, GW32403	12
GW 32 752	2 Einsätze	GW32402	12
GW 32 753	3 Einsätze	GW32403	12
GW 32 754	4 Einsätze	GW32404	12
GW 32 756	6 Einsätze	GW32406	8



GW 32 763

PLAYBUS YOUNG - GOLD ANTIK, OBERFLÄCHE SATINIERT

Art.-Nr.	Beschreibung	Für Halterungen Art-Nr	VE
GW 32 761	1 Einsatz	GW32401, GW32403	12
GW 32 762	2 Einsätze	GW32402	12
GW 32 763	3 Einsätze	GW32403	12
GW 32 764	4 Einsätze	GW32404	12
GW 32 766	6 Einsätze	GW32406	8

ABDECKRAHMEN PLAYBUS

TECHNOPOLYMER, PASTELLFARBEN, OBERFLÄCHE GLÄNZEND



GW 32 023

PLAYBUS - WOLKENWEISS

Art.-Nr.	Beschreibung	Konfiguration	Für Halterungen Art-Nr	VE
GW 32 021	1 Einsatz		GW32401, GW32403	48
GW 32 022	2 Einsätze		GW32402	48
GW 32 023	3 Einsätze		GW32403	48
GW 32 024	4 Einsätze		GW32404	24
GW 32 026	6 Einsätze		GW32406	24
GW 32 027	4+4 Einsätze	übereinander	GW32407	12
GW 32 028	6+6 Einsätze	übereinander	GW32408	12
GW 32 029	6+6+6 Einsätze	übereinander	GW32409	6



GW 32 053

PLAYBUS - TONERSCHWARZ

Art.-Nr.	Beschreibung	Konfiguration	Für Halterungen Art-Nr	VE
GW 32 051	1 Einsatz		GW32401, GW32403	48
GW 32 052	2 Einsätze		GW32402	48
GW 32 053	3 Einsätze		GW32403	48
GW 32 054	4 Einsätze		GW32404	24
GW 32 056	6 Einsätze		GW32406	24
GW 32 057	4+4 Einsätze	übereinander	GW32407	12



GW 32 043

PLAYBUS - BURGUNDROT

Art.-Nr.	Beschreibung	Konfiguration	Für Halterungen Art-Nr	VE
GW 32 041	1 Einsatz		GW32401, GW32403	48
GW 32 042	2 Einsätze		GW32402	48
GW 32 043	3 Einsätze		GW32403	48
GW 32 044	4 Einsätze		GW32404	24
GW 32 046	6 Einsätze		GW32406	24
GW 32 047	4+4 Einsätze	übereinander	GW32407	12



GW 32 563

PLAYBUS - HIMMELBLAU

Art.-Nr.	Beschreibung	Konfiguration	Für Halterungen Art-Nr	VE
GW 32 561	1 Einsatz		GW32401, GW32403	48
GW 32 562	2 Einsätze		GW32402	48
GW 32 563	3 Einsätze		GW32403	48
GW 32 564	4 Einsätze		GW32404	24
GW 32 566	6 Einsätze		GW32406	24
GW 32 567	4+4 Einsätze	übereinander	GW32407	12



GW 32 583

PLAYBUS - MAISGELB

Art.-Nr.	Beschreibung	Konfiguration	Für Halterungen Art-Nr	VE
GW 32 581	1 Einsatz		GW32401, GW32403	48
GW 32 582	2 Einsätze		GW32402	48
GW 32 583	3 Einsätze		GW32403	48
GW 32 584	4 Einsätze		GW32404	24
GW 32 586	6 Einsätze		GW32406	24
GW 32 587	4+4 Einsätze	übereinander	GW32407	12

LACKIERTES TECHNOPOLYMER MIT KRATZFESTER GLASEMAILLIERUNG



GW 32 013

PLAYBUS - TITAN

Art.-Nr.	Beschreibung	Konfiguration	Für Halterungen Art-Nr	VE
GW 32 011	1 Einsatz		GW32401, GW32403	48
GW 32 012	2 Einsätze		GW32402	48
GW 32 013	3 Einsätze		GW32403	48
GW 32 014	4 Einsätze		GW32404	24
GW 32 016	6 Einsätze		GW32406	24
GW 32 017	4+4 Einsätze	übereinander	GW32407	12
GW 32 018	6+6 Einsätze	übereinander	GW32408	12
GW 32 019	6+6+6 Einsätze	übereinander	GW32409	6



GW 32 003

PLAYBUS - SCHIEFER

Art.-Nr.	Beschreibung	Konfiguration	Für Halterungen Art-Nr	VE
GW 32 001	1 Einsatz		GW32401, GW32403	48
GW 32 002	2 Einsätze		GW32402	48
GW 32 003	3 Einsätze		GW32403	48
GW 32 004	4 Einsätze		GW32404	24
GW 32 006	6 Einsätze		GW32406	24
GW 32 007	4+4 Einsätze	übereinander	GW32407	12
GW 32 008	6+6 Einsätze	übereinander	GW32408	12
GW 32 009	6+6+6 Einsätze	übereinander	GW32409	6

TECHNOPOLYMER, KLASSISCHE FARBEN



GW 32 083

PLAYBUS - ENGLISCHER NUSSBAUM

Art.-Nr.	Beschreibung	Konfiguration	Für Halterungen Art-Nr	VE
GW 32 081	1 Einsatz		GW32401, GW32403	48
GW 32 082	2 Einsätze		GW32402	48
GW 32 083	3 Einsätze		GW32403	48
GW 32 084	4 Einsätze		GW32404	24
GW 32 086	6 Einsätze		GW32406	24
GW 32 087	4+4 Einsätze	übereinander	GW32407	12

METALLIC-TECHNOPOLYMER

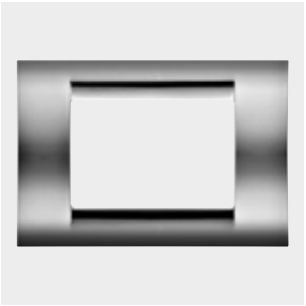

GW 32 073

PLAYBUS - SOFT CHROM, OBERFLÄCHE GLÄNZEND

Art.-Nr.	Beschreibung	Konfiguration	Für Halterungen Art-Nr	VE
GW 32 071	1 Einsatz		GW32401, GW32403	48
GW 32 072	2 Einsätze		GW32402	48
GW 32 073	3 Einsätze		GW32403	48
GW 32 074	4 Einsätze		GW32404	24
GW 32 076	6 Einsätze		GW32406	24
GW 32 077	4+4 Einsätze	übereinander	GW32407	12



GW 32 063

PLAYBUS - GOLD ANTIK, OBERFLÄCHE GLÄNZEND

Art.-Nr.	Beschreibung	Konfiguration	Für Halterungen Art-Nr	VE
GW 32 061	1 Einsatz		GW32401, GW32403	48
GW 32 062	2 Einsätze		GW32402	48
GW 32 063	3 Einsätze		GW32403	48
GW 32 064	4 Einsätze		GW32404	24
GW 32 066	6 Einsätze		GW32406	24
GW 32 067	4+4 Einsätze	übereinander	GW32407	12

SPEZIAL-ABDECKRAHMEN, GEHÄUSE UND HALTERUNGEN

WASSERDICHTE ABDECKRAHMEN



GW 32 461

SELBSTTRAGENDE WASSERDICHTE ABDECKRAHMEN FÜR DIE MONTAGE AUF RECHTECKIGE DOSEN - IP55

Art.-Nr.	Beschreibung	Farbe Rahmen	Für Unter-putzdosen	VE
GW 32 461	3 Einsätze	Wolkenweiss	GW24403, GW24403PM	1/60
GW 32 462	3 Einsätze	Tonerschwarz	GW24403, GW24403PM	1/60
GW 32 466	4 Einsätze	Wolkenweiss	GW24404, GW24404PM	1/30
GW 32 467	4 Einsätze	Tonerschwarz	GW24404, GW24404PM	1/30

ABDECKRAHMEN FÜR PROFILE



GW 32 121

SELBSTTRAGENDE ABDECKRAHMEN FÜR PROFILE UND PLATTEN MIT EINBAUDOSE

Art.-Nr.	Beschreibung	Farbe Rahmen	VE
GW 32 123	1 Einsatz	Wolkenweiss	1/30
GW 32 122	1 Einsatz	Titan	1/30
GW 32 121	1 Einsatz	Schiefer	1/30
GW 32 133	2 Einsätze horizontal	Wolkenweiss	1/30
GW 32 132	2 Einsätze horizontal	Titan	1/30
GW 32 131	2 Einsätze horizontal	Schiefer	1/30

MITGELIEFERTES ZUBEHÖR: Das Isoliergehäuse verfügt über eine reißfeste Zugentlastung und eine Halterung für Wellrohre.

TISCH- UND WANDKONSOLEN

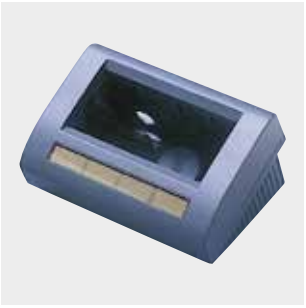

GW 32 411

SELBSTTRAGENDE TISCH- UND WANDKONSOLEN

Art.-Nr.	Beschreibung	Farbe	Außenabmessungen BxHxT (mm)	VE
GW 32 411	4 Einsätze	Schwarz	140x110x80	2/24
GW 32 412	8 Einsätze	Schwarz	240x110x80	2/12

MERKMALE: Stellfüße aus weichem, rutschfesten Kunststoff.

MITGELIEFERTES ZUBEHÖR: Kabeleinführungsmembran, Zugentlastung und Kennzeichnungsfelder.

AUFPUTZDOSEN



GW 32 431

AUFPUTZDOSEN

HF
EN 60754-2

Art.-Nr.	Geeignet für	Farbe	Merkmale	VE
GW 32 431	1/2/3 Einsätze PLAYBUS	Wolkenweiss	Halogenfrei	3/60
GW 32 432	1/2/3 Einsätze PLAYBUS	Tonerschwarz	Halogenfrei	3/60
GW 32 436	4+4 Einsätze PLAYBUS	Wolkenweiss	Halogenfrei	3/51
GW 32 437	4+4 Einsätze PLAYBUS	Tonerschwarz	Halogenfrei	3/51

MERKMALE: Vorgerüstet für die Befestigung der Erdungsklemme GW26407. Geeignet für Rohre Ø 16 - 20 mm.

EINBAURAHMEN FÜR AUFZÜGE/NOTRUF



GW 32 450

SELBSTTRAGENDE ABDECKUNGEN FÜR AUFZÜGE/NOTRUF MIT BELEUCHTBAREM TASTSCHALTER, DREIECKSCHLÜSSEL UND EINSCHLAGBARER GLASSCHEIBE - IP40

Art.-Nr.	Farbe	Geeignet für	Für Unterputzdosen	VE
GW 32 450	Weiss	Aufzug	GW24403	1/10
GW 32 451	Rot	Not-Aus	GW24403	1/10

Die Artikel werden mit montierter Taste, 11 mm, ohne Lampe geliefert. Es können Kolbenlampen verwendet werden.

MERKMALE: Mitgelieferte Kontakte 1 Schließer + 1 Öffner - 10 A (AC1) / 6 A (AC15) - 380V ac.

ANWENDUNGEN: Die Abdeckrahmen sind vorgerüstet für das Sicherheitsschloss GW40422, das als Zubehör erhältlich ist.

MITGELIEFERTES ZUBEHÖR: Zusatztaster Höhe 17 mm für die Betätigung der Kontakte wenn die Glasscheibe zerbrochen ist.



GW 32 453

LEERE, SELBSTTRAGENDE ABDECKUNGEN FÜR NOTMELDER MIT DREIECKSCHLÜSSEL UND EINSCHLAGBARER GLASSCHEIBE FÜR DIE MONTAGE DER GERÄTE DER BAUREIHE PLAYBUS - IP40

Art.-Nr.	Farbe	Anzahl Playbus Module	Für Unterputzdosen	VE
GW 32 452	Weiss	2	GW24403	1/10
GW 32 453	Rot	2	GW24403	1/10

ANWENDUNGEN: Die Abdeckrahmen sind vorgerüstet für das Sicherheitsschloss GW40422, das als Zubehör erhältlich ist.



GW 42 216

NOTHAMMER MIT UNIVERSALBEFESTIGUNG

Art.-Nr.	Farbe	Abmessungen Halterungen (mm)	VE
GW 42 216	Tonerschwarz	70x60	1/10



GW 40 422

ZYLINDER-SICHERHEITSSCHLOSS

Art.-Nr.	Beschreibung	VE
GW 40 422	Sicherheitsschloss	1/10



GW 32 457

EINSCHLAGBARE ERSATZGLASSCHEIBE

Art.-Nr.	Geeignet für	VE
GW 32 457	GW32450, GW32451, GW32452, GW32453	1/10

HALTERUNGEN



GW 32 403

HALTERUNGEN FÜR DIE MONTAGE DER ABDECKRAHMEN PLAYBUS / PLAYBUS YOUNG AUF RECHTECKIGE DOSEN

HF EN 60754-2

Art.-Nr.	Beschreibung	Konfiguration	Befestigung	Merkmale	VE
GW 32 403	3 Einsätze		2 Schrauben (enthalten)	Halogenfrei	10/150
GW 32 404	4 Einsätze		2 Schrauben (enthalten)	Halogenfrei	10/100
GW 32 406	6 Einsätze		4 Schrauben (enthalten)	Halogenfrei	10/100
GW 32 407	4+4 Einsätze	übereinander	4 Schrauben (enthalten)	Halogenfrei	5/50
GW 32 408	6+6 Einsätze	übereinander	4 Schrauben (enthalten)	Halogenfrei	5/50
GW 32 409	6+6+6 Einsätze	übereinander	4 Schrauben (enthalten)	Halogenfrei	5/25



GW 32 401

HALTERUNGEN FÜR DIE MONTAGE DER ABDECKRAHMEN PLAYBUS / PLAYBUS YOUNG AUF QUADRATISCHE/RECHTECKIGE DOSEN

HF EN 60754-2

Art.-Nr.	Beschreibung	Befestigung	Merkmale	VE
GW 32 401	1 Einsatz	2 Schrauben (enthalten)	Halogenfrei	10/150
GW 32 402	2 Einsätze	2 Schrauben (enthalten)	Halogenfrei	10/150



GW 32 421

HALTERUNG FÜR DIE MONTAGE DER PLAYBUS GERÄTE AUF DIN-SCHIENEN EN 50022

Art.-Nr.	Beschreibung	Anz. TE EN 50022	VE
GW 32 421	1 Einsatz	1,5	5/200
GW 32 422	2 Einsätze	3	5/100
GW 32 423	3 Einsätze	4,5	5/50

SCHALTEN UND STEUERN

SCHALTGERÄTE



GW 30 001

AUSSCHALTER - 250V AC

Art.-Nr.	Beschreibung	Typ	Symbol	Anzahl Playbus Module	VE
GW 30 001	1P - 16 AX	Allgemein		1	24/96
GW 30 002	1P - 16 AX beleuchtbar	Positionsanzeige		1	24/48
GW 30 003	1P - 16 AX beleuchtbar	Funktionsanzeige		1	24/48
GW 30 004	2P - 16 AX	Allgemein	0/1	1	24/48
GW 30 005	2P - 16 AX beleuchtbar	Positionsanzeige	0/1	1	24/48
GW 30 006	2P - 16 AX beleuchtbar	Funktionsanzeige	0/1	1	24/48
GW 30 007	2P - 10AX	Mit Schlüssel	0/1	1	1/12

MITGELIEFERTES ZUBEHÖR: GW30007, 2 Schlüssel. Schlüssel in beiden Positionen abziehbar. Ersatzschlüssel: GW20901. Die beleuchtbaren Artikel werden ohne Lampe geliefert. Es können Kolbenlampen verwendet werden.



GW 30 011

WECHSELSCHALTER - 250V AC

Art.-Nr.	Beschreibung	Typ	Anzahl Playbus Module	VE
GW 30 011	1P - 16 AX	Allgemein	1	24/96
GW 30 012	1P - 16 AX beleuchtbar	Positionsanzeige	1	24/48
GW 30 013	1P - 16 AX beleuchtbar	Funktionsanzeige	1	24/48
GW 30 014	1P - 10 AX	Mit Schlüssel	1	1/12

MITGELIEFERTES ZUBEHÖR: GW30014 wird mit 2 Schlüsseln geliefert. Schlüssel in beiden Positionen abziehbar. Ersatzschlüssel: GW20901. Die beleuchtbaren Artikel werden ohne Lampe geliefert. Es können Kolbenlampen verwendet werden.



GW 30 015

KREUZSCHALTER - 250V AC

Art.-Nr.	Beschreibung	Typ	Anzahl Playbus Module	VE
GW 30 015	1P - 16 AX	Allgemein	1	24/48



GW 30 016

JALOUSIESCHALTER 1P - 250V AC

Art.-Nr.	Beschreibung	Symbol	Anzahl Playbus Module	VE
GW 30 016	1P - 10 AX	AUF - AB	1	24/48

MERKMALE: Drei stabile Positionen. In Mittelstellung (AUS) sind beide Kontakte offen.
ANWENDUNGEN: Steuerung von Verbrauchern die eine Verriegelung erfordern (z.B. Motoren mit Richtungswechsel). Selektive Steuerung von 2 Verbrauchern.



GW 30 021

TASTER - 250V AC

Art.-Nr.	Beschreibung	Typ	Symbol	Anzahl Playbus Module	VE
GW 30 021	1P S - 16A	Allgemein		1	24/96
GW 30 022	1P S - 16A beleuchtbar	Positionsanzeige		1	12/24
GW 30 023	1P S - 16A beleuchtbar	Funktionsanzeige		1	12/24
GW 30 024	1P S - 16A beleuchtbar	Mit Symbol	Schlüssel	1	12/24
GW 30 025	1P S - 16A beleuchtbar	Mit Symbol	Klingel	1	12/24
GW 30 026	1P S - 16A beleuchtbar	Mit Symbol	Licht	1	12/24
GW 30 027	1P S - 16A beleuchtbar	Mit Symbol	Treppen	1	12/24
GW 30 028	1P S - 16A	Mit roter Linse 25 x 22,5 mm		1	12/24
GW 30 029	1P S - 16A	Mit grüner Linse 25 x 22,5 mm		1	12/24
GW 30 030	2P S - 16A	Allgemein	0	1	24/48
GW 30 031	2P S - 16A	Mit Zugschnur		1	4/32
GW 30 032	2P S - 10 A	Mit Schlüssel	0/1	1	1/24
GW 30 033	1P S - 16 A Doppelt	Doppelter Taster 25 x 22,5 mm		1	12/24
GW 30 034	1P S+S - 10 A	Mit Verriegelung	AUF - AB	1	12/24
GW 30 035	1P Ö - 16 A	Allgemein	0	1	12/24
GW 30 036	1P S - 10 A - Hilfsk. Ö	Start	Grün	1	12/24
GW 30 037	1P Ö - 10 A - Hilfsk. S	Stopp	Rot	1	12/24

MERKMALE: GW30033: Unabhängige Tasten, die auch gleichzeitig betätigt werden können. GW30034: Umschalttaster mit mechanischer Verriegelung.
In Mittelstellung (AUS) sind beide Kontakte offen.
ANWENDUNGEN: GW30034: Impulsbetrieb von Motoren mit Richtungswechsel (z.B. Jalousien, Markisen usw.).
MITGELIEFERTES ZUBEHÖR: GW30031 Leitungsschnur aus Isoliermaterial von 150 cm Länge mit einem roten Griff. GW30032 wird mit 2 Schlüsseln geliefert. Ersatzschlüssel: GW30912.
Die beleuchtbaren Artikel werden ohne Lampe geliefert. Es können Kolbenlampen verwendet werden.



GW 30 038

TASTER MIT BELEUCHTETEM NAMENSSCHILD - 250V AC

Art.-Nr.	Beschreibung	Leuchtmittel	Lampen spannung	Leistung Lampe	Anzahl Playbus Module	VE
GW 30 038	1P S - 10 A beleuchtbar	Soffittenlampe S6x36 mm	12-24 V	2 W	2	12/36

Lieferung ohne Lampe.
ANWENDUNGEN: Die Abmessungen des Gerätes (2 Module) ermöglichen bei der Verwendung von Abdeckrahmen mit 3 Einsätzen die Montage eines weiteren Gerätes (1 Modul).

AUSTAUSCHBARE WIPPEN



GW 30 041

AUSTAUSCHBARE WIPPEN 25 X 45 MM

Art.-Nr.	Beschreibung	VE
Geeignet für: SERVICE ALLGEMEIN		
GW 30 041	Standard (1 Sitz)	4/48
GW 30 056	Standard (2 Sitze)	4/48
GW 30 042	Mit Beschriftungsfeld 13x19 mm	4/48
Geeignet für: SERVICE FÜR HOTELS		
GW 30 043	Zimmerservice	4/48
GW 30 044	Pförtner	4/48
GW 30 045	Krankenschwester	4/48
Geeignet für: TECHNISCHER SERVICE		
GW 30 046	Tischlampe	4/48
GW 30 047	Dimmer	4/48
GW 30 048	Fernseher	4/48
GW 30 049	Ventilator	4/48
GW 30 050	Musik	4/48
GW 30 051	Computer	4/48
GW 30 052	Telefon	4/48
GW 30 053	Tür/Tor öffnen	4/48
GW 30 054	Tür/Tor schließen	4/48
GW 30 055	Gefahr	4/48
Geeignet für: ZIFFERN		
GW 30 061	Eins	4/48
GW 30 062	Zwei	4/48
GW 30 063	Drei	4/48
GW 30 064	Vier	4/48
GW 30 065	Fünf	4/48
GW 30 066	Sechs	4/48
GW 30 067	Sieben	4/48
GW 30 068	Acht	4/48
GW 30 069	Neun	4/48
GW 30 070	Null	4/48

Bei dem Schalterprogramm PLAYBUS können die vormontierten Wippen durch spezielle Wippen 25x45 ausgetauscht werden.
MERKMALE: Wippen beleuchtbar, außer GW30041 und GW30056.



GW 30 071

AUSTAUSCHBARE WIPPEN 25 X 22,5 MM

Art.-Nr.	Beschreibung	VE
Geeignet für: SERVICE ALLGEMEIN		
GW 30 071	Allgemein	4/48
GW 30 072	Mit Beschriftungsfeld 13x19 mm	4/48
Geeignet für: Leuchtsignalisierung		
GW 30 073	Rote Linse	4/48
GW 30 074	Grüne Linse	4/48
GW 30 075	Bernsteinfarbende Linse	4/48
GW 30 076	Transparente Linse	4/48
GW 30 077	Blaue Linse	4/48
Geeignet für: TECHNISCHER SERVICE		
GW 30 078	Vertikaler Pfeil auf/ab	4/48
GW 30 079	Pfeil horizontal rechts/links	4/48
GW 30 080	Tür/Tor öffnen	4/48
GW 30 081	Tür/Tor schließen	4/48
GW 30 082	Gefahr	4/48
Geeignet für: ZIFFERN		
GW 30 091	Eins	4/48
GW 30 092	Zwei	4/48
GW 30 093	Drei	4/48
GW 30 094	Vier	4/48
GW 30 095	Fünf	4/48
GW 30 096	Sechs	4/48
GW 30 097	Sieben	4/48
GW 30 098	Acht	4/48
GW 30 099	Neun	4/48
GW 30 100	Null	4/48

Bei den Geräten GW30028, 30029 und 30033 aus dem Schalterprogramm PLAYBUS können die vormontierten Wippen durch spezielle Wippen 25x22,5 ausgetauscht werden. Die Artikel GW30073 bis GW30077 können als Ersatzteile für die Doppelkontrollleuchte GW30616 verwendet werden.
MERKMALE: Beleuchtbare Wippen, ausgenommen Artikel GW30071.

BLINDMODULE UND KABELAUSGÄNGE



GW 30 901

BLINDMODULE UND KABELAUSGÄNGE

Art.-Nr.	Beschreibung	Anzahl Playbus Module	VE
GW 30 901	1 Einsatz	1	5/200
GW 30 902	2 Einsätze	2	12/48
GW 30 903	3 Einsätze	3	8/32
GW 30 905	1 Einsatz mit Ausgang Für Kabel Ø 4 und Ø 8 mm	1	24/48

ANWENDUNGEN: Nach entsprechender Bearbeitung können Signalsteckdosen, Mikroschalter und LEDs eingebaut werden.
Mit doppelseitigem Klebeband kann der Temperaturfühler GW30730 befestigt werden.
MITGELIEFERTES ZUBEHÖR: GW30905, Kabelausgang mit Zugentlastung.

IR-FERNBEDIENUNG UND IR-EMPFÄNGER



GW 30 101

IR-FERNBEDIENUNG

Art.-Nr.	Beschreibung	Reichweite	Batterien Typ	VE
GW 30 101	6 Känale/ 3 Frequenzbänder	15 m	2 Batterien 1,5V Typ AAA	1/2

ANWENDUNGEN: Durch den internen Mikroschalter können 3 Bänder eingestellt werden um Störungen durch weitere Fernbedienungen zu vermeiden.
HINWEISE: Mit Wandhalterung. Batterien nicht im Lieferumfang.



GW 30 102

2-KANAL-EMPFÄNGER MIT 2 TASTEN - 230V - 50/60HZ

Art.-Nr.	Relais-ausgang	Kanal Wahlschalter	Anzahl Playbus Module	VE
GW 30 102	2S 5A (AC1)/2A (AC15) 250V ac	18 Positionen	1	1/6

ANWENDUNGEN: Impulsbetrieb von Jalousien, Rollläden, usw.. (Direkter Anschluss oder über Relais GW30116).
HINWEISE: Die Montage mehrerer Geräte nebeneinander in einem Gehäuse wird nicht empfohlen.
Zur Vermeidung von Überhitzung, zwischen zwei elektronischen Geräten ein Blindmodul einfügen.



GW 30 103

1-KANAL-EMPFÄNGER MIT 1 TASTE - 230V - 50/60HZ

Art.-Nr.	Relais-ausgang	Kanal Wahlschalter	Anzahl Playbus Module	VE
GW 30 103	1S 5A(AC1)/2A (AC15) 250V ac	18 Positionen	1	1/6

ANWENDUNGEN: Impulsbetrieb für Klingeln, Türöffner usw. (direkter Anschluss oder über Relais GW30116).
Schalten von Verbrauchern (Lampen, Lüfter, usw.) über Stromstossschalter GW30111 oder GW30112.
Schalten und Dimmen von Verbrauchern über Dimmer GW30401 oder GW30406/GW30407.
Steuerung der Nachtabsenkung bei Heizungs-/Klimaanlagen über Stromstossschalter GW30111 und Thermostat GW30702.
HINWEISE: Die Montage mehrerer Geräte nebeneinander in einem Gehäuse wird nicht empfohlen.
Zur Vermeidung von Überhitzung, zwischen zwei elektronischen Geräten ein Blindmodul einfügen.

IR-BEWEGUNGSMELDER



GW 30 121

IR-BEWEGUNGSMELDER

Art.-Nr.	Versorgungs-spannung	Ausgangs-kontakt	Anzahl Playbus Module	VE
GW 30 121	230V ac - 50/60Hz	1S 3A (AC1) 250V ac	1	1/6

MERKMALE: Regelung Auslösedauer 15 Sek. - 10 Min. Regelung Dämmerungsschwelle min. 10 Lux - max. gesperrt. Mit feststehender Linse. Geeignet für Halogenlampen/ohmsche Lasten: 700 W, Glühlampen: 450 W, NV-Halogenlampen (12 V) mit Ringkerntrafos oder elektronischen Trafos: 450 W, unkompensierte Leuchtstofflampen: 2x58 W, Motoren: 400 VA. Nicht geeignet für kompensierte Leuchtstofflampen, für Schalten von Entladungslampen und allen nicht aufgeführten Verbrauchern muss ein Relais verwendet werden.
ANWENDUNGEN: Energieeinsparung: Automatisches Schalten von Beleuchtung in Räumen und Bereichen, wenn sich Personen im Erfassungsbereich befinden.
Komfort und Sicherheit: Automatisches Schalten von Verbrauchern, ohne dass Schalter betätigt werden müssen.
HINWEISE: Gerät nicht hinter wassergeschützte Abdeckungen montieren. Die Membran verhindert die korrekte Funktion des Gerätes..

RELAIS



GW 30 112

STROMSTOSSSCHALTER

Art.-Nr.	Anz. Pole	Ausgangs-kontakt	Anzahl Playbus Module	VE
GW 30 111	1	10A (AC1) / 7A (AC15) 250V ac	1	1/12
GW 30 112	2	10A (AC1) / 7A (AC15) 250V ac	1	1/12

MERKMALE: Spule 230V ac - 50/60 Hz.
ANWENDUNGEN: Schalten von Beleuchtung über Taster an verschiedenen Stellen. Steuern von Motoren (Abzugshauben, Lüfter, usw.).



GW 30 116

RELAIS

Art.-Nr.	Anz. Pole	Ausgangs-kontakt	Anzahl Playbus Module	VE
GW 30 116	1	1 Wechslerkontakt S/Ö 10A (AC1) / 4A (AC15) 250V ac	1	1/12

MERKMALE: Spule 230V ac - 50/60 Hz.
ANWENDUNGEN: Zusätzliche Schalteinrichtung für spezielle Verbraucher, Fernsignalisierung, für die Trennung von Steuer- und Laststromkreisen.

ENERGIEVERSORGUNG

STECKDOSEN - ITALIENISCHER STANDARD



GW 30 203

STECKDOSEN ITALIENISCHER STANDARD - 250V AC

Art.-Nr.	Beschreibung	Typ	Für Steckstifte	Anzahl Playbus Module	VE
GW 30 201	2P+E - 10A	P11	Ø 4 mm	1	24/96
GW 30 203	2P+E - 16 A	P17-11	Ø 4 / 5 mm	1	24/96

MERKMALE: Mit erhöhtem Berührungsschutz.



GW 30 210

STECKDOSEN ITALIENISCHER/DEUTSCHER STANDARD - 250V AC

Art.-Nr.	Beschreibung	Schutzleiter-anschluss	Typ	Für Steckstifte	Anzahl Playbus Module	VE
GW 30 210	2P+E - 16A	Seitlich und zentral	P30	Ø 4 / 4,8 mm	2	12/48
GW 30 212	2P+E - 16 A	Seitlich und zentral	P40	Ø 4 / 4,8 / 5 mm	2	12/48

MERKMALE: Mit erhöhtem Berührungsschutz.



GW 30 323

DOPPELSTECKDOSE ITALIENISCHER STANDARD - 250V AC

Art.-Nr.	Beschreibung	Typ	Für Steckstifte	Anzahl Playbus Module	VE
GW 30 323	2x2P+E 16 A	P17-11	Ø 4 / 5 mm	2	12/48

MERKMALE: Mit erhöhtem Berührungsschutz. Der Anschluss erfolgt über 3 Klemmen, Brücken sind nicht erforderlich.

STECKDOSEN FÜR BESONDERE ANWENDUNGEN



GW 30 321

STECKDOSEN FÜR BESONDERE ANWENDUNGEN ITALIENISCHER STANDARD - 250V AC

Art.-Nr.	Beschreibung	Farbe	Typ	Für Steckstifte	Anzahl Playbus Module	VE
GW 30 321	2P+E - 16 A	Rot	P17-11	Ø 4 / 5 mm	1	24/48
GW 30 331	2P+E - 16 A	Grün	P17-11	Ø 4 / 5 mm	1	24/48
GW 30 336	2P+E - 16 A	Orange	P17-11	Ø 4 / 5 mm	1	24/48

MERKMALE: Mit erhöhtem Berührungsschutz.

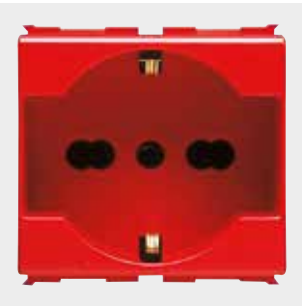

GW 30 214

STECKDOSEN FÜR BESONDERE ANWENDUNGEN ITALIENISCHER/DEUTSCHER STANDARD - 250V AC

Art.-Nr.	Beschreibung	Schutzleiter-anschluss	Farbe	Typ	Für Steckstifte	Anzahl Playbus Module	VE
GW 30 214	2P+E - 16 A	Seitlich und zentral	Rot	P40	Ø 4 / 4,8 / 5 mm	2	12/24
GW 30 332	2P+E - 16 A	Seitlich und zentral	Grün	P40	Ø 4 / 4,8 / 5 mm	2	12/24
GW 30 337	2P+E - 16 A	Seitlich und zentral	Orange	P40	Ø 4 / 4,8 / 5 mm	2	12/24

MERKMALE: Mit erhöhtem Berührungsschutz.



GW 30 322

STECKDOSEN FÜR BESONDERE ANWENDUNGEN DEUTSCHER STANDARD - 250V AC

Art.-Nr.	Beschreibung	Farbe	Für Steckstifte	Anzahl Playbus Module	VE
GW 30 322	2P+E - 16A	Rot	Ø 4,8 mm	2	12/24
GW 30 333	2P+E - 16A	Grün	Ø 4,8 mm	2	12/24
GW 30 338	2P+E - 16A	Orange	Ø 4,8 mm	2	12/24

MERKMALE: Mit erhöhtem Berührungsschutz.

STECKDOSEN - INTERNATIONALER STANDARD



GW 30 211

STECKDOSE DEUTSCHER STANDARD - 250V AC

Art.-Nr.	Beschreibung	Für Steckstifte	Anzahl Playbus Module	VE
GW 30 211	2P+E - 16A	Ø 4,8 mm	2	12/48

MERKMALE: Mit erhöhtem Berührungsschutz.



GW 30 215

STECKDOSEN FRANZÖSISCHER STANDARD - 250V AC

Art.-Nr.	Beschreibung	Für Steckstifte	Anzahl Playbus Module	VE
GW 30 215	2P - 16A	Ø 4 / 4,8 mm	2	12/48
GW 30 216	2P+E - 16A	Ø 4 / 4,8 mm	2	12/48

MERKMALE: Mit erhöhtem Berührungsschutz.



GW 30 219

STECKDOSEN BRITISCHER STANDARD - 250V AC

Art.-Nr.	Beschreibung	Für Steckstifte	Anzahl Playbus Module	VE
GW 30 219	2P+E - 13 A	Flach	2	12/48
GW 30 220	2P+E - 16A	Ø 7 mm	2	12/48

MERKMALE: Mit erhöhtem Berührungsschutz.

HINWEISE: Wegen der Größe der Stecker können nicht zwei oder mehr Steckdosen nebeneinander montiert werden.



GW 30 234

STECKDOSE SCHWEIZER STANDARD - 250V AC

Art.-Nr.	Beschreibung	Für Steckstifte	Anzahl Playbus Module	VE
GW 30 234	2P+E - 10A -Typ 13	Ø 4 mm	1	24/48

MERKMALE: Mit erhöhtem Berührungsschutz.



GW 30 227

STECKDOSE EUROAMERIKANISCHER STANDARD - 250/125V AC

Art.-Nr.	Beschreibung	Für Steckstifte	Anzahl Playbus Module	VE
GW 30 227	2P+E - 10 / 15 A	Ø 4,8 mm/ flache	1	24/48



GW 30 232

STECKDOSE USA-STANDARD - 125V AC

Art.-Nr.	Beschreibung	Für Steckstifte	Anzahl Playbus Module	VE
GW 30 232	2P+E - 15A	Flat parallel horizontal	1	24/48



GW 30 235

STECKDOSE ARGENTINISCHER STANDARD - 250V AC

Art.-Nr.	Beschreibung	Für Steckstifte	Anzahl Playbus Module	VE
GW 30 235	2P+E - 10A	Flach	2	12/48



GW 30 343

STECKDOSEN AUSTRALISCHER STANDARD - 250V AC

Art.-Nr.	Beschreibung	Für Steckstifte	Anzahl Playbus Module	VE
GW 30 342	2P+E - 10A	Flach	2	12/48
GW 30 343	2P+E - 15A	Flach	2	12/48



GW 30 237

STECKDOSE ISRAELISCHER STANDARD - 250V AC

Art.-Nr.	Beschreibung	Für Steckstifte	Anzahl Playbus Module	VE
GW 30 237	2P+E - 16A	Rund Ø 4 / 4,4 mm	2	12/48

MERKMALE: Mit erhöhtem Berührungsschutz.

KOMMUNIKATION

TV-SAT STECKDOSEN



GW 30 316

TV-SAT-DOSEN (5-2400 MHZ) GESCHIRMT KLASSE A - F-BUCHSE

Art.-Nr.	Beschreibung	Typ	Dämpfungswerte	Anzahl Playbus Module	VE
GW 30 311	Direkt	Mit Stromdurchgang	0 dB	1	24/48
GW 30 316	Durchgangsdose		5 dB	1	1/24
GW 30 312	Durchgangsdose		10 dB	1	1/24
GW 30 313	Durchgangsdose		14 dB	1	1/24
GW 20 277	Abschlusswiderstand 75 Ohm				50/200

MERKMALE: GW30311 mit Übertragung von Spannung/Strom und/oder anderen Steuersignalen durch die Buchse (max. 24 V - 500 mA). Mit GW20277 können Durchgangsdosen zu Enddosen umgebaut werden.

ANWENDUNGEN: Rückkanaltaugliche Antennendosen.

HINWEISE: Die TV-SAT-Dose 5dB GW30316 ist für besondere Anwendungen vorgesehen. Sie kann wie eine gewöhnliche Durchgangsdose verwendet werden, jedoch mit dem Unterschied, dass die Buchse am Endgerät mit einem 75 Ohm Widerstand abgeschlossen werden muss (TV, Videorekorder, SAT-Empfänger oder 75 Ohm Widerstand).



GW 30 306

TV-DOSEN (5-2400 MHZ) GESCHIRMT KLASSE A - IEC-STECKER Ø 9,5 MM

Art.-Nr.	Beschreibung	Typ	Dämpfungswerte	Anzahl Playbus Module	VE
GW 30 301	Direkt	Mit Stromdurchgang	0 dB	1	24/48
GW 30 306	Durchgangsdose		5 dB	1	1/24
GW 30 302	Durchgangsdose		10 dB	1	1/24
GW 30 303	Durchgangsdose		14 dB	1	1/24
GW 20 277	Abschlusswiderstand 75 Ohm				50/200

MERKMALE: GW30301 mit Übertragung von Spannung/Strom und/oder anderen Steuersignalen durch die Buchse (max. 24 V - 500 mA). Mit GW20277 können Durchgangsdosen zu Enddosen umgebaut werden.

ANWENDUNGEN: Rückkanaltaugliche Antennendosen.

HINWEISE: Die TV-SAT-Dose 5dB GW303106 ist für besondere Anwendungen vorgesehen. Sie kann wie eine gewöhnliche Durchgangsdose verwendet werden, jedoch mit dem Unterschied, dass die Buchse am Endgerät mit einem 75 Ohm Widerstand abgeschlossen werden muss (TV, Videorekorder, SAT-Empfänger oder 75 Ohm Widerstand).

TELEFONDOSEN



GW 30 261

TELEFONDOSEN RJ11

Art.-Nr.	Beschreibung	Anzahl Paare	Typ Kabel	Anschluss	Anzahl Playbus Module	VE
GW 30 261	RJ11	2	Twisted Pair	Schraubklemmen	1	1/24

MERKMALE: GW30262 Anschluss mit Auflegewerkzeug.

ANWENDUNGEN: Telefon, Fax, Modem.

DATENDOSEN



GW 30 685

DATENDOSEN RJ45

Art.-Nr.	Beschreibung	Anzahl Paare	Gebrauchs-kategorie	Typ Kabel	Anschluss	Anzahl Playbus Module	VE
GW 30 686	RJ45	4	6	FTP	Werkzeuglos	1	1/12
GW 30 685	RJ45	4	6	UTP	Werkzeuglos	1	1/12
GW 30 266	RJ45	4	5e	FTP	Werkzeuglos	1	1/24
GW 30 267	RJ45	4	5e	UTP	Werkzeuglos	1	1/24

ANWENDUNGEN: LAN-Netzwerke bis 100 MHz (z.B. Ethernet, Token Ring) für nach Cat. 5e.
LAN-Netzwerke bis 250 MHz (z.B. Videokonferenz-Systeme und CCTV) nach Cat. 6.
MITGELIEFERTES ZUBEHÖR: Kennzeichnungsfeld.



GW 30 287

ZENTRALPLATTEN FÜR DATENDOSEN RJ45

Art.-Nr.	Kompatibilität	Anzahl Playbus Module	VE
GW 30 286	SYSTIMAX COMMSCOPE	1	1/96
GW 30 287	AMP / Keystone Jack	1	1/96

MITGELIEFERTES ZUBEHÖR: Kennzeichnungsetiketten.
HINWEISE: Aufgrund möglicher technischer Weiterentwicklungen und Änderungen der Abmessungen durch die Modulhersteller, muss vor dem Einsatz die Kompatibilität der Zentralplatten mit den Modulen zu prüfen.



GW 30 272

DATENDOSEN FÜR KONVENTIONELLE NETZWERKE

Art.-Nr.	Beschreibung	Typ Kabel	Anschluß-typ	Anzahl Playbus Module	VE
GW 30 272	BNC 50 Ohm	RG 58	Krimpanschluss	1	1/12

MERKMALE: BNC 50 Ohm (Ethernet-Netze);
MITGELIEFERTES ZUBEHÖR: Kennzeichnungsetiketten.

STECKDOSEN FÜR HILFS- UND SIGNALSTROMKREISE



GW 30 291

STECKDOSEN FÜR HILFSSTROMKREISE SELV

Art.-Nr.	Beschreibung	Für Steckstifte	Abstand	Anzahl Playbus Module	VE
GW 30 291	2P - 6A - 24 V	Ø 3 mm	12.4 mm	1	12/24
GW 30 293	2P - 6A - 24 V polarisiert	Flach	12.4 mm	1	12/24



GW 30 292

LAUTSPRECHER-STECKDOSE

Art.-Nr.	Beschreibung	Anzahl Playbus Module	VE
GW 30 292	Fünfpolig EN 60130-9	1	12/24

SCHUTZGERÄTE

FEHLERSTROM- UND LEITUNGSSCHUTZSCHALTER



GW 30 371

LEITUNGSSCHUTZSCHALTER - C-CHARAKTERISTIK - 230V AC

Art.-Nr.	Beschreibung	Bemessungsstrom (A)	Schalt-vermogen	Anzahl Playbus Module	VE
GW 30 371	Einpolig (1P)	6	3 kA	1	1/12
GW 30 372	Einpolig (1P)	10	3 kA	1	1/12
GW 30 373	Einpolig (1P)	16	3 kA	1	1/12
GW 30 374	Zweipolig (1P+N)	6	3 kA	1	1/12
GW 30 375	Zweipolig (1P+N)	10	3 kA	1	1/12
GW 30 376	Zweipolig (1P+N)	16	3 kA	1	1/12



GW 30 388

FEHLERSTROM-LEITUNGSSCHUTZSCHALTER - C-CHARAKTERISTIK - TYP A - 230V AC - 50/60 HZ

Art.-Nr.	Beschreibung	Idn	Bemessungsstrom (A)	Schalt-vermogen	Anzahl Playbus Module	VE
GW 30 377	Zweipolig (1P+N)	10 mA	6	3 kA	2	1/6
GW 30 378	Zweipolig (1P+N)	10 mA	10	3 kA	2	1/6
GW 30 379	Zweipolig (1P+N)	10 mA	16	3 kA	2	1/6
GW 30 388	Zweipolig (1P+N)	30 mA	6	3 kA	2	1/6
GW 30 389	Zweipolig (1P+N)	30 mA	10	3 kA	2	1/6
GW 30 390	Zweipolig (1P+N)	30 mA	16	3 kA	2	1/6



GW 30 395

LEITUNGSSCHUTZSCHALTER - ROT - C-CHARAKTERISTIK - 230V AC

Art.-Nr.	Beschreibung	Bemessungsstrom (A)	Schalt-vermogen	Anzahl Playbus Module	VE
GW 30 395	Zweipolig (1P+N)	10	3 kA	1	1/12
GW 30 396	Zweipolig (1P+N)	16	3 kA	1	1/12

SCHUTZGERÄTE



GW 30 360

SICHERUNGSSOCKEL - 250V AC

Art.-Nr.	Bemessungsstrom (A)	Sicherungen Typ	Anzahl Playbus Module	VE
GW 30 360	16	Ø 6,3 x 32 mm	1	24/48

SIGNALGERÄTE

ANTI-BLACKOUT-LEUCHTE



GW 30 501

HERAUSNEHMBARE ANTI-BLACKOUT-LEUCHTE 230V - 50/60HZ

Art.-Nr.	Versorgungs-spannung	Batterien Typ	Laufzeit	Typ Lampe	Anzahl Playbus Module	VE
GW 30 501	230V - 50/60Hz	Ni-Mh	2 h	Weisse LED	2	1/6

MERKMALE: Mit frontseitigem Verriegelungswahlschalter. Batteriesatz 4,8V 40mAh verwenden.

LICHTSIGNALGERÄTE



GW 30 611

KONTROLLLEUCHTEN - 12 / 24 / 250V~

Art.-Nr.	Kalotte Farbe	Kalotte Bedeutung	Diffusor Typ	Lampen-anschluss	Anzahl Playbus Module	VE
Typ: Einzelne Kontrollleuchten						
GW 30 611	Rot	Gefahr	Flach	Soffittenlampe	1	24/48
GW 30 612	Grün	Sicherheit	Flach	Soffittenlampe	1	24/48
GW 30 613	Bernstein	Achtung	Flach	Soffittenlampe	1	24/48
GW 30 614	Transparent	Neutral	Flach	Soffittenlampe	1	24/48
GW 30 615	Hellblau	Spezifisch	Flach	Soffittenlampe	1	24/48
Typ: Doppelte Kontrollleuchten						
GW 30 616	Rot/Grün		Flach	Kolbenlampe	1	24/48

MERKMALE: Lieferung ohne Lampe Es können Soffittenlampen S6x31 und S6,3x28 verwendet werden (max. 2 W). Anstelle der roten und grünen Linsen können alle beleuchtbaren Linsen 25x22,5 für die Kontrollleuchten verwendet werden.

HINWEISE: Die Bedeutung der Diffusorfarben bezieht sich auf die Empfehlungen der EN60073 Bedeutung der Farben bei der Codierung von Informationen.

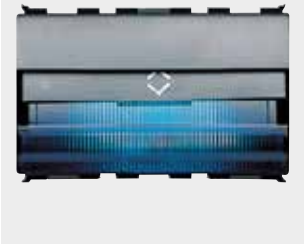

GW 30 605

TREPPENSTUFENLEUCHTE MIT EINSTELLBAREM LICHTAUSTRITT - 12/24V

Art.-Nr.	Kalotte Farbe	Diffusor Typ	Lampen-anschluss	Anzahl Playbus Module	VE
GW 30 601	Opal	Vorstehend einstellbar	Soffittenlampe	3	8/16
GW 30 603	Grün	Vorstehend einstellbar	Soffittenlampe	3	8/16
GW 30 604	Bernstein	Vorstehend einstellbar	Soffittenlampe	3	8/16
GW 30 605	Hellblau	Vorstehend einstellbar	Soffittenlampe	3	8/16

MERKMALE: Lieferung ohne Lampe. Es können Soffittenlampen S6x36 verwendet werden (max. 2 W). Der einstellbare Deckel ermöglicht die Verwendung als Absatzleuchte mit Lichtaustritt nach unten, oder als Kontrollleuchte mit Lichtaustritt nach vorne.

TONSIGNALGERÄTE



GW 30 634

KLINGELN

Art.-Nr.	Versorgungs-spannung	Max. Leistungsaufnahme	Laut-stärke	Anzahl Playbus Module	VE
GW 30 633	12V ac - 50 Hz	8 VA	80 dB (auf 1 m)	1	12/24
GW 30 634	230V ac - 50Hz	8 VA	80 dB (auf 1 m)	1	12/24

MERKMALE: Für intermittierenden Betrieb (5 Sek. EIN / 15 Sek. AUS).



GW 30 636

SUMMER

Art.-Nr.	Versorgungs-spannung	Max. Leistungsaufnahme	Laut-stärke	Anzahl Playbus Module	VE
GW 30 635	12V ac - 50 Hz	8 VA	70 dB (auf 1 m)	1	12/24
GW 30 636	230V ac - 50Hz	8 VA	70 dB (auf 1 m)	1	12/24

MERKMALE: Für intermittierenden Betrieb (5 Sek. EIN / 15 Sek. AUS).

ENERGIE-, KLIMA- UND KOMFORT

DIMMER



GW 30 402

DREHDIMMER FÜR OHMSCHE LASTEN

Art.-Nr.	Ohmsche Last 230V AC	Ohmsche Last 110V AC	Einstellung	Anzahl Playbus Module	VE
GW 30 402	100-500 W	50-250 W	Drehgriff	1	1/12

MERKMALE: Frequenz 50/60 Hz. Mit orangener Kontroll-LED.

HINWEISE: Die Montage mehrerer Geräte nebeneinander in einem Gehäuse wird nicht empfohlen. Zur Vermeidung von Überhitzung, zwischen zwei elektronischen Geräten ein Blindmodul einfügen. Bei der Montage von zwei Geräten in einer Dose, muss die max. Leistung für jedes Gerät um 50% verringert werden.



GW 30 403

DREHDIMMER FÜR OHMSCHE/INDUKTIVE LASTEN

Art.-Nr.	Ohmsche Last 230V AC	Induktivlast 230V AC	Einstellung	Anzahl Playbus Module	VE
GW 30 403	100-900 W	40-300 VA	Drehgriff	1	1/12
GW 30 404	40-300 W	40-300 VA	Drehgriff und Wechselschalter	1	1/12

MERKMALE: Frequenz 50/60 Hz. Mit orangener Kontroll-LED. GW30403: Ohmsche Last 110V ac 100-500 W, Induktive Last 110V ac 20-150 VA.
GW30403 entspricht nur dann den EMV Richtlinien, wenn ein LC-Filter mit folgenden Merkmalen verwendet wird: L=1mH - 5A, C=0,15uF - 275V X2, gemäß der beigefügten Anleitung. Artikel ausschließlich für den Export in Länder außerhalb der Europäischen Union und der Bewerberländer für die Freihandelszone bestimmt. Kontaktieren Sie vor dem Import den Kundendienst von Gewiss um die Konformität zu den nationalen Vorschriften prüfen zu lassen. GW30404: Ohmsche Last 110V ac 100-500 W, Induktive Last 110V ac 20-150 VA.

HINWEISE: Die Montage mehrerer Geräte nebeneinander in einem Gehäuse wird nicht empfohlen. Zur Vermeidung von Überhitzung, zwischen zwei elektronischen Geräten ein Blindmodul einfügen. Bei der Montage von zwei Geräten in einer Dose, muss die max. Leistung für jedes Gerät um 50% verringert werden.



GW 30 401

TASTDIMMER FÜR OHMSCHE/INDUKTIVE LASTEN

Art.-Nr.	Ohmsche Last 230V AC	Induktivlast 230V AC	Einstellung	Anzahl Playbus Module	VE
GW 30 401	60-500 W	60-500 VA	Taster	2	1/6

MERKMALE: Frequenz 50/60 Hz. Mit orangener Kontroll-LED.

MITGELIEFERTES ZUBEHÖR: Sicherung flink Ø 5x20 mm - 2,5 A.

HINWEISE: Die Montage mehrerer Geräte nebeneinander in einem Gehäuse wird nicht empfohlen.
Zur Vermeidung von Überhitzung, zwischen zwei elektronischen Geräten ein Blindmodul einfügen. Bei der Montage von zwei Geräten in einer Dose, muss die max. Leistung für jedes Gerät um 50% verringert werden.



GW 30 407

TASTDIMMER FÜR OHMSCHE/INDUKTIVE LASTEN UND ELEKTRONISCHE TRAFOS FÜR NV-HALOGENLAMPEN

Art.-Nr.	Ohmsche Last 230V AC	Induktivlast 230V AC	Einstellung	Anzahl Playbus Module	VE
GW 30 407	25-180 W	25-180 VA	Taster	1	1/12
GW 30 406	25-300 W	25-300 VA	Taster	2	1/6

MERKMALE: Geschützt vor Überlast und Kurzschluss. Frequenz 50 Hz. Mit Kontroll-LED.

HINWEISE: Die Montage mehrerer Geräte nebeneinander in einem Gehäuse wird nicht empfohlen.
Zur Vermeidung von Überhitzung, zwischen zwei elektronischen Geräten ein Blindmodul einfügen. Bei der Montage von zwei Geräten in einer Dose, muss die max. Leistung für jedes Gerät um 50% verringert werden.



GW 30 409

TASTDIMMER FÜR LÜFTER

Art.-Nr.	Last 230V AC	Einstellung	Anzahl Playbus Module	VE
GW 30 409	55-80 VA	Taster	1	1/12

MERKMALE: Nebenstelleneingang für Steuerung in festen Schritten über Taster (Schließer). Mit roter Kontroll-LED.
ANWENDUNGEN: Geeignet für die Steuerung von Lüftern, Ventilatoren und Abzugshauben mit Induktionsmotoren.
HINWEISE: Zur Vermeidung von Überhitzung wird die Montage mehrerer Geräte nebeneinander in einem Gehäuse nicht empfohlen; Zwischen zwei elektronischen Geräten ein Blindmodul einfügen.

GERÄTE ZUR TEMPERATURREGELUNG



GW 30 706

CHRONOTHERMOSTAT - TAG-/WOCHENPROGRAMM

Art.-Nr.	Versorgungs-spannung	Einstellbereich Temperatur	Ausgangs-kontakt	Anzahl Playbus Module	VE
GW 30 706	230 V ac - 50/60 Hz	Von +5°C bis +40°C	1S/Ö 5A(AC1)/2A(AC15) 250V ac	2	1/2

MERKMALE: Mit wiederaufladbaren Pufferbatterie zur Beibehaltung des Kalenders (Datum, Tag, Uhrzeit) bei Stromausfall.
Serielle Schnittstelle für den Anschluss der GSM-Fernsteuerung GW90821.



GW 30 702

ELEKTRONISCHER THERMOSTAT SOMMER/WINTER MIT NEBENSTELLENEINGANG FÜR NACHTABSENKUNG - 230V - 50/60HZ

Art.-Nr.	Einstellbereich Temperatur	Ausgangs-kontakt	Anzahl Playbus Module	VE
GW 30 702	Von +5°C bis +40°C	1S 5A(AC1)/2A (AC15) 250V ac	3	2/4

MERKMALE: Mit Pufferbatterie (30 Tage Gangreserve). Eingang für 1 externen Fühler GW30703 (erhältlich als Zubehör) zur Temperaturanzeige eines weiteren Bereiches.
HINWEISE: Einstellbare Sollwerte: Frostschutz, Komfort und Nachtabsenkung.



GW 30 703

INNEN-/AUSSENTEMPERATUR FÜHLER

Art.-Nr.	Geeignet für	Außenabmessungen BxHxT (mm)	Kabel-länge	VE
GW 30 703	GW30702	39x23x14	10 m	2/12

MERKMALE: Kabel bis max. 50 m verlängerbar (Querschnitt min. 2x0,35 mm²).
ANWENDUNGEN: Als Zusätzlicher Fühler für Schlafzimmer, Bäder, Küchen oder im Außenbereich.
MITGELIEFERTES ZUBEHÖR: Spreizdübel mit Schraube und beidseitigem Klebeband zur Befestigung an der Wand oder auf glatten Oberflächen (oder auf Blindmodul).

SICHERHEIT

TECHNISCHE ALARME



GW 30 520

FLÜSSIGGASMELDER

Art.-Nr.	Versorgungs-spannung	Ansprech-schwelle	Ausgangs-kontakt	Anzahl Playbus Module	VE
GW 30 520	12V ac/dc	9% LIE	1S/Ö 10A(NA)/3A(NC)250V ac	2	1/2

MERKMALE: Relaisausgang für die automatische Ansteuerung des Magnetventils für Gasanlagen mit manueller Rückstellung GW30522. Lautstärke: 85 dB bei 1m.

HINWEISE: Wegen der thermischen Empfindlichkeit des Flüssiggasmelders ist zwischen dem Netzteil GW30518 und dem Flüssiggasmelder unbedingt ein Blindmodul GW30901 einzusetzen.



GW 30 519

METHANGASMELDER

Art.-Nr.	Versorgungs-spannung	Ansprech-schwelle	Ausgangs-kontakt	Anzahl Playbus Module	VE
GW 30 519	12V ac/dc	9% LIE	1S/Ö 10A(NA)/3A(NC)250V ac	2	1/2

MERKMALE: Relaisausgang für die automatische Ansteuerung des Magnetventils für Gasanlagen mit manueller Rückstellung GW30522. Lautstärke: 85 dB bei 1m.



GW 30 515

ELEKTRONISCHER WASSERMELDER (H_2O) MIT LEUCHT- UND TONANZEIGE, RELAISAUSGANG - 230 V - 50/60 HZ

Art.-Nr.	Bemessungsfehlerstrom	Relais-ausgang	Anzahl Playbus Module	VE
GW 30 515	Direkter Kontakt mit Wasser	1S 8A (AC1)/4A (AC15) 250V ac	3	1/2
GW 30 516	Wassersensor	Kabel 5 m - Ø 72x40x15 mm		2/4

MERKMALE: GW30515, max. Wassersensor anschließbar. Relaisausgang für die automatische Schließung des Sperrventils für Wasser.
Ausgang für Signalverstärker GW30521. Lautstärke: 70 dB bei 1m. GW30516, Kabel bis max. 40 m verlängerbar (bei Verwendung eines Kabels 2x0,5 mm²).

MITGELIEFERTES ZUBEHÖR: GW30516 mit Spreizdübel und Schraube und beidseitigem Klebeband zur Befestigung an der Wand oder auf glatten Oberflächen.

ZUBEHÖR



GW 10 720

NETZTEIL 12V DC

Art.-Nr.	Versorgungs-spannung	Ausgangs-spannung	Max. Ausgangs-strom	Abmessungen BxHxT (mm)	VE
GW 10 720	100/240 V ac - 50/60 Hz	12V dc	300 mA	52x33x17	1/10

ANWENDUNGEN: Geeignet für Flüssiggasmelder (GW10711, GW12711, GW14711, GW20868, GW21868, GW30520), Methangasmelder (GW10712, GW12712, GW14712, GW20867, GW21867, GW30519) und Wassermelder (GW10716, GW12716, GW14716); Thermo ICE Wi-Fi Thermostate (GW16972CB, GW16972CN,.



GW 30 522

MAGNETVENTIL MIT MANUELLER RÜCKSTELLUNG FÜR GAS, STROMLOS GEÖFFNET - 230V - 50 HZ

Art.-Nr.	Gelieferter Ø	Material	Leistungsauf-nahme	VE
GW 30 522	3/4"	Messing	12 VA	1/2

BESONDERE ANWENDUNGEN

KOMPONENTEN FÜR HOTELS



GW 30 430

UNIVERSAL-KARTENSCHALTER MIT KONTROLLLEUCHTE - 250V AC

Art.-Nr.	Beschreibung	Badge Karte max. Breite	Typ	Anzahl Playbus Module	VE
GW 30 430	1P S - 10A	54 mm	Beleuchtet 230V ac	3	1/2

MERKMALE: Karten nicht im Lieferumfang enthalten.

ANWENDUNGEN: Aktivierung von Verbrauchern in Hotelzimmern (z.B. Beleuchtung, Klimaanlage, Minibar), wenn der Raum belegt ist (mit eingesteckter Magnetkarte).



GW 30 711

RASIERERSTECKDOSE EUROAMERIKANISCHER STANDARD MIT TRENNTRANSFORMATOR

Art.-Nr.	Versorgungs-spannung	Für Steckstifte	Wählbare Ausgangsspannung	Max. Leistung	Anzahl Playbus Module	VE
GW 30 711	230V ac - 50/60 Hz	Ø 4 / 5 - 6,3x1,5 mm	120 - 230V ac	20 VA	3	2/4

MERKMALE: Die Steckdose verfügt über einen integrierten Überlastschutz.

Vor Einstecken des Steckers muss die Ausgangsspannung gemäß dem Typenschild des zu betreibenden Verbrauches gewählt werden.

Die gewählte Spannung wird über die LEDs deutlich angezeigt.



GW 30 726

NACHTTISCH-/LESELEUCHTE MIT FLEXIBLEM ARM - 230V - 50/60HZ

Art.-Nr.	Leuchtmittel	Leistung Lampe	Lampen spannung	Lampen-fassung	Anzahl Playbus Module	VE
GW 30 726	Halogen	5 W	12V SELV	G4	3	1

MERKMALE: Armlänge 400 mm.

ANWENDUNGEN: Leseleuchte; Akzentbeleuchtung; mit Konsole GW32411 als Tischlampe.

MITGELIEFERTES ZUBEHÖR: Komplett mit Lampe.



GW 30 938

HALOGENLAMPE FÜR LEUCHTE MIT FLEXIBLEM ARM GW30726

Art.-Nr.	Lampen spannung	Leistung Lampe	Lampen-fassung	VE
GW 30 938	12 V	5 W	G4	50

ZUBEHÖR

ERSATZTEILE UND ZUBEHÖR



KOLBENLAMPEN MIT STECKKLEMMEN

Art.-Nr.	Lampen spannung	Leistung Lampe	Leuchtmittel	Emittierte Farbe	VE
GW 30 943	230 V AC	0.4 W	Leuchtstofflampe	Rot	50
GW 30 944	230V ac	0.4 W	Leuchtstofflampe	Grün	50
GW 30 946	110 / 230V ac	0.6 W	LED	Hellblau	50
GW 30 947	110 / 230V ac	0.6 W	LED	Weiss	50
GW 10 893	12-24 V ac/dc	0.4 W	LED	Weiss	50

ANWENDUNGEN: Die Kolbenlampen können Geräte verwendet werden.



GW 20 902

SOFFITTENLAMPEN

Art.-Nr.	Abmessungen (mm)	Lampen spannung	Leistung Lampe	Leuchtmittel	Emittierte Farbe	VE
GW 20 902	S6x36	12V ac/dc	2 W	Glühlampe	Weiss	50
GW 20 903	S6x36	24V ac/dc	2 W	Glühlampe	Weiss	50
GW 20 904	S6x31	12V ac/dc	2 W	Glühlampe	Weiss	50
GW 20 905	S6x31	24V ac/dc	2 W	Glühlampe	Weiss	50
GW 20 906	S6,3x28	110 / 230V ac	0.4 W	Leuchtstofflampe	Rot	50
GW 20 908	S6,3x28	110 / 230V ac	0.4 W	Leuchtstofflampe	Grün	50

HINWEISE: Die Soffittenlampen können für die Treppenstufenleuchten, Kontrollleuchten und Taster mit Namensschild verwendet werden.



GW 20 911

KLEINSICHERUNGEN 250V AC

Art.-Nr.	Abmessungen (mm)	Bemessungsstrom (A)	Bemessungs-spannung	VE
GW 20 911	Ø 5 x 20	2.5	250V ac	20/200
GW 20 921	Ø 6,3 x 32	2	250V ac	10/200
GW 20 922	Ø 6,3 x 32	4	250V ac	10/200
GW 20 923	Ø 6,3 x 32	6	250V ac	10/200
GW 20 924	Ø 6,3 x 32	10	250V ac	10/200
GW 20 925	Ø 6,3 x 32	16	250V ac	10/200



GW 20 901

SATZ MIT 2 SCHLÜSSELN FÜR SCHALTGERÄTE

Art.-Nr.	Geeignet für	VE
GW 20 901	Ausschalter - Wechselschalter	1/100
GW 30 912	Taster	1/100

Playbus



DESIGN UND SICHERHEIT



Das Baureihe umfasst Rahmen in 10 Farben und zwei verschiedenen Formen (modern oder klassisch) mit glänzender oder satinierter Oberfläche. Die Verwendung von Technopolymer gewährleistet die absolute Sicherheit der elektrischen Isolierung und eine längere Lebensdauer der Farben und Oberflächen.

SCHALTGERÄTE



Die Schaltgeräte haben drei Arten von Hintergrundbeleuchtung: Praktisch (sichtbar auch während des Tages), Orientierungsbeleuchtung (mäßiges Licht) und mit Symbolen (mehr als 40 Symbole / Funktionen können durch einfache, intuitive Symbole dargestellt werden).

FLEXIBLE INSTALLATION



Mit der Baureihe Playbus können dank der großen Abdeckrahmen (bis zu 18 Einsätze) mit internen Trennstegen mehrere Verbraucher von nur einem Punkt aus gesteuert werden. Die hohe Flexibilität der Installation wird zudem durch die große Auswahl an Zubehör gewährleistet.

Allgemeine Merkmale

Modulares Sortiment an Geräten für den Hausgebrauch und ähnliche Anwendungen für Unterputzdosen mit bis zu 18 Einsätzen. Es umfasst Schaltgeräte, Steckdosen, Schutzvorrichtungen, Kontrollleuchten, Verbinder und eine große Auswahl an elektronischen Komponenten für die Gebäudesystemtechnik. Das Sortiment beinhaltet auch Aufputzgehäuse und Standkonsolen.

TECHNISCHE DATEN UND NORMEN

Komponente	Normen	Wichtige technische Daten*			Bestimmungs-gemäßer Betrieb (Anz. der Betätigungen)	Widerstand gegen abnorme Wärme und Feuer	
		Isolationsfestigkeit (V)	Isolations-widerstand (MΩ)	Schaltvermögen oder Gebrauchskategorie		Kugeldruckprüfung (°C)	Glühdrahtprüfung (°C)
Schaltgeräte	EN 60669-1	2000 bei 50 Hz für 1 Minute	> 5	1,25 In (200 Positionswechsel)	40.000 bei In 250V~ cos φ = 0,6	125	850
Steckosen ital. Standard	IEC 60884-1			1,25 In (100 Positionswechsel)	10.000 bei In 250V~ cos φ = 0,8		
Stromstossschalter	EN 60669-1 / EN 60669-2-2				50.000 bei In 250V~ cos φ = 0,6		
Relais	EN 60669-1 / EN 60669-2-2			1.25 In (200 Positionswechsel)			
Leitungsschutzschalter	EN 60898-1		2** ÷ 5	3KA	8,000		
Fehlerstrom-Leitungsschutzschalter	EN 61009-1 / EN 61008-1			3KA	4,000		
Halterungen und Abdeckrahmen	EN 60669-1	-	-	-	-	70	650

* Für Bemessungsspannung und -strom siehe die Spezifikationen der einzelnen Artikelnummern.
** Der Wert 2 MΩ bezieht sich auf spezielle Bedingungen, die durch die nebenstehenden Normen festgelegt werden.

Zugkraft für geklemmte Leiter: > 50N
Gerät an Halterung: > 0,6J

QUERSCHNITT DER ANSCHLIESSBAREN LEITER			
Flexible Leiter		Flexible Leiter	
Minimum 0.75 mm^2	Maximum 2 x 4 mm^2	Minimum 0.5 mm^2	Maximum 2 x 2.5 mm^2

Allgemeine Konstruktionsmerkmale

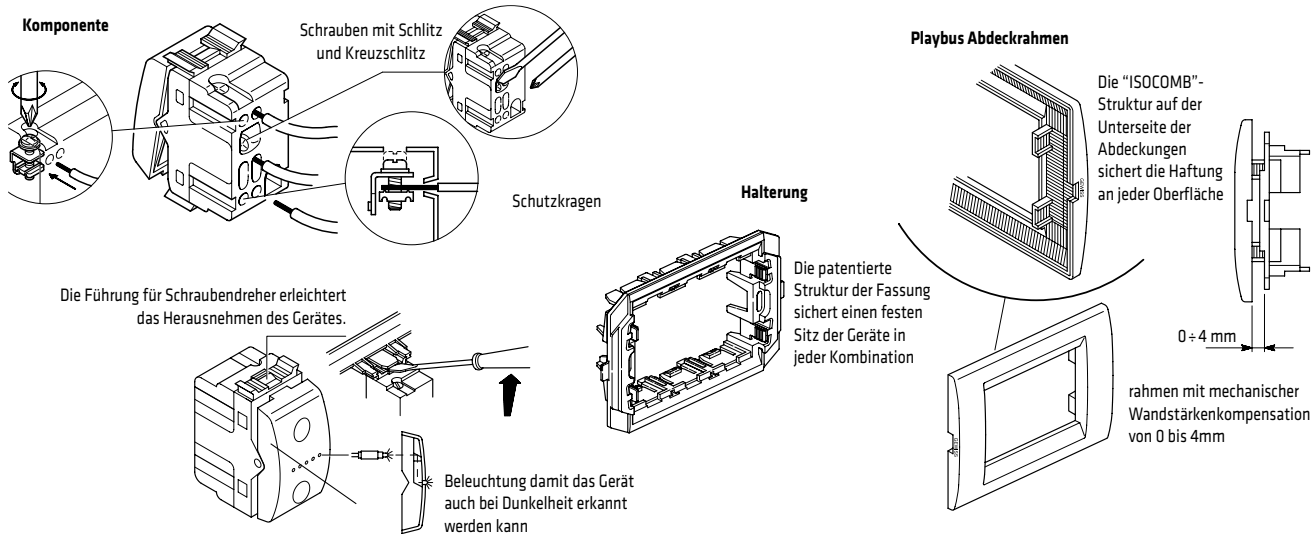

Austauschbare Tasten und Linsen

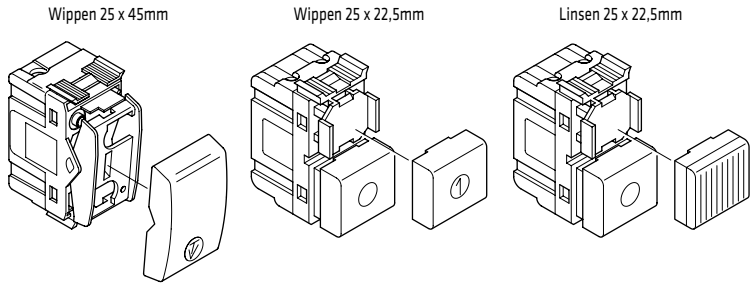

Personalisiertes Label

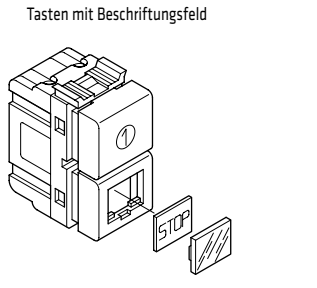

Beleuchtung von Schaltgeräten

Typ	Funktionsmerkmale	Anwendungen
 **Orientierungsbeleuchtung**	Ermöglicht das schnelle Auffinden der Taste im dunkeln. Es müssen Lampen von GEWISS verwendet werden: Weiß/Rot/Hellblau.	Schlafräume. Flure.
 **Funktionsanzeige**	Ermöglicht das schnelle Auffinden der Taste im dunkeln oder Statusanzeige. Die roten/weißen/ hellblauen Lampen sind hell. Die grüne Lampe ist weniger hell und stört nicht z.B. beim Einschlafen.	Allgemeine Verbraucher in Gebäuden (Treppenhaus, Eingengsbereich, usw.). Öffentliche Bereiche.

Typ	Funktionsmerkmale	Anwendungen
 **Mit Symbolen**	Ermöglicht das schnelle Auffinden der Taste im dunkeln und die entsprechende Funktion.	Allgemeine Verbraucher in Büros, Geschäften, Einkaufszentren, Hotels, Krankenhäusern oder Heimen
 **Mit Linsen**	Ermöglicht die Statusanzeige des angeschlossenen Verbrauchers aus der Entfernung. Die Anzeige ist von vorne und von der Seite erkennbar.	Anzeige des Schaltstatus außerhalb des Bereiches indem Verbraucher montiert ist

Schutzarten für die installierten Geräte der Baureihe PLAYBUS

Komponente	Installation	Norm	IP-Schutzart
Geräte mit geschlossener Front (Schaltgeräte, Klingeln, Signallampen usw.), installiert in Unterputzdosen, Aufputzdosen, freistehenden Tisch- und Wandkonsolen (mit Halterung und Rahmen) und in selbsttragenden Dosen	Fachgerechte, vertikale Unterputzmontage in privaten oder ähnlichen Bereichen	EN60529	**41**
Geräte mit geschlossener Front (Schaltgeräte, Klingeln, Signallampen usw.), installiert in Unterputzdosen, Aufputzdosen, freistehenden Tisch- und Wandkonsolen (mit Halterung und Rahmen) und in selbsttragenden Dosen	Fachgerechte, vertikale Unterputzmontage in privaten oder ähnlichen Bereichen. Geeignet für den Bereich 3 in Räumen mit Badewannen oder Duschen.		**X1** (für Steckdosen ist die Schutzart 21)
Geräte mit geschlossener Front (Schaltgeräte, Klingeln, Signallampen usw.), installiert in Unterputzdosen, Aufputzdosen, freistehenden Tisch- und Wandkonsolen (mit Halterung und Rahmen) und in selbsttragenden Dosen	Fachgerechte, vertikale Unterputzmontage in privaten oder ähnlichen Bereichen **mit eingestecktem Stecker**		**4X**

Abmessungen

ABDECKRAHMEN PLAYBUS 1 ÷ 18 EINSÄTZE

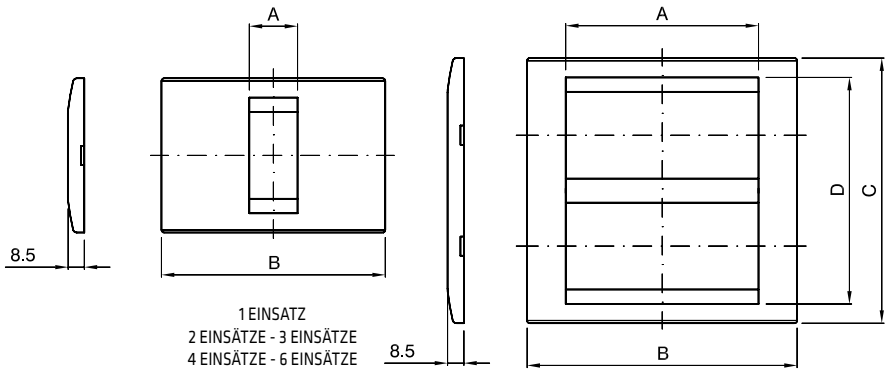

A	1 Einsatz	2 Einsätze	3 Einsätze	4 Einsätze
B	116	116	116	140
C	80	80	80	80
D	-	-	-	-
A	**6 Einsätze**	**4+4 Einsätze**	**6+6 Einsätze**	**6+6+6 Einsätze**
B	190	140	190	190
C	80	137.5	137.5	195
D	-	117.5	117.5	176

ABDECKRAHMEN PLAYBUS YOUNG 1 ÷ 6 EINSÄTZE

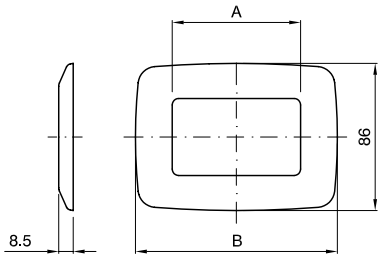

A	1 Einsatz	2 Einsätze	3 Einsätze	4 Einsätze	6 Einsätze
B	118	118	118	143	193

RAHMEN FÜR PROFILE

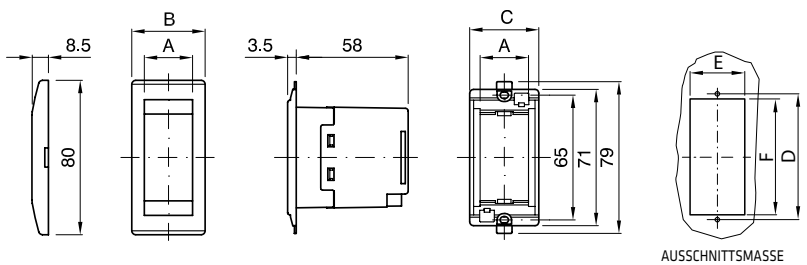

ARTIKELNR.	A	B	C	D	E	F
GW 32 121 GW 32 122 GW 32 123	1 GANG	42	36	65	31.5	54
GW 32 131 GW 32 132 GW 32 133	2 GANG	68	62	65	56.5	54

WASSERDICHTE ABDECKRAHMEN

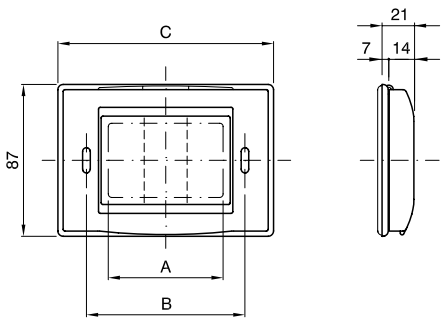

ARTIKELNR.	A	B	C
GW 32 461 GW 32 462	3 EINSÄTZE	83.5	121
GW 32 466 GW 32 467	4 EINSÄTZE	108.5	146

RAHMEN FÜR AUFZÜGE - NOTRUF

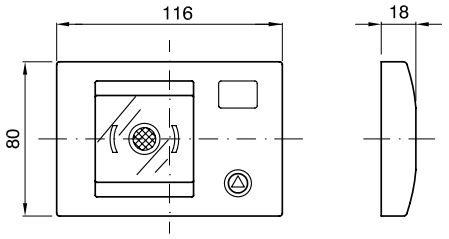

GW 32 450 - GW 32 451
GW 32 452 - GW 32 453

TISCHKONSOLEN

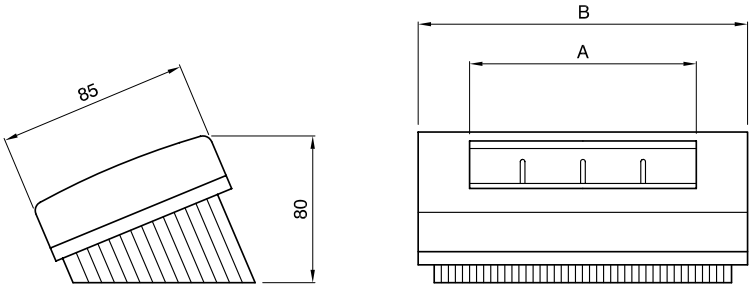

ARTIKELNR.	A	B
GW 32 411	4 EINSÄTZE	140
GW 32 412	8 EINSÄTZE	240

HALTERUNGEN FÜR PLYABUS / PLAYBUS YOUNG

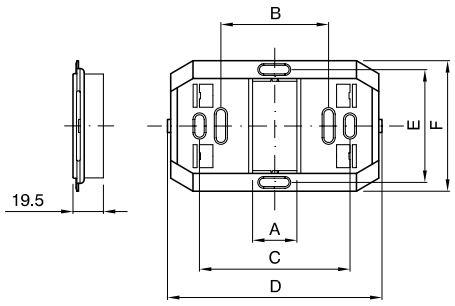

1 EINSATZ - 2 EINSÄTZE

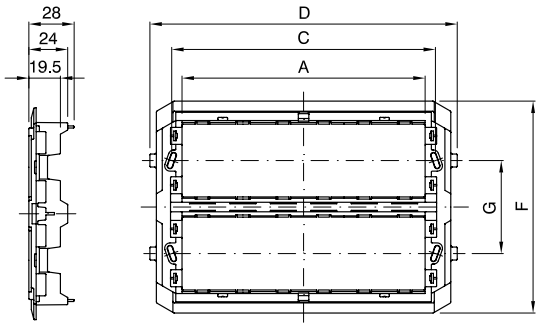

4+4 GANG - 6+6 GANG - 6+6+6 GANG

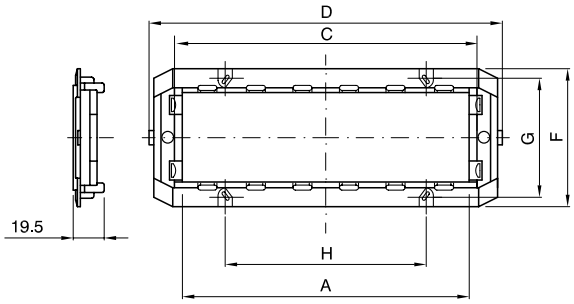

3 EINSÄTZE - 4 EINSÄTZE - 6 EINSÄTZE

ARTIKELNR.	GW 32 401	GW 32 402	GW 32 403	GW 32 404	GW 32 406	GW 32 407	GW 32 408	GW 32 409
A	1 Einsatz	2 Einsätze	3 Einsätze	4 Einsätze	6 Einsätze	4+4 Einsätze	6+6 Einsätze	6+6+6 Einsätze
B	60	60	–	–	–	–	–	–
C	83.5	83.5	83.5	108.5	–	112	163	163
D	115	115	115	140	190	140	190	190
E	60	60	–	–	–	–	–	–
F	70	70	70	70	70	127.5	127.5	185
G	–	–	–	–	60	57.5	57.5	117
H	–	–	–	74	100	–	–	–

Playbus

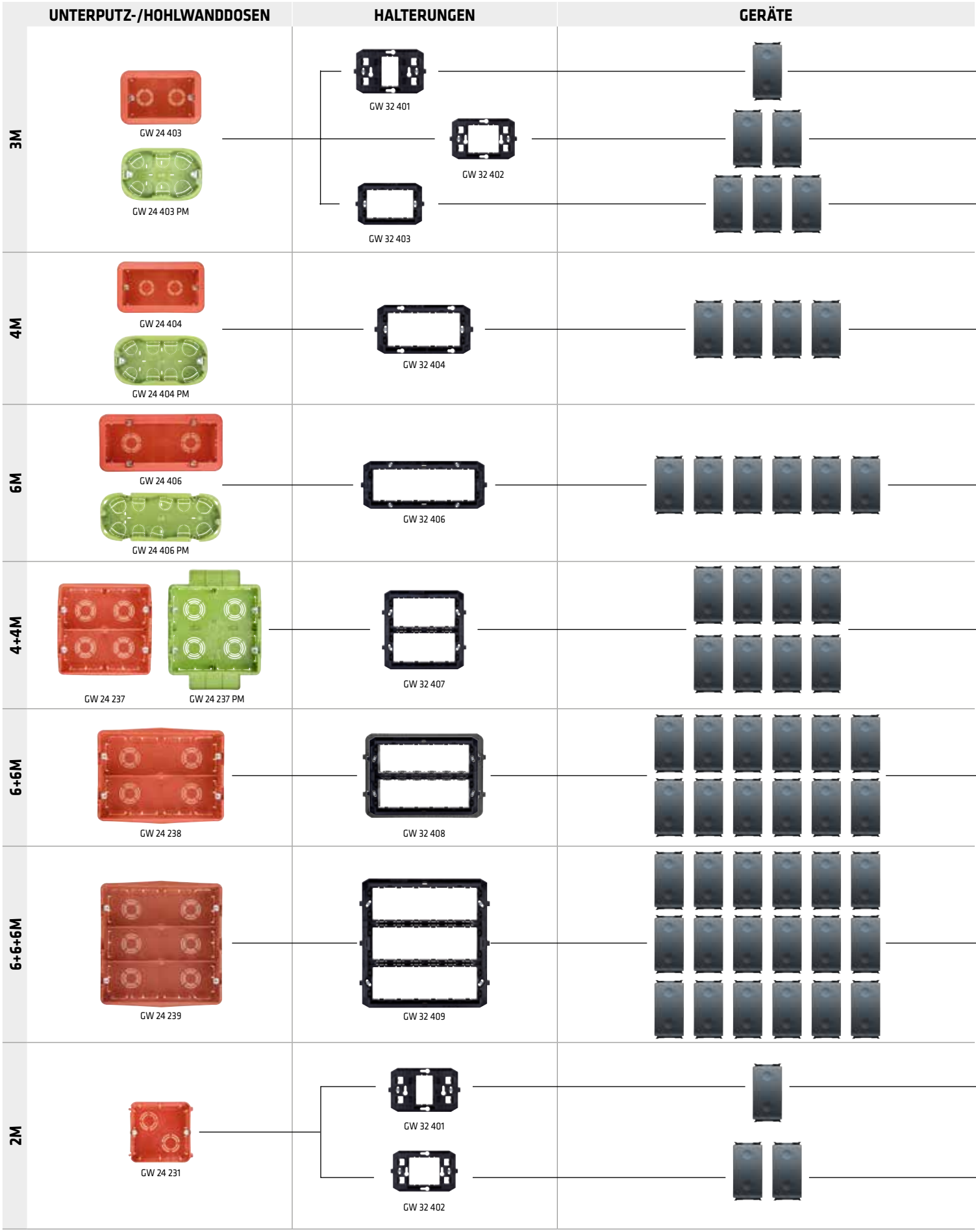
UNTERPUTZ-/HOHLWANDDOSEN
HALTERUNGEN
GERÄTE
3M
GW 24 403
GW 24 403 PM
GW 32 401
GW 32 402
GW 32 403
4M
GW 24 404
GW 24 404 PM
GW 32 404
6M
GW 24 406
GW 24 406 PM
GW 32 406
4+4M
GW 24 237
GW 24 237 PM
GW 32 407
6+6M
GW 24 238
GW 32 408
6+6+6M
GW 24 239
GW 32 409
2M
GW 24 231
GW 32 401
GW 32 402

RAHMEN

PLAYBUS YOUNG



GW 32 xx1

PLAYBUS



GW 32 xx1

PLAYBUS YOUNG



GW 32 xx2

PLAYBUS



GW 32 xx2

PLAYBUS YOUNG



GW 32 xx3

PLAYBUS



GW 32 xx3

PLAYBUS YOUNG



GW 32 xx4

PLAYBUS



GW 32 xx4

PLAYBUS YOUNG

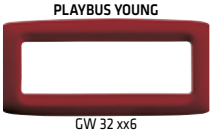

GW 32 xx6

PLAYBUS



GW 32 xx6

PLAYBUS



GW 32 xx7

PLAYBUS



GW 32 xx8

PLAYBUS



GW 32 009

PLAYBUS YOUNG



GW 32 xx1

PLAYBUS



GW 32 xx1

PLAYBUS YOUNG



GW 32 xx2

PLAYBUS



GW 32 xx2

ABDECKRAHMEN DAHLIA

Technopolymer

WEISS

GW 35 901 AW	1 Einsatz
GW 35 902 AW	2 Einsätze
GW 35 903 AW	3 Einsätze
GW 35 904 AW	4 Einsätze
GW 35 905 AW	5 Einsatze
GW 35 909 AW	Doppelt

CREMEWEISS



GW 35 901 AY	1 Einsatz
GW 35 902 AY	2 Einsätze
GW 35 903 AY	3 Einsätze
GW 35 904 AY	4 Einsätze
GW 35 905 AY	5 Einsatze
GW 35 909 AY	Doppelt

HANF



GW 35 901 AH	1 Einsatz
GW 35 902 AH	2 Einsätze
GW 35 903 AH	3 Einsätze
GW 35 904 AH	4 Einsätze
GW 35 905 AH	5 Einsatze
GW 35 909 AH	Doppelt

CREME



GW 35 901 AM	1 Einsatz
GW 35 902 AM	2 Einsätze
GW 35 903 AM	3 Einsätze
GW 35 904 AM	4 Einsätze
GW 35 905 AM	5 Einsatze
GW 35 909 AM	Doppelt

LICHTGRAU



GW 35 901 AG	1 Einsatz
GW 35 902 AG	2 Einsätze
GW 35 903 AG	3 Einsätze
GW 35 904 AG	4 Einsätze
GW 35 905 AG	5 Einsatze
GW 35 909 AG	Doppelt

DUNKELGRAU



GW 35 901 AD	1 Einsatz
GW 35 902 AD	2 Einsätze
GW 35 903 AD	3 Einsätze
GW 35 904 AD	4 Einsätze
GW 35 905 AD	5 Einsatze
GW 35 909 AD	Doppelt

ANTHRAZIT



GW 35 901 AN	1 Einsatz
GW 35 902 AN	2 Einsätze
GW 35 903 AN	3 Einsätze
GW 35 904 AN	4 Einsätze
GW 35 905 AN	5 Einsatze
GW 35 909 AN	Doppelt

Modularität

Achsenabstand 71 mm

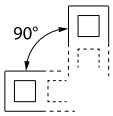

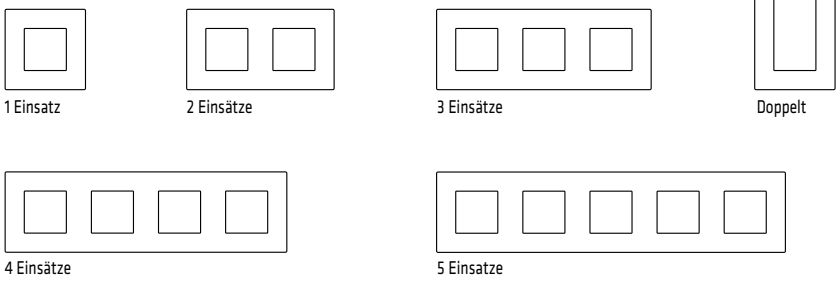

SCHALTER - WEISS

Ausschalter mit Steckklemmen



GW 35 001 W
1P-10 AX
Beleuchtbar (*)



GW 35 002 W
1P-10 AX
Beleuchtet



GW 35 006 W
1P-10 AX
Positionsanzeige



GW 35 003 W
2P-10 AX
Beleuchtbar (*)



GW 35 051 W
1P-10 AX
Serienschalter

Wechselschalter mit Steckklemmen

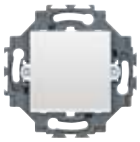

GW 35 011 W
1P-10 AX
Beleuchtbar (*)



GW 35 012 W
1P-10 AX
Beleuchtet



GW 35 016 W
1P-10 AX
Positionsanzeige



GW 35 052 W
1P-10 AX
Doppel-Wechselschalter

Kreuzschalter mit Steckklemmen



GW 35 015 W
1P-10 AX

Taster mit Steckklemmen



GW 35 021 W
1P-10 AX
Beleuchtbar (*)



GW 35 022 W
1P-10 AX
Beleuchtet



GW 35 026 W
1P-10 A
Positionsanzeige

STECKDOSEN - WEISS

Steckdose deutsch. Stand. mit Steckklemmen



GW 35 201 W
2P+E-16 A-250 V ac
Beleuchtbar (*)

Steckdosen deutsch. Stand. mit Schraubklemmen



GW 35 202 W
2P+E-16 A-250 V ac
Beleuchtbar (*)



GW 35 203 W
2P+T-16 A-250 V ac
Mit Deckel Beleuchtbar (*)



GW 35 204 W
2P+E-16 A-250 V ac
Doppelt

Steckdose franz. Stand. mit Steckklemmen



GW 35 211 W
2P+E-16 A-250 V ac
Beleuchtbar (*)

Steckdose franz. Stand. mit Schraubklemmen



GW 35 212 W
2P+E-16 A-250 V ac
Beleuchtbar (*)



GW 35 213 W
2P+T-16 A-250 V ac
Mit Deckel Beleuchtbar (*)



GW 35 214 W
2P+E-16 A-250 V ac
Doppelt

DIMMER - WEISS

Universaldimmer



GW 35 301 W
4-160 W
Mit Wechselschalter 230 V ac-50 Hz

(*) Lieferung ohne LED Kolbenlampe

ANTENNENDOSEN - WEISS

TV Dosen

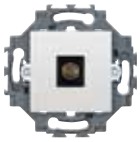

GW 35 261 W
Direkt - 0 db

Telefondosen

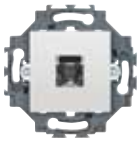

GW 35 251 W
RJ11

Datendosen

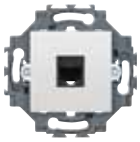

GW 35 271 W
RJ45 cat.5e
UTP

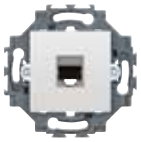

GW 35 272 W
RJ45 cat.5e
FTP

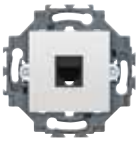

GW 35 273 W
RJ45 cat.6
UTP

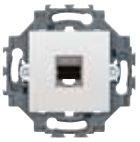

GW 35 274 W
RJ45 cat.6
FTP



GW 35 280 W
Zentralplatte für RJ45-
Anschlussdosen

USB und HDMI Verbinder



GW 38 056
HDMI Verbinder



GW 38 057
USB Verbinder

ZUBEHÖR

LED Kolbenlampe



GW 35 981
230 V ac-50/60 Hz

Linsen mit beleuchtbaren Symbolen



GW35986
Satz Linsen

Schutzabdeckung

GW35996
Für Malerarbeiten

Aufputzgehäuse - IP40



GW35911
1 Einsatz



GW35912
2 Einsätze

HALTERUNGEN FÜR REIHENEINBAUGERÄTE

Halterung



GW 35 991

Mit der Halterung GW35991 können alle modularen Geräte der Baureihe Chorus (max. 2 Module) mit den DAHLIA Abdeckrahmen kombiniert werden.

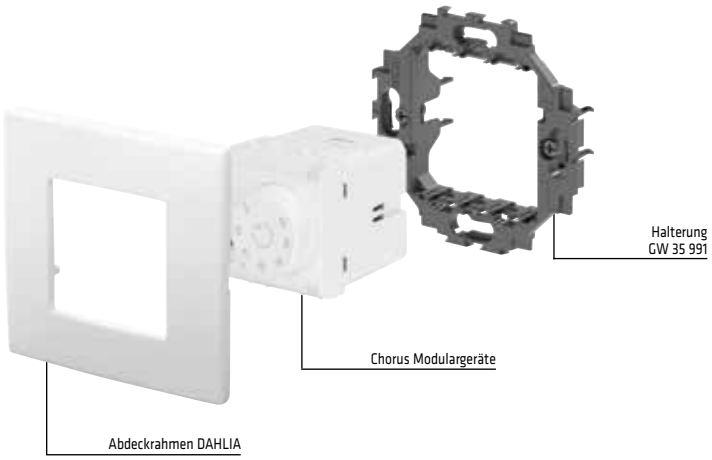

Die Dahlia-Geräte eignen sich für runde Dosen Ø60mm. Geeignet für alle runden Dosen von Gewiss. Nur für die Montage in quadratische Dosen von Gewiss GW24231 geeignet, nur mit Schrauben (nicht mit Krallen).

SCHALTER - CREMEWEISS

Ausschalter mit Steckklemmen



GW 35 001 Y
1P-10 AX
Beleuchtbar (*)



GW 35 002 Y
1P-10 AX
Beleuchtet



GW 35 006 Y
1P-10 AX
Positionsanzeige



GW 35 003 Y
2P-10 AX
Beleuchtbar (*)



GW35051Y
1P-10 AX
Serienschalter

Wechselschalter mit Steckklemmen

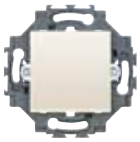

GW 35 011 Y
1P-10 AX
Beleuchtbar (*)

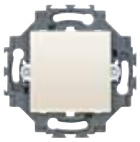

GW 35 012 Y
1P-10 AX
Beleuchtet



GW 35 016 Y
1P-10 AX
Positionsanzeige



GW 35 052 Y
1P-10 AX
Doppel-Wechselschalter

Kreuzschalter mit Steckklemmen

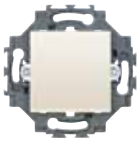

GW 35 015 Y
1P-10 AX

Taster mit Steckklemmen



GW 35 021 Y
1P-10 AX
Beleuchtbar (*)



GW 35 022 Y
1P-10 AX
Beleuchtet



GW 35 026 Y
1P-10 A
Positionsanzeige

STECKDOSEN - CREMEWEISS

Steckdose deutsch. Stand. mit Steckklemmen

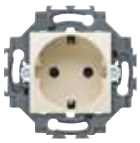

GW 35 201 Y
2P+E-16 A-250 V ac
Beleuchtbar (*)

Steckdosen deutsch. Stand. mit Schraubklemmen



GW 35 202 Y
2P+E-16 A-250 V ac
Beleuchtbar (*)



GW 35 203 Y
2P+T-16 A-250 V ac
Mit Deckel Beleuchtbar (*)



GW 35 204 Y
2P+E-16 A-250 V ac
Doppelt

Steckdose franz. Stand. mit Steckklemmen



GW 35 211 Y
2P+E-16 A-250 V ac
Beleuchtbar (*)

Steckdose franz. Stand. mit Schraubklemmen



GW 35 212 Y
2P+E-16 A-250 V ac
Beleuchtbar (*)



GW 35 213 Y
2P+T-16 A-250 V ac
Mit Deckel Beleuchtbar (*)



GW 35 214 Y
2P+E-16 A-250 V ac
Doppelt

DIMMER - CREMEWEISS

Universaldimmer



GW 35 301 Y
4-160 W
Mit Wechselschalter 230 V ac-50 Hz

(*) Lieferung ohne LED Kolbenlampe

ANTENNENDOSEN - WEISS

TV Dosen

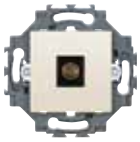

GW 35 261 Y
Direkt - 0 db

Telefondosen

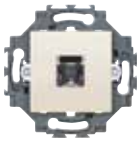

GW 35 251 Y
RJ11

Datendosen

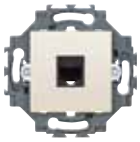

GW 35 271 Y
RJ45 cat.5e
UTP

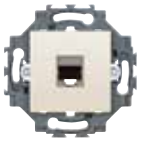

GW 35 272 Y
RJ45 cat.5e
FTP

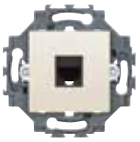

GW 35 273 Y
RJ45 cat.6
UTP

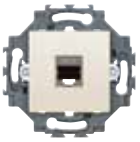

GW 35 274 Y
RJ45 cat.6
FTP



GW 35 280 Y
Zentralplatte für RJ45-
Anschlussdosen

USB und HDMI Verbinder



GW 38 056
HDMI Verbinder



GW 38 057
USB Verbinder

ZUBEHÖR

LED Kolbenlampe



GW 35 981
230 V ac-50/60 Hz

Linsen mit beleuchtbaren Symbolen



GW35986
Satz Linsen

Schutzabdeckung

GW35996
Für Malerarbeiten

Aufputzgehäuse - IP40



GW35911
1 Einsatz



GW35912
2 Einsätze

HALTERUNGEN FÜR REIHENEINBAUGERÄTE

Halterung



GW 35 991

Mit der Halterung GW35991 können alle modularen Geräte der Baureihe Chorus (max. 2 Module) mit den DAHLIA Abdeckrahmen kombiniert werden.

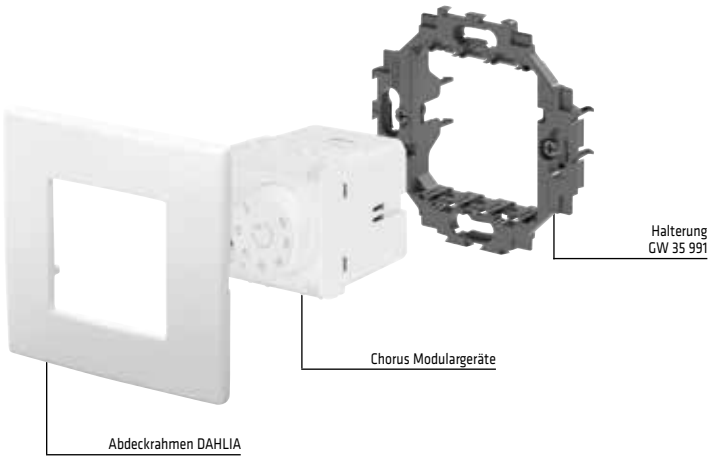

Die Dahlia-Geräte eignen sich für runde Dosen Ø60mm. Geeignet für alle runden Dosen von Gewiss. Nur für die Montage in quadratische Dosen von Gewiss GW24231 geeignet, nur mit Schrauben (nicht mit Krallen).

Dahlia

Rahmen und Einsätze

Mit den eleganten und klassischen Formen, vervollständigt das neue Schalterprogramm Dahlia die Einrichtung des Hauses mit minimalen und anspruchsvollen Formen. Eine Baureihe von Rahmen in italienischem Design, sieben Farben und 1-fach bis 5-fach Rahmen. Die Monobloc-Geräte sind in zwei Farben erhältlich: glänzend weiß und cremeweiß und passen in runde Dosen. Erweiterbar mit den modularen Geräten von Chorus.



Technische Daten ***Seite 434***

ABDECKRAHMEN DAHLIA

TECHNOPOLYMER

GW 35 901 AW

DAHLIA - WEISS

Art.-Nr.	Beschreibung	Typ	Abstand	VE
GW 35 901 AW	1 Einsatz			240
GW 35 902 AW	2 Einsätze	Horizontal/Vertikal	71 mm	120
GW 35 903 AW	3 Einsätze	Horizontal/Vertikal	71 mm	100
GW 35 904 AW	4 Einsätze	Horizontal/Vertikal	71 mm	80
GW 35 905 AW	5 Einsätze	Horizontal/Vertikal	71 mm	60
GW 35 909 AW	Doppelt			120

MERKMALE: Oberfläche glänzend. GW35909AW geeignet für Doppelsteckdosen GW35204W, GW35204Y,GW35214W und GW35214Y.



GW 35 901 AY

DAHLIA - CREMEWEISS

Art.-Nr.	Beschreibung	Typ	Abstand	VE
GW 35 901 AY	1 Einsatz			240
GW 35 902 AY	2 Einsätze	Horizontal/Vertikal	71 mm	120
GW 35 903 AY	3 Einsätze	Horizontal/Vertikal	71 mm	100
GW 35 904 AY	4 Einsätze	Horizontal/Vertikal	71 mm	80
GW 35 905 AY	5 Einsätze	Horizontal/Vertikal	71 mm	60
GW 35 909 AY	Doppelt			120

MERKMALE: Oberfläche glänzend. GW35909AY geeignet für Doppelsteckdosen GW35204W, GW35204Y,GW35214W und GW35214Y.



GW 35 901 AH

DAHLIA - HANF

Art.-Nr.	Beschreibung	Typ	Abstand	VE
GW 35 901 AH	1 Einsatz			240
GW 35 902 AH	2 Einsätze	Horizontal/Vertikal	71 mm	120
GW 35 903 AH	3 Einsätze	Horizontal/Vertikal	71 mm	100
GW 35 904 AH	4 Einsätze	Horizontal/Vertikal	71 mm	80
GW 35 905 AH	5 Einsätze	Horizontal/Vertikal	71 mm	60
GW 35 909 AH	Doppelt			120

MERKMALE: Oberfläche glänzend. GW35909AH geeignet für Doppelsteckdosen GW35204W, GW35204Y,GW35214W und GW35214Y.

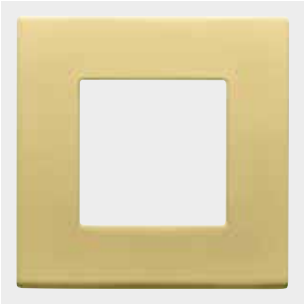

GW 35 901 AM

DAHLIA - CREME

Art.-Nr.	Beschreibung	Typ	Abstand	VE
GW 35 901 AM	1 Einsatz			240
GW 35 902 AM	2 Einsätze	Horizontal/Vertikal	71 mm	120
GW 35 903 AM	3 Einsätze	Horizontal/Vertikal	71 mm	100
GW 35 904 AM	4 Einsätze	Horizontal/Vertikal	71 mm	80
GW 35 905 AM	5 Einsätze	Horizontal/Vertikal	71 mm	60
GW 35 909 AM	Doppelt			120

MERKMALE: Oberfläche glänzend. GW35909AM geeignet für Doppelsteckdosen GW35204W, GW35204Y,GW35214W und GW35214Y.



GW 35 901 AG

DAHLIA - HELLGRAU

Art.-Nr.	Beschreibung	Typ	Abstand	VE
GW 35 901 AG	1 Einsatz			240
GW 35 902 AG	2 Einsätze	Horizontal/Vertikal	71 mm	120
GW 35 903 AG	3 Einsätze	Horizontal/Vertikal	71 mm	100
GW 35 904 AG	4 Einsätze	Horizontal/Vertikal	71 mm	80
GW 35 905 AG	5 Einsätze	Horizontal/Vertikal	71 mm	60
GW 35 909 AG	Doppelt			120

MERKMALE: Oberfläche glänzend. GW35909AG geeignet für Doppelsteckdosen GW35204W, GW35204Y,GW35214W und GW35214Y.



GW 35 901 AD

DAHLIA - DUNKELGRAU

Art.-Nr.	Beschreibung	Typ	Abstand	VE
GW 35 901 AD	1 Einsatz			240
GW 35 902 AD	2 Einsätze	Horizontal/Vertikal	71 mm	120
GW 35 903 AD	3 Einsätze	Horizontal/Vertikal	71 mm	100
GW 35 904 AD	4 Einsätze	Horizontal/Vertikal	71 mm	80
GW 35 905 AD	5 Einsätze	Horizontal/Vertikal	71 mm	60
GW 35 909 AD	Doppelt			120

MERKMALE: Oberfläche glänzend. GW35909AD geeignet für Doppelsteckdosen GW35204W, GW35204Y,GW35214W und GW35214Y.



GW 35 901 AN

DAHLIA - ANTHRAZIT

Art.-Nr.	Beschreibung	Typ	Abstand	VE
GW 35 901 AN	1 Einsatz			240
GW 35 902 AN	2 Einsätze	Horizontal/Vertikal	71 mm	120
GW 35 903 AN	3 Einsätze	Horizontal/Vertikal	71 mm	100
GW 35 904 AN	4 Einsätze	Horizontal/Vertikal	71 mm	80
GW 35 905 AN	5 Einsätze	Horizontal/Vertikal	71 mm	60
GW 35 909 AN	Doppelt			120

MERKMALE: Oberfläche glänzend. GW35909AN geeignet für Doppelsteckdosen GW35204W, GW35204Y,GW35214W und GW35214Y.

SCHALTEN UND STEUERN - WEISS

SCHALTGERÄTE - STECKKLEMMEN

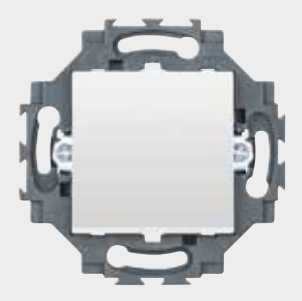

GW 35 031 W

AUSSCHALTER 1P - 250V AC

Art.-Nr.	Beschreibung	Taster	VE
GW 35 001 W	1P - 10 AX		10/100
GW 35 002 W	1P - 10 AX Beleuchtet	Neutral	10/100
GW 35 006 W	1P - 10 AX Beleuchtet	Mit austauschbarer neutraler Linse	10/100

MERKMALE: Die beleuchteten Artikel verfügen über eine bernsteinfarbene LED Kolbenlampe. Die beleuchtbaren Artikel sind vorgerüstet für LED Kolbenlampen (nicht im Lieferumfang).
HINWEISE: Rückseitig zugängliche Steckklemmen, kein Werkzeug erforderlich.

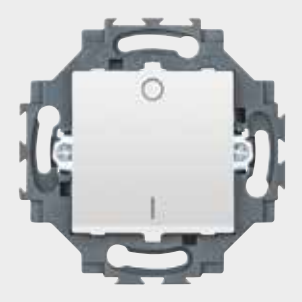

GW 35 003 W

AUSSCHALTER 2P - 250V AC

Art.-Nr.	Beschreibung	Taster	Symbol	VE
GW 35 003 W	2P - 10 AX Beleuchtet	Neutral	0/1	10/100

MERKMALE: Die beleuchtbaren Artikel sind vorgerüstet für LED Kolbenlampen (nicht im Lieferumfang).
HINWEISE: Rückseitig zugängliche Steckklemmen, kein Werkzeug erforderlich.

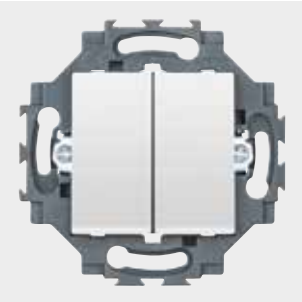

GW 35 051 W

SERIENSCHALTER 1P - 250V AC

Art.-Nr.	Beschreibung	Taster	VE
GW 35 051 W	Doppelt 1P - 10 AX	Neutral	10/100

HINWEISE: Rückseitig zugängliche Steckklemmen, kein Werkzeug erforderlich.

Neues Produkt

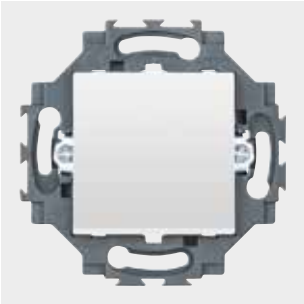

GW 35 071 W

WECHSELSCHALTER 1P 250V AC

Art.-Nr.	Beschreibung	Taster	VE
GW 35 011 W	1P - 10 AX		10/100
GW 35 012 W	1P - 10 AX Beleuchtet	Neutral	10/100
GW 35 016 W	1P - 10 AX Beleuchtet	Mit austauschbarer neutraler Linse	10/100

MERKMALE: Die beleuchteten Artikel verfügen über eine bernsteinfarbene LED Kolbenlampe. Die beleuchtbaren Artikel sind vorgerüstet für LED Kolbenlampen (nicht im Lieferumfang).
HINWEISE: Rückseitig zugängliche Steckklemmen, kein Werkzeug erforderlich.

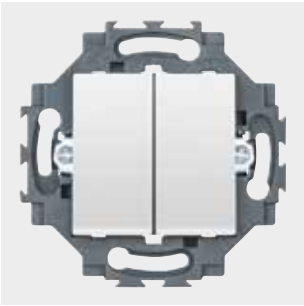

GW 35 052 W

DOPPEL-WECHSELSCHALTER 1P 250V AC

Art.-Nr.	Beschreibung	Taster	VE
GW 35 052 W	Doppelt 1P - 10 AX	Neutral	10/100

HINWEISE: Rückseitig zugängliche Steckklemmen, kein Werkzeug erforderlich.

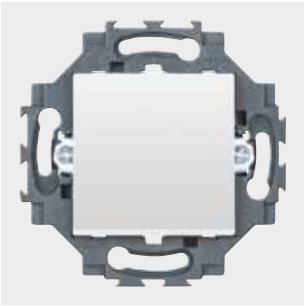

GW 35 015 W

KREUZSCHALTER 1P - 250V AC

Art.-Nr.	Beschreibung	Taster	VE
GW 35 015 W	1P - 10 AX	Neutral	10/100

HINWEISE: Rückseitig zugängliche Steckklemmen, kein Werkzeug erforderlich.

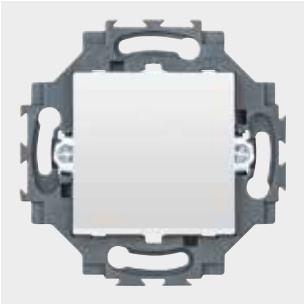

GW 35 021 W

TASTER 1P - 250V AC

Art.-Nr.	Beschreibung	Taster	VE
GW 35 021 W	1P - 10 A beleuchtbar	Neutral	10/100
GW 35 022 W	1P - 10 A beleuchtet	Neutral	10/100
GW 35 026 W	1P - 10 A beleuchtet	Mit austauschbarer neutraler Linse	10/100

MERKMALE: Die beleuchteten Artikel verfügen über eine bernsteinfarbene LED Kolbenlampe. Die beleuchtbaren Artikel sind vorgerüstet für LED Kolbenlampen (nicht im Lieferumfang).
HINWEISE: Rückseitig zugängliche Steckklemmen, kein Werkzeug erforderlich.

Neues Produkt

ENERGIEVERSORGUNG - WEISS

STECKDOSEN DEUTSCHER STANDARD - STECKKLEMMEN

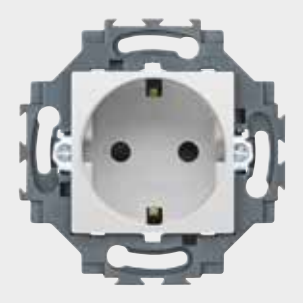

GW 35 206 W

STECKDOSE DEUTSCHER STANDARD - 250V AC

Art.-Nr.	Beschreibung	Für Steckstifte	VE
GW 35 201 W	2P+E - 16A	Ø 4,8 mm	10/100

MERKMALE: Mit erhöhtem Berührungsschutz. Vorgerüstet für die Aufnahme von Kolbenlampen (nicht im Lieferumfang).
HINWEISE: Rückseitig zugängliche Steckklemmen, kein Werkzeug erforderlich.

STECKDOSEN DEUTSCHER STANDARD - SCHRAUBKLEMMEN



GW 35 207 W

STECKDOSEN DEUTSCHER STANDARD MIT KLEMMENSCHRAUBEN VORNE - 250V AC

Art.-Nr.	Beschreibung	Typ	Für Steckstifte	VE
GW 35 202 W	2P+E - 16A		Ø 4,8 mm	10/100
GW 35 203 W	2P+E - 16A	Mit Deckel	Ø 4,8 mm	10/100
GW 35 204 W	2P+E - 16A	Doppelt	Ø 4,8 mm	6/60

MERKMALE: Mit erhöhtem Berührungsschutz. GW35203W mit festen transparenten Deckel, glänzender Oberfläche und Schutzart IP40 mit geschlossenen Deckel. GW35207Y und GW35207Y vorgerüstet für LED Kolbenlampen (nicht im Lieferumfang).
HINWEISE: Von vorne zugängliche Klemmenschrauben.

STECKDOSEN FRANZÖSISCHER STANDARD - STECKKLEMMEN

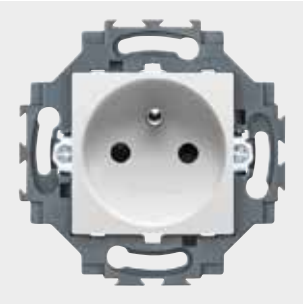

GW 35 216 W

STECKDOSE FRANZÖSISCHER STANDARD - 250V AC

Art.-Nr.	Beschreibung	Für Steckstifte	VE
GW 35 211 W	2P+E - 16A	Ø 4 / 4,8 mm	10/100

MERKMALE: Mit erhöhtem Berührungsschutz. Vorgerüstet für die Aufnahme von Kolbenlampen (nicht im Lieferumfang).
HINWEISE: Rückseitig zugängliche Steckklemmen, kein Werkzeug erforderlich.

STECKDOSEN FRANZÖSISCHER STANDARD - SCHRAUBKLEMMEN

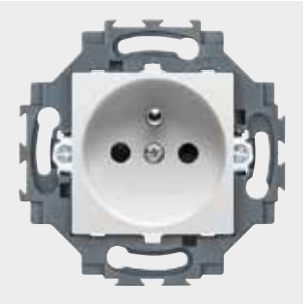

GW 35 212 W

STECKDOSEN FRANZÖSISCHER STANDARD MIT KLEMMSCHRAUBEN VORNE - 250V AC

Art.-Nr.	Beschreibung	Typ	Für Steckstifte	VE
GW 35 212 W	2P+E - 16A		Ø 4 / 4,8 mm	10/100
GW 35 213 W	2P+E - 16A	Mit Deckel	Ø 4 / 4,8 mm	10/100
GW 35 214 W	2P+E - 16A	Doppelt	Ø 4 / 4,8 mm	6/60

MERKMALE: Mit erhöhtem Berührungsschutz. GW35213W mit festen transparenten Deckel, glänzender Oberfläche und Schutzart IP40 mit geschlossenen Deckel. GW35212Y und GW35212Y vorgerüstet für LED Kolbenlampen (nicht im Lieferumfang).
HINWEISE: Von vorne zugängliche Klemmenschrauben.

DIMMER - WEISS

DIMMER - SCHRAUBKLEMMEN

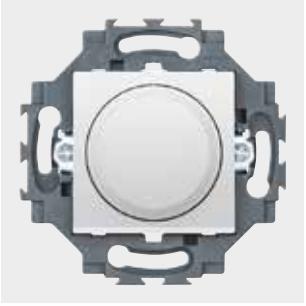

GW 35 301 W

UNIVERSAL-DREHDIMMER

Art.-Nr.		Versorgungs-spannung	VE
GW 35 301 W	③	230V ac - 50Hz	6/60

MERKMALE: Schalten und Dimmen vom Gluh- und Halogenlampen 230V ac (20-160W), Niedervolt-Halogenlampen (12Vac) mit elektronischen Trafos (40-160W), dimmbaren LED Lampen 230V ac (4-160W) und Kleinspannungs-LED Lampen (12Vac) mit elektronischen Trafos (4-110W). Drehgriff und Wechselschalter.

③ September 2018 Neues Produkt

KOMMUNIKATION - WEISS

TV DOSEN

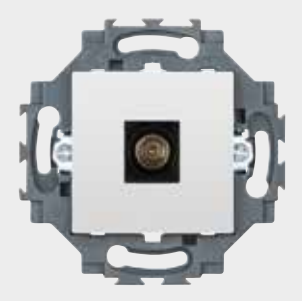

GW 35 261 W

TV-DOSEN (5-2400 MHZ) GESCHIRMT KLASSE A - IEC-STECKER Ø 9,5 MM

Art.-Nr.	Beschreibung	Dämpfungswerte	VE
GW 35 261 W	Direkt	0 dB	10/100

MERKMALE: Übertragung von Spannung/Strom und/oder anderen Steuersignalen durch die Buchse (max. 24 V - 500 mA).
ANWENDUNGEN: Rückkanaltaugliche Antennendose.

TELEFONDOSEN

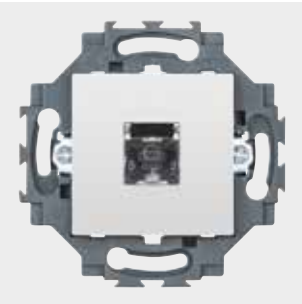

GW 35 251 W

TELEFONDOSEN INTERNATIONALER STANDARD

Art.-Nr.	Beschreibung	Anschluss	VE
GW 35 251 W	RJ11	Schraubklemmen	10/100

ANWENDUNGEN: Telefon, Fax, Modem.

DATENDOSEN

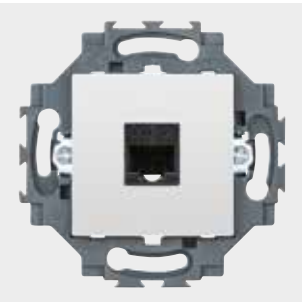

GW 35 271 W

DATENDOSEN RJ45

Art.-Nr.	Beschreibung	Anzahl Paare	Gebrauchs-kategorie	Kabel	Anschluss	VE
GW 35 271 W	RJ45	4	5e	UTP	Werkzeuglos	10/100
GW 35 272 W	RJ45	4	5e	FTP	Werkzeuglos	10/100
GW 35 273 W	RJ45	4	6	UTP	Werkzeuglos	10/100
GW 35 274 W	RJ45	4	6	FTP	Werkzeuglos	10/100

ANWENDUNGEN: LAN Netzwerke bis 100 MHz (z.B. Ethernet oder Token Ring) für Cat. 5e; LAN Netzwerke bis 250 MHz (z.B. Videokonferenzen, Videoüberwachung) für Cat. 6.

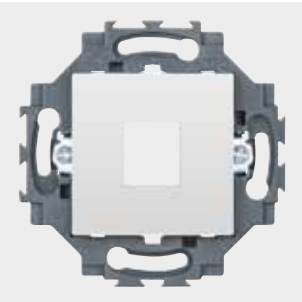

GW 35 280 W

LEERGEHÄUSE FÜR RJ45-ANSCHLUSSDOSEN

Art.-Nr.	Kompatibilität	VE
GW 35 280 W	AMP / Keystone Jack	10/100

HINWEISE: Aufgrund möglicher technischer Weiterentwicklungen und Änderungen der Abmessungen durch die Modulhersteller, wird empfohlen vor dem Einsatz die Kompatibilität der Zentralplatten mit den Modulen zu prüfen.

③ September 2018 Neues Produkt

USB UND HDMI VERBINDER



GW 38 056

USB UND HDMI VERBINDER

Art.-Nr.	Beschreibung	Typ	Kompatibilität	VE
GW 38 056	HDMI Verbinder	Dose/Dose	Keystone Jack	1/48
GW 38 057	USB Verbinder	Dose/Dose - Typ A	Keystone Jack	1/48

HINWEISE: Für Zentralplatten (Chorus, System, Dahlia) für Keystone Jacks und für Patchpanels.

HALTERUNG FÜR CHORUS MODULARGERÄTE

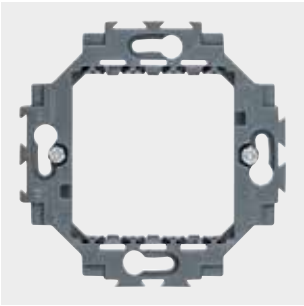

GW 35 991

HALTERUNG

Art.-Nr.	Beschreibung	Befestigung	VE
GW 35 991	Für Dahlia Abdeckrahmen	Mit Krallen/Scharuben	20/200

MERKMALE: Halterung mit Befestigungskrallen, die Befestigung mit Schrauben ist auch möglich.
ANWENDUNGEN: Geeignet für Chorus Modulargeräte.

ZUBEHÖR



GW 35 981

LED KOLBENLAMPE

Art.-Nr.	Lampen spannung	Farbe	Leistung	VE
GW 35 981	230V ac - 50/60 Hz	Bernstein	0.6 W	50/500

HINWEISE: Kolbenlampen sind mit einer Anschlussleitung versehen (Länge 10 cm).
ANWENDUNGEN: Geeignet für beleuchtbare Schalter und Einfachsteckdosen.



GW 35 986

BELEUCHTBARE LINSEN MIT SYMBOL FÜR FUNKTIONSANZEIGE

Art.-Nr.	Beschreibung	VE
GW 35 986	Satz Linsen	1/50

HINWEISE: Für die Verwendung mit den beleuchtbaren Einsätzen anstelle der neutralen Linse.
Das Kit beinhaltet: 10 Linsen mit Symbol "Licht", 10 Linsen mit Symbol "Treppenhausleuchte", 10 Linsen mit Symbol "Schlüssel" und 10 Linsen mit Symbol "Klingel".

Neues Produkt



GW 35 996

SCHUTZHAUBEN

Art.-Nr.	Beschreibung	Farbe	VE
GW 35 996	1 Einsatz	Transparent	50/800

MERKMALE. Schutz während Malerarbeiten. Rastmontage für schnelle Montage und Demontage.



GW 35 911

AUFPUTZDOSEN FÜR DAHLIA ABDECKRAHMEN

Art.-Nr.	Beschreibung	Farbe	VE
GW 35 911	1 Einsatz	Weiss	10/60
GW 35 912	2 Einsätze	Weiss	5/40

MERKMALE: Ohne Abdeckrahmen. GW35911 erfordert Dahlia Rahmen 1 Einsatz (GW35901xx); GW35912 erfordert Dahlia Rahmen 2 Einsätze (GW35902xx).

Neues Produkt

SCHALTEN UND STEUERN - CREMEWEISS

SCHALTGERÄTE - STECKKLEMMEN

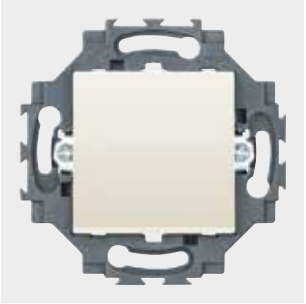

GW 35 001 Y

AUSSCHALTER 1P - 250V AC

Art.-Nr.	Beschreibung	Taster	VE
GW 35 001 Y	1P - 10 AX beleuchtbar	Neutral	10/100
GW 35 002 Y	1P - 10 AX Beleuchtet	Neutral	10/100
GW 35 006 Y	1P - 10 AX Beleuchtet	Mit austauschbarer neutraler Linse	10/100

MERKMALE: Die beleuchteten Artikel verfügen über eine bernsteinfarbene LED Kolbenlampe. Die beleuchtbaren Artikel sind vorgerüstet für LED Kolbenlampen (nicht im Lieferumfang).
HINWEISE: Rückseitig zugängliche Steckklemmen, kein Werkzeug erforderlich.

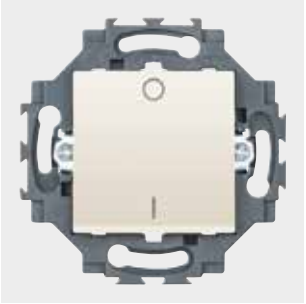

GW 35 003 Y

AUSSCHALTER 2P - 250V AC

Art.-Nr.	Beschreibung	Taster	Symbol	VE
GW 35 003 Y	2P - 10 AX Beleuchtet	Neutral	0/1	10/100

MERKMALE: Die beleuchtbaren Artikel sind vorgerüstet für LED Kolbenlampen (nicht im Lieferumfang).
HINWEISE: Rückseitig zugängliche Steckklemmen, kein Werkzeug erforderlich.

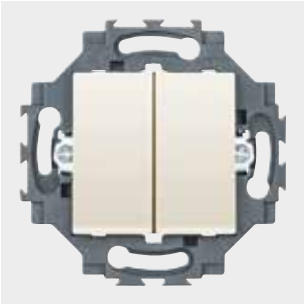

GW 35 051 Y

SERIENSCHALTER 1P - 250V AC

Art.-Nr.	Beschreibung	Taster	VE
GW 35 051 Y	Doppelt 1P - 10 AX	Neutral	10/100

HINWEISE: Rückseitig zugängliche Steckklemmen, kein Werkzeug erforderlich.

Neues Produkt

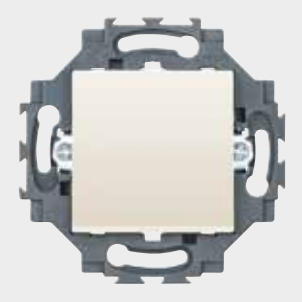

GW 35 011 Y

WECHSELSCHALTER 1P 250V AC

Art.-Nr.	Beschreibung	Taster	VE
GW 35 011 Y	1P - 10 AX beleuchtbar	Neutral	10/100
GW 35 012 Y	1P - 10 AX Beleuchtet	Neutral	10/100
GW 35 016 Y	1P - 10 AX Beleuchtet	Mit austauschbarer neutraler Linse	10/100

MERKMALE: Die beleuchteten Artikel verfügen über eine bernsteinfarbene LED Kolbenlampe. Die beleuchtbaren Artikel sind vorgerüstet für LED Kolbenlampen (nicht im Lieferumfang).
HINWEISE: Rückseitig zugängliche Steckklemmen, kein Werkzeug erforderlich.

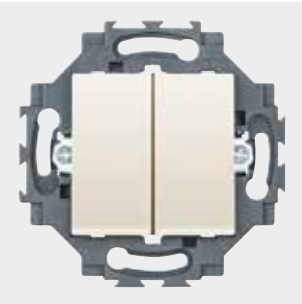

GW 35 052 Y

DOPPEL-WECHSELSCHALTER 1P 250V AC

Art.-Nr.	Beschreibung	Taster	VE
GW 35 052 Y	Doppelt 1P - 10 AX	Neutral	10/100

HINWEISE: Rückseitig zugängliche Steckklemmen, kein Werkzeug erforderlich.

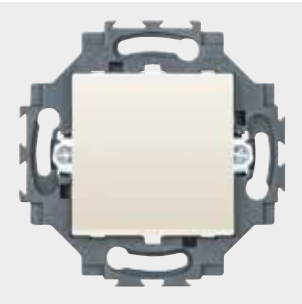

GW 35 015 Y

KREUZSCHALTER 1P - 250V AC

Art.-Nr.	Beschreibung	Taster	VE
GW 35 015 Y	1P - 10 AX	Neutral	10/100

HINWEISE: Rückseitig zugängliche Steckklemmen, kein Werkzeug erforderlich.

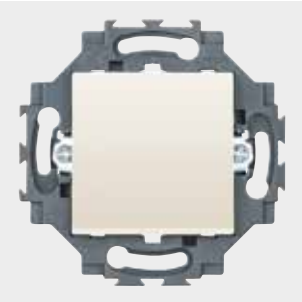

GW 35 021 Y

TASTER 1P - 250V AC

Art.-Nr.	Beschreibung	Taster	VE
GW 35 021 Y	1P - 10 A beleuchtbar	Neutral	10/100
GW 35 022 Y	1P - 10 A beleuchtet	Neutral	10/100
GW 35 026 Y	1P - 10 A beleuchtet	Mit austauschbarer neutraler Linse	10/100

MERKMALE: Die beleuchteten Artikel verfügen über eine bernsteinfarbene LED Kolbenlampe. Die beleuchtbaren Artikel sind vorgerüstet für LED Kolbenlampen (nicht im Lieferumfang).
HINWEISE: Rückseitig zugängliche Steckklemmen, kein Werkzeug erforderlich.

Neues Produkt

ENERGIEVERSORGUNG - CREMEWEISS

STECKDOSEN DEUTSCHER STANDARD - STECKKLEMMEN

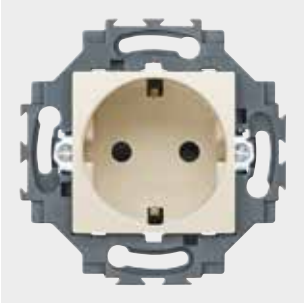

GW 35 201 Y

STECKDOSE DEUTSCHER STANDARD - 250V AC

Art.-Nr.	Beschreibung	Für Steckstifte	VE
GW 35 201 Y	2P+E - 16A	Ø 4,8 mm	10/100

MERKMALE: Mit erhöhtem Berührungsschutz. Vorgerüstet für die Aufnahme von Kolbenlampen (nicht im Lieferumfang).
HINWEISE: Rückseitig zugängliche Steckklemmen, kein Werkzeug erforderlich.

STECKDOSEN DEUTSCHER STANDARD - SCHRAUBKLEMMEN

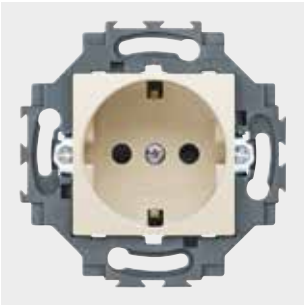

GW 35 202 Y

STECKDOSEN DEUTSCHER STANDARD MIT KLEMMENSCHRAUBEN VORNE - 250V AC

Art.-Nr.	Beschreibung	Typ	Für Steckstifte	VE
GW 35 202 Y	2P+E - 16A		Ø 4,8 mm	10/100
GW 35 203 Y	2P+E - 16A	Mit Deckel	Ø 4,8 mm	10/100
GW 35 204 Y	2P+E - 16A	Doppelt	Ø 4,8 mm	6/60

MERKMALE: Mit erhöhtem Berührungsschutz. GW35203Y mit festen transparenten Deckel, glänzender Oberfläche und Schutzart IP40 mit geschlossenen Deckel. GW35202Y und GW35203Y vorgerüstet für LED Kolbenlampen (nicht im Lieferumfang).
HINWEISE: Von vorne zugängliche Klemmenschrauben.

STECKDOSEN FRANZÖSISCHER STANDARD - STECKKLEMMEN



GW 35 211 Y

STECKDOSE FRANZÖSISCHER STANDARD - 250V AC

Art.-Nr.	Beschreibung	Für Steckstifte	VE
GW 35 211 Y	2P+E - 16A	Ø 4 / 4,8 mm	10/100

MERKMALE: Mit erhöhtem Berührungsschutz. Vorgerüstet für die Aufnahme von Kolbenlampen (nicht im Lieferumfang).
HINWEISE: Rückseitig zugängliche Steckklemmen, kein Werkzeug erforderlich.

STECKDOSEN FRANZÖSISCHER STANDARD - SCHRAUBKLEMMEN



GW 35 212 Y

STECKDOSEN FRANZÖSISCHER STANDARD MIT KLEMMSCHRAUBEN VORNE - 250V AC

Art.-Nr.	Beschreibung	Typ	Für Steckstifte	VE
GW 35 212 Y	2P+E - 16A		Ø 4 / 4,8 mm	10/100
GW 35 213 Y	2P+E - 16A	Mit Deckel	Ø 4 / 4,8 mm	10/100
GW 35 214 Y	2P+E - 16A	Doppelt	Ø 4 / 4,8 mm	6/60

MERKMALE: Mit erhöhtem Berührungsschutz. GW35213Y mit festen transparenten Deckel, glänzender Oberfläche und Schutzart IP40 mit geschlossenen Deckel. GW35213Y und GW35213Y vorgerüstet für LED Kolbenlampen (nicht im Lieferumfang).
HINWEISE: Von vorne zugängliche Klemmenschrauben.

DIMMER - CREMEWEISS

DIMMER - SCHRAUBKLEMMEN

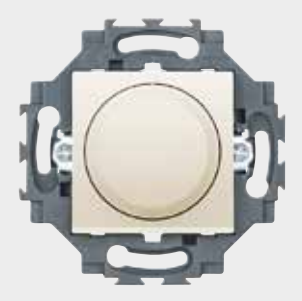

GW 35 301 Y

UNIVERSAL-DREHDIMMER

Art.-Nr.		Versorgungs-spannung	VE
GW 35 301 Y	③	230V ac - 50Hz	6/60

MERKMALE: Schalten und Dimmen vom Gluh- und Halogenlampen 230V ac (20-160W), Niedervolt-Halogenlampen (12Vac) mit elektronischen Trafos (40-160W), dimmbaren LED Lampen 230V ac (4-160W) und Kleinspannungs-LED Lampen (12Vac) mit elektronischen Trafos (4-110W). Drehgriff und Wechselschalter.

③ September 2018 Neues Produkt

KOMMUNIKATION - CREMEWEISS

TV DOSEN

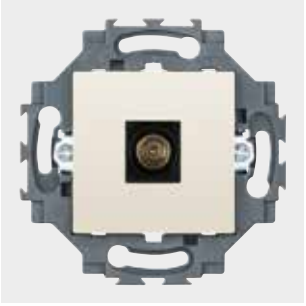

GW 35 261 Y

TV-DOSEN (5-2400 MHZ) GESCHIRMT KLASSE A - IEC-STECKER Ø 9,5 MM

Art.-Nr.	Beschreibung	Dämpfungswerte	VE
GW 35 261 Y	Direkt	0 dB	10/100

MERKMALE: Übertragung von Spannung/Strom und/oder anderen Steuersignalen durch die Buchse (max. 24 V - 500 mA).
ANWENDUNGEN: Rückkanaltaugliche Antennendose.

TELEFONDOSEN

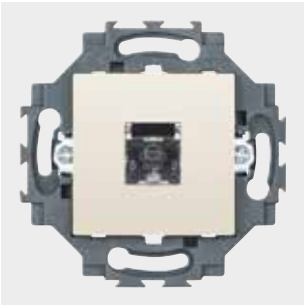

GW 35 251 Y

TELEFONDOSEN INTERNATIONALER STANDARD

Art.-Nr.	Beschreibung	Anschluss	VE
GW 35 251 Y	RJ11	Schraubklemmen	10/100

ANWENDUNGEN: Telefon, Fax, Modem.

DATENDOSEN

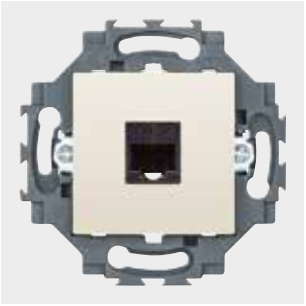

GW 35 271 Y

DATENDOSEN RJ45

Art.-Nr.	Beschreibung	Anzahl Paare	Gebrauchs-kategorie	Kabel	Anschluss	VE
GW 35 271 Y	RJ45	4	5e	UTP	Werkzeuglos	10/100
GW 35 272 Y	RJ45	4	5e	FTP	Werkzeuglos	10/100
GW 35 273 Y	RJ45	4	6	UTP	Werkzeuglos	10/100
GW 35 274 Y	RJ45	4	6	FTP	Werkzeuglos	10/100

ANWENDUNGEN: LAN Netzwerke bis 100 MHz (z.B. Ethernet oder Token Ring) für Cat. 5e; LAN Netzwerke bis 250 MHz (z.B. Videokonferenzen, Videoüberwachung) für Cat. 6.

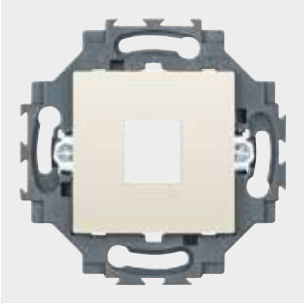

GW 35 280 Y

LEERGEHÄUSE FÜR RJ45-ANSCHLUSSDOSEN

Art.-Nr.	Kompatibilität	VE
GW 35 280 Y	AMP / Keystone Jack	10/100

HINWEISE: Aufgrund möglicher technischer Weiterentwicklungen und Änderungen der Abmessungen durch die Modulhersteller, wird empfohlen vor dem Einsatz die Kompatibilität der Zentralplatten mit den Modulen zu prüfen.

USB UND HDMI VERBINDER



GW 38 056

USB UND HDMI VERBINDER

Art.-Nr.	Beschreibung	Typ	Kompatibilität	VE
GW 38 056	HDMI Verbinder	Dose/Dose	Keystone Jack	1/48
GW 38 057	USB Verbinder	Dose/Dose - Typ A	Keystone Jack	1/48

HINWEISE: Für Zentralplatten (Chorus, System, Dahlia) für Keystone Jacks und für Patchpanels.

HALTERUNG FÜR CHORUS MODULARGERÄTE

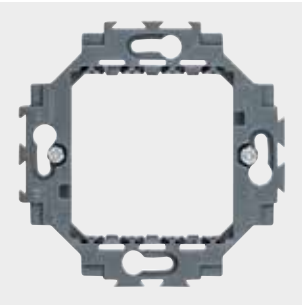

GW 35 991

HALTERUNG

Art.-Nr.	Beschreibung	Befestigung	VE
GW 35 991	Für Dahlia Abdeckrahmen	Mit Krallen/Scharuben	20/200

MERKMALE: Halterung mit Befestigungskrallen, die Befestigung mit Schrauben ist auch möglich.
ANWENDUNGEN: Geeignet für Chorus Modulargeräte.

ZUBEHÖR



GW 35 981

LED KOLBENLAMPE

Art.-Nr.	Lampen spannung	Farbe	Leistung	VE
GW 35 981	230V ac - 50/60 Hz	Bernstein	0.6 W	50/500

HINWEISE: Kolbenlampen sind mit einer Anschlussleitung versehen (Länge 10 cm).
ANWENDUNGEN: Geeignet für beleuchtbare Schalter und Einfachsteckdosen.



GW 35 986

BELEUCHTBARE LINSEN MIT SYMBOL FÜR FUNKTIONSANZEIGE

Art.-Nr.	Beschreibung	VE
GW 35 986	Satz Linsen	1/50

HINWEISE: Für die Verwendung mit den beleuchtbaren Einsätzen anstelle der neutralen Linse.
Das Kit beinhaltet: 10 Linsen mit Symbol "Licht", 10 Linsen mit Symbol "Treppenhausleuchte", 10 Linsen mit Symbol "Schlüssel" und 10 Linsen mit Symbol "Klingel".

Neues Produkt



GW 35 996

SCHUTZHAUBEN

Art.-Nr.	Beschreibung	Farbe	VE
GW 35 996	1 Einsatz	Transparent	50/800

MERKMALE. Schutz während Malerarbeiten. Rastmontage für schnelle Montage und Demontage.



GW 35 911

AUFPUTZDOSEN FÜR DAHLIA ABDECKRAHMEN

Art.-Nr.	Beschreibung	Farbe	VE
GW 35 911	1 Einsatz	Weiss	10/60
GW 35 912	2 Einsätze	Weiss	5/40

MERKMALE: Ohne Abdeckrahmen. GW35911 erfordert Dahlia Rahmen 1 Einsatz (GW35901xx); GW35912 erfordert Dahlia Rahmen 2 Einsätze (GW35902xx).

Neues Produkt

Dahlia



DAHLIA

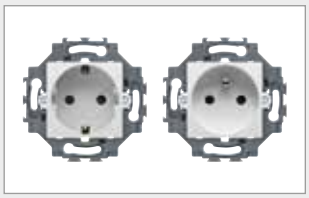

Das Schalterprogramm Dahlie wurde für Länder entwickelt, in denen der Einsatz von runden Dosen üblich ist. Es enthält ein großes Sortiment an Geräten in weiß und cremeweiß, mit glänzender Oberfläche und erweiterbar mit den Chorus Geräten.

DAHLIA RAHMEN



Für DAHLIA ist eine große Auswahl an Rahmen aus Technopolymer in sieben Farben und mit glänzender Oberflächen erhältlich, vom 1-fach bis zum 5-fach-Rahmen für die horizontale oder vertikale Montage. Für Doppelsteckdosen ist ein spezieller Rahmen verfügbar.

ERWEITERBAR MIT CHORUS

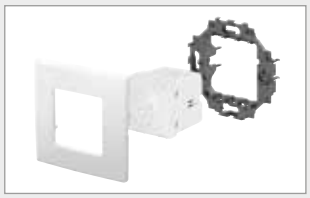

Die spezielle Halterung ermöglicht die Erweiterung des Dahlia-Programms mit den Chorus-Modulargeräten und nimmt die benötigten Chorus-Geräte auf. Die Halterung ist nur für Dahlia-Rahmen geeignet.

Abmessungen

ABDECKRAHMEN DAHLIA

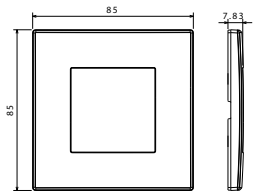

1 Einsatz
GW 35 901 xx

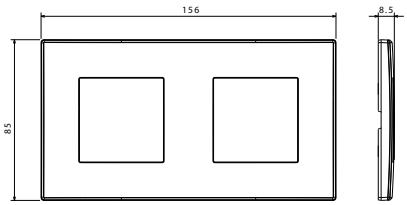

2 Einsätze
GW 35 902 xx

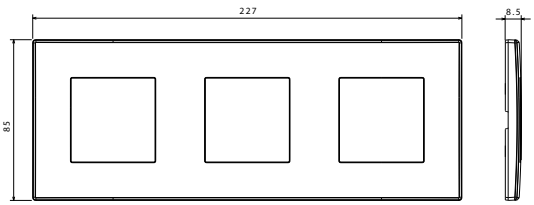

3 Einsätze
GW 35 903 xx

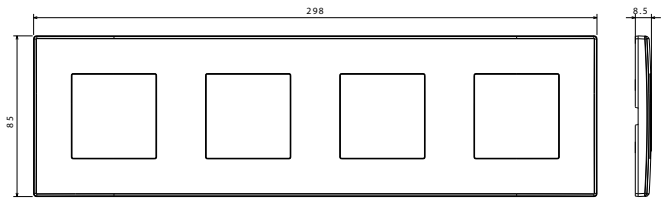

4 Einsätze
GW 35 904 xx

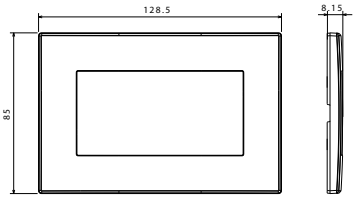

Doppelt
GW 35 909 xx

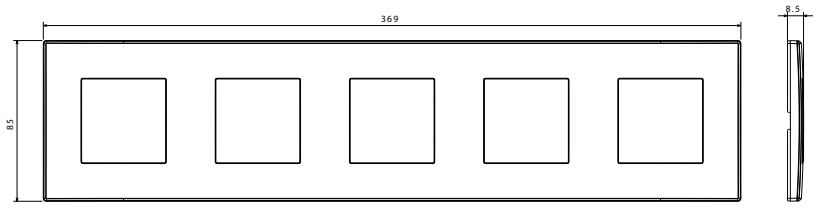

5 Einsätze
GW 35 905 xx

DAHLIA GERÄTE

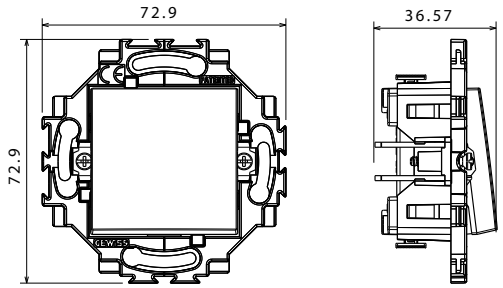

Ausschalter - Beleuchtbar (Steckklemmen)
GW 35 001 W - GW 35 001 Y

Wechselschalter - Beleuchtbar (Steckklemmen)
GW 35 011 W - GW 35 011 Y

Kreuzschalter - Beleuchtbar (Steckklemmen)
GW 35 015 W - GW 35 015 Y

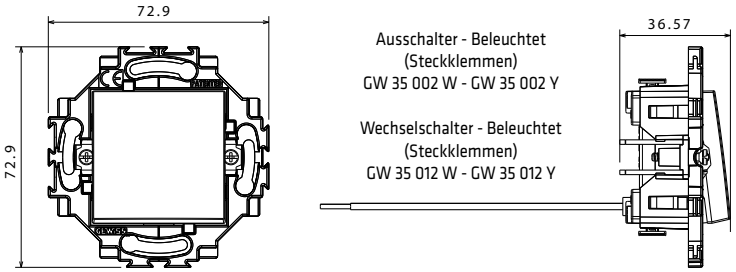

Ausschalter - Beleuchtet (Steckklemmen)
GW 35 002 W - GW 35 002 Y

Wechselschalter - Beleuchtet (Steckklemmen)
GW 35 012 W - GW 35 012 Y

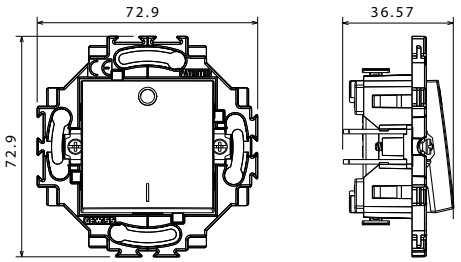

Ausschalter 2P - Beleuchtbar (Steckklemmen)
GW 35 003 W - GW 35 003 Y

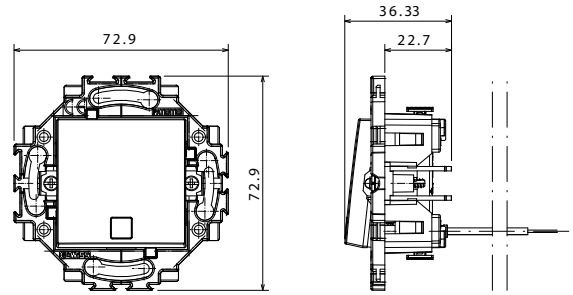

Ausschalter mit Linse - Beleuchtet (Steckklemmen)
GW 35 006 W - GW 35 006 Y

Wechselschalter mit Linse - Beleuchtet (Steckklemmen)
GW 35 016 W - GW 35 016 Y

Taster mit Linse - Beleuchtet (Steckklemmen)
GW 35 026 W - GW 35 026 Y

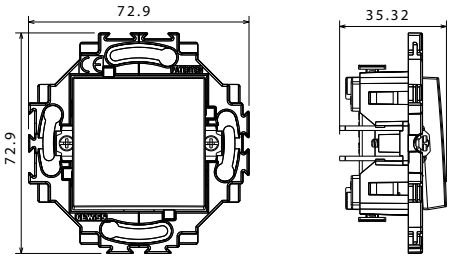

Taster - Beleuchtbar (Steckklemmen)
GW 35 021 W - GW 35 021 Y

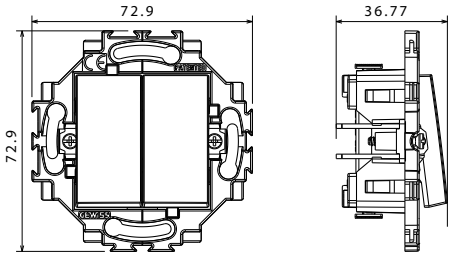

Serienschalter (Steckklemmen)
GW 35 051 W - GW 35 051 Y

Serien-Wechselschalter (Steckklemmen)
GW 35 052 W - GW 35 052 Y

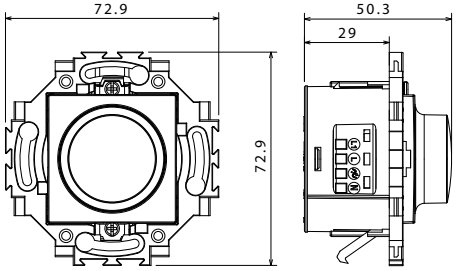

Universaldimmer (Schraubklemmen)
GW 35 301 W - GW 35 301 Y

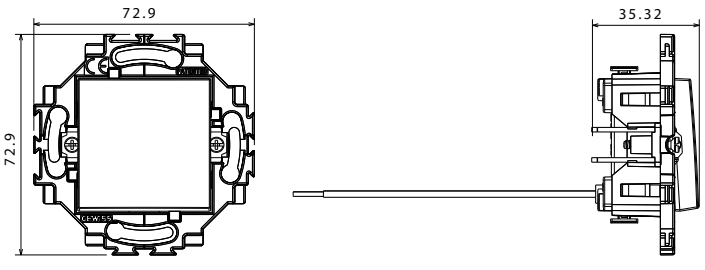

Taster - Beleuchtet (Steckklemmen)
GW 35 022 W - GW 35 022 Y

DAHLIA GERÄTE

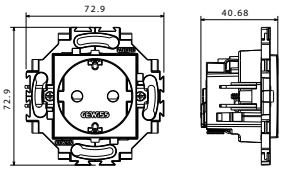

Steckdose - Deutscher Standard (Steckklemmen)
GW 35 201 W - GW 35 201 Y

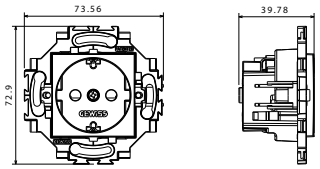

Steckdose - Deutscher Standard (Schraubklemmen)
GW 35 202 W - GW 35 202 Y

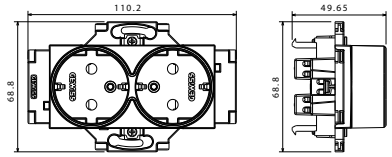

Doppel-Steckdose - Deutscher Standard (Schraubklemmen)
GW 35 204 W - GW 35 204 Y

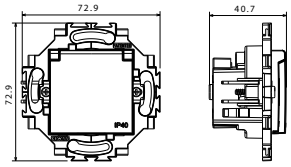

Steckdose mit Klappdeckel IP40 - Deutscher Standard (Schraubklemmen)
GW 35 203 W - GW 35 203 Y

Steckdose mit Klappdeckel IP40 - Französischer Standard (Schraubklemmen)
GW 35 213 W - GW 35 213 Y

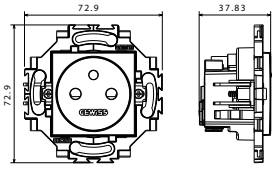

Steckdose - Französischer Standard (Steckklemmen)
GW 35 211 W - GW 35 211 Y

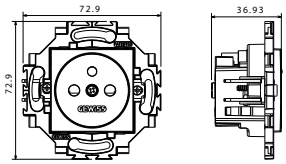

Steckdose - Französischer Standard (Schraubklemmen)
GW 35 212 W - GW 35 212 Y

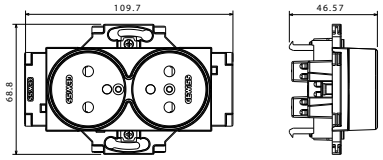

Doppel-Steckdose - Französischer Standard (Schraubklemmen)
GW 35 214 W - GW 35 214 Y

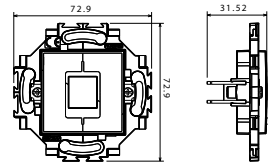

Zentralplatte für Keystone Jack
GW 35 280 W - GW 35 280 Y

DAHLIA ZUBEHÖR

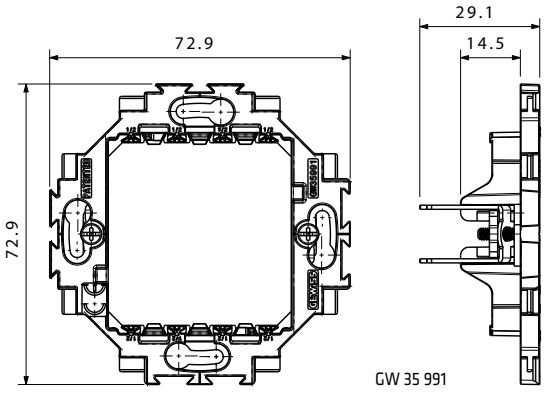

GW 35 991

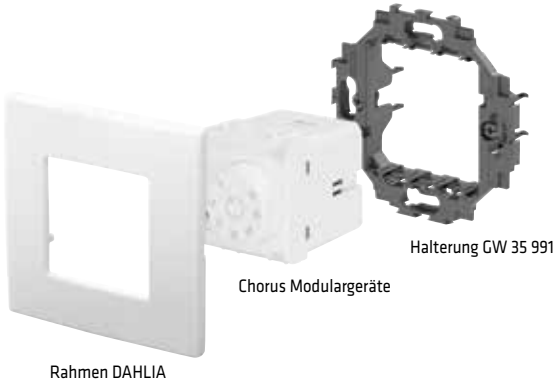

Halterung GW 35 991

Chorus Modulargeräte

Rahmen DAHLIA

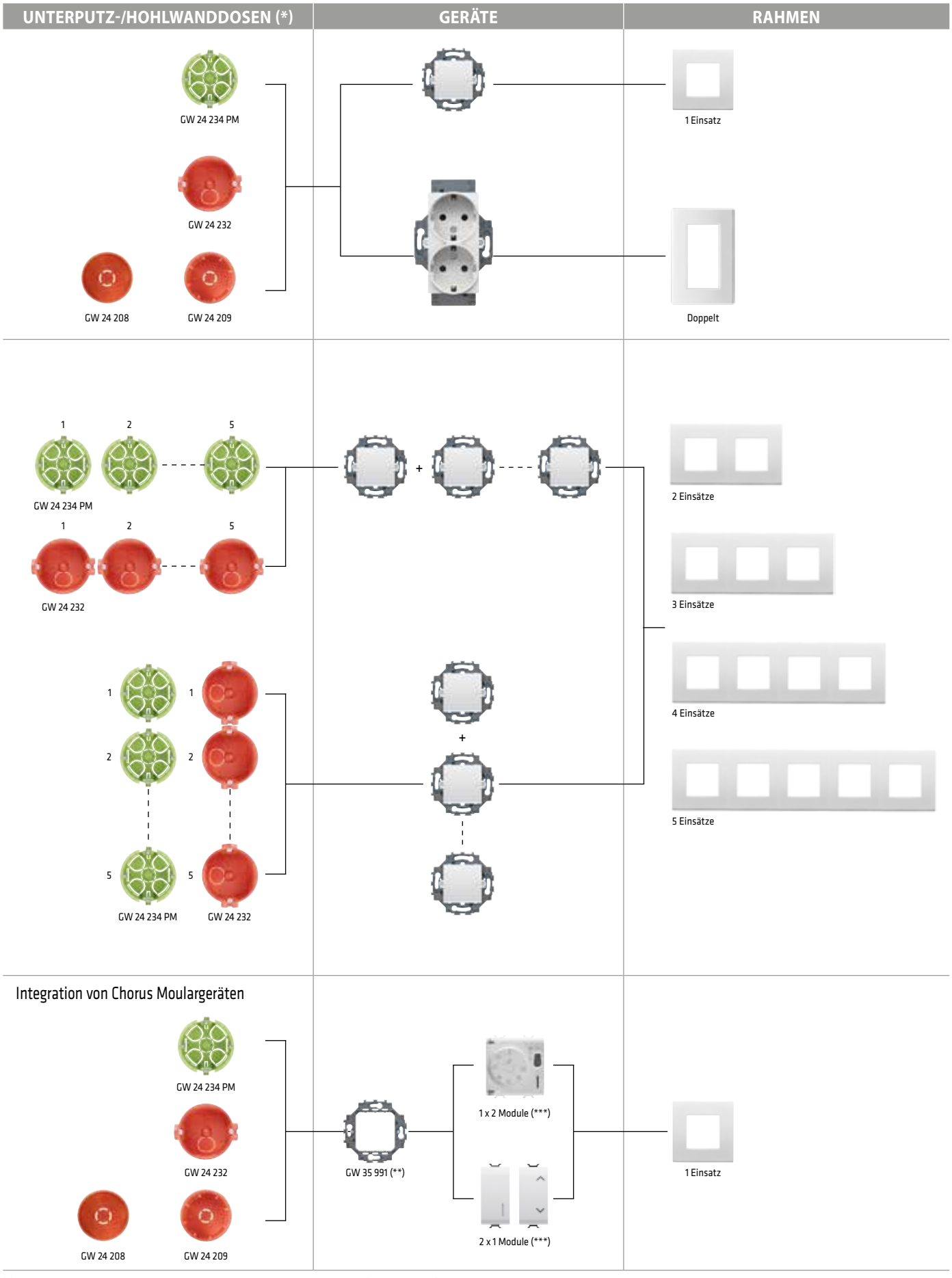

(*) Befestigung auf quadratischen Unterputzdosen GW 24 231 nur mit Schrauben möglich (nicht mit Krallen)
(**) Die Halterung GW 35 991 kann einzeln oder in Kombinationen verwendet werden, auch mit den Monoblock-Geräten
(***) Aus der Baureihe Chorus Modulargeräte

Wireless Geräte

ZIGBEE®





Seite 442

Home Automation

KNX EASY BUS



Seite 453

Building Automation

KNX BUS



Seite 476

Wireless Geräte

SYSTEMGERÄTE

Technisches Zubehör



GW A1 706
USB/ZigBee Schnittstelle

STEUERGERÄTE

Sender



GW A1 501
2 Kanäle potenzialfrei
Batterieversorgung



GW A1 502
2 Kanäle
230Vac - 50Hz

AKTOREN

Schaltaktoren



GW A1 521
1 Kanal 10A potenzialfrei
230Vac - 50Hz



GW A1 522
2 Kanäle 6A
230Vac - 50Hz

Jalousieaktoren



GW A1 531
1 Kanal 6A
Motor: 500W
230Vac - 50Hz

LASTMANAGEMENT

Lastregelrelais



GW A1 916
P-Comfort ZigBee
230Vac - 50Hz

Schaltaktoren



GW A1 523
1 Kanal 10A mit Energiemessung
230Vac - 50Hz

Smart Plug



GW A1 526
10A Steckdosenadapter mit Energiemessung
230Vac

Lastmanagement Kit



GW A1 911
P-Comfort + 1
Smart Plug



GW A1 912
P-Comfort + 2
Smart Plugs

SENSOREN UND ALARME

Sensoren



GW A1 511
Bewegungsmelder
Batterieversorgung

GW A1 513
Tür-/Fensterkontakt
Batterieversorgung

Alarme



GW A1 514
Überschwemmungsalarm
Batterieversorgung



GW A1 512
Rauchmelder
Batterieversorgung

VISUALISIERUNG UND ÜBERWACHUNG

Gateway

GW A9 000
Smart Gateway
12Vdc - 1A

ZUBEHÖR

Chorus Blindmodule



GW 10 750 Weiss
GW 12 750 Schwarz
GW 14 750 Titan

Für die Aufnahme der ZigBee Sender und Aktoren

Wireless Geräte

ZigBee®

Ein System drahtloser Befehls- und Steuergeräte auf Basis der ZigBee-Technologie, das innovative Lösungen für die Gebäudesanierung bietet und die baulichen Eingriffe minimiert. ZigBee ist ein sicheres und zuverlässiges System, da die Kommunikation verschlüsselt ist und jedes Gerät des Systems die Kommunikation zwischen allen Geräten (vermaschtes Netzwerk) gewährleistet. Die ZigBee-Geräte erweitern das Angebot der Home Automation von Gewiss und können dank Smart Gateway über eine App für Smartphones und Tablets gesteuert werden.



Technische Daten ***Seite 448***

SYSTEMGERÄTE

ZUBEHÖR



GW A1 706

USB/ZIGBEE SCHNITTSTELLE - IP20

Art.-Nr.		Beschreibung	Abmessungen BxHxT (mm)	VE
GW A1 706	①	USB Stick	54x23x9	1/12

MERKMALE: Mit USB Typ A Stecker.
ANWENDUNGEN: Für die Konfiguration der ZigBee Geräte.
HINWEISE: Die Software kann unter www.gewiss.com heruntergeladen werden.

SENDER

SENDER



GW A1 501

ZIGBEE SENDER 2 KANÄLE

Art.-Nr.		Versorgungs-spannung	Anzahl Eingangskanäle	Eingangs-spannung	Max Kabel Länge	Abmessungen BxHxT (mm)	VE
GW A1 501	①	Batterieversorgung	2	Potenzialfrei	15 m	42x40x20	1/4
GW A1 502	①	230V ac - 50 Hz	2	230V ac	-	42x40x20	1/4

MERKMALE: Schnittstellen für den Anschluss von 2 potenzialfreien (GWA1501) oder 230Vac (GWA1502) Kontakten (Taster, Schalter, Sensoren, usw.). GWA1501 wird über eine Batterie CR2032 versorgt (austauschbar).
ANWENDUNGEN: Schalten, zeitgesteuertes Schalten, Jalousiesteuerung, Dimmen, Szenen, Zwangsführung und Statusanzeige.
HINWEISE: Montage in Unterputz- oder Aufputzdosen oder in Chorus Blindmodule GW10750, GW12750, GW14750.

① Mai 2018 Neues Produkt

AKTOREN

SCHALTAKTOREN



GW A1 521

ZIGBEE AKTOR 1 KANAL

Art.-Nr.	Versorgungs-spannung	Anzahl Ausgangskanäle	Ausgangs-kontakt	Abmessungen BxHxT (mm)	VE
GW A1 521	230V ac - 50 Hz	1	1 S 10A (AC1) 230 V ac	42x40x20	1/4

MERKMALE: Schaltaktor mit 1 Kanal für die Steuerung von Verbrauchern über eine potenzialfreien Kontakt (Schließer). Geeignet für Glühlampen (230Vac): 2300W, Leuchten mit Ringkerntrafos: 450 W, Leuchten mit elektronischen Trafos: 600 W, Energiesparlampen (kompakte Leuchtstofflampen): 150W, LED Lampen (230Vac): 150W, Motoren: 500W. Mit 1 Eingang für die lokale Steuerung des Ausgangs.

ANWENDUNGEN: Schalten, zeitgesteuertes Schalten, Szenen, Zwangsführung. Bei der Verwendung mit dem Wassermelder GWA1514 sollte ein Taster (Schließer) installiert werden um das Magnetventil manuell zu öffnen.

HINWEISE: Montage in Unterputz- oder Aufputzdosen oder in Chorus Blindmodule GW10750, GW12750, GW14750.



GW A1 522

ZIGBEE AKTOR 2 KANÄLE

Art.-Nr.	Versorgungs-spannung	Anzahl Ausgangskanäle	Ausgangs-kontakt	Abmessungen BxHxT (mm)	VE
GW A1 522 ①	230V ac - 50 Hz	2	2 S 6A (AC1) 230 V ac	42x40x20	1/4

MERKMALE: Schaltaktor mit 2 Kanälen für die Steuerung von Verbrauchern über 230V Kontakte (Schließer). Geeignet für Glühlampen (230Vac): 1400W, Leuchten mit Ringkerntrafos: 450 W, Leuchten mit elektronischen Trafos: 600 W, Energiesparlampen (kompakte Leuchtstofflampen): 150W, LED Lampen (230Vac): 150W, Motoren: 500W. Mit 2 Eingängen für die lokale Steuerung der Ausgänge.

ANWENDUNGEN: Schalten, zeitgesteuertes Schalten, Szenen, Zwangsführung.

HINWEISE: Montage in Unterputz- oder Aufputzdosen oder in Chorus Blindmodule GW10750, GW12750, GW14750.

JALOUSIEAKTOREN



GW A1 531

ZIGBEE JALOUSIEAKTOR 6A 1 KANAL

Art.-Nr.	Versorgungs-spannung	Max. Ausgangs-strom	Abmessungen BxHxT (mm)	VE
GW A1 531 ①	230V ac - 50 Hz	6A-230V ac (gemäß 60669-2-1)	42x40x20	1/4

MERKMALE: Jalousieaktor mit 1 Kanal für die Steuerung von Jalousien, Rollläden, Vorhängen, Markisen, usw. über 2 verriegelte 230V Kontakte. Geeignet für die Steuerung von Motoren: 500W. Mit 2 Eingängen für die lokale Steuerung der Ausgänge.

ANWENDUNGEN: Jalousiesteuerung, Zwangsführung, Szenen, Wetteralarme.

HINWEISE: Montage in Unterputz- oder Aufputzdosen oder in Chorus Blindmodule GW10750, GW12750, GW14750.

① Mai 2018 Neues Produkt

LASTMANAGEMENT

P-COMFORT LASTREGELRELAIS



GW A1 916

LASTREGELRELAIS P-COMFORT (RF)

Art.-Nr.	Bemessungs-spannung (V)	Bemessungs-strom	Typ Relaiskintakt	Kapazität Relaiskintakt	Anzahl TE EN 50022	VE
GW A1 916	230 ac	32 A	1 Wechsler	16 A AC1	2	1/6

ANWENDUNG: Der P-Comfort kann für Systeme bis 6kW verwendet werden. Wenn durch Zuschalten von zwei Verbrauchern die zulässige Leistung überschritten wird, verhindert der P-Comfort einer Spannungsunterbrechung vor, indem er die Nebenlasten, die an die RF ZigBee Steckdosen (GWA1526),, an die Unterputz-Schaltaktoren (GWA1523) oder am Gerät selbst angeschlossen sind abschaltet. Die Ab- und Zuschaltung kann nach Priorität (unabhängig vom Verbrauch) oder Leistungsabhängig (abhängig vom Verbrauch) eingestellt werden.

SMART PLUG



GW A1 526

RF-STECKDOSE ZIGBEE - DEUTSCHER STANDARD - 230V AC

Art.-Nr.	Typ Stecker	Steckdosen Typ	Abmessungen ØxH (mm)	Farbe	VE
GW A1 526	2P+E - 10A	2P+E - 10A	41x45 mm	Weiss	1/4

MERKMALE: Adapter mit seitlichen Schutzkontaktanschlüssen und erhöhtem Berührungsschutz. Misst die verbrauchte Leistung der angeschlossenen Last und sendet die Daten zum P-Comfort RF ZigBee, der die Abschaltung gemäß den Voreinstellungen ausführt.

SCHALTAKTOREN MIT ENERGIEMESSUNG



GW A1 523

ZIGBEE AKTOR 1 KANAL MIT ENERGIEMESSUNG

Art.-Nr.	Versorgungs-spannung	Anzahl Ausgangskanäle	Ausgangs-kontakt	Abmessungen BxHxT (mm)	VE
GW A1 523	230V ac - 50 Hz	1	1 S 10A (AC1) 230 V ac	42x40x20	1/4

MERKMALE: Schaltaktor mit 1 Kanal für die Steuerung von Verbrauchern über einen 230V Kontakt (Schließer) und Energiemessung. Geeignet für Glühlampen (230Vac): 2300W, Leuchten mit Ringkerntrafos: 450 W, Leuchten mit elektronischen Trafos: 600 W, Energiesparlampen (kompakte Leuchtstofflampen): 150W, LED Lampen (230Vac): 150W, Motoren: 500W. Mit 1 Eingang für die lokale Steuerung des Ausgangs.

ANWENDUNGEN: Schalten, zeitgesteuertes Schalten, Szenen, Zwangsführung und Energiemessung (augenblicklicher Verbrauch). Messen des Energieverbrauchs des angeschlossenen Verbrauchers und wenn mit dem P-Comfort Lastregelrelais verwendet auch Abschalten der eingestellten Nebenlasten.

HINWEISE: Montage in Unterputz- oder Aufputzdosen oder in Chorus Blindmodule GW10750, GW12750, GW14750.

LASTMANAGEMENT KITS



GW A1 912

VORKONFIGURIERTES KIT P-COMFORT RF ZIGBEE UND STECKDOSE

Art.-Nr.	Anzahl smarter Steckdosen	VE
GW A1 911	1	1
GW A1 912	2	1

MERKMALE: Das Kit P-Comfort ZigBee ist mit einer Hauptlast vorkonfiguriert; Wenn der Schwellenwert erreicht wird, werden die Verbraucher an der Steckdose 1 abgeschaltet, denn die Verbraucher an der Steckdose 2 und danach die Verbraucher die am P-Comfort angeschlossen sind. Die Zuschaltung erfolgt in der umgekehrten Reihenfolge.

SENSOREN UND MELDER

SENSOREN



GW A1 511

ZIGBEE BEWEGUNGSMELDER - IP30

Art.-Nr.	Reichweite max.	Helligkeits-sensor	Tempeatursensor	Farbe	Abmessungen BxHxT (mm)	VE
GW A1 511 ①	6 m	3...70.000 lux	0...50 °C	Weiss	82x82x28	1/2

MERKMALE: Bewegungsmelder mit horizontalen Erfassungswinkel ±45° und vertikalen Erfassungswinkel ±45°. Mit Dämmerungs- und Temperatursensor. Versorgung mit CR123 Batterie (austauschbar).
HINWEISE: Wand- oder Deckenmontage mit mitgeliefertem Zubehör.

GW A1 513

ZIGBEE TÜR-/FENSTERKONTAKT - IP40

Art.-Nr.	Sensor Type	Tempeatursensor	Material	Farbe	Abmessungen BxHxT (mm)	VE
GW A1 513 ①	Magnetisch	0...50 °C	Kunststoff	Weiss	76x26x17	1/6

MERKMALE: Der Sensor erkennt das Öffnen und Schließen von Fenstern und Türen, mit integriertem Temperatursensor. Versorgung mit 2 AAA Batterien (austauschbar).
HINWEISE: Montage an Türen und Fenstern.

① Mai 2018 Neues Produkt

MELDER



GW A1 514

ZIGBEE WASSERMELDER - IP20

Art.-Nr.	Ausgang Sirene	Tempeatursensor	Farbe	Abmessungen (mm)	VE
GW A1 514	85 dB/3 m	0...50 °C	Weiss	Ø 60x37	1/6

MERKMALE: Der Melder erkennt Wasser und hat einen integrierten Temperatursensor. Versorgung mit CR123 Batterie (austauschbar).
HINWEISE: Bodenmontage. Mit dem ZigBee Aktor GWA1521 kann ein Magnetventil gesteuert werden.



GW A1 512

ZIGBEE RAUCHMELDER - IP40

Art.-Nr.	Ausgang Sirene	Tempeatursensor	Farbe	Abmessungen (mm)	VE
GW A1 512 ①	85 dB/3 m	0...50 °C	Weiss	Ø 65x40	1/6

MERKMALE: Der Sensor erkennt Rauch, mit integriertem Temperatursensor. Versorgung mit CR123 Batterie (austauschbar).
HINWEISE: Wand- oder Deckenmontage.

SYSTEMÜBERWACHUNG

GW A9 000

SMART GATEWAY

Art.-Nr.	Versorgungs-spannung	Farbe	Abmessungen (mm)	VE
GW A9 000 ①	12 V dc - 1 A	Weiss	171x110x30	1

MERKMALE: Multiprotokoll Gateway mit KNX, ZigBee, WiFi und LAN Schnittstellen.
ANWENDUNGEN: Das Gerät ermöglicht die Überwachung, Steuerung und Kontrolle der Hein- und Gebäudeautomation über eine Cloud und stellt die vollständige Integration und funktionale Interoperabilität zwischen verschiedenen Kommunikationsprotokollen sicher. Die Verwaltung der Funktionen und der Zugriff auf die Daten des Systems erfolgt cloudbasiert und erfolgt über eine dedizierte App (für PC, Smartphone und Tablet).
MITGELIEFERTES ZUBEHÖR: Anschlusskabel mit Stecker und Halterungen für die Montage auf DIN-Schienen.
HINWEISE: Tisch- oder DIN-Schienenmontage. Der Zugriff auf die Cloud-Dienste ist für eine erste Zeit nach dem Kauf kostenlos. Nach diesem Zeitraum kann die Zahlung des Dienstes, die unabhängig von der Anzahl der verwendeten Geräte oder App ist, in einem Pauschalbetrag oder mit jährlichen Beträgen erfolgen. Weitere Informationen finden Sie auf der Website www.gewiss.com oder wenden Sie sich an den technischen Service von Gewiss.

ZUBEHÖR



GW 14 750

BLINDMODUL FÜR ZIGBEE SENDER UND AKTOREN

Art.-Nr.	Farbe	Anz. CHORUS Module	VE
GW 10 750	Weiss	1	1/12
GW 12 750	Schwarz	1	1/12
GW 14 750	Titan	1	1/12

MERKMALE: Blindmodul 1M mit Symbol. Für die Aufnahme und einfache Erkennung der ZigBee Sender und Aktoren.
HINWEISE: Einrastbefestigung.

① Mai 2018 Neues Produkt

Wireless-Geräte



EINFACHE NACHRÜSTUNG



Durch die Funklösung erübrigt sich Leitungsverlegung, das Spart Geld und ermöglicht die Installation intelligenter Gebäudesystemtechnik auch dort von Stemmarbeiten nicht möglich sind, insbesondere bei Sanierungen.

SICHERE UND VERLÄSSLICHE LÖSUNG

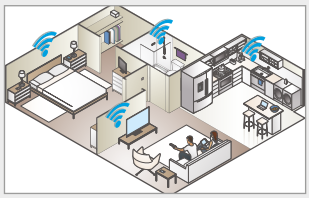

ZigBee® ist ein Sicheres System, weil die Kommunikation zwischen den Geräten verschlüsselt ist. Da jedes Gerät im System die Informationen weiterleitet funktioniert das System zuverlässig und alle Geräte sind stets erreichbar (vermaschtes Netzwerk).

INTEGRATION IN HOME & BUILDING AUTOMATION



Die ZigBee®-Geräte können über eine App für Smartphones und Tablets lokal oder über das Internet gesteuert und dank des intelligenten Gateways, kann das System in die Gewiss Home & Building Automation integriert und damit auch die Funktionen erweitert werden.

Abmessungen

SENSOREN UND MELDER

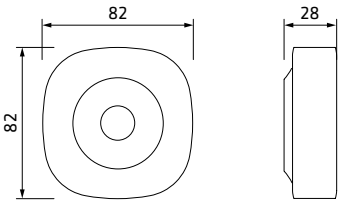

Bewegungsmelder - **GW A1 511**

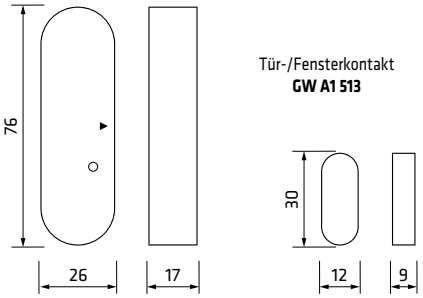

Tür-/Fensterkontakt
GW A1 513

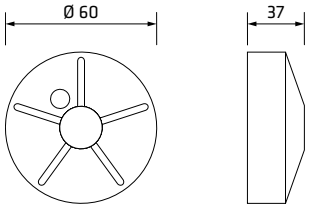

Wassermelder - **GW A1 514**

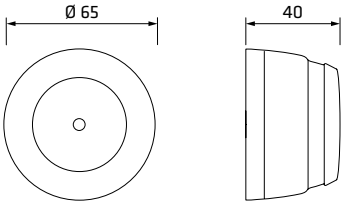

Rauchmelder - **GW A1 512**

SENDER UND AKTOREN

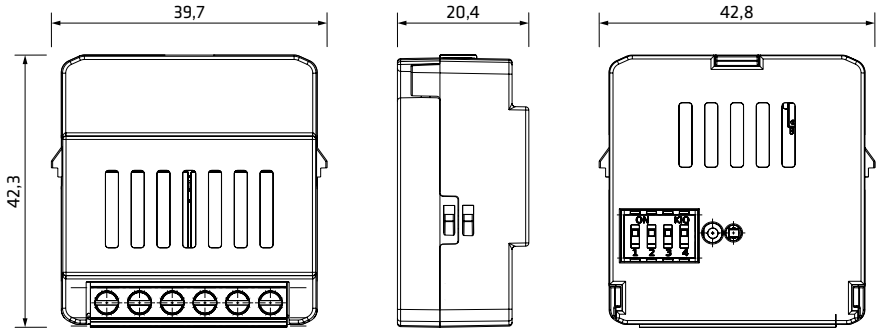

SENDER

2 Eingänge potenzialfrei
GW A1 501

2 Eingänge 230V
GW A1 502

SCHALTAKTOR

1 Kanal
GW A1 521

2 Kanäle
GW A1 522

JALOUSIEAKTOR

1 Kanal
GW A1 531

SMART PLUG

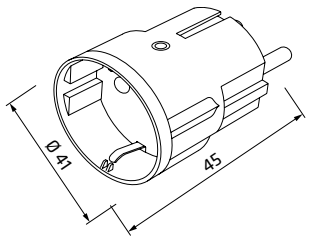

Smart Plug
GW A1 526

SCHALTAKTOREN MIT ENERGIEMESSUNG

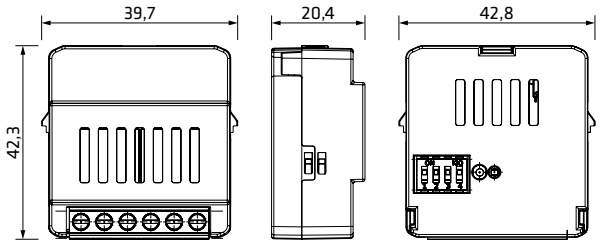

SCHALTAKTOR - 1 Kanal mit Energiemessung - **GW A1 523**

SMART GATEWAY

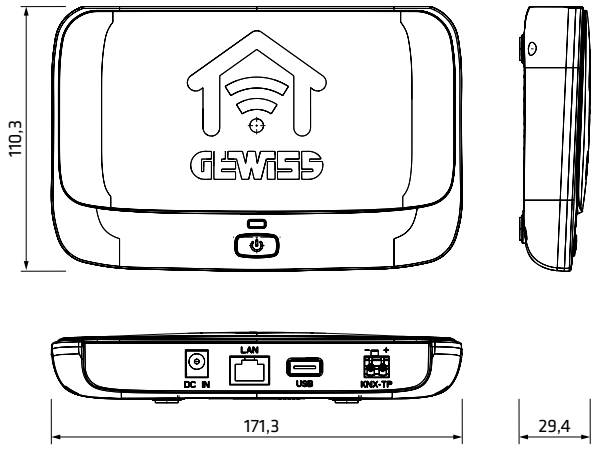

Smart Gateway
GW A9 000

SYSTEMKOMPONENTEN

Spannungsversorgungen



GW 90 709
320 mA
220-240 V ac - 50/60 Hz



GW 90 710
640 mA
220-240 V ac - 50/60 Hz

Zubehör



GW 90 708 A
Linien-/Bereichs- koppler



GW 90 706 B
KNX/USB-Schnittstelle



GW 90 706 S
KNX/USB-Schnittstelle
als Stick



GW A9 705
KNX/IP Schnittstelle

VISUALISIERUNG UND ÜBERWACHUNG

Gateway

GW A9 000
Smart Gateway
12Vdc - 1A

SENSOREN

Touch Modul mit änderbaren Symbolen



GW A9 471
KNX Easy 6 Kanäle
mit änderbaren Symbolen

Abdeckrahmen ICE TOUCH KNX



GW 16 946 CB
Weiss

GW 16 946 CN
Schwarz

GW 16 946 CT
Titan

ICE-Touch Modul

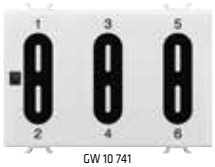

GW 10 741
KNX Easy 6 Kanäle

Abdeckrahmen ICE TOUCH KNX



GW 16 962 CB
Weiss

GW 16 962 CN
Schwarz

GW 16 962 CT
Titan

2 Symbole



GW 16 964 CB
Weiss

GW 16 964 CN
Schwarz

GW 16 964 CT
Titan

4 Symbole



GW 16 966 CB
Weiss

GW 16 966 CN
Schwarz

GW 16 966 CT
Titan

6 Symbole

Tasterschnittstellen



GW 90 833
KNX Easy 2 Kanäle



GW 90 834 A
KNX Easy 4 Kanäle

LED Kolbenlampen



GW 10 886 Blau 3,3 V dc
GW 10 887 Weiss 3,3 V dc
GW 10 888 Rot 3,3 V dc
GW 10 889 Grün 3,3 V dc
GW 10 890 Bernstein
3,3 V dc

Blindmodule



GW 10 751
Weiss

GW 12 751
Schwarz

GW 14 751
Titan

Für die Aufnahme von
Tasterschnittstellen

Elektronische Taster



GW 10 915
Weiss

GW 12 915
Schwarz

GW 14 915
Titan

Universal
1M-1P-S



GW 10 913
Weiss

GW 12 913
Schwarz

GW 14 913
Titan

Für Tasterschnittstellen
1M-1P-S Beleuchtet



GW 10 916
Weiss

GW 12 916
Schwarz

GW 14 916
Titan

Für Tasterschnittstellen
1M-1P-S Beleuchtet



GW 10 917
Weiss

GW 12 917
Schwarz

GW 14 917
Titan

Für Tasterschnittstellen
2M-1P-S Beleuchtet



GW 10 918
Weiss

GW 12 918
Schwarz

GW 14 918
Titan

Für Tasterschnittstellen
2M-1P-S Beleuchtet



GW 10 914
Weiss

GW 12 914
Schwarz

GW 14 914
Titan

Verriegelt
1M-1P-S+S

SCHALTGERÄTE

Tastsensoren



GW 10 753 A Weiss
GW 12 753 A Schwarz
GW 14 753 A Titan

KNX Easy 6 Kanäle mit änderbaren Symbolen



GW 10 754 A Weiss
GW 12 754 A Schwarz
GW 14 754 A Titan

KNX Easy 6 Kanäle + Schaltaktor mit änderbaren Symbolen



GW 10 755 A Weiss
GW 12 755 A Schwarz
GW 14 755 A Titan

KNX Easy 6 Kanäle + Jalousieaktor mit änderbaren Symbolen



GW 10 757 Weiss
GW 12 757 Schwarz
GW 14 757 Titan

KNX Easy 4 Kanäle mit änderbaren Symbolen



GW 10 752 Weiss
GW 12 752 Schwarz
GW 14 752 Titan

KNX Easy 4 Kanäle

Austauschbarer Wippen für Tastsensoren



GW 10 551 Weiss
GW 12 551 Schwarz
GW 14 551 Titan

Wippe 1M Zu komplettieren mit 1 Linse



GW 10 552 Weiss
GW 12 552 Schwarz
GW 14 552 Titan

Wippe 2M Zu komplettieren mit 1 Linse



GW 10 553 Weiss
GW 12 553 Schwarz
GW 14 553 Titan

Wippe 1M Zu komplettieren mit 2 Linsen



GW 10 554 Weiss
GW 12 554 Schwarz
GW 14 554 Titan

Wippe 2M Zu komplettieren mit 2 Linsen



GW 10 557 Weiss
GW 12 557 Schwarz
GW 14 557 Titan

Wippe 1M Mit 2 Diffusoren



GW 10 559 Weiss
GW 12 559 Schwarz
GW 14 559 Titan

Wippe 1M Komplett mit 2 Linsen DND+MUR

Linsen mit beleuchtbaren Symbolen

GW 10 501 A Transparent



GW 10 502 A Licht



GW 10 503 A Treppenlicht



GW 10 504 A Tischleuchte



GW 10 505 A Klingel



GW 10 506 A Alarmanlage

GW 10 507 A schlüssel



GW 10 508 A ON OFF



GW 10 509 A AN

GW 10 510 A AUS



GW 10 511 A Steckdose



GW 10 512 A Dimmer



GW 10 513 A Dimmer heller



GW 10 514 A Dimmer dunkler

GW 10 515 A Pfeil

GW 10 516 A Offenes

GW 10 517 A Schliessen



GW 10 518 A Jalousie



GW 10 519 A Jalousie AUF



GW 10 520 A Jalousie AB



GW 10 521 A Vorhang AUF



GW 10 522 A Vorhang ZU



GW 10 523 A Stehleuchte



GW 10 524 A Deckenleuchte



GW 10 525 A Wandleuchte

GW 10 526 A Durchgangsleuchte



GW 10 527 A Szene



GW 10 528 A Party



GW 10 529 A Rein

GW 10 530 A Raus

GW 10 531 A Guten Morgen

GW 10 532 A Gute Nacht

GW 10 533 A TV

GW 10 534 A Heizen

GW 10 535 A Kühlen

GW 10 536 A Heizen/ Kühlen

GW 10 537 A Komfort

GW 10 538 A Standby

GW 10 539 A Nacht

GW 10 540 A Auto

GW 10 541 A Do not disturb

GW 10 542 A Make up the room

SENSOREN

Bewegungsmelder

GW 10 756 Weiss
GW 12 756 Schwarz
GW 14 756 Titan

KNX Easy IR-Bewegungsmelder mit Dämmerungsschalter

Wetterstation

GW 90 769
Windsensor

GW 90 770
Schnittstelle für Windsensor
230 V ac - 50/60 Hz

Chorus - Home Automation

AKTOREN

Schaltaktoren



KNX Easy 1 Kanal 16 A
1 S/O 230 V ac - 50/60 Hz

GW 10 766 Weiss
GW 12 766 Schwarz
GW 14 766 Titan



GW 90 835 B
KNX Easy 4 Kanäle 10 A
4 S 230 V ac - 50/60 Hz



GW 90 836 B
KNX Easy 4 Kanäle 16 AX
4 S 230 V ac - 50/60 Hz

Jalousieaktoren



KNX Easy 1 Kanal 6 A
2 S 230 V ac - 50/60 Hz

GW 10 767 Weiss
GW 12 767 Schwarz
GW 14 767 Titan



GW 90 851
KNX Easy 2 Kanäle 6 A
230 V ac - 50/60 Hz



GW 90 852
KNX Easy 4 Kanäle 6 A
230 V ac - 50/60 Hz

Dimmaktoren



GW A9 351
Universal KNX Easy 1 Kanal
500 VA - 230V ac - 50/60 Hz



GW A9 352
Universal KNX Easy 2 Kanäle
300 VA - 230V ac - 50/60 Hz



GW A9 350 Bleeder



GW 90 854
Für CVD LED
KNX Easy 4 Kanäle
12-24 V dc



GW 90 855
Für CCD LED
KNX Easy 4 Kanäle
12-48 V dc



GW 90 766 Booster für CVD LED
Dimmer 4x10A 12-24 V dc

TEMPERATURREGELUNG

Temperaturregelung



GW 10 764 H Weiss
GW 12 764 H Schwarz
GW 14 764 H Titan

KNX EASY
Chronothermostate/
Schaltuhren mit
Feuchtemanagement (*)



GW 10 765 H Weiss
GW 12 765 H Schwarz
GW 14 765 H Titan

KNX EASY Thermostate
mit Feuchteregelung (*)



GW 10 769 Weiss
GW 12 769 Schwarz
GW 14 769 Titan

KNX Easy
Temperatursensoren



GW 10 769 H Weiss
GW 12 769 H Schwarz
GW 14 769 H Titan

KNX/KNX Easy
Temperatur-/
Feuchtefühler



GW 10 762 H Weiss
GW 12 762 H Schwarz
GW 14 762 H Titan

KNX / EASY Temperatur /
Luftfeuchte-Sensoren



GW 10 800
Externer
Temperaturfühler



GW 10 900 Weiss
GW 12 900 Schwarz
GW 14 900 Titan

Temperatursensoren



GW 16 974 CB Weiss
GW 16 974 CN Schwarz
GW 16 974 CT Titan

KNX Easy Thermostat ICE
12-24 V ac/dc



GW 10 720
Spannungsversorgung
100/240 V ac-50/60 Hz-12 V dc



GW 10 761 Weiss
GW 14 761 Titan

KNX Easy Aufputz-Chronothermostate



GW 10 763 Weiss
GW 14 763 Titan

KNX Easy Aufputz-Thermostate

VERBRAUCHSERFASSUNG

Energiezähler



GW D6 801
Einphasig direkt

GW D6 802 Einphasig
direkt MID



GW D6 806
Dreiphasig

GW D6 807 Dreiphasig
direkt MID



GW D6 808
Dreiphasig mit Wandler

GW D6 809 Dreiphasig
direkt MID

Schnittstelle



GW 90 876
KNX Schnittstelle für
Energiezähler

ZUBEHÖR

Zubehör



GW 90 807
Busanschlussklemme



GW 90 808
SELV-Anschlussklemme



GW 90 583
KNX-Busleitung
24 Adern 2x2x0,8

GW 90 582
KNX-Busleitung
4 Adern 2x2x0,8

(*) Ohne integrierten Feuchtesensor

Home Automation

KNX Easy

BUS-System mit KNX ESAY-Protokoll: Ein fortschrittliches System gemäß der europäischen Norm EN 50090 für Heimautomation, das die Kommunikation der Geräte untereinander ermöglicht. Sicherheit, Komfort, Energieeffizienz, Szenen und Fernsteuerung: Über eine einfache Schnittstelle und mit der App HAPPYHOME von Gewiss auf einem Smartphone oder Tablet kann das gesamte System lokal oder über das Internet gesteuert werden.



Technische Daten ***Seite 471***

SYSTEMKOMPONENTEN

SPANNUNGSVERSORGUNGEN



GW 90 710

KNX SPANNUNGSVERSORGUNGEN 220-240 V - 50/60HZ - IP20 - REG

Art.-Nr.	Ausgangs-spannung	Abgegebener Strom (max)	Anz. TE EN 50022	VE
GW 90 709	30V dc +/- 2V (SELV)	320 mA	4	1
GW 90 710	30V dc +/- 2V (SELV)	640 mA	4	1

MERKMALE: Mit integrierter Entkopplungsdrossel.
Reset-Taste zum Rücksetzen der angeschlossenen Busteilnehmer.
ANWENDUNGEN: Erzeugt die Busspannung für eine Linie.
HINWEISE: Mit Busanschlussklemme und Leitungsabdeckung.
Die maximale Anzahl der Busteilnehmer ist abhängig von der Stromaufnahme der angeschlossenen Geräte.

ZUBEHÖR



GW 90 708 A

KNX LINIEN-/BEREICHSKOPPLER - IP20 - REG

Art.-Nr.	Funktionen	Anz. TE EN 50022	VE
GW 90 708 A	Koppler - Repeater	2	1/4

ANWENDUNGEN: Verwendung als Repeater in KNX Easy Systemen mit mehr als einer Linie.
HINWEISE: Mit 2 Busanschlussklemmen.



GW 90 706 B

KNX/USB-SCHNITTSTELLE - IP20 - FÜR DIN-SCHIENE

Art.-Nr.	Max USB Kabel Länge	Anz. TE EN 50022	VE
GW 90 706 B	5 m	1	1

MERKMALE: Mit USB-Port Typ B.
ANWENDUNGEN: Für den Anschluss eines PCs mit USB Port an den KNX BUS.
HINWEISE: Mit Busanschlussklemme.



GW 90 706 S

KNX/USB-SCHNITTSTELLE ALS STICK - IP20

Art.-Nr.	Beschreibung	Abmessungen BxHxT (mm)	VE
GW 90 706 S	USB Stick	90x21x12	1

MERKMALE: Mit USB-Stecker Typ A.

ANWENDUNGEN: Für den Anschluss eines PCs mit USB Port an den KNX BUS.

HINWEISE: Mit USB 2.0 Typ A Verlängerung, Stecker-Buchse (Länge 15 cm) und Schraubklemmen für den Busanschluss.



GW A9 705

KNX/IP SCHNITTSTELLE - IP20 - REG

Art.-Nr.	Beschreibung	Max. Leistungsaufnahme	Anz. TE EN 50022	VE
GW A9 705	KNX/IP Schnittstelle	<500 mW	1	1/8

MERKMALE: Mit 5 RJ45 Ports.

ANWENDUNGEN: Für den Anschluss von PCs über das LAN an den KNX BUS. Bis zu 5 Verbindungen gleichzeitig möglich. Für die Steuerung des KNX Systems über LAN oder WLAN mit der App HAPPY HOME (erhältlich für Android und iOS) mit Tablets oder Smartphones. Die App kann auch mit GW90767 und GW90767AP verwendet werden.

HINWEISE: Mit Busanschlussklemme.

VISUALISIERUNG UND ÜBERWACHUNG

SMART GATEWAY

GW A9 000

SMART GATEWAY

Art.-Nr.		Versorgungsspannung	Farbe	Abmessungen (mm)	VE
GW A9 000	①	12 V dc - 1 A	Weiss	171x110x30	1

MERKMALE: Multiprotokoll Gateway mit KNX, ZigBee, WiFi und LAN Schnittstellen.

ANWENDUNGEN: Das Gerät ermöglicht die Überwachung, Steuerung und Kontrolle der Hein- und Gebäudeautomation über eine Cloud und stellt die vollständige Integration und funktionale Interoperabilität zwischen verschiedenen Kommunikationsprotokollen sicher. Die Verwaltung der Funktionen und der Zugriff auf die Daten des Systems erfolgt cloudbasiert und erfolgt über eine dedizierte App (für PC, Smartphone und Tablet).

MITGELIEFERTES ZUBEHÖR: Anschlusskabel mit Stecker und Halterungen für die Montage auf DIN-Schienen.

HINWEISE: Tisch- oder DIN-Schienenmontage. Der Zugriff auf die Cloud-Dienste ist für eine erste Zeit nach dem Kauf kostenlos. Nach diesem Zeitraum kann die Zahlung des Dienstes, die unabhängig von der Anzahl der verwendeten Geräte oder App ist, in einem Pauschalbetrag oder mit jährlichen Beträgen erfolgen. Weitere Informationen finden Sie auf der Website www.gewiss.com oder wenden Sie sich an den technischen Service von Gewiss.

① Mai 2018 Neues Produkt

SCHALTGERÄTE

TOUCH MODULE



GW A9 471

KNX EASY ICE-TOUCH MODUL 6 KANÄLE MIT ÄNDERBAREN SYMBOLEN

Art.-Nr.	Anz Kanäle	Anzahl Module	VE
GW A9 471	6	3	1

MERKMALE: KNX Easy Modul mit 6 unabhängigen Kanälen. Jeder Kanal verfügt über eine RGB LED für die Positions- oder Statusanzeige. Jeder Kanal kann mit den selbstklebenden Symbolen personalisiert werden. Für Abdeckrahmen ICE Touch KNX (Artikelnummer GW16946CB, GW16946CN, GW16946CT). Die Touch-Funktion ist nur mit montiertem Abdeckrahmen möglich: deswegen müssen für die Konfiguration KNX ICE Touch Abdeckrahmen oder alternativ die Testabdeckungen (GW16950) verwendet werden. Konfigurierbar mit EASY Controller.
ANWENDUNGEN: Schalten, zeitgesteuertes Schalten, Zwangsführung, Jalousiesteuerung (Ein- und Zweitastensteuerung), Dimmen (Ein-und Zweitastensteuerung), Szenen (Speichern und Abrufen).
HINWEISE: Mit Busanschlussklemme und Leitungsabdeckung und ein Satz Symbole für die Darstellung der Funktion für jeden Kanal.



GW 16 946 CB

ICE TOUCH KNX - WEISS

Art.-Nr.	Beschreibung	Für Halterungen Art-Nr	VE
GW 16 946 CB	6 Touchbereiche	GW16803	1

MERKMALE: Abdeckungen aus Glas mit glänzender Oberfläche für die Verwendung mit den KNX Touch Modul GWA9421 oder dem KNX Easy Touch Modul GWA9471. Die Abdeckrahmen haben 6 kapazitive Touch-Bereiche.
HINWEISE: Die dargestellten Symbole sind nur beispielhaft: Die Symbole können gegen die mitgelieferten Symbole ausgetauscht werden. Die Abdeckung ist immer gleich, unabhängig von den verwendeten Kanälen (von 1 bis 6).



GW 16 946 CN

ICE TOUCH KNX - SCHWARZ

Art.-Nr.	Beschreibung	Für Halterungen Art-Nr	VE
GW 16 946 CN	6 Touchbereiche	GW16803	1

MERKMALE: Abdeckungen aus Glas mit glänzender Oberfläche für die Verwendung mit den KNX Touch Modul GWA9421 oder dem KNX Easy Touch Modul GWA9471. Die Abdeckrahmen haben 6 kapazitive Touch-Bereiche.
HINWEISE: Die dargestellten Symbole sind nur beispielhaft: Die Symbole können gegen die mitgelieferten Symbole ausgetauscht werden. Die Abdeckung ist immer gleich, unabhängig von den verwendeten Kanälen (von 1 bis 6).



GW 16 946 CT

ICE TOUCH KNX - TITAN

Art.-Nr.	Beschreibung	Für Halterungen Art-Nr	VE
GW 16 946 CT	6 Touchbereiche	GW16803	1

MERKMALE: Abdeckungen aus Glas mit glänzender Oberfläche für die Verwendung mit den KNX Touch Modul GWA9421 oder dem KNX Easy Touch Modul GWA9471. Die Abdeckrahmen haben 6 kapazitive Touch-Bereiche.
HINWEISE: Die dargestellten Symbole sind nur beispielhaft: Die Symbole können gegen die mitgelieferten Symbole ausgetauscht werden. Die Abdeckung ist immer gleich, unabhängig von den verwendeten Kanälen (von 1 bis 6).



GW 16 950

TESTABDECKUNG FÜR KNX/KNX EASY ICE-TOUCH MODULE 6 KANÄLE MIT ÄNDERBAREN SYMBOLEN

Art.-Nr.	Beschreibung	Für Halterungen Art-Nr	VE
GW 16 950	Testabdeckung	GW16803	12

MERKMALE: Abdeckung aus transparentem Kunststoff, mit 6 kapazitiven Touchbereichen.
HINWEISE: Für die Konfiguration der Tastmodule - KNX (GWA9421) oder KNX Easy (GWA9471) - wenn die Abdeckrahmen ICE Touch nicht verfügbar sind.



GW 10 741

KNX EASY ICE-TOUCH MODUL 6 KANÄLE

Art.-Nr.	Anz Kanäle	Anzahl Module	VE
GW 10 741	6	3	1

MERKMALE: KNX Easy Modul mit 6 unabhängigen Kanälen mit Touchtasten (kapazitiv) und Temperaturfühler. Jeder Kanal verfügt über eine bernsteinfarbene/blaue LED für die Positions- oder Statusanzeige. Für Abdeckrahmen ICE-Touch KNX italienischer Standard (Artikeln. GW16962CB, GW16964CB, GW16966CB, GW16962CN, GW16964CN, GW16966CN, GW16962CT, GW16964CT, GW16966CT). Konfigurierbar mit EASY Controller.
ANWENDUNGEN: Schalten, Umschalten, zeitgesteuertes Schalten, Jalousiesteuerung (Ein- und Zweitastensteuerung), Dimmen (Ein-und Zweitastensteuerung), Szenen (Speichern und Abrufen).
HINWEISE: Mit Busanschlussklemme und Leitungsabdeckung.



GW 16 966 CB

ICE TOUCH KNX - WEISS

Art.-Nr.	Beschreibung	Für Halterungen Art-Nr	VE
GW 16 962 CB	2 Symbole	GW16803	1
GW 16 964 CB	4 Symbole	GW16803	1
GW 16 966 CB	6 Symbole	GW16803	1

MERKMALE: Abdeckrahmen aus Glas und glänzender Oberfläche. Abdeckrahmen für die Verwendung mit den KNX Touch Modul GW10746 oder dem KNX Easy Touch Modul GW10741.



GW 16 966 CN

ICE TOUCH KNX - SCHWARZ

Art.-Nr.	Beschreibung	Für Halterungen Art-Nr	VE
GW 16 962 CN	2 Symbole	GW16803	1
GW 16 964 CN	4 Symbole	GW16803	1
GW 16 966 CN	6 Symbole	GW16803	1

MERKMALE: Abdeckrahmen aus Glas und glänzender Oberfläche. Abdeckrahmen für die Verwendung mit den KNX Touch Modul GW10746 oder dem KNX Easy Touch Modul GW10741.



GW 16 966 CT

ICE TOUCH KNX - TITAN

Art.-Nr.	Beschreibung	Für Halterungen Art-Nr	VE
GW 16 962 CT	2 Symbole	GW16803	1
GW 16 964 CT	4 Symbole	GW16803	1
GW 16 966 CT	6 Symbole	GW16803	1

MERKMALE: Abdeckrahmen aus Glas und glänzender Oberfläche. Abdeckrahmen für die Verwendung mit den KNX Touch Modul GW10746 oder dem KNX Easy Touch Modul GW10741.

TASTERSCHNITTSTELLEN



GW 90 834 A

KNX EASY TASTERSCHNITTSTELLE 2- UND 4-FACH

Art.-Nr.	Anzahl Eingangskanäle	Anzahl Ausgangskanäle	Max Kabel Länge	Abmessungen BxHxT (mm)	VE
GW 90 833	2	2	10 m	38x32x14	1
GW 90 834 A	4	4	10 m	38x32x14	1

MERKMALE: Tasterschnittstelle für den Anschluss von 2 bzw. 4 Tastern oder potenzialfreien kontakten. Die Signalspannung (SELV) wird intern erzeugt. Für jeden Eingang steht ein Ausgang für die Versorgung einer LED mit geringer Stromaufnahme (unter 1mA, wie zum Beispiel GW10886, GW10887, GW10888, GW10889, GW10890) für die Statusanzeige zur Verfügung. Konfigurierbar mit EASY Controller.
ANWENDUNGEN: Schalten, Umschalten, zeitgesteuertes Schalten, Zwangsführung, Temperaturregelung, Jalousiesteuerung (Ein- und Zweitastensteuerung), Dimmen (Ein-und Zweitasten-steuerung), Szenen (Speichern und Abrufen), Status-LED Steuerung, Temperaturerfassung über NTC S. Die Eingangskanäle können als Alarmeingänge konfiguriert werden (Wettersensoren). Für die Montage in Unterputz- und Abzweigdosen oder hinter den Blindmodulen GW10751, GW12751, GW14751. Die Öffnung am Gehäuse ermöglicht die Befestigung mit Schrauben.
HINWEISE: Mit Busanschlussklemme und ungeschirmten Anschlussleitungen, Länge 30cm, max. Verlängerbar bis 10m mit ungeschirmten Leitungen.



GW 10 886

LED KOLBENLAMPEN

Art.-Nr.	Versorgungs-spannung	Leuchtmittel	Farbe	Farbe der Kabel	VE
GW 10 886	3,3V dc	LED	Blau	Blau - Schwarz	50
GW 10 887	3,3V dc	LED	Weiss	Weiß - Schwarz	50
GW 10 888	3,3V dc	LED	Rot	Rot - Schwarz	50
GW 10 889	3,3V dc	LED	Grün	Grün - Schwarz	50
GW 10 890	3,3V dc	LED	Bernstein	Bernstein - Schwarz	50

HINWEISE: Die Kolbenlampen werden mit Anschlussleitungen geliefert.
Bei Anschluss an die Schnittstellen GW90721A, GW90727, GW90834A, GW90833 ist der Einsatz eines Widerstands zur Strombegrenzung nicht erforderlich. In diesem Fall liegt die maximale Stromaufnahme unter 1mA.



GW 14 751

BLINDMODUL FÜR DIE AUFNAHME VON TASTERSCHNITTSTELLEN

Art.-Nr.	Farbe	Anzahl Module	VE
GW 10 751	Weiss	1	5/200
GW 12 751	Schwarz	1	5/200
GW 14 751	Titan	1	5/200

MERKMALE: Blindmodul 1M mit Aufdruck KNX/EIB.
Für die Aufnahme und einfache Erkennung der 2-fach und 4-fach Tasterschnittstellen.
HINWEISE: Rastverbindung.

TASTSENSOREN



GW 14 753 A

KNX EASY TASTSENSOR 6 KANÄLE MIT ÄNDERBAREN SYMBOLEN

Art.-Nr.	Farbe	Anz Kanäle	Anzahl Module	VE
GW 10 753 A	Weiss	6	3	1
GW 12 753 A	Schwarz	6	3	1
GW 14 753 A	Titan	6	3	1

MERKMALE: KNX EASY Modul mit 6 unabhängigen Kanälen, austauschbaren Wippen und integriertem Temperatursensor. Jeder Kanal verfügt über eine LED bernstein/grün für die Positions- oder Statusanzeige. Konfigurierbar mit EASY Controller. Das Packet beinhaltet 3 austauschbare Wippen (GW1x553) und 10 Linsen mit beleuchtbaren Symbolen 2 x GW10502A, 1 x GW10509A, 1 x GW10510A, 1 x GW10513A, 1 x GW10514A, 1 x GW10519A, 1 x GW10520A, 1 x GW10529A, 1 x GW10530A). Die Module können auch mit anderen austauschbaren Wippen (für 1 oder 2 Linsen, mit 2 Diffusoren, 1 oder 2 Module) oder anderen Linsen aus dem Katalog personalisiert werden.
ANWENDUNGEN: Schalten, Umschalten, zeitgesteuertes Schalten, Jalousiesteuerung (Ein- und Zweitastensteuerung), Dimmen (Ein-und Zweitastensteuerung), Szenen (Speichern und Abrufen).
HINWEISE: Mit Busanschlussklemme und Leitungsabdeckung.



GW 14 754 A

KNX EASY TASTSENSOR 6 KANÄLE MIT ÄNDERBAREN SYMBOLEN UND SCHALTAKTOR

Art.-Nr.	Farbe	Anz Kanäle	Ausgangs-kontakt	Anzahl Module	VE
GW 10 754 A	Weiss	6+1	1S/Ö 10A(AC1) 230Vac	3	1
GW 12 754 A	Schwarz	6+1	1S/Ö 10A(AC1) 230Vac	3	1
GW 14 754 A	Titan	6+1	1S/Ö 10A(AC1) 230Vac	3	1

MERKMALE: KNX EASY Modul mit 6 unabhängigen Kanälen, austauschbaren Wippen und 1-fach Schaltaktor. Jeder Kanal verfügt über eine LED bernstein/grün für die Positions- oder Statusanzeige. Ein Tastenpaar kann für die lokale Steuerung des Aktors verwendet werden. Der Aktor schaltet die Verbraucher über einen potenzialfreien kontakt (Schließer). Konfigurierbar mit EASY Controller. Das Packet beinhaltet 3 austauschbare Wippen (GW1x553) und 10 Linsen mit beleuchtbaren Symbolen 2 x GW10502A, 1 x GW10509A, 1 x GW10510A, 1 x GW10513A, 1 x GW10514A, 1 x GW10519A, 1 x GW10520A, 1 x GW10529A, 1 x GW10530A). Die Module können auch mit anderen austauschbaren Wippen (für 1 oder 2 Linsen, mit 2 Diffusoren, 1 oder 2 Module) oder anderen Linsen aus dem Katalog personalisiert werden.
ANWENDUNGEN: Schalten, Umschalten, zeitgesteuertes Schalten, Jalousiesteuerung (Ein- und Zweitastensteuerung), Dimmen (Ein-und Zweitastensteuerung), Szenen (Speichern und Abrufen). Schalten, zeitgesteuertes Schalten mit Ausschaltvorwarnung, Zwangsführung und Szenen. Für Entladungslampen und kompensierte Leuchtstofflampen Relais/Schütze verwenden.
HINWEISE: Mit Busanschlussklemme und Leitungsabdeckung.



GW 14 755 A

KNX EASY TASTSENSOR 6 KANÄLE MIT ÄNDERBAREN SYMBOLEN UND JALOUSIEAKTOR

Art.-Nr.	Farbe	Anz Kanäle	Max. Ausgangs-strom	Anzahl Module	VE
GW 10 755 A	Weiss	6+1	6A-230V ac (gemäß 60669-2-1)	3	1
GW 12 755 A	Schwarz	6+1	6A-230V ac (gemäß 60669-2-1)	3	1
GW 14 755 A	Titan	6+1	6A-230V ac (gemäß 60669-2-1)	3	1

MERKMALE: KNX EASY Modul mit 6 unabhängigen Kanälen, austauschbaren Wippen und 1-fach Jalousieaktor. Jeder Kanal verfügt über eine LED bernstein/grün für die Positions- oder Statusanzeige. Ein Tastenpaar kann für die lokale Steuerung des Aktors verwendet werden. Aktor für den Betrieb eines Motors für Rollläden, Markisen, Raffstores, Rollos, usw. über zwei verriegelte Ausgangskontakte. Konfigurierbar mit EASY Controller. Das Packet beinhaltet 3 austauschbare Wippen (GW1x553) und 10 Linsen mit beleuchtbaren Symbolen 2 x GW10502A, 1 x GW10509A, 1 x GW10510A, 1 x GW10513A, 1 x GW10514A, 1 x GW10519A, 1 x GW10520A, 1 x GW10529A, 1 x GW10530A). Die Module können auch mit anderen austauschbaren Wippen (für 1 oder 2 Linsen, mit 2 Diffusoren, 1 oder 2 Module) oder anderen Linsen aus dem Katalog personalisiert werden.
ANWENDUNGEN: Schalten, Umschalten, zeitgesteuertes Schalten, Jalousiesteuerung (Ein- und Zweitastensteuerung), Dimmen (Ein-und Zweitastensteuerung), Szenen (Speichern und Abrufen). Fahren/Lamellenverstellung/Stopp, Zwangsführung, Szenen und Alarmsignalisierung.
HINWEISE: Mit Busanschlussklemme und Leitungsabdeckung.



GW 14 757

KNX TASTSENSOR 4 KANÄLE MIT ÄNDERBAREN SYMBOLEN

Art.-Nr.	Farbe	Anz Kanäle	Anzahl Module	VE
GW 10 757	Weiss	4	2	1
GW 12 757	Schwarz	4	2	1
GW 14 757	Titan	4	2	1

MERKMALE: KNX EASY Modul mit 4 unabhängigen Kanälen, austauschbaren Wippen. Jeder Kanal verfügt über eine RGB LED für die Positions- oder Statusanzeige. Konfigurierbar mit EASY Controller. Das Packet beinhaltet 2 austauschbare Wippen (GW1x553) und 10 Linsen mit beleuchtbaren Symbolen (2 x GW10502A, 1 x GW10509A, 1 x GW10510A, 1 x GW10513A, 1 x GW10514A, 1 x GW10519A, 1 x GW10520A, 1 x GW10529A, 1 x GW10530A). Die Module können auch mit anderen austauschbaren Wippen (für 1 oder 2 Linsen, mit 2 Diffusoren, 1 oder 2 Module) oder anderen Linsen aus dem Katalog personalisiert werden.
ANWENDUNGEN: Schalten, Umschalten, zeitgesteuertes Schalten, Jalousiesteuerung (Ein- und Zweitastensteuerung), Dimmen (Ein-und Zweitastensteuerung), Szenen (Speichern und Abrufen).
HINWEISE: Mit Busanschlussklemme und Leitungsabdeckung.



GW 14 553

AUSTAUSCHBARE TASTEN FÜR TASTSENSOREN

Art.-Nr.	Farbe	Taster	Anzahl Module	VE
GW 10 551	Weiss	Zu komplettieren mit einer Linse	1	4/48
GW 12 551	Schwarz	Zu komplettieren mit einer Linse	1	4/48
GW 14 551	Titan	Zu komplettieren mit einer Linse	1	4/48
GW 10 552	Weiss	Zu komplettieren mit einer Linse	2	4/48
GW 12 552	Schwarz	Zu komplettieren mit einer Linse	2	4/48
GW 14 552	Titan	Zu komplettieren mit einer Linse	2	4/48
GW 10 553	Weiss	Zu komplettieren mit zwei Linsen	1	4/48
GW 12 553	Schwarz	Zu komplettieren mit zwei Linsen	1	4/48
GW 14 553	Titan	Zu komplettieren mit zwei Linsen	1	4/48
GW 10 554	Weiss	Zu komplettieren mit zwei Linsen	2	4/48
GW 12 554	Schwarz	Zu komplettieren mit zwei Linsen	2	4/48
GW 14 554	Titan	Zu komplettieren mit zwei Linsen	2	4/48
GW 10 557	Weiss	Mit 2 Diffusoren	1	4/48
GW 12 557	Schwarz	Mit 2 Diffusoren	1	4/48
GW 14 557	Titan	Mit 2 Diffusoren	1	4/48

HINWEISE: Für die Personalisierung der KNX Easy 6- und 4-fachTastsensoren mit austauschbaren Symbolen (GW1x753A, GW1x754A, GW1x755A, GW1x757) und KNX (GW1x783A, GW1x784A, GW1x785A, GW1x787).



GW 14 559

AUSTAUSCHBARE SYMBOLE FÜR HOTELS

Art.-Nr.		Farbe	Taster	Symbol	Anzahl Module	VE
GW 10 559	①	Weiss	Komplett mit 2 Linsen	DND+MUR	1	1/48
GW 12 559	①	Schwarz	Komplett mit 2 Linsen	DND+MUR	1	1/48
GW 14 559	①	Titan	Komplett mit 2 Linsen	DND+MUR	1	1/48

MERKMALE: Mit "Do not disturb" (DND) und "Make up the room" (MUR) Aufdruck. Mit Linsen mit beleuchtbaren Symbolen.
HINWEISE: Für die Personalisierung von Easy (GW1x753A, GW1x754A, GW1x755A, GW1x757) und KNX (GW1x783A, GW1x784A, GW1x785A, GW1x787) 6- und 4-Kanal Sensoren mit austauschbaren Symbolen.

① Mai 2018 Neues Produkt



BELEUCHTBARE LINSEN MIT SYMBOL FÜR FUNKTIONSANZEIGE

Art.-Nr.	Symbol	VE
GW 10 501 A	Transparent	24
GW 10 502 A	Licht	24
GW 10 503 A	Treppenlicht	24
GW 10 504 A	Tischleuchte	24
GW 10 505 A	Klingel	24
GW 10 506 A	Alarm	24
GW 10 507 A	Schlüssel	24
GW 10 508 A	EIN AUS	24
GW 10 509 A	Ein	24
GW 10 510 A	Aus	24
GW 10 511 A	Steckdose	24
GW 10 512 A	Dimmer	24
GW 10 513 A	Dimmer heller	24
GW 10 514 A	Dimmer dunkler	24
GW 10 515 A	Pfeil	24
GW 10 516 A	Auf	24
GW 10 517 A	Zu	24
GW 10 518 A	Jalousie	24
GW 10 519 A	Jalousie auf	24
GW 10 520 A	Jalousie ab	24
GW 10 521 A	Vorhang auf	24
GW 10 522 A	Vorhang ab	24
GW 10 523 A	Bodenstrahler	24
GW 10 524 A	Deckenleuchte	24
GW 10 525 A	Wandleuchte	24
GW 10 526 A	Flurlicht	24
GW 10 527 A	Szene	24
GW 10 528 A	Party	24
GW 10 529 A	Im Haus	24
GW 10 530 A	Außer Haus	24
GW 10 531 A	Guten Morgen	24
GW 10 532 A	Gute Nacht	24
GW 10 533 A	TV	24
GW 10 534 A	Heizen	24
GW 10 535 A	Kühlen	24
GW 10 536 A	Heizen/Kühlen	24
GW 10 537 A	Comfort	24
GW 10 538 A	Standby	24
GW 10 539 A	Nacht	24
GW 10 540 A	Auto	24
GW 10 541 A	① Do not disturb	24
GW 10 542 A	① Make up the room	24

HINWEISE: Für die Personalisierung der KNX Easy 6- und 4-fachTastsensoren mit austauschbaren Symbolen (GW1x753A, GW1x754A, GW1x755A, GW1x757) und KNX (GW1x783A, GW1x784A, GW1x785A, GW1x787).

① Mai 2018 Neues Produkt



GW 14 752

KNX EASY TASTSENSOREN 4-FACH

Art.-Nr.	Farbe	Anz Kanäle	Anzahl Module	VE
GW 10 752	Weiss	4	2	1
GW 12 752	Schwarz	4	2	1
GW 14 752	Titan	4	2	1

MERKMALE: Sensor mit 4 Tasten/4 Kanälen und integriertem Busankoppler. Jede Taste verfügt über eine bernsteinfarbene Kontroll-LED und eine grüne Status-LED. Konfigurierbar mit EASY Controller.
ANWENDUNGEN: Schalten, Umschalten, zeitgesteuertes Schalten, Jalousiesteuerung (Ein- und Zweitastensteuerung), Dimmen (Ein-und Zweitastensteuerung), Szenen (Speichern und Abrufen).
HINWEISE: Mit Busanschlussklemme, Leitungsabdeckung und einem Satz Symbole für die individuelle Kennzeichnung der Tasten.

ELEKTRONISCHE TASTER



GW 14 915

ELEKTRONISCHE UNIVERSALTASTER

Art.-Nr.	Farbe	Kontakt-typ	Verwendung mit	Taster	Anzahl Module	VE
GW 10 915	Weiss	Potentialfrei	Relais, Dimmer, Bus-Tasterschnittstellen	Neutral	1	1/12
GW 12 915	Schwarz	Potentialfrei	Relais, Dimmer, Bus-Tasterschnittstellen	Neutral	1	1/12
GW 14 915	Titan	Potentialfrei	Relais, Dimmer, Bus-Tasterschnittstellen	Neutral	1	1/12

MERKMALE: Taster für den Anschluss an KNX-Tasterschnittstellen oder für die Steuerung von Stromstossschaltern, elektronischen Schaltern für erschwerte Einsatzbedingungen oder Dimmern mit Nebenstelleneingang. Schaltvermögen Kontakt 4A (AC1) - 230V ac.



GW 14 913

BELEUCHTETE ELEKTRONISCHE TASTER FÜR BUS-SCHNITTSTELLEN

Art.-Nr.	Farbe	Kontakt-typ	Verwendung mit	Taster	VE
Anzahl Module: 1					
GW 10 913	Weiss	Potentialfrei	Bus-Tasterschnittstellen	Mit Diffusor	1/12
GW 12 913	Schwarz	Potentialfrei	Bus-Tasterschnittstellen	Mit Diffusor	1/12
GW 14 913	Titan	Potentialfrei	Bus-Tasterschnittstellen	Mit Diffusor	1/12
GW 10 916	Weiss	Potentialfrei	Bus-Tasterschnittstellen	Mit austauschbarer neutraler Linse	1/12
GW 12 916	Schwarz	Potentialfrei	Bus-Tasterschnittstellen	Mit austauschbarer neutraler Linse	1/12
GW 14 916	Titan	Potentialfrei	Bus-Tasterschnittstellen	Mit austauschbarer neutraler Linse	1/12
Anzahl Module: 2					
GW 10 917	Weiss	Potentialfrei	Bus-Tasterschnittstellen	Mit Diffusor	1/6
GW 12 917	Schwarz	Potentialfrei	Bus-Tasterschnittstellen	Mit Diffusor	1/6
GW 14 917	Titan	Potentialfrei	Bus-Tasterschnittstellen	Mit Diffusor	1/6
GW 10 918	Weiss	Potentialfrei	Bus-Tasterschnittstellen	Mit austauschbarer neutraler Linse	1/6
GW 12 918	Schwarz	Potentialfrei	Bus-Tasterschnittstellen	Mit austauschbarer neutraler Linse	1/6
GW 14 918	Titan	Potentialfrei	Bus-Tasterschnittstellen	Mit austauschbarer neutraler Linse	1/6

MERKMALE: Taster für den Anschluss von KNX-Tasterschnittstellen. Mit zweifarbiger LED (bernstein/grün), Farbe kann mittels Wahlschalter ausgewählt werden (konfigurierbar als Positions- oder Statusanzeige).



GW 14 914

ELEKTRONISCHE JALOUSIETASTER

Art.-Nr.	Farbe	Kontakt-typ	Taster	Symbol	Anzahl Module	VE
GW 10 914	Weiss	Doppelt, potentialfrei und mit Verriegelung	Neutral	AUF - AB	1	1/12
GW 12 914	Schwarz	Doppelt, potentialfrei und mit Verriegelung	Neutral	AUF - AB	1	1/12
GW 14 914	Titan	Doppelt, potentialfrei und mit Verriegelung	Neutral	AUF - AB	1	1/12

MERKMALE: Jalousietaster für den Anschluss vom KNX-Tasterschnittstellen oder elektronischen Steuergeräten für Jalousien.

SENSOREN

BEWEGUNGSMELDER



GW 14 756

KNX EASY IR-BEWEGUNGSMELDER MIT DÄMMERUNGSSENSOR

Art.-Nr.	Farbe	Zyklus-zeit	Ansprech-schwelle	Anzahl Module	VE
GW 10 756	Weiss	10s - 5min	10 - 500 lux	2	1
GW 12 756	Schwarz	10s - 5min	10 - 500 lux	2	1
GW 14 756	Titan	10s - 5min	10 - 500 lux	2	1

MERKMALE: Bewegungsmelder mit einstellbarer Helligkeitsschwelle. Linse drehbar. Reichweite: 10m.
Vertikaler Erfassungswinkel: 30°. Horizontaler Erfassungswinkel: 105°. Helligkeitsschwelle über frontseitigen Regler einstellbar.
Die Einschaltdauer kann mit dem KNX Easy Controller in festen Schritten (10s...5min) und über den frontseitigen Regler (±50%) eingestellt werden.
Grüne frontseitige LED zur Anzeige der Bewegungserkennung und Signaleingang.
Konfigurierbar mit EASY Controller.
ANWENDUNGEN: Zeitgesteuertes Schalten bei Bewegungserkennung. Die Funktionsweise der Erkennung kann in Abhängigkeit vom Schaltaktor konfiguriert werden.
Sicherheitspause von 5 Sekunden zur Vermeidung vom ungewollten Wiedereinschalten der Last einstellbar. Für die Montage im Innenbereich.
HINWEISE: Mit Busanschlussklemme und Leitungsabdeckung.

WETTERSTATION



GW 90 769

WINDSENSOR

Art.-Nr.	IP Schutzart	VE
GW 90 769	IP65	1

MERKMALE: Anemometer (Windmesser) für die Verwendung mit der Schnittstelle GW90770.



GW 90 770

SCHNITTSTELLE WINDSENSOR

Art.-Nr.	Spannungsversorgung	Abmessungen BxHxT (mm)	IP Schutzart	VE
GW 90 770	230 V ac - 50/60 Hz	110x95x38	IP55	1

MERKMALE: Für die Anbindung des Windmessers GW90769 an Tasterschnittstellen.
Erzeugt ein Alarmsignal über einen potentialfreien Schließerkontakt abhängig von der Windstärke (10 einstellbare Schwellenwerte, 3.3...24.5 m/s). Wandmontage.

AKTOREN

SCHALTAKTOREN



GW 14 766

KNX EASY SCHALTAKTOREN 1 KANAL 16A

Art.-Nr.	Farbe	Ausgangs-kontakt	Anzahl Module	VE
GW 10 766	Weiss	1S/Ö 16A(AC1) 230Vac	2	1
GW 12 766	Schwarz	1S/Ö 16A(AC1) 230Vac	2	1
GW 14 766	Titan	1S/Ö 16A(AC1) 230Vac	2	1

MERKMALE: 1-Kanal-Schaltaktor für das Schalten von Lasten über einen Ausgangskontakt (Schließer).
Mit frontseitiger Taste für Handbedienung und Signal-LED zur Statusanzeige des Ausgangs. Konfigurierbar mit EASY Controller.
ANWENDUNGEN: Schalten, zeitgesteuertes Schalten mit Ausschaltvorwarnung, Zwangsführung, Szenen.
Für Entladungslampen und kompensierte Leuchtstofflampen Relais/Schütze verwenden.
HINWEISE: Mit Busanschlussklemme und Leitungsabdeckung. Bei Busspannungsausfall bleibt der Kontakt nach der Busspannungswiederkehr geöffnet.



GW 90 835 B

KNX EASY SCHALTAKTOR 4 KANÄLE 10A - IP20 - REG

Art.-Nr.	Anzahl Ausgangskanäle	Ausgangs-kontakt	Anz. TE EN 50022	VE
GW 90 835 B	4	4S 10A(AC1) 230Vac	4	1

MERKMALE: 4-Kanal Schaltaktor mit 4 potenzialfreien Ausgangskontakten (Schließer). Geeignet für Glühlampen (230V ac): 1500W, Halogenlampen (230V ac): 1500W, Leuchten mit elektronischen Trafos: 600VA, unkompensierte Leuchtstofflampen: 400VA, Energiesparlampen (kompakte Leuchtstofflampen): 8x23W. Max. Schaltstrom 10 A (cos.fi 1). Für kompensierte Leuchtstofflampen und alle nicht aufgeführten Verbraucher muss ein Relais/Schütz verwendet werden.
Mit frontseitigen Tasten für Handbedienung und Status-LED. Konfigurierbar mit EASY Controller.
ANWENDUNGEN: Schalten, zeitgesteuertes Schalten mit Ausschaltvorwarnung, Zwangsführung, Szenen.
HINWEISE: Mit Busanschlussklemme und Leitungsabdeckung.



GW 90 836 B

KNX EASY SCHALTAKTOR 4 KANÄLE 16AX - IP20 - REG

Art.-Nr.	Anzahl Ausgangskanäle	Ausgangs-kontakt	Anz. TE EN 50022	VE
GW 90 836 B	4	4S 16AX 230V ac	4	1

MERKMALE: 4-Kanal Schaltaktor mit 4 potenzialfreien Ausgangskontakten (Schließer).
Geeignet für Glühlampen (230V ac): 3000W, Halogenlampen (230V ac): 3000W, Leuchten mit Ringkerntransformatoren: 3000W, Leuchten mit elektronischen Trafos: 2000W, Energiesparlampen (kompakte Leuchtstofflampen): 80x23W.
Max. Schaltstrom 16A (AC1), 16AX (140µF s. EN 60669-1) Leuchtstofflampen mit max. Anlaufstrom 400A (200µs).
Mit frontseitigen Tasten für Handbedienung und Status-LED. Konfigurierbar mit EASY Controller.
ANWENDUNGEN: Schalten, zeitgesteuertes Schalten mit Ausschaltvorwarnung, Zwangsführung, Szenen.
HINWEISE: Mit Busanschlussklemme und Leitungsabdeckung.

JALOUSIEAKTOREN



GW 14 767

KNX EASY JALOUSIEAKTOREN 1 KANAL 6A

Art.-Nr.	Farbe	Max. Ausgangs-strom	Anzahl Module	VE
GW 10 767	Weiss	6A-230V ac (gemäß 60669-2-1)	2	1
GW 12 767	Schwarz	6A-230V ac (gemäß 60669-2-1)	2	1
GW 14 767	Titan	6A-230V ac (gemäß 60669-2-1)	2	1

MERKMALE: 1-Kanal-Rollladenaktor für den Betrieb eines Motors für Rollläden, Markisen, Raffstores, Rollos, usw. über zwei verriegelte Ausgangskontakte. Mit zwei frontseitigen Tasten für Handbedienung und zwei LEDs zur Statusanzeige der Ausgänge. Konfigurierbar mit EASY Controller.
ANWENDUNGEN: Jalousiesteuerung, Zwangsführung, Szenen, Wetteralarme.
HINWEISE: Mit Busanschlussklemme und Leitungsabdeckung. Bei Busspannungsausfall bleiben die Kontakte nach der Busspannungswiederkehr geöffnet (keine Bewegung).



GW 90 852

KNX EASY JALOUSIEAKTOREN 6A - 230V - IP20 - REG

Art.-Nr.	Anz Kanäle	Max. Ausgangs-strom	Anz. TE EN 50022	VE
GW 90 851	2	6A-230V ac (gemäß 60669-2-1)	4	1
GW 90 852	4	6A-230V ac (gemäß 60669-2-1)	4	1

MERKMALE: 2-Kanal und 4-Kanal Jalousieaktoren für die Steuerung von Jalousien, Rollläden, Markisen, usw. über 4 bzw. 8 verriegelte potenzialfreie Kontakte. Mit 4 (8) frontseitigen Tasten für Handbedienung und 4 (8) LEDs zur Statusanzeige des Ausgangskontakts. Konfigurierbar mit EASY Controller.
ANWENDUNGEN: Jalousiesteuerung, Zwangsführung, Szenen, Wetteralarme.
HINWEISE: Mit Busanschlussklemme und Leitungsabdeckung. Bei Busspannungsausfall bleiben die Kontakte nach der Busspannungswiederkehr geöffnet (keine Bewegung).
GW90852: Handbedienung auch ohne Busspannung möglich.

DIMMAKTOREN



GW A9 352

KNX EASY UNIVERSALDIMMAKTOREN - IP20 - REG

Art.-Nr.	Versorgungs-spannung	Anzahl Ausgangskanäle	Leistung max.	Anz. TE EN 50022	VE
GW A9 351	230V ac - 50/60 Hz	1	500 VA	4	1
GW A9 352	230V ac - 50/60 Hz	2	300 VA je Kanal	4	1

MERKMALE: Für Schalten und Dimmen von Glühlampen, Halogenlampen 230V ac, NV-Halogenlampen mit elektronischen Trafos, dimmbaren LED Lampen 230V ac und dimmbaren Energiesparlampen. Manuelle Auswahl der Last (Phasenan- oder Phasenabschnitt), lampenschonende Soft-Start-Funktion, frontseitige Status-LEDs. Konfigurierbar mit EASY Controller.
ANWENDUNGEN: Schalten, relatives und absolutes Dimmen, Szenen, zeitgesteuertes Schalten, Zwangsführung, Rückmeldung Status und Helligkeitswerte.
HINWEISE: Mit Busanschlussklemme und Leitungsabdeckung. Bei Busspannungsausfall wird der Schaltzustand beibehalten. Das Verhalten bei Busspannungswiederkehr kann frei konfiguriert werden.



GW A9 350

BLEEDER - 230 V AC - 50 HZ

Art.-Nr.	Beschreibung	Abmessungen BxHxT (mm)	VE
GW A9 350	Bleeder	38x32x14	1/48

MERKMALE: Bleeder für dimmbare LED Lampen. Mit Leitungen (Länge 15cm).
ANWENDUNGEN: Geeignet für Easy- (GWA9351, GWA9352), KNX (GWA9301, GWA9302) oder konventionelle (GW1x572, GW1x573) Universaldimmer.



GW 90 854

KNX EASY LED-DIMMAKTOREN - IP20 - REG

Art.-Nr.	Versorgungs-spannung	Anzahl Ausgangskanäle	Typ Steuerung	Anz. TE EN 50022	VE
GW 90 854	12-24V dc	4	CVD	4	1
GW 90 855	12-48V dc	4	CCD	4	1

MERKMALE: CVD-Dimmer (Konstantspannung) für RGB(W) LED Strips und CCD-Dimmer (Konstantstrom) für Power-LEDs. 4 frontseitige Tasten für den Test der Ausgänge und 4 frontseitige LEDs für Statusanzeige und die Anzeige anderer Parameter. Konfiguration mit KNX Easy Controller.
ANWENDUNGEN: Schalten, Lichtsteuerung für jeden Kanal (und alle Kanäle gemeinsam), Rückmeldung Status oder Helligkeitswert, Szenen, zeitgesteuerte Sequenzen, Zwangsführung, Logikfunktionen. Die 4 Ausgänge können für die R, G, B und W Steuerung einer einzelnen LED Lampe oder für bis zu 4 LED Lampen verwendet werden.
HINWEISE: Mit Busanschlussklemme und Leitungsabdeckung. Bei Busspannungsausfall oder Ausfall der LED-Versorgungsspannung werden alle Ausgänge ausgeschaltet (0%). Das Verhalten bei Busspannungswiederkehr kann frei konfiguriert werden; Bei Wiederkehr der LED-Versorgungsspannung wird der letzte empfangene Wert eingestellt.



GW 90 766

BOOSTER FÜR CVD LED DIMMAKTOREN 4X10A - IP20 - REG

Art.-Nr.	Versorgungs-spannung	Anzahl Ausgangskanäle	Max. Strom je Kanal	Anz. TE EN 50022	VE
GW 90 766	12-24V dc	4	10A	4	1/4

MERKMALE: Für die Leistungserhöhung von CVD LED Dimmern auf bis zu 10A je Kanal.
ANWENDUNGEN: Geeignet für die CVD LED Dimmer KNX (GW90764) und KNX Easy (GW90854).
HINWEISE: Mit Busanschlussklemme und Leitungsabdeckung.

TEMPERATURREGELUNG

TEMPERATURREGELUNG



GW 14 764 H

KNX EASY CHRONOTHERMOSTATE/SCHALTUHREN MIT FEUCHTEMANAGEMENT

Art.-Nr.	Farbe	Ausgangs-kontakt	Feuchtefühler	Anzahl Module	VE
GW 10 764 H	Weiss	1 S/Ö 5A (AC1) 250V ac	Nicht im Lieferumfang	3	1
GW 12 764 H	Schwarz	1 S/Ö 5A (AC1) 250V ac	Nicht im Lieferumfang	3	1
GW 14 764 H	Titan	1 S/Ö 5A (AC1) 250V ac	Nicht im Lieferumfang	3	1

MERKMALE: Unterputz-Chronothermostat mit Feuchtemanagement, mit Wochenprogramm für die Steuerung von BUS-Geräten für Heizung/Kühlung und Befeuchtung/Entfeuchtung. Die relative Feuchte muss über einen externen Sensor gemessen und übertragen werden (z.B. GW1x762H). 3 Temperaturprofile (Komfort, Standby, Nacht). Für 2- oder 4-Rohrsysteme: 2-Punktsteuerung (schaltend), proportional- integral (PWM), Fan-Coil (3 Stufen). Beinhaltet: 1 Ausgang für die Steuerung des Magnetventils, 1 Eingang für potenzialfreie Kontakte (z.B. Fensterkontakt), 1 Eingang für den externen NTC Fühler (z.B. für den Schutz der Fußbodenheizung). 7 frei konfigurierbare Zeitprofile und zwei zusätzliche Profile reserviert für das Chronothermostat, Auflösung 15-Minuten. Herausnehmbares LCD Display mit anpassbarer RGB Hinterleuchtung. Konfigurierbar mit EASY Controller.
ANWENDUNGEN: Kombinierbar mit KNX Easy Unterputzthermostaten für die lokale Temperatureinstellung: In diesem Fall agiert der Chronothermostat als Master, der die Temperaturprofile an den Bus sendet.
HINWEISE: Mit Busanschlussklemme. Für die Gangreserve werden 2 Alkalinebatterie 2 AA benötigt (nicht im Lieferumfang), die in das herausnehmbare Gerät eigesetzt werden um die Zeiteinstellungen (Datum, Uhrzeit) bei Busspannungsausfall beizubehalten. **Das Gerät hat keinen integrierten Feuchtefühler, die relative Feuchte muss über einen externen KNX Fühler erfasst werden (z.B. GW1x762H).**



GW 14 765 H

KNX EASY THERMOSTATE MIT FEUCHTEMANAGEMENT

Art.-Nr.	Farbe	Ausgangs-kontakt	Feuchtefühler	Anzahl Module	VE
GW 10 765 H	Weiss	1 S/Ö 5A (AC1) 250V ac	Nicht im Lieferumfang	2	1
GW 12 765 H	Schwarz	1 S/Ö 5A (AC1) 250V ac	Nicht im Lieferumfang	2	1
GW 14 765 H	Titan	1 S/Ö 5A (AC1) 250V ac	Nicht im Lieferumfang	2	1

MERKMALE: Unterputz-Chronothermostat mit Feuchtemanagement, mit Wochenprogramm für die Steuerung von BUS-Geräten für Heizung/Kühlung und Befeuchtung/Entfeuchtung und für die manuelle Steuerung der Betriebsmodi (Komfort, Standby, Nacht). Für 2- und 4-Rohrsysteme: 2-Punktsteuerung (schaltend), proportional- integral (PWM), Fan-Coil (3 Stufen). Beinhaltet: 1 Ausgang für die Steuerung des Magnet Ventils, 1 Eingang für potenzialfreie Kontakte (z.B. Fensterkontakt), 1 Eingang für den externen NTC Fühler (z.B. für den Schutz der Fußbodenheizung). Mit LCD Display und anpassbarer RGB Hinterleuchtung. Konfigurierbar mit EASY Controller.
ANWENDUNGEN: Kombinierbar mit KNX Easy Unterputz-Chronothermostaten für die lokale Temperatureinstellung: In diesem Fall agiert der Thermostat als Slave, der die Temperaturprofile vom Master empfängt und seine eigenen Sollwerte verwendet. Wenn sich andere Regelgeräte mit eigener Logik in der Anlage befinden (z.B. KNX Easy Temperatursensor), kann der Thermostat für deren Anzeige und Einstellung verwendet werden (max. 4 Geräte).
HINWEISE: Mit Busanschlussklemme. **Das Gerät hat keinen integrierten Feuchtefühler, die relative Feuchte muss über einen externen KNX Fühler erfasst werden (z.B. GW1x762H).**



GW 14 769

KNX EASY TEMPERATURSENSOREN

Art.-Nr.	Farbe	Anzahl Module	VE
GW 10 769	Weiss	1	1
GW 12 769	Schwarz	1	1
GW 14 769	Titan	1	1

MERKMALE: Unterputz-Temperaturfühler für die Regelung der Heizung/Kühlung über den BUS. Dreistufiges Temperaturprofil (Komfort, Standby, Nacht). Für 2- und 4-Rohrsysteme: 2-Punktsteuerung (schaltend), proportional- integral (PWM), Fan-Coil (3 Stufen). Beinhaltet: 1 Eingang für potenzialfreie Kontakte (für Fensterkontakte); 1 Eingang für den externen NTC Fühler (z.B. für den Schutz der Fußbodenheizung). LED auf der Vorderseite für die Anzeige der Betriebsart und Statusanzeige der Last (Ventil). Konfigurierbar mit EASY Controller.
ANWENDUNGEN: Für die Einstellung der Temperaturen in den Bereichen und für die Steuerung und Anzeige der Fühlerwerte (der Fühler hat kein Display) kann das Gerät mit den Thermostaten GW10765H, GW12765H, GW14765H oder den Chronothermostaten GW10764H, GW12764H, GW14764H kombiniert werden.
HINWEISE: Mit Busanschlussklemme.



GW 14 769 H

KNX EASY TEMPERATUR-/FEUCHTESENSOREN

Art.-Nr.	Farbe	Feuchtefühler	Anzahl Module	VE
GW 10 769 H	Weiss	Integrierte	1	1
GW 12 769 H	Schwarz	Integrierte	1	1
GW 14 769 H	Titan	Integrierte	1	1

MERKMALE: Unterputz-Temperaturfühler mit Feuchtesensor für die Regelung der Heizung/Kühlung und Feuchte über den BUS. Dreistufiges Temperaturprofil (Komfort, Standby, Nacht). Steuerungsalgorithmus für 2- und 4-Rohr-Systeme: 2-Punkt (schaltend), proportional-integral (PWM), Fan-Coil (3 Stufen). Beinhaltet: 1 Eingang für potenzialfreie Kontakte (für Fensterkontakte); 1 Eingang für den externen NTC Fühler (z.B. für den Schutz der Fußbodenheizung). LED auf der Vorderseite für die Anzeige der Betriebsart und Statusanzeige der Last (Ventil). Konfigurierbar mit EASY Controller.
ANWENDUNGEN: Für die Einstellung der Temperaturen in den Bereichen und für die Steuerung und Anzeige der Fühlerwerte (der Fühler hat kein Display) kann das Gerät mit den Thermostaten GW10765H, GW12765H, GW14765H oder den Chronothermostaten GW10764H, GW12764H, GW14764H kombiniert werden.
HINWEISE: Mit Busanschlussklemme.



GW 14 762 H

KNX/KNX EASY TEMPERATUR-/FEUCHTEFÜHLER

Art.-Nr.	Farbe	Feuchtefühler	Anzahl Module	VE
GW 10 762 H	Weiss	Integrierte	1	1
GW 12 762 H	Schwarz	Integrierte	1	1
GW 14 762 H	Titan	Integrierte	1	1

MERKMALE: Unterputz-Temperatur-/Feuchtefühler zum Senden der Temperatur und relativen feuchte an den KNX BUS. Temperaturbereich: 0...+45°C. Relative Feuchte: 10-95%. Mit frontseitiger Kontroll-LED. Inbetriebnahme mit ETS oder KNX Easy Controller.
HINWEISE: Mit Busanschlussklemme.



GW 10 800

AUSSENTEMPERATUR FÜHLER

Art.-Nr.	Durchmesser Fühler (mm)	Länge Fühler (mm)	Länge Kabel (m)	IP Schutzart	VE
GW 10 800	5	20	3	IP68	1

MERKMALE: NTC Sensor 10K BETA 3435 1%. Temperaturbereich: -50...+110 °C; Genauigkeit: ±1%; Material Kapsel: Thermoplastisches Gummi.
HINWEISE: Geeignet für KNX Easy und KNX Chronothermostate, Thermostate, Temperatursensoren, KNX Easy und KNX Feuchte-/Temperatursensoren, Eingänge, usw..



GW 14 900

TEMPERATURSENSOR

Art.-Nr.	Farbe	Anzahl Module	VE
GW 10 900	Weiss	1	1
GW 12 900	Schwarz	1	1
GW 14 900	Titan	1	1

MERKMALE: NTC-Unterputz Temperaturfühler 10K ±2%, BETA 3977 ±0.75%. Temperaturbereich: -40...+125°C. Mit frontseitiger Kontroll-LED.
HINWEISE: Geeignet für Chronothermostate, Thermostate, Temperatursensoren, KNX Easy und KNX Feuchte-/Temperatursensoren, Eingänge, usw..



GW 16 974 CN

KNX/KNX EASY THERMOSTAT THERMO ICE

Art.-Nr.	Farbe	Spannungsversorgung	Abmessungen BxHxT (mm)	VE
GW 16 974 CB	Weiss	12-24V ac/dc	123x95x11	1
GW 16 974 CN	Schwarz	12-24V ac/dc	123x95x11	1
GW 16 974 CT	Titan	12-24V ac/dc	123x95x11	1

MERKMALE: Unterputz-Thermostat für die Regelung der Heizung/Kühlung über den BUS und manueller Betriebsmodussteuerung (Komfort, Standby, Nacht). Für 2- und 4-Rohrsysteme: 2-Punktsteuerung (schaltend oder 0%/100%), proportional- integral (PWM oder stetig), Fan-Coil. Steuerung der Be- und Entfeuchtung wenn ein externer Feuchtesensor verwendet wird (z.B. GW1x762H). 1 Eingang für potenzialfreie Kontakte (für Fensterkontakte, Jalousiesteuerung, Dimmen und Szenen); 1 Eingang für den externen NTC Fühler (z.B. für den Schutz der Fußbodenheizung) oder alternativ als zweiter Eingang für potenzialfreie Kontakte. Mit Touch-Oberfläche (kapazitiv) aus Glas und hinterleuchtetem Display. Der Thermostat hat einen integrierten Näherungs- und Temperatursensor. Inbetriebnahme mit ETS oder Easy Controller.
ANWENDUNGEN: Für die lokale Einstellung kann das Gerät mit KNX UP-Chronothermostaten oder KNX Panels kombiniert werden: In diesem Fall agiert der Thermostat als Slave und führt die vom Master gesendeten Temperaturprofile aus.
HINWEISE: Mit Busanschlussklemme. Die Thermostate haben eine Abdeckung, Elektronikeinheit und eine Halterung aus Metall und sind geeignet für die Montage auf rechteckigen Dosen mit 3 Einsätzen (Achsenabstand 83,5mm) und runden/quadratischen Dosen (Achsenabstand 60mm) mit Schraubdomen.



GW 10 720

NETZTEIL 12V DC

Art.-Nr.	Versorgungs-spannung	Ausgangs-spannung	Max. Ausgangs-strom	Abmessungen BxHxT (mm)	VE
GW 10 720	100/240 V ac - 50/60 Hz	12V dc	300 mA	52x33x17	1/10

ANWENDUNGEN: Geeignet für Flüssiggasmelder (GW10711, GW12711, GW14711, GW20868, GW21868, GW30520), Methangasmelder (GW10712, GW12712, GW14712, GW20867, GW21867, GW30519) und Wassermelder (GW10716, GW12716, GW14716); Thermo ICE Wi-Fi Thermostate (GW16972CB, GW16972CN,.



GW 14 761

KNX EASY CHRONOTHERMOSTATE - AUFPUTZMONTAGE

Art.-Nr.	Farbe	Abmessungen BxHxT (mm)	VE
GW 10 761	Weiss	130x92x23	1
GW 14 761	Titan	130x92x23	1

MERKMALE: Chronothermostat mit Wochenprogramm für die Regelung von Heiz-/Klimasystemen über den BUS.
Dreistufiges Temperaturprofil (Komfort, Standby, Nacht). 2-Punktsteuerung (schaltend) oder proportional (PWM).
Mit hinterleuchtetem LCD-Display. Konfigurierbar mit EASY Controller.
ANWENDUNGEN: Für die Einstellung der Temperaturen in den Bereichen kann das Gerät mit den Thermostaten GW10763, GW14763 kombiniert werden. In diesem Fall agiert der Chronothermostat als Master, der die Temperaturprofile an den BUS sendet.
HINWEISE: Mit Busanschlussklemme. Für die Gangreserve werden 2 Alkalinebatterie 2 AA benötigt (nicht im Lieferumfang), um die Zeiteinstellungen (Datum, Uhrzeit) bei Busspannungsausfall beizubehalten.



GW 14 763

KNX EASY THERMOSTATE - AUFPUTZMONTAGE

Art.-Nr.	Farbe	Abmessungen BxHxT (mm)	VE
GW 10 763	Weiss	85x95x23	1
GW 14 763	Titan	85x95x23	1

MERKMALE: Thermostat für die Regelung von Heiz-/Klimasystemen über den BUS.
2-Punktsteuerung (schaltend) oder proportional (PWM). Mit hinterleuchtetem LCD-Display. Konfigurierbar mit EASY Controller.
ANWENDUNGEN: Für die Einstellung der Temperaturen in den Bereichen kann das Gerät mit den Thermostaten GW10761, GW14761 kombiniert werden.
In diesem Fall agiert der Thermostat als Slave, der die Temperaturprofile vom Master empfängt und seine eigenen Sollwerte verwendet. Die Steuerung von Fan-Coils ist ebenfalls möglich.
HINWEISE: Mit Busanschlussklemme.
Mit wieder aufladbaren Pufferbatterie zur Beibehaltung des Kalenders (Tag, Uhrzeit) bei Busspannungsausfall.

VERBRAUCHSERFASSUNG

ENERGIEZÄHLER



GW D6 801

ENERGIEZÄHLER, DIGITAL, EINPHASIG MIT DIREKTANSCHLUSS

Art.-Nr.	Typ MID	Anz. Stellen	Genauigkeits- klasse	I max (A)	Bemessungs- spannung (V)	Anzahl TE EN 50022	VE
GW D6 801	Nein	5 Stellen + 2 Nachkomma	1	32 A	230 ac	1	1/5
GW D6 802	Ja	5 Stellen + 2 Nachkomma	1	32 A	230 ac	1	1/5

ANWENDUNGEN: Messung und Displayanzeige der Wirkenergie (Abgabe und Bezug), Wirkleistung (Abgabe und Bezug), Spannung, Strom, Leistungsfaktor und Frequenz.
Mit der KNX Schnittstelle GW90876 können die Messwerte über den KNX Bus übertragen werden.
Mit der MODBUS Schnittstelle GWD6820 können die Messwerte über den Modbus RS485 übertragen werden.
MERKMALE: Die Zähler verfügen über einen Impulsausgang für die Übertragung des Energieverbrauchs.



GW D6 808

ENERGIEZÄHLER, DIGITAL, DREIPHASIG

Art.-Nr.	Typ MID	Anz. Stellen	Genauigkeits- klasse	Anschluss	Bemessungs- spannung (V)	Anzahl TE EN 50022	VE
GW D6 806	Nein	6 Stellen + 2 Nachkomma	1 (Wirkenergie) 2 (Blindenergie)	Direkt (Imax=80A)	400 ac	4	1/2
GW D6 807	Ja	6 Stellen + 2 Nachkomma	1 (Wirkenergie) 2 (Blindenergie)	Direkt (Imax=80A)	400 ac	4	1/2
GW D6 808	Nein	6 Stellen + 2 Nachkomma	1 (Wirkenergie) 2 (Blindenergie)	Über Wandler 5A	400 ac	4	1/2
GW D6 809	Ja	6 Stellen + 2 Nachkomma	1 (Wirkenergie) 2 (Blindenergie)	Über Wandler 5A	400 ac	4	1/2

ANWENDUNGEN: Ermöglicht das Messen und Visualisieren der Wirk- und Blindenergie (Lieferung und Verbrauch) und der augenblicklichen Wirk- und Blindleistung (Lieferung und Verbrauch). Bei der Verwendung der KNX-Schnittstelle GW90876 können die Messwerte an den KNX Bus gesendet werden.
Bei der Verwendung der MODBUS-Schnittstelle GWD6820 können die Messwerte an den Modbus RS485 gesendet werden.
MERKMALE: Die Zähler verfügen über zwei Impulsausgänge für die Übertragung des Energieverbrauchs.

KNX-SCHNITTSTELLE



GW 90 876

KNX-SCHNITTSTELLE FÜR ENERGIEZÄHLER - IP20 - FÜR DIN-SCHIENE

Art.-Nr.	Anz. TE EN 50022	VE
GW 90 876	1	1/5

MERKMALE: Konfigurierbar mit EASY Controller (die Schnittstelle hat eine vorkonfigurierte Gruppenadresse).
ANWENDUNGEN: Überträgt die von den Energiezählern GWD6801, GWD6802, GWD6806, GWD6807, GWD6808, GWD6809 erfassten Energie- und Leistungswerte auf den KNX-Bus. Die KNX Schnittstelle ist optisch mit den Energiezählern verbunden (die Montage muss nebeneinander erfolgen).
HINWEIS: Mit Busanschlussklemme.

TECHNISCHES ZUBEHÖR

ZUBEHÖR



GW 90 582

KNX-BUSLEITUNG

Art.-Nr.	Typ	Beschreibung	Ø (mm)	Farbe	VE
GW 90 583	2 Adern 1 x 2 x 0,8	Mantel LSZH	5.2	Grün	100
GW 90 582	4 Adern 2 x 2 x 0,8	Mantel LSZH	6.1	Grün	100

Geeignet für die gemeinsame Installation mit den Starkstromleitungen, auf, unter Putz, in Rohren sowie im Freien, sofern vor direkter Sonneneinstrahlung geschützt.
Bei der KNX-Busleitung GW90582 wird das erste Adernpaar (rot + schwarz) für die Spannungsversorgung und Datenübertragung des KNX-Systems verwendet; Das zweite Adernpaar (gelb + weiß) kann für eine weitere SELV-Stromversorgung verwendet werden.
Bei der KNX-Busleitung GW90583 wird das Adernpaar (rot + schwarz) für die Spannungsversorgung und Datenübertragung des KNX-Systems verwendet.
MERKMALE: Die Busleitung GW90582 ist geschirmt und besteht aus 2 Adernpaaren. Farben Schwarz /Rot + Gelb/Weiß.
Die Busleitung GW90583 ist geschirmt und besteht aus 1 Adernpaar. Farben Schwarz /Rot.



GW 90 807

BUSANSCHLUSSKLEMME

Art.-Nr.	Farbe	VE
GW 90 807	Rot - Schwarz	50

ANWENDUNGEN: Für den Anschluss von max. 4 Adernpaaren. Auch als Abzweigklemme verwendbar.



GW 90 808

SELV-ANSCHLUSSKLEMME

Art.-Nr.	Farbe	VE
GW 90 808	Gelb - Weiss	50

ANWENDUNGEN: Für den Anschluss von max. 4 Adernpaaren. Auch als Abzweigklemme verwendbar.

Home Automation



SMART HOME STEUERUNG



Mit HAPPY HOME von GEWISS ist es möglich, Ihr Zuhause auch aus der Ferne zu steuern. Dank seiner intuitiven Benutzeroberfläche ermöglicht HAPPY HOME die direkte Steuerung der Gebäudesystemtechnik mit Ihrem Smartphone oder Tablet.

STANDARD KOMMUNIKATIONSPROTOKOLL



Chorus Home Automation nutzt das KNX-Protokoll - einen europäischen und internationalen Standard für die Datenübertragung und -verwaltung in der Gebäudeautomatisierung. Die Easy-Lösung (E-Mode) sorgt für eine vereinfachte Programmierung, die ideal für die Gebäudesystemtechnik im Wohnbereich ist.

EINFACHE KONFIGURATION



Die KNX EASY Geräte werden mithilfe eines Computers und einer KNX BUS-Schnittstelle (im allgemeinen eine KNX/USB Schnittstelle) mit dem EASY Controller konfiguriert. Die Software erkennt automatisch alle EASY-Geräte, die sich im BUS-System befinden, und hilft Ihnen, Funktionen zwischen Steuerungen/Sensoren und Aktoren zu erstellen, sogar im Offline-Modus.

Abmessungen

KNX EASY TEMPERATURREGELUNG

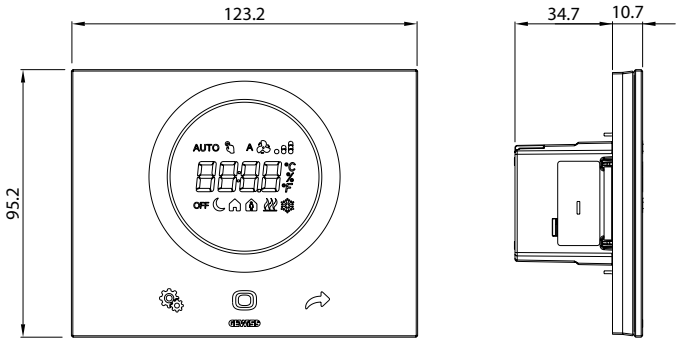

Thermo ICE
GW 16 974 CB - GW 16 974 CN - GW 16 974 CT

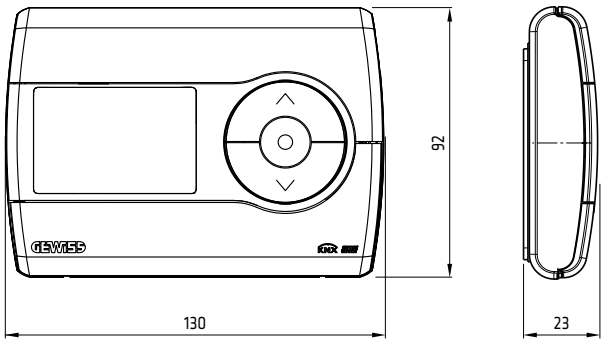

Chrono-Thermostat
GW 10 761 - GW 14 761

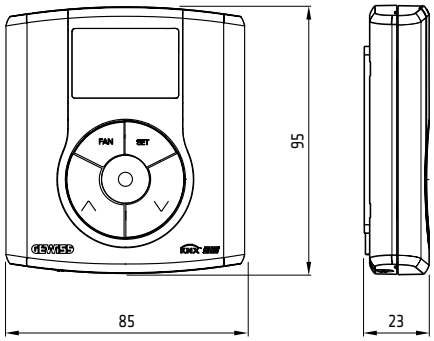

Thermostat
GW 10 763 - GW 14 763

SYSTEMKOMPONENTEN

Spannungsversorgungen



GW 90 709
320 mA
220-240 V ac - 50/60 Hz



GW 90 710
640 mA
220-240 V ac - 50/60 Hz

Zubehör



GW 90 708 A
Linien-/Bereichs- koppler



GW 90 706 B
KNX/USB-Schnittstelle



GW 90 706 S
KNX/USB-Schnittstelle
als Stick



GW A9 705
KNX/IP Schnittstelle



GW A9 707
KNX/IP Router

VISUALISIERUNG UND ÜBERWACHUNG

Gateway

GW A9 000
Smart Gateway
12Vdc - 1A

MASTER ICE touch-screen panels



GW 12 010 CB
10" Weiss
GW 12 010 CN
10" Schwarz



GW 90 802
Spannungsversorgung 24 V dc-2,5 A
100-240 V ac-50/60 Hz

traduzione

SCHALTGERÄTE

ICE-Touch Modul mit änderbaren Symbolen



GW A9 421
KNX 6 Kanäle
mit änderbaren Symbolen

Abdeckrahmen ICE TOUCH KNX



GW 16 946 CB
Weiss
GW 16 946 CN
Schwarz
GW 16 946 CT
Titan

ICE-Touch Modul



GW 10 746
KNX 6 Kanäle

Abdeckrahmen ICE TOUCH KNX



GW 16 962 CB
Weiss
GW 16 962 CN
Schwarz
GW 16 962 CT
Titan

2 Symbole



GW 16 964 CB
Weiss
GW 16 964 CN
Schwarz
GW 16 964 CT
Titan

4 Symbole



GW 16 966 CB
Weiss
GW 16 966 CN
Schwarz
GW 16 966 CT
Titan

6 Symbole

Tasterschnittstellen



GW 90 727
KNX 2 Kanäle



GW 90 721 A
KNX 4 Kanäle



GW 90 728
KNX Binäreingang 8 Kanäle
(4 digital + 4 universal)



GW 90 729
KNX Binäreingang
8 Kanäle ac/dc

LED Kolbenlampen



GW 10 886 Blau 3,3 V dc
GW 10 887 Weiss 3,3 V dc
GW 10 888 Rot 3,3 V dc
GW 10 889 Grün 3,3 V dc
GW 10 890 Bernstein
3,3 V dc

Blindmodule



GW 10 751
Weiss
GW 12 751
Schwarz
GW 14 751
Titan

Für die Aufnahme von
Tasterschnittstellen

Elektronische Taster



GW 10 915
Weiss
GW 12 915
Schwarz
GW 14 915
Titan

Universal
1M-1P-S



GW 10 913
Weiss
GW 12 913
Schwarz
GW 14 913
Titan

Für Tasterschnittstellen
1M-1P-S Beleuchtet



GW 10 916
Weiss
GW 12 916
Schwarz
GW 14 916
Titan

Für Tasterschnittstellen
1M-1P-S Beleuchtet



GW 10 917
Weiss
GW 12 917
Schwarz
GW 14 917
Titan

Für Tasterschnittstellen
2M-1P-S Beleuchtet



GW 10 918
Weiss
GW 12 918
Schwarz
GW 14 918
Titan

Für Tasterschnittstellen
2M-1P-S Beleuchtet



GW 10 914
Weiss
GW 12 914
Schwarz
GW 14 914
Titan

Verriegelt
1M-1P-S+S

SCHALTGERÄTE

Tastsensoren



GW 10 783 A Weiss
GW 12 783 A Schwarz
GW 14 783 A Titan

KNX 6 Kanäle mit änderbaren Symbolen



GW 10 784 A Weiss
GW 12 784 A Schwarz
GW 14 784 A Titan

KNX 6 Kanäle + Schaltaktor mit änderbaren Symbolen



GW 10 785 A Weiss
GW 12 785 A Schwarz
GW 14 785 A Titan

KNX 6 Kanäle + Jalousieaktor mit änderbaren Symbolen



GW 10 787 Weiss
GW 12 787 Schwarz
GW 14 787 Titan

KNX 4 Kanäle mit änderbaren Symbolen



GW 10 782 Weiss
GW 12 782 Schwarz
GW 14 782 Titan

KNX 4 Kanäle

Austauschbarer Wippen für Tastsensoren



GW 10 551 Weiss
GW 12 551 Schwarz
GW 14 551 Titan

Wippe 1M Zu komplettieren mit 1 Linse



GW 10 552 Weiss
GW 12 552 Schwarz
GW 14 552 Titan

Wippe 2M Zu komplettieren mit 1 Linse



GW 10 553 Weiss
GW 12 553 Schwarz
GW 14 553 Titan

Wippe 1M Zu komplettieren mit 2 Linsen



GW 10 554 Weiss
GW 12 554 Schwarz
GW 14 554 Titan

Wippe 2M Zu komplettieren mit 2 Linsen



GW 10 557 Weiss
GW 12 557 Schwarz
GW 14 557 Titan

Wippe 1M Mit 2 Diffusoren



GW 10 559 Weiss
GW 12 559 Schwarz
GW 14 559 Titan

Wippe 1M Komplett mit 2 Linsen DND+MUR

Linsen mit beleuchtbaren Symbolen

GW 10 501 A Transparent



GW 10 502 A Licht



GW 10 503 A Treppenlicht



GW 10 504 A Tischleuchte



GW 10 505 A Klingel



GW 10 506 A Alarmanlage

GW 10 507 A schlüssel



GW 10 508 A ON OFF



GW 10 509 A AN

GW 10 510 A AUS



GW 10 511 A Steckdose



GW 10 512 A Dimmer



GW 10 513 A Dimmer heller



GW 10 514 A Dimmer dunkler

GW 10 515 A Pfeil

GW 10 516 A Offenes

GW 10 517 A Schliessen



GW 10 518 A Jalousie



GW 10 519 A Jalousie AUF



GW 10 520 A Jalousie AB



GW 10 521 A Vorhang AUF



GW 10 522 A Vorhang ZU



GW 10 523 A Stehleuchte



GW 10 524 A Deckenleuchte



GW 10 525 A Wandleuchte

GW 10 526 A Durchgangsleuchte



GW 10 527 A Szene



GW 10 528 A Party



GW 10 529 A Rein

GW 10 530 A Raus

GW 10 531 A Guten Morgen

GW 10 532 A Gute Nacht

GW 10 533 A TV

GW 10 534 A Heizen

GW 10 535 A Kühlen

GW 10 536 A Heizen/ Kühlen

GW 10 537 A Komfort

GW 10 538 A Standby

GW 10 539 A Nacht

GW 10 540 A Auto

GW 10 541 A Do not disturb

GW 10 542 A Make up the room

SENSOREN

Bewegungsmelder

GW 10 786 Weiss
GW 12 786 Schwarz
GW 14 786 Titan

KNX IR-Bewegungsmelder mit Dämmerungssensor

GW 90 787
KNX Bewegungsmelder mit Dämmerungssensor

GW 90 782
Montagerahmen für KNX Bewegungsmelder mit Dämmerungssensor

GW A9 531
KNX Präsenzmelder Deckenmontage

GW A9 532
KNX Bewegungsmelder mit Konstantlichtregelung für große Höhen

GW A9 540
IR Fernbedienung

GW A9 541
Montagezubehör IP54

GW A9 542
Kit IP65

WETTERSTATION

Geräte



GW 90 800
KNX Wetterstation



GW 90 881
KNX Regensensor



GW 90 882
KNX Windsensor



GW 90 883
KNX Wind-/Regensensor



GW 90 884
KNX Helligkeitssensor



GW 90 885
KNX Temperatursensor

AKTOREN

Schaltaktoren



GW 10 796
Weiss
GW 12 796
Schwarz
GW 14 796
Titan

KNX 1 Kanal 16 A
1 S/Ö 230 V ac - 50/60 Hz



GW 90 741
KNX 4 Kanäle 10 A
4 S 230 V ac - 50/60 Hz



GW 90 740 A
KNX 4 Kanäle 16 AX
4 S 230 V ac - 50/60 Hz



GW 90 742
KNX 4 Kanäle 16 AX mit Handbedienung
4 S 230 V ac - 50/60 Hz



GW A9 108 KNX Aktor 8 Kanäle 10 AX 8 S 230 V ac - 50/60 Hz

Jalousieaktoren



GW 10 797
Weiss
GW 12 797
Schwarz
GW 14 797
Titan

KNX 1 Kanal 6 A
230 V ac - 50/60 Hz



GW 90 856
KNX 2 Kanäle 6 A
230 V ac - 50/60 Hz



GW 90 857
KNX 4 Kanäle 6 A
230 V ac - 50/60 Hz

Kombiaktoren



GW 90 730
KNX Aktor 4 Kanäle 10 A
+ 4 Universaleingänge



GW A9 126 KNX Aktor 6/12 Kanäle 8 AX Jalousie-/Schaltaktor 12 NA 230 V ac - 50/60 Hz

Dimmaktoren



GW A9 313
für elektronische Vorschaltgeräte 1-10V
3 Kanäle 16 AX KNX
230 V ac - 50/60 Hz



GW A9 301
Universal
KNX 1 Kanal
500 VA - 230V ac - 50/60 Hz



GW A9 302
Universal
KNX 2 Kanäle
300 VA - 230V ac - 50/60 Hz



GW A9 350 Bleeder



GW 90 764
Für CVD LED
KNX 4 Kanäle
12-24 V dc



GW 90 765
Für CCD LED
KNX 4 Kanäle
12-48 V dc



GW 90 766 Booster für CVD LED
Dimmer 4x10A 12-24 V dc

TEMPERATURREGELUNG

Temperaturregelung



GW 10 794 H Weiss
GW 12 794 H Schwarz
GW 14 794 H Titan

KNX Chronothermostate/Schaltuhren mit Feuchtemanagement (*)



GW 10 795 H Weiss
GW 12 795 H Schwarz
GW 14 795 H Titan

KNX Thermostate mit Feuchteregelung (*)



GW 10 799 Weiss
GW 12 799 Schwarz
GW 14 799 Titan

KNX Temperatursensoren



GW 10 799 H Weiss
GW 12 799 H Schwarz
GW 14 799 H Titan

KNX Temperatur-/Feuchtefühler



GW 10 762 H Weiss
GW 12 762 H Schwarz
GW 14 762 H Titan

KNX/KNX Easy Temperatur-/ Feuchtefühler



GW 10 800
Externer Temperaturfühler



GW 10 900 Weiss
GW 12 900 Schwarz
GW 14 900 Titan

Temperatursensoren



GW 16 974 CB Weiss
GW 16 974 CN Schwarz
GW 16 974 CT Titan

THERMO ICE KNX/ KNX Easy Thermostate
12-24 V ac/dc



GW 10 720
Spannungsversorgung
100/240 V ac-50/60 Hz-12 V dc



GW 10 791 Weiss
GW 14 791 Titan

KNX Aufputz-Chronothermostate



GW 10 793 Weiss
GW 14 793 Titan

KNX Aufputz-Thermostate

VERBRAUCHSERFASSUNG

Energiezähler



GW D6 801
Einphasig direkt
GW D6 802
Einphasig direkt MID



GW D6 806
Dreiphasig
GW D6 807
Dreiphasig direkt MID



GW D6 808
Dreiphasig mit Wandler
GW D6 809
Dreiphasig direkt MID

Schnittstelle



GW 90 876
KNX Schnittstelle für Energiezähler

FUNKTIONSGERÄTE

Logikmodule



GW 90 797 A
KNX Logikmodul

ZUGANGSKONTROLLE UND HOTELMANAGEMENT

Kartenlesegeräte



GW 10 681 Weiss
GW 12 681 Schwarz
GW 14 681 Titan

KNX Kartenlesegerät
12/24 V ac/dc



GW 10 682 Weiss
GW 12 682 Schwarz
GW 14 682 Titan

KNX Kartenlesegerät mit Frontschlitz
12/24 V ac/dc



GW 10 683 Weiss
GW 12 683 Schwarz
GW 14 683 Titan

Programmiergerät für Transponder-Karten.
Spannungsversorgung über USB



GW 10 684
Transponder-Karte

Software



Hotel Management Software
GWHost

GW A9 781 Bis zu 10 Räume
GW A9 782 Bis zu 25 Räume
GW A9 783 Bis zu 100 Räume
GW A9 784 Über 100 Räume

ZUBEHÖR

Schnittstellen



GW 90 871
Gateway KNX/DMX



GW 90 872 A
Gateway KNX/DALI 64/16

Zubehör



GW 90 807
Busanschlussklemme



GW 90 808
SELV-Anschlussklemme



GW 90 583
KNX-Busleitung
24 Adern 2x2x0,8
GW 90 582
KNX-Busleitung
4 Adern 2x2x0,8

(*) Ohne integrierten Feuchtesensor

Building Automation

KNX

BUS-System mit KNX-Protokoll: Die ideale Lösung sowohl für den Wohnungsbau als auch für den Zweckbau. Ein fortschrittliches System gemäß der europäischen Norm EN 50090 für die Steuerung und Management der Gebäudeautomation. KNX ist ein offenes System, garantiert die herstellerübergreifende Kompatibilität der Geräte und zeichnet sich durch Zuverlässigkeit, Flexibilität und geringe Montagezeiten aus.



Technische Daten ***Seite 503***

SYSTEMKOMPONENTEN

SPANNUNGSVERSORGUNGEN



GW 90 710

KNX SPANNUNGSVERSORGUNGEN 220-240 V - 50/60HZ - IP20 - REG

Art.-Nr.	Ausgangs-spannung	Abgegebener Strom (max)	Anz. TE EN 50022	VE
GW 90 709	30V dc +/- 2V (SELV)	320 mA	4	1
GW 90 710	30V dc +/- 2V (SELV)	640 mA	4	1

MERKMALE: Mit integrierter Entkopplungsdrossel.
Reset-Taste zum Rücksetzen der angeschlossenen Busteilnehmer.
ANWENDUNGEN: Erzeugt die Busspannung für eine Linie.
HINWEISE: Mit Busanschlussklemme und Leitungsabdeckung.
Die maximale Anzahl der Busteilnehmer ist abhängig von der Stromaufnahme der angeschlossenen Geräte.

ZUBEHÖR



GW 90 708 A

KNX LINIEN-/BEREICHSKOPPLER - IP20 - REG

Art.-Nr.	Funktionen	Anz. TE EN 50022	VE
GW 90 708 A	Koppler - Repeater	2	1/4

ANWENDUNGEN: Für die logische Verknüpfung und galvanische Trennung von zwei Linien/Bereichen.
HINWEISE: Mit 2 Busanschlussklemmen.



GW 90 706 B

KNX/USB-SCHNITTSTELLE - IP20 - FÜR DIN-SCHIENE

Art.-Nr.	Max USB Kabel Länge	Anz. TE EN 50022	VE
GW 90 706 B	5 m	1	1

MERKMALE: Mit USB-Port Typ B.
ANWENDUNGEN: Für den Anschluss eines PCs mit USB Port an den KNX BUS.
HINWEISE: Mit Busanschlussklemme.



GW 90 706 S

KNX/USB-SCHNITTSTELLE ALS STICK - IP20

Art.-Nr.	Beschreibung	Abmessungen BxHxT (mm)	VE
GW 90 706 S	USB Stick	90x21x12	1

MERKMALE: Mit USB-Stecker Typ A.
ANWENDUNGEN: Für den Anschluss eines PCs mit USB Port an den KNX BUS.
HINWEISE: Mit USB 2.0 Typ A Verlängerung, Stecker-Buchse (Länge 15 cm) und Schraubklemmen für den Busanschluss.



GW A9 707

KNX/IP ROUTER - IP20 - REG

Art.-Nr.	Beschreibung	Max. Leistungsaufnahme	Anz. TE EN 50022	VE
GW A9 707	KNX/IP Router	<500 mW	1	1/8

MERKMALE: Mit RJ45 Port.
ANWENDUNGEN: Für den Anschluss von KNX Linien an das IP-Backbone und KNX-Schnittstelle für PCs über das LAN. Bis zu 5 Verbindungen gleichzeitig möglich.
HINWEISE: Mit Busanschlussklemme.



GW A9 705

KNX/IP SCHNITTSTELLE - IP20 - REG

Art.-Nr.	Beschreibung	Max. Leistungsaufnahme	Anz. TE EN 50022	VE
GW A9 705	KNX/IP Schnittstelle	<500 mW	1	1/8

MERKMALE: Mit 5 RJ45 Ports.
ANWENDUNGEN: Für den Anschluss von PCs über das LAN an den KNX BUS. Bis zu 5 Verbindungen gleichzeitig möglich. Für die Steuerung des KNX Systems über LAN oder WLAN mit der App HAPPY HOME (erhältlich für Android und iOS) mit Tablets oder Smartphones. Die App kann auch mit GW90767 und GW90767AP verwendet werden.
HINWEISE: Mit Busanschlussklemme.

VISUALISIERUNG UND ÜBERWACHUNG

SMART GATEWAY

GW A9 000

SMART GATEWAY

Art.-Nr.		Versorgungsspannung	Farbe	Abmessungen (mm)	VE
GW A9 000	①	12 V dc - 1 A	Weiss	171x110x30	1

MERKMALE: Multiprotokoll Gateway mit KNX, ZigBee, WiFi und LAN Schnittstellen.
ANWENDUNGEN: Das Gerät ermöglicht die Überwachung, Steuerung und Kontrolle der Hein- und Gebäudeautomation über eine Cloud und stellt die vollständige Integration und funktionale Interoperabilität zwischen verschiedenen Kommunikationsprotokollen sicher. Die Verwaltung der Funktionen und der Zugriff auf die Daten des Systems erfolgt cloudbasiert und erfolgt über eine dedizierte App (für PC, Smartphone und Tablet).
MITGELIEFERTES ZUBEHÖR: Anschlusskabel mit Stecker und Halterungen für die Montage auf DIN-Schienen.
HINWEISE: Tisch- oder DIN-Schienenmontage. Der Zugriff auf die Cloud-Dienste ist für eine erste Zeit nach dem Kauf kostenlos. Nach diesem Zeitraum kann die Zahlung des Dienstes, die unabhängig von der Anzahl der verwendeten Geräte oder App ist, in einem Pauschalbetrag oder mit jährlichen Beträgen erfolgen. Weitere Informationen finden Sie auf der Website www.gewiss.com oder wenden Sie sich an den technischen Service von Gewiss.

① Mai 2018 Neues Produkt

TOUCHPANEL



GW 12 010 CB

TOUCHPANEL MASTER ICE - KNX STEUERUNG UND VISUALISIERUNG

Art.-Nr.	Versorgungs-spannung	Anzeige	Farbe	VE
GW 12 010 CB	18-32 V DC	10"	Weiss	1
GW 12 010 CN	18-32 V DC	10"	Schwarz	1

MERKMALE: TFT Farb-Touchpanel Format 4:3, mit LED Hinterleuchtung. Für die Überwachung und Steuerung des KNX-Systems. Anzeige von Schaltfunktionen und Status über Icons auf Mappen, Grafiken oder Plänen. Für den Zugriff auf das KNX-System über das Internet: Das Master Ice kann über Apps (für Smartphones und Tablets) oder PCs (über Browser) gesteuert werden. Beide Dienste sind kostenpflichtig, ermöglichen aber die Steuerung aller Funktionen (Beleuchtung, Jalousien, Temperatur, Alarmanlage, Videokameras, usw.) mit wenigen Ausnahmen. Für die komplette Liste aller über Apps fernsteuerbarerer Funktionen wenden Sie sich bitte an den technischen Service von GEWISS. Betriebssystem Microsoft ® Windows 8, Auflösung 1024x768, 2 Ethernet Ports 10/100/1000 Mb/s, 2 USB Ports 2.0, 1 Line-out Audio Ausgang, 1 Eingang für Mikrophone, direkter Anschluss an den KNX BUS. Das MASTER ICE Panel muss an ein KNX-System angeschlossen werden, dass mit der ETS konfiguriert wurde. Spannungsversorgung extern über (z.B. GW90802).
ANWENDUNGEN: Lokale und Fernsteuerung (über Internet) des KNX-Systems, Beleuchtungsmanagement, Jalousiesteuerung, Temperaturregelung, Szenen, Zeitfunktionen, Automatisches senden von E-Mails bei bestimmten Ereignissen, Anzeige der Überwachungskameras, Energiemanagement (mit Verbrauchersteuerung, Verbrauchsschätzung und -anzeige), Steuerung des Alarmsystems, Zugriff auf Multimediadaten.
HINWEISE: für die Montage in die Dosen GW24101 oder GW24101PM (nicht im Lieferumfang).

MASTER ICE - ZUBEHÖR



GW 90 802

SPANNUNGSVERSORGUNG - REG

Art.-Nr.	Eingangs-spannung	Leitungs-spannung (V)	Anz. TE EN 50022	VE
GW 90 802	100/240 V - 50/60 Hz	24 V DC - 2,5 A	4.5	1

MERKMALE: Eingang geschützt vor Überlast und Ausgang geschützt vor Kurzschluss.
HINWEISE: Spannungsversorgung für das Master ICE.



GW 24 101

UNTERPUTZGEHÄUSE

Art.-Nr.	Für Panele	Außenabmessungen BxHxT (mm)	Merkmale	VE
GW 24 101	Master ICE 10"	306x238x80	Halogenfrei	1/14

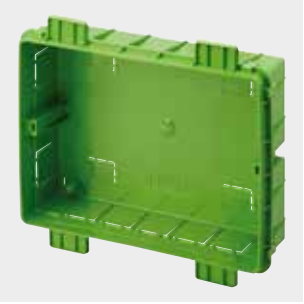

GW 24 101 PM

HOHLWANDGEHÄUSE

Art.-Nr.	Für Panele	Außenabmessungen BxHxT (mm)	Merkmale	VE
GW 24 101 PM	Master ICE 10"	306x238x80	Halogenfrei	1/14

HINWEISE: Mit Laschen für die direkte Befestigung an das Trägergestell der Leichtbau- und Hohlwände.

SCHALTGERÄTE

TOUCH MODULE



GW A9 421

KNX ICE-TOUCH MODUL 6 KANÄLE MIT ÄNDERBAREN SYMBOLEN

Art.-Nr.	Anz Kanäle	Anzahl Module	VE
GW A9 421	6	3	1

MERKMALE: KNX Modul mit 6 unabhängigen Kanälen. Jeder Kanal verfügt über eine RGB LED für die Positions- oder Statusanzeige. Jeder Kanal kann mit den selbstklebenden Symbolen personalisiert werden. Für Abdeckrahmen ICE Touch KNX (Artikelnummer GW16946CB, GW16946CN, GW16946CT). Die Touch-Funktion ist nur mit montiertem Abdeckrahmen möglich: deswegen müssen für die Konfiguration KNX ICE Touch Abdeckrahmen oder alternativ die Testabdeckungen (GW16950) verwendet werden. Inbetriebnahme mit ETS.
ANWENDUNGEN: Schalten, Sequenzen, zeitgesteuertes Schalten, Mehrfachtasten, Zwangsführung, Jalousiesteuerung (Ein- und Zweitastensteuerung), Dimmen (Ein-und Zweitastensteuerung), Szenen (Speichern und Abrufen).
HINWEISE: Mit Busanschlussklemme und Leitungsabdeckung und ein Satz Symbole für die Darstellung der Funktion für jeden Kanal.



GW 16 946 CB

ICE TOUCH KNX - WEISS

Art.-Nr.	Beschreibung	Für Halterungen Art-Nr	VE
GW 16 946 CB	6 Touchbereiche	GW16803	1

MERKMALE: Abdeckungen aus Glas mit glänzender Oberfläche für die Verwendung mit den KNX Touch Modul GWA9421 oder dem KNX Easy Touch Modul GWA9471. Die Abdeckrahmen haben 6 kapazitive Touch-Bereiche.
HINWEISE: Die dargestellten Symbole sind nur beispielhaft: Die Symbole können gegen die mitgelieferten Symbole ausgetauscht werden. Die Abdeckung ist immer gleich, unabhängig von den verwendeten Kanälen (von 1 bis 6).



GW 16 946 CN

ICE TOUCH KNX - SCHWARZ

Art.-Nr.	Beschreibung	Für Halterungen Art-Nr	VE
GW 16 946 CN	6 Touchbereiche	GW16803	1

MERKMALE: Abdeckungen aus Glas mit glänzender Oberfläche für die Verwendung mit den KNX Touch Modul GWA9421 oder dem KNX Easy Touch Modul GWA9471. Die Abdeckrahmen haben 6 kapazitive Touch-Bereiche.
HINWEISE: Die dargestellten Symbole sind nur beispielhaft: Die Symbole können gegen die mitgelieferten Symbole ausgetauscht werden. Die Abdeckung ist immer gleich, unabhängig von den verwendeten Kanälen (von 1 bis 6).



GW 16 946 CT

ICE TOUCH KNX - TITAN

Art.-Nr.	Beschreibung	Für Halterungen Art-Nr	VE
GW 16 946 CT	6 Touchbereiche	GW16803	1

MERKMALE: Abdeckungen aus Glas mit glänzender Oberfläche für die Verwendung mit den KNX Touch Modul GWA9421 oder dem KNX Easy Touch Modul GWA9471. Die Abdeckrahmen haben 6 kapazitive Touch-Bereiche.
HINWEISE: Die dargestellten Symbole sind nur beispielhaft: Die Symbole können gegen die mitgelieferten Symbole ausgetauscht werden. Die Abdeckung ist immer gleich, unabhängig von den verwendeten Kanälen (von 1 bis 6).



GW 16 950

TESTABDECKUNG FÜR KNX/KNX EASY ICE-TOUCH MODULE 6 KANÄLE MIT ÄNDERBAREN SYMBOLEN

Art.-Nr.	Beschreibung	Für Halterungen Art-Nr	VE
GW 16 950	Testabdeckung	GW16803	12

MERKMALE: Abdeckung aus transparentem Kunststoff, mit 6 kapazitiven Touchbereichen.
HINWEISE: Für die Konfiguration der Tastmodule - KNX (GWA9421) oder KNX Easy (GWA9471) - wenn die Abdeckrahmen ICE Touch nicht verfügbar sind.



GW 10 746

KNX ICE-TOUCH MODUL 6 KANÄLE

Art.-Nr.	Anz Kanäle	Anzahl Module	VE
GW 10 746	6	3	1

MERKMALE: KNX Modul mit 6 unabhängigen Kanälen mit Touchtasten (kapazitiv) und Temperaturfühler. Jeder Kanal verfügt über eine bernsteinfarbene/blaue LED für die Positions- oder Statusanzeige. Für Abdeckrahmen ICE-Touch KNX italienischer Standard (Artikeln. GW16962CB, GW16964CB, GW16966CB, GW16962CN, GW16964CN, GW16966CN, GW16962CT, GW16964CT, GW16966CT). Inbetriebnahme mit ETS.
ANWENDUNGEN: Schalten, Umschalten, zeitgesteuertes Schalten, Jalousiesteuerung (Ein- und Zweitastensteuerung), Dimmen (Ein-und Zweitastensteuerung), Szenen (Speichern und Abrufen).
HINWEISE: Mit Busanschlussklemme und Leitungsabdeckung.



GW 16 966 CB

ICE TOUCH KNX - WEISS

Art.-Nr.	Beschreibung	Für Halterungen Art-Nr	VE
GW 16 962 CB	2 Symbole	GW16803	1
GW 16 964 CB	4 Symbole	GW16803	1
GW 16 966 CB	6 Symbole	GW16803	1

MERKMALE: Abdeckrahmen aus Glas und glänzender Oberfläche. Abdeckrahmen für die Verwendung mit den KNX Touch Modul GW10746 oder dem KNX Easy Touch Modul GW10741.



GW 16 966 CN

ICE TOUCH KNX - SCHWARZ

Art.-Nr.	Beschreibung	Für Halterungen Art-Nr	VE
GW 16 962 CN	2 Symbole	GW16803	1
GW 16 964 CN	4 Symbole	GW16803	1
GW 16 966 CN	6 Symbole	GW16803	1

MERKMALE: Abdeckrahmen aus Glas und glänzender Oberfläche. Abdeckrahmen für die Verwendung mit den KNX Touch Modul GW10746 oder dem KNX Easy Touch Modul GW10741.



GW 16 966 CT

ICE TOUCH KNX - TITAN

Art.-Nr.	Beschreibung	Für Halterungen Art-Nr	VE
GW 16 962 CT	2 Symbole	GW16803	1
GW 16 964 CT	4 Symbole	GW16803	1
GW 16 966 CT	6 Symbole	GW16803	1

MERKMALE: Abdeckrahmen aus Glas und glänzender Oberfläche. Abdeckrahmen für die Verwendung mit den KNX Touch Modul GW10746 oder dem KNX Easy Touch Modul GW10741.

TASTERSCHNITTSTELLEN



GW 90 721 A

KNX TASTERSCHNITTSTELLE 2- UND 4-FACH

Art.-Nr.	Anzahl Eingangskanäle	Anzahl Ausgangskanäle	Max Kabel Länge	Abmessungen BxHxT (mm)	VE
GW 90 727	2	2	10 m	38x32x14	1
GW 90 721 A	4	4	10 m	38x32x14	1

MERKMALE: Tasterschnittstelle für den Anschluss von 2 bzw. 4 Tastern oder potenzialfreien kontakten. Die Signalspannung (SELV) wird intern erzeugt. Für jeden Eingang steht ein Ausgang für die Versorgung einer LED mit geringer Stromaufnahme (unter 1mA, wie zum Beispiel GW10886, GW10887, GW10888, GW10889, GW10890) für die Statusanzeige zur Verfügung. Inbetriebnahme mit ETS.
ANWENDUNGEN: Schalten, Sequenzen, kurzer und langer Tastendruck, zeitgesteuertes Schalten, Zwangsführung, Jalousiesteuerung (Ein- und Zweitastensteuerung), Dimmen (Ein-und Zweitastensteuerung), Szenen (Speichern und Abrufen), Impulszählung, Status-LED Steuerung, Temperaturerfassung über NTC Sensor (nur GW90721A). Für die Montage in Unterputz- und Abzweigdosen oder hinter den Blindmodulen GW10751, GW12751, GW14751. Die Öffnung am Gehäuse ermöglicht die Befestigung mit Schrauben.
HINWEISE: Mit Busanschlussklemme und ungeschirmten Anschlussleitungen, Länge 30cm, max. Verlängerbar bis 10m mit ungeschirmten Leitungen.



GW 90 728

KNX BINÄREINGANG 8 KANÄLE (4 DIGITAL + 4 UNIVERSAL) - IP20 - REG

Art.-Nr.	Anzahl Eingangskanäle	Anz. Universal-eingangskanäle	Anzahl Ausgangskanäle	Anz. TE EN 50022	VE
GW 90 728	4	4	4	4	1

MERKMALE: Das Gerät hat 4 10A Ausgänge und 4 Universaleingänge, die als Binäreingänge für Taster oder potenzialfreie Kontakte konfiguriert werden können, Analogeingänge (0..20mA, 4..20mA, 0..10V, 0..1V), Digitaleingänge (max. 1) für Messgeräte mit S0 Bus, Eingänge für NTC Fühler (max. 2) die auch für die Temperaturregelung von 2 Bereichen verwendet werden können. Das Gerät verfügt über 4 PWM-Ausgänge für LEDs (3,3V) für die Statusanzeige. Das Gerät verfügt über 8 bernsteinfarbene LEDs zur Statusanzeige der Eingänge. Inbetriebnahme mit ETS.
ANWENDUNGEN: Schalten, Sequenzen, kurzer und langer Tastendruck, zeitgesteuertes Schalten, Zwangsführung, Jalousiesteuerung (Ein- und Zweitastensteuerung), Dimmen (Ein-und Zweitastensteuerung), Szenen (Speichern und Abrufen), Impulszählung.
HINWEISE: Mit Busanschlussklemme und Leitungsabdeckung.



GW 90 729

KNX BINÄREINGANG 8 KANÄLE AC/DC - IP20 - REG

Art.-Nr.	Anzahl Eingangskanäle	Eingangs-spannung	Max Kabel Länge	Anz. TE EN 50022	VE
GW 90 729	8	24-48 V dc, 24-230 V ac	100 m	4	1

MERKMALE: Binäreingang für den Anschluss von 8 potenzialfreien Kontakten. Das Gerät verfügt über 8 bernsteinfarbene LEDs zur Statusanzeige der Eingänge. Inbetriebnahme mit ETS.
ANWENDUNGEN: Schalten, Sequenzen, kurzer und langer Tastendruck, zeitgesteuertes Schalten, Zwangsführung, Jalousiesteuerung (Ein- und Zweitastensteuerung), Dimmen (Ein-und Zweitastensteuerung), Szenen (Speichern und Abrufen), Impulszählung.
HINWEISE: Mit Busanschlussklemme und Leitungsabdeckung.



GW 10 886

LED KOLBENLAMPEN

Art.-Nr.	Versorgungs-spannung	Leuchtmittel	Farbe	Farbe der Kabel	VE
GW 10 886	3,3V dc	LED	Blau	Blau - Schwarz	50
GW 10 887	3,3V dc	LED	Weiss	Weiß - Schwarz	50
GW 10 888	3,3V dc	LED	Rot	Rot - Schwarz	50
GW 10 889	3,3V dc	LED	Grün	Grün - Schwarz	50
GW 10 890	3,3V dc	LED	Bernstein	Bernstein - Schwarz	50

HINWEISE: Die Kolbenlampen werden mit Anschlussleitungen geliefert.

Bei Anschluss an die Schnittstellen GW90721A, GW90727, GW90834A, GW90833 ist der Einsatz eines Widerstands zur Strombegrenzung nicht erforderlich. In diesem Fall liegt die maximale Stromaufnahme unter 1mA.



GW 14 751

BLINDMODUL FÜR DIE AUFNAHME VON TASTERSCHNITTSTELLEN

Art.-Nr.	Farbe	Anzahl Module	VE
GW 10 751	Weiss	1	5/200
GW 12 751	Schwarz	1	5/200
GW 14 751	Titan	1	5/200

MERKMALE: Blindmodul 1M mit Aufdruck KNX/EIB.

Für die Aufnahme und einfache Erkennung der 2-fach und 4-fach Tasterschnittstellen.

HINWEISE: Rastverbindung.

TASTSENSOREN



GW 14 783 A

KNX TASTSENSOR 6 KANÄLE MIT ÄNDERBAREN SYMBOLEN

Art.-Nr.	Farbe	Anz Kanäle	Anzahl Module	VE
GW 10 783 A	Weiss	6	3	1
GW 12 783 A	Schwarz	6	3	1
GW 14 783 A	Titan	6	3	1

CHARACTERISTICS: KNX Modul mit 6 unabhängigen Kanälen, austauschbaren Wippen und integriertem Temperatursensor. Jeder Kanal verfügt über eine LED bernstein/grün für die Positions- oder Statusanzeige. Inbetriebnahme mit ETS. Das Packet beinhaltet 3 austauschbare Wippen (GW1x553) und 10 Linsen mit beleuchtbaren Symbolen 2 x GW10502A, 1 x GW10509A, 1 x GW10510A, 1 x GW10513A, 1 x GW10514A, 1 x GW10519A, 1 x GW10520A, 1 x GW10529A, 1 x GW10530A). Die Module können auch mit anderen austauschbaren Wippen (für 1 oder 2 Linsen, mit 2 Diffusoren, 1 oder 2 Module) oder anderen Linsen aus dem Katalog personalisiert werden.

ANWENDUNGEN: Schalten, Umschalten, Sequenzen, langer und kurzer Tastendruck, zeitgesteuertes Schalten, Zwangsführung, Jalousiesteuerung (Ein- und Zweitastensteuerung), Dimmen (Ein-und Zweitastensteuerung), Szenen (Speichern und Abrufen).

NOTES: Mit Busanschlussklemme und Leitungsabdeckung.



GW 14 784 A

KNX TASTSENSOR 6 KANÄLE MIT ÄNDERBAREN SYMBOLEN UND SCHALTAKTOR

Art.-Nr.	Farbe	Anz Kanäle	Ausgangs-kontakt	Anzahl Module	VE
GW 10 784 A	Weiss	6+1	1S/Ö 10A(AC1) 230Vac	3	1
GW 12 784 A	Schwarz	6+1	1S/Ö 10A(AC1) 230Vac	3	1
GW 14 784 A	Titan	6+1	1S/Ö 10A(AC1) 230Vac	3	1

MERKMALE: KNX Modul mit 6 unabhängigen Kanälen, austauschbaren Wippen und 1-fach Schaltaktor. Jeder Kanal verfügt über eine LED bernstein/grün für die Positions- oder Statusanzeige. Ein Tastenpaar kann für die lokale Steuerung des Aktors verwendet werden. Der Aktor schaltet die Verbraucher über einen potenzialfreien kontakt (Schließer). Inbetriebnahme mit ETS. Das Packet beinhaltet 3 austauschbare Wippen (GW1x553) und 10 Linsen mit beleuchtbaren Symbolen 2 x GW10502A, 1 x GW10509A, 1 x GW10510A, 1 x GW10513A, 1 x GW10514A, 1 x GW10519A, 1 x GW10520A, 1 x GW10529A, 1 x GW10530A). Die Module können auch mit anderen austauschbaren Wippen (für 1 oder 2 Linsen, mit 2 Diffusoren, 1 oder 2 Module) oder anderen Linsen aus dem Katalog personalisiert werden.

ANWENDUNGEN: Schalten, Umschalten, Sequenzen, langer und kurzer Tastendruck, zeitgesteuertes Schalten, Zwangsführung, Jalousiesteuerung (Ein- und Zweitastensteuerung), Dimmen (Ein- und Zweitastensteuerung), Szenen (Speichern und Abrufen). Schalten, zeitgesteuertes Schalten mit Ausschaltvorwarnung, Zwangsführung und Szenen.

HINWEISE: Mit Busanschlussklemme und Leitungsabdeckung.



GW 14 785 A

KNX TASTSENSOR 6 KANÄLE MIT ÄNDERBAREN SYMBOLEN UND JALOUSIEAKTOR

Art.-Nr.	Farbe	Anz Kanäle	Max. Ausgangs-strom	Anzahl Module	VE
GW 10 785 A	Weiss	6+1	6A-230V ac (gemäß 60669-2-1)	3	1
GW 12 785 A	Schwarz	6+1	6A-230V ac (gemäß 60669-2-1)	3	1
GW 14 785 A	Titan	6+1	6A-230V ac (gemäß 60669-2-1)	3	1

MERKMALE: KNX Modul mit 6 unabhängigen Kanälen, austauschbaren Wippen und 1-fach Jalousieaktor. Jeder Kanal verfügt über eine LED bernstein/grün für die Positions- oder Statusanzeige. Ein Tastenpaar kann für die lokale Steuerung des Aktors verwendet werden. Aktor für den Betrieb eines Motors für Rollläden, Markisen, Raffstores, Rollos, usw. über zwei verriegelte Ausgangskontakte. Inbetriebnahme mit ETS. Das Packet beinhaltet 3 austauschbare Wippen (GW1x553) und 10 Linsen mit beleuchtbaren Symbolen 2 x GW10502A, 1 x GW10509A, 1 x GW10510A, 1 x GW10513A, 1 x GW10514A, 1 x GW10519A, 1 x GW10520A, 1 x GW10529A, 1 x GW10530A). Die Module können auch mit anderen austauschbaren Wippen (für 1 oder 2 Linsen, mit 2 Diffusoren, 1 oder 2 Module) oder anderen Linsen aus dem Katalog personalisiert werden.

ANWENDUNGEN: Schalten, Umschalten, Sequenzen, langer und kurzer Tastendruck, zeitgesteuertes Schalten, Zwangsführung, Jalousiesteuerung (Ein- und Zweitastensteuerung), Dimmen (Ein-und Zweitastensteuerung), Szenen (Speichern und Abrufen). Fahren/Lamellenverstellung/Stopp, Zwangsführung, Szenen und Alarmsignalisierung.

HINWEISE: Mit Busanschlussklemme und Leitungsabdeckung.



GW 14 787

KNX EASY TASTSENSOR 4 KANÄLE MIT ÄNDERBAREN SYMBOLEN

Art.-Nr.	Farbe	Anz Kanäle	Anzahl Module	VE
GW 10 787	Weiss	4	2	1
GW 12 787	Schwarz	4	2	1
GW 14 787	Titan	4	2	1

MERKMALE: KNX Modul mit 4 unabhängigen Kanälen, austauschbaren Wippen. Jeder Kanal verfügt über eine RGB LED für die Positions- oder Statusanzeige. Das Packet beinhaltet 2 austauschbare Wippen (GW1x553) und 10 Linsen mit beleuchtbaren Symbolen (2 x GW10502A, 1 x GW10509A, 1 x GW10510A, 1 x GW10513A, 1 x GW10514A, 1 x GW10519A, 1 x GW10520A, 1 x GW10529A, 1 x GW10530A. Die Module können auch mit anderen austauschbaren Wippen (für 1 oder 2 Linsen, mit 2 Diffusoren, 1 oder 2 Module) oder anderen Linsen aus dem Katalog personalisiert werden.

ANWENDUNGEN: Schalten, Umschalten, Sequenzen, langer und kurzer Tastendruck, zeitgesteuertes Schalten, Zwangsführung, Jalousiesteuerung (Ein- und Zweitastensteuerung), Dimmen (Ein-und Zweitastensteuerung), Szenen (Speichern und Abrufen).

HINWEISE: Mit Busanschlussklemme und Leitungsabdeckung.



GW 14 553

AUSTAUSCHBARE TASTEN FÜR TASTSENSOREN

Art.-Nr.	Farbe	Taster	Anzahl Module	VE
GW 10 551	Weiss	Zu komplettieren mit einer Linse	1	4/48
GW 12 551	Schwarz	Zu komplettieren mit einer Linse	1	4/48
GW 14 551	Titan	Zu komplettieren mit einer Linse	1	4/48
GW 10 552	Weiss	Zu komplettieren mit einer Linse	2	4/48
GW 12 552	Schwarz	Zu komplettieren mit einer Linse	2	4/48
GW 14 552	Titan	Zu komplettieren mit einer Linse	2	4/48
GW 10 553	Weiss	Zu komplettieren mit zwei Linsen	1	4/48
GW 12 553	Schwarz	Zu komplettieren mit zwei Linsen	1	4/48
GW 14 553	Titan	Zu komplettieren mit zwei Linsen	1	4/48
GW 10 554	Weiss	Zu komplettieren mit zwei Linsen	2	4/48
GW 12 554	Schwarz	Zu komplettieren mit zwei Linsen	2	4/48
GW 14 554	Titan	Zu komplettieren mit zwei Linsen	2	4/48
GW 10 557	Weiss	Mit 2 Diffusoren	1	4/48
GW 12 557	Schwarz	Mit 2 Diffusoren	1	4/48
GW 14 557	Titan	Mit 2 Diffusoren	1	4/48

HINWEISE: Für die Personalisierung der KNX Easy 6- und 4-fachTastsensoren mit austauschbaren Symbolen (GW1x753A, GW1x754A, GW1x755A, GW1x757) und KNX (GW1x783A, GW1x784A, GW1x785A, GW1x787).



GW 14 559

AUSTAUSCHBARE SYMBOLE FÜR HOTELS

Art.-Nr.		Farbe	Taster	Symbol	Anzahl Module	VE
GW 10 559	①	Weiss	Komplett mit 2 Linsen	DND+MUR	1	1/48
GW 12 559	①	Schwarz	Komplett mit 2 Linsen	DND+MUR	1	1/48
GW 14 559	①	Titan	Komplett mit 2 Linsen	DND+MUR	1	1/48

MERKMALE: Mit "Do not disturb" (DND) und "Make up the room" (MUR) Aufdruck. Mit Linsen mit beleuchtbaren Symbolen.
HINWEISE: Für die Personalisierung von Easy (GW1x753A, GW1x754A, GW1x755A, GW1x757) und KNX (GW1x783A, GW1x784A, GW1x785A, GW1x787) 6- und 4-Kanal Sensoren mit austauschbaren Symbolen.

① Mai 2018 Neues Produkt



BELEUCHTBARE LINSEN MIT SYMBOL FÜR FUNKTIONSANZEIGE

Art.-Nr.	Symbol	VE
GW 10 501 A	Transparent	24
GW 10 502 A	Licht	24
GW 10 503 A	Treppenlicht	24
GW 10 504 A	Tischleuchte	24
GW 10 505 A	Klingel	24
GW 10 506 A	Alarm	24
GW 10 507 A	Schlüssel	24
GW 10 508 A	EIN AUS	24
GW 10 509 A	Ein	24
GW 10 510 A	Aus	24
GW 10 511 A	Steckdose	24
GW 10 512 A	Dimmer	24
GW 10 513 A	Dimmer heller	24
GW 10 514 A	Dimmer dunkler	24
GW 10 515 A	Pfeil	24
GW 10 516 A	Auf	24
GW 10 517 A	Zu	24
GW 10 518 A	Jalousie	24
GW 10 519 A	Jalousie auf	24
GW 10 520 A	Jalousie ab	24
GW 10 521 A	Vorhang auf	24
GW 10 522 A	Vorhang ab	24
GW 10 523 A	Bodenstrahler	24
GW 10 524 A	Deckenleuchte	24
GW 10 525 A	Wandleuchte	24
GW 10 526 A	Flurlicht	24
GW 10 527 A	Szene	24
GW 10 528 A	Party	24
GW 10 529 A	Im Haus	24
GW 10 530 A	Außer Haus	24
GW 10 531 A	Guten Morgen	24
GW 10 532 A	Gute Nacht	24
GW 10 533 A	TV	24
GW 10 534 A	Heizen	24
GW 10 535 A	Kühlen	24
GW 10 536 A	Heizen/Kühlen	24
GW 10 537 A	Comfort	24
GW 10 538 A	Standby	24
GW 10 539 A	Nacht	24
GW 10 540 A	Auto	24
GW 10 541 A	① Do not disturb	24
GW 10 542 A	① Make up the room	24

HINWEISE: Für die Personalisierung der KNX Easy 6- und 4-fachTastsensoren mit austauschbaren Symbolen (GW1x753A, GW1x754A, GW1x755A, GW1x757) und KNX (GW1x783A, GW1x784A, GW1x785A, GW1x787).



GW 14 782

KNX TASTSENSOREN 4-FACH

Art.-Nr.	Farbe	Anz Kanäle	Anzahl Module	VE
GW 10 782	Weiss	4	2	1
GW 12 782	Schwarz	4	2	1
GW 14 782	Titan	4	2	1

MERKMALE: Sensor mit 4 Tasten/4 Kanälen. Jede Taste verfügt über eine bernsteinfarbene Kontroll-LED und eine grüne Status-LED. Inbetriebnahme mit ETS.
ANWENDUNGEN: Schalten, Umschalten, zeitgesteuertes Schalten, Jalousiesteuerung (Ein- und Zweitastensteuerung), Dimmen (Ein-und Zweitastensteuerung), Szenen (Speichern und Abrufen).
HINWEISE: Mit Busanschlussklemme, Leitungsabdeckung und einem Satz Symbole für die individuelle Kennzeichnung der Tasten.

① Mai 2018 Neues Produkt

ELEKTRONISCHE TASTER



GW 14 915

ELEKTRONISCHE UNIVERSALTASTER

Art.-Nr.	Farbe	Kontakt-typ	Verwendung mit	Taster	Anzahl Module	VE
GW 10 915	Weiss	Potentialfrei	Relais, Dimmer, Bus-Tasterschnittstellen	Neutral	1	1/12
GW 12 915	Schwarz	Potentialfrei	Relais, Dimmer, Bus-Tasterschnittstellen	Neutral	1	1/12
GW 14 915	Titan	Potentialfrei	Relais, Dimmer, Bus-Tasterschnittstellen	Neutral	1	1/12

MERKMALE: Taster für den Anschluss an KNX-Tasterschnittstellen oder für die Steuerung von Stromstossschaltern, elektronischen Schaltern für erschwerte Einsatzbedingungen oder Dimmern mit Nebenstelleneingang. Schaltvermögen Kontakt 4A (AC1) - 230V ac.



GW 14 913

BELEUCHTETE ELEKTRONISCHE TASTER FÜR BUS-SCHNITTSTELLEN

Art.-Nr.	Farbe	Kontakt-typ	Verwendung mit	Taster	VE
Anzahl Module: 1					
GW 10 913	Weiss	Potentialfrei	Bus-Tasterschnittstellen	Mit Diffusor	1/12
GW 12 913	Schwarz	Potentialfrei	Bus-Tasterschnittstellen	Mit Diffusor	1/12
GW 14 913	Titan	Potentialfrei	Bus-Tasterschnittstellen	Mit Diffusor	1/12
GW 10 916	Weiss	Potentialfrei	Bus-Tasterschnittstellen	Mit austauschbarer neutraler Linse	1/12
GW 12 916	Schwarz	Potentialfrei	Bus-Tasterschnittstellen	Mit austauschbarer neutraler Linse	1/12
GW 14 916	Titan	Potentialfrei	Bus-Tasterschnittstellen	Mit austauschbarer neutraler Linse	1/12
Anzahl Module: 2					
GW 10 917	Weiss	Potentialfrei	Bus-Tasterschnittstellen	Mit Diffusor	1/6
GW 12 917	Schwarz	Potentialfrei	Bus-Tasterschnittstellen	Mit Diffusor	1/6
GW 14 917	Titan	Potentialfrei	Bus-Tasterschnittstellen	Mit Diffusor	1/6
GW 10 918	Weiss	Potentialfrei	Bus-Tasterschnittstellen	Mit austauschbarer neutraler Linse	1/6
GW 12 918	Schwarz	Potentialfrei	Bus-Tasterschnittstellen	Mit austauschbarer neutraler Linse	1/6
GW 14 918	Titan	Potentialfrei	Bus-Tasterschnittstellen	Mit austauschbarer neutraler Linse	1/6

MERKMALE: Taster für den Anschluss von KNX-Tasterschnittstellen. Mit zweifarbiger LED (bernstein/grün), Farbe kann mittels Wahlschalter ausgewählt werden (konfigurierbar als Positions- oder Statusanzeige).



GW 14 914

ELEKTRONISCHE JALOUSIETASTER

Art.-Nr.	Farbe	Kontakt-typ	Taster	Symbol	Anzahl Module	VE
GW 10 914	Weiss	Doppelt, potentialfrei und mit Verriegelung	Neutral	AUF - AB	1	1/12
GW 12 914	Schwarz	Doppelt, potentialfrei und mit Verriegelung	Neutral	AUF - AB	1	1/12
GW 14 914	Titan	Doppelt, potentialfrei und mit Verriegelung	Neutral	AUF - AB	1	1/12

MERKMALE: Jalousietaster für den Anschluss vom KNX-Tasterschnittstellen oder elektronischen Steuergeräten für Jalousien.

SENSOREN

BEWEGUNGSMELDER



GW 14 786

KNX IR-BEWEGUNGSMELDER MIT DÄMMERUNGSSENSOR

Art.-Nr.	Farbe	Sende-verzögerung	Ansprech-schwelle	Anzahl Module	VE
GW 10 786	Weiss	10s - 1min	10 - 500 lux	2	1
GW 12 786	Schwarz	10s - 1min	10 - 500 lux	2	1
GW 14 786	Titan	10s - 1min	10 - 500 lux	2	1

MERKMALE: Bewegungsmelder mit einstellbarer Helligkeitsschwelle. Linse drehbar. Reichweite: 10m.
Vertikaler Erfassungswinkel: 30°. Horizontaler Erfassungswinkel: 105°. Helligkeitsschwelle über frontseitigen Regler oder ETS einstellbar.
Die Einschaltdauer kann mit der ETS und über den frontseitigen Regler (±50%) eingestellt werden.
Grüne frontseitige LED zur Anzeige der Bewegungserkennung und Signaleingang. Inbetriebnahme mit ETS.
ANWENDUNGEN: Zeitgesteuertes Schalten bei Bewegungserkennung.
Sicherheitspause zur Vermeidung vom ungewollten Wiedereinschalten der Last einstellbar. Für die Montage im Innenbereich.
HINWEISE: Mit Busanschlussklemme und Leitungsabdeckung.



GW 90 787

KNX BEWEGUNGSMELDER MIT DÄMMERUNGSSENSOR - IP55

Art.-Nr.	Reichweite max.	Helligkeits-sensor	Farbe	VE
GW 90 787	16 m	3...1.000 lux	Weiss	1

MERKMALE: Wand- und Deckenbefestigung ohne zusätzliches Zubehör.
Eckbefestigung mit Zubehör GW90782. Zur Anpassung an die Umgebungsbedingungen ist der Sensorkopf horizontal, vertikal und axial einstellbar.
Einschränkung des Erfassungsbereiches durch Abdeckungen. Manuell einstellbare Einschaltzeit: 1s bis 8min; Über ETS von 3s bis 152 Stunden.
ANWENDUNGEN: Überwachungsradius 220°. Innerhalb der ersten 4m 360°.
HINWEISE: Mit Busanschlussklemme. Mit Abdeckungen zur Einschränkung des Erfassungsbereiches; Schrauben und Dübel.



GW 90 782

MONTAGERAHMEN FÜR KNX BEWEGUNGSMELDER MIT DÄMMERUNGSSENSOR

Art.-Nr.	Geeignet für	VE
GW 90 782	GW90787	1

ANWENDUNGEN: Für die Befestigung des Bewegungsmelders an Inn- und Außenecken. Mastmontage mit handelsüblichen Bügeln möglich.
HINWEISE: Schrauben und Dübel im Lieferumfang enthalten.



GW A9 531

KNX PRÄSENZMELDER MIT KONSTANTLICHTREGELUNG - DECKENMONTAGE

Art.-Nr.	Max. Montage-höhe (m)	Helligkeits-sensor	Abmessungen HxØ (mm)	Farbe	VE
GW A9 531	2.5	10...1.200 Lux	50x98	Weiss	1

MERKMALE: Erfassungsbereich: 360° kreisförmig; Erfassungsweite: max. 10m (tangentiale Näherung), max. 6m (radiale Näherung), max. 4m (für Präsenzerkennung). Deckenmontage.
ANWENDUNGEN: Für Bereiche in denen eine konstante Lichtstärke (Lux) gefordert ist.
HINWEISE: Mit Busanschlussklemme.



GW A9 532

KNX BEWEGUNGSMELDER MIT KONSTANTLICHTREGELUNG - DECKENMONTAGE FÜR GROSSE HÖHEN

Art.-Nr.	Max. Montage-höhe (m)	Helligkeits-sensor	Abmessungen HxØ (mm)	Farbe	VE
GW A9 532	9	10...1.200 Lux	65x98	Weiss	1

MERKMALE: Erfassungsbereich: 360° ovale Form; Erfassungsbereich: max. 22x44 (tangential). Deckenmontage.
ANWENDUNGEN: Für Bereiche mit hohen Decken (bis zu 9m) in denen eine konstante Lichtstärke (Lux) gefordert ist.
HINWEISE: Mit Busanschlussklemme und Leitungsabdeckung.



GW A9 540

IR FERNBEDIENUNG (SENDER)

Art.-Nr.	Geeignet für	Reichweite max.	Abmessungen BxHxT (mm)	VE
GW A9 540	GWA9531-GWA9532	6 m	60x80x8	1

ANWENDUNGEN: Für die Fernsteuerung des Präsenzmelders GWA9561 und Bewegungsmelders GWA9532.
HINWEISE: Stromversorgung durch Lithium-Batterie CR2032, im Lieferumfang enthalten.



GW A9 541

MONTAGEZUBEHÖR IP54

Art.-Nr.	Geeignet für	Farbe	VE
GW A9 541	GWA9531-GWA9532	Weiss	1

ANWENDUNGEN: IP54 Adapter für GWA9531 und GWA9532.



GW A9 542

MONTAGEZUBEHÖR IP65

Art.-Nr.	Geeignet für	Farbe	VE
GW A9 542	GWA9532	Weiss	1

ANWENDUNGEN: IP65 Adapter für GWA9532.

AKTOREN

SCHALTAKTOREN



GW 14 796

KNX SCHALTAKTOREN 1 KANAL 16A

Art.-Nr.	Farbe	Ausgangs-kontakt	Anzahl Module	VE
GW 10 796	Weiss	1S/Ö 16A(AC1) 230Vac	2	1
GW 12 796	Schwarz	1S/Ö 16A(AC1) 230Vac	2	1
GW 14 796	Titan	1S/Ö 16A(AC1) 230Vac	2	1

MERKMALE: 1-Kanal-Schaltaktor für das Schalten von Lasten über einen Ausgangskontakt (Schließer/Öffner).
Mit frontseitiger Taste für Handbedienung, LED zur Statusanzeige des Ausgangs und Kontroll-LED. Inbetriebnahme mit ETS.
ANWENDUNGEN: Schalten, zeitgesteuertes Schalten mit Ausschaltvorwarnung, Zwangsführung, Szenen, Sicherheitsfunktionen, Logikfunktionen.
Für Entladungslampen und kompensierte Leuchtstofflampen Relais/Schütze verwenden.
HINWEISE: Mit Busanschlussklemme und Leitungsabdeckung.



GW 90 741

KNX SCHALTAKTOR 4 KANÄLE 10A - IP20 - REG

Art.-Nr.	Anzahl Ausgangskanäle	Ausgangs-kontakt	Anz. TE EN 50022	VE
GW 90 741	4	4S 10A(AC1) 230Vac	4	1

MERKMALE: 4-Kanal Schaltaktor mit 4 potenzialfreien Ausgangskontakten (Schließer). Geeignet für Glühlampen (230V ac): 1500W, Halogenlampen (230V ac): 1500W, Leuchten mit elektronischen Trafos: 600VA, unkompensierte Leuchtstofflampen: 400VA, Energiesparlampen (kompakte Leuchtstofflampen): 8x23W. Max. Schaltstrom 10 A (cos.fi 1). Für kompensierte Leuchtstofflampen und alle nicht aufgeführten Verbraucher muss ein Relais/Schütz verwendet werden. Mit frontseitigen Tasten für Handbedienung und Status-LED. Inbetriebnahme mit ETS.
ANWENDUNGEN: Schalten, zeitgesteuertes Schalten mit Ausschaltvorwarnung, Zwangsführung, Szenen, Sicherheitsfunktionen, Logikfunktionen.
HINWEISE: Mit Busanschlussklemme und Leitungsabdeckung.



GW 90 740 A

KNX SCHALTAKTOR 4 KANÄLE 16AX - IP20 - REG

Art.-Nr.	Anzahl Ausgangskanäle	Ausgangs-kontakt	Anz. TE EN 50022	VE
GW 90 740 A	4	4S 16AX 230V ac	4	1

MERKMALE: 4-Kanal Schaltaktor mit 4 potenzialfreien Ausgangskontakten (Schließer). Geeignet für Glühlampen (230V ac): 3000W, Halogenlampen (230V ac): 3000W, Leuchten mit Ringkerntransformatoren: 3000W, Leuchten mit elektronischen Trafos: 2000W, Energiesparlampen (kompakte Leuchtstofflampen): 80x23W. Max. Schaltstrom 16A (AC1), 16AX (140µF s. EN 60669-1) Leuchtstofflampen mit max. Anlaufstrom 400A (200µs). Mit frontseitigen Tasten für Handbedienung und Status-LED. Inbetriebnahme mit ETS.
ANWENDUNGEN: Schalten, zeitgesteuertes Schalten mit Ausschaltvorwarnung, Zwangsführung, Szenen, Sicherheitsfunktionen, Logikfunktionen.
HINWEISE: Mit Busanschlussklemme und Leitungsabdeckung.



GW 90 742

KNX SCHALTAKTOR MIT HANDBEDIENUNG 4 KANÄLE 16AX - IP20 - REG

Art.-Nr.	Anzahl Ausgangskanäle	Ausgangs-kontakt	Anz. TE EN 50022	VE
GW 90 742	4	4S 16AX 230V ac	4	1

MERKMALE: 4-Kanal Schaltaktor mit 4 potenzialfreien Ausgangskontakten (Schließer). Geeignet für Glühlampen (230V ac): 3000W, Halogenlampen (230V ac): 3000W, Leuchten mit Ringkerntransformatoren: 3000W, Leuchten mit elektronischen Trafos: 2000W, Energiesparlampen (kompakte Leuchtstofflampen): 80x23W. Max. Schaltstrom 16A (AC1), 16AX (140µF s. EN 60669-1) Leuchtstofflampen mit max. Anlaufstrom 400A (200µs). Mit frontseitigen Tasten für Handbedienung und Status-LED. Inbetriebnahme mit ETS.
ANWENDUNGEN: Schalten, zeitgesteuertes Schalten mit Ausschaltvorwarnung, Zwangsführung, Szenen, Sicherheitsfunktionen, Logikfunktionen.
HINWEISE: Mit Busanschlussklemme und Leitungsabdeckung. Handbedienung auch ohne Busspannung möglich (230Vac Netzspannung wird benötigt).



GW A9 108

KNX SCHALTAKTOR 8 KANÄLE 10AX - IP20 - REG

Art.-Nr.	Anzahl Ausgangskanäle	Ausgangs-kontakt	Anz. TE EN 50022	VE
GW A9 108	8	8S 10AX 230V ac	4	1

MERKMALE: 8-Kanal Schaltaktor mit 8 potenzialfreien Ausgangskontakten (Schließer). Geeignet für Glühlampen (230V ac): 2000W, Halogenlampen (230V ac): 2000W, Leuchten mit Ringkern-transformatoren: 1500W, Leuchten mit elektronischen Trafos: 1200W, Energiesparlampen (kompakte Leuchtstofflampen): 40x23W, LED Lampen (230V ac): 40x10W. Max. Schaltstrom 10A (AC1), 10AX (140µF s. EN 60669-1) Leuchtstofflampen mit max. Anlaufstrom 400A (200µs). Mit frontseitigen Tasten für Handbedienung und Status-LED. Inbetriebnahme mit ETS.
ANWENDUNGEN: Schalten, zeitgesteuertes Schalten mit Ausschaltvorwarnung, Zwangsführung, Szenen, Sperren, Sicherheitsfunktionen, Logikfunktionen, Zähler.
HINWEISE: Mit Busanschlussklemme und Leitungsabdeckung.

JALOUSIEAKTOREN



GW 14 797

KNX JALOUSIEAKTOREN 1 KANAL 6A

Art.-Nr.	Farbe	Max. Ausgangs-strom	Anzahl Module	VE
GW 10 797	Weiss	6A-230V ac (gemäß 60669-2-1)	2	1
GW 12 797	Schwarz	6A-230V ac (gemäß 60669-2-1)	2	1
GW 14 797	Titan	6A-230V ac (gemäß 60669-2-1)	2	1

MERKMALE: 1-Kanal-Rollladenaktor für den Betrieb eines Motors für Rollläden, Markisen, Raffstores, Rollos, usw. über zwei verriegelte Ausgangskontakte. Mit zwei frontseitigen Tasten für Handbedienung, je zwei LEDs zur Positions- und Statusanzeige. Inbetriebnahme mit ETS.
HINWEISE: Mit Busanschlussklemme und Leitungsabdeckung.



GW 90 857

KNX JALOUSIEAKTOREN 6A - 230V - IP20 - REG

Art.-Nr.	Anz Kanäle	Max. Ausgangs-strom	Anz. TE EN 50022	VE
GW 90 856	2	6A-230V ac (gemäß 60669-2-1)	4	1
GW 90 857	4	6A-230V ac (gemäß 60669-2-1)	4	1

MERKMALE: 2-Kanal und 4-Kanal Jalousieaktoren für die Steuerung von Jalousien, Rollläden, Markisen, usw. über 4 bzw. 8 verriegelte potenzialfreie Kontakte Mit 4 (8) frontseitigen Tasten für Handbedienung und 4 (8) LEDs zur Statusanzeige des Ausgangskontakts.
ANWENDUNGEN: Jalousiesteuerung, Zwangsführung, Szenen, Wetteralarme. Einstellung der Fahrzeit und Lamellenverstellung möglich.
HINWEISE: Mit Busanschlussklemme und Leitungsabdeckung.
GW90857: Handbedienung auch ohne Busspannung möglich.

KOMBIAKTOREN



GW 90 730

KNX KOMBIAKTOR - SCHALTAKTOR 4 KANÄLE 10A + 4 UNIVERSAL-EINGÄNGE - IP20 - REG

Art.-Nr.	Anz. Universal-eingangskanäle	Anzahl Ausgangskanäle	Ausgangs-kontakt	Anz. TE EN 50022	VE
GW 90 730	4	4	4S 10A(AC1) 230Vac	4	1

MERKMALE: Das Gerät hat 4 10A Ausgänge und 4 Universaleingänge, die als Binäreingänge für Taster oder potenzialfreie Kontakte konfiguriert werden können, Analogeingänge (0..20mA, 4..20mA, 0..10V, 0..1V), Digitaleingänge (max. 1) für Messgeräte mit S0 Bus, Eingänge für NTC Fühler (max. 2) die auch für die Temperaturregelung von 2 Bereichen verwendet werden können. Die 4 Universaleingänge können auch als PWM-Ausgänge für LEDs (3,3V) für die Statusanzeige konfiguriert werden. Die 4 Relaisausgänge sind geeignet für: Glühlampen (230V ac): 1500W, Halogenlampen (230V ac): 1500W, Leuchten mit elektronischen Trafos: 600VA, unkompensierte Leuchtstofflampen: 400VA, Energiesparlampen (kompakte Leuchtstofflampen): 8x23W. Max. Schaltstrom 10 A (cos.fi 1). Für kompensierte Leuchtstofflampen und alle nicht aufgeführten Verbraucher muss ein Relais/Schütz verwendet werden. Mit frontseitigen Tasten für Handbedienung 4 grünen Status-LEDs für die Aufgänge und 4 bernsteinfarbenen Status-LEDs für die Eingänge. Inbetriebnahme mit ETS.

ANWENDUNGEN: Schalten, Sequenzen, kurzer und langer Tastendruck, zeitgesteuertes Schalten, Zwangsführung, Jalousiesteuerung (Ein- und Zweitastensteuerung), Dimmen (Ein-und Zweitastensteuerung), Szenen (Speichern und Abrufen), Impulszählung. Die Ausgänge können verwendet werden für: Schalten, zeitgesteuertes Schalten mit Ausschaltvorwarnung, Zwangsführung und Szenen.

HINWEISE: Mit Busanschlussklemme und Leitungsabdeckung.



GW A9 126

KNX SCHALT-/JALOUSIEAKTOR MIT HANDBEDIENUNG 12/6 KANÄLE - IP20 - REG

Art.-Nr.	Anzahl Ausgangskanäle	Ausgangs-kontakt	Anz. TE EN 50022	VE
GW A9 126	12	12S 8AX 230V ac	8	1

MERKMALE: 12-Kanal Aktor mit 12 potenzialfreien Ausgangskontakten (Schließer) bei Verwendung als Schaltaktor oder 6 bei Verwendung als Jalousieaktor für 230V Motoren. Jedes Ausgangspaar kann für sich als Schalt- oder Jalousiekanal konfiguriert werden. Geeignet für Glühlampen (230V ac): 1500W, Halogenlampen (230V ac): 1500W, Leuchten mit Ringkerntransformatoren: 1200W, Leuchten mit elektronischen Trafos: 1000W, Energiesparlampen (kompakte Leuchtstofflampen): 25x23W, LED Lampen (230V ac): 25x10W, Motoren: 800W. Max. Schaltstrom 8A (AC1), 8AX (140µF s. EN 60669-1) Leuchtstofflampen mit max. Anlaufstrom 300A (200µs). Mit frontseitigen Tasten für Handbedienung und Status-LED. Inbetriebnahme mit ETS.

ANWENDUNGEN: Schalten, zeitgesteuertes Schalten mit Ausschaltvorwarnung, Zwangsführung, Szenen, Sperren, Sicherheitsfunktionen, Logikfunktionen, Zähler, Statusanzeige, Jalousiesteuerung (AUF/AB, STOPP, Lamellen), Alarmierung.

HINWEISE: Mit Busanschlussklemme und Leitungsabdeckung. Manuelles Schalten auch ohne Busspannung möglich (Versorgungsspannung 230V ac ist erforderlich).

DIMMAKTOREN



GW A9 313

KNX DIMMAKTOR FÜR ELEKTRONISCHE VORSCHALTGERÄTE 1-10V - 3 KANÄLE - IP 20 - REG

Art.-Nr.	Anz Kanäle	Ausgangs-kontakt	Max. Strom je Kanal	Anz. TE EN 50022	VE
GW A9 313	3	16 AX (140µF) - 230 V ac	100 mA	4	1

MERKMALE: Mit drei Ausgangskanälen 1-10V für die Steuerung der 1-10V Vorschaltgeräte und drei Schaltkontakten für das Ein-/Ausschalten. Inbetriebnahme mit ETS.
ANWENDUNGEN: Schalten, relatives und absolutes Dimmen, Szenen, zeitgesteuertes Schalten, Zwangsführung, Logikfunktionen.
HINWEISE: Mit Busanschlussklemme und Leitungsabdeckung.



GW A9 302

KNX UNIVERSALDIMMAKTOREN - IP20 - REG

Art.-Nr.	Versorgungs-spannung	Anzahl Ausgangskanäle	Leistung max.	Anz. TE EN 50022	VE
GW A9 301	230V ac - 50/60 Hz	1	500 VA	4	1
GW A9 302	230V ac - 50/60 Hz	2	300 VA je Kanal	4	1

MERKMALE: Für Schalten und Dimmen von Glühlampen, Halogenlampen 230V ac, NV-Halogenlampen mit elektronischen Trafos, dimmbaren LED Lampen 230V ac und dimmbaren Energiesparlampen. Manuelle Auswahl der Last (Phasenan- oder Phasenabschnitt), lampenschonende Soft-Start-Funktion, frontseitige Status-LEDs. Inbetriebnahme mit ETS.
ANWENDUNGEN: Schalten, relatives und absolutes Dimmen, Szenen, zeitgesteuertes Schalten, Zwangsführung, Logikfunktionen.
HINWEISE: Mit Busanschlussklemme und Leitungsabdeckung.



GW A9 350

BLEEDER - 230 V AC - 50 HZ

Art.-Nr.	Beschreibung	Abmessungen BxHxT (mm)	VE
GW A9 350	Bleeder	38x32x14	1/48

MERKMALE: Bleeder für dimmbare LED Lampen. Mit Leitungen (Länge 15cm).
ANWENDUNGEN: Geeignet für Easy- (GWA9351, GWA9352), KNX (GWA9301, GWA9302) oder konventionelle (GW1x572, GW1x573) Universaldimmer.



GW 90 764

KNX LED-DIMMAKTOREN - IP20 - REG

Art.-Nr.	Versorgungs-spannung	Anzahl Ausgangskanäle	Typ Steuerung	Anz. TE EN 50022	VE
GW 90 764	12-24V dc	4	CVD	4	1
GW 90 765	12-48V dc	4	CCD	4	1

MERKMALE: CVD-Dimmer (Konstantspannung) für RGB(W) LED Strips und CCD-Dimmer (Konstantstrom) für Power-LEDs. 4 frontseitige Tasten für den Test der Ausgänge und 4 frontseitige LEDs für Statusanzeige und die Anzeige anderer Parameter. Inbetriebnahme mit ETS.
ANWENDUNGEN: Schalten, Lichtsteuerung für jeden Kanal (und alle Kanäle gemeinsam), Rückmeldung Status oder Helligkeitswert, Szenen, zeitgesteuerte Sequenzen, Zwangsführung, Logikfunktionen. Die 4 Ausgänge können für die R, G, B und W Steuerung einer einzelnen LED Lampe oder für bis zu 4 LED Lampen verwendet werden.
HINWEISE: Mit Busanschlussklemme und Leitungsabdeckung.



GW 90 766

BOOSTER FÜR CVD LED DIMMAKTOREN 4X10A - IP20 - REG

Art.-Nr.	Versorgungs-spannung	Anzahl Ausgangskanäle	Max. Strom je Kanal	Anz. TE EN 50022	VE
GW 90 766	12-24V dc	4	10A	4	1/4

MERKMALE: Für die Leistungserhöhung von CVD LED Dimmern auf bis zu 10A je Kanal.

ANWENDUNGEN: Geeignet für die CVD LED Dimmer KNX (GW90764) und KNX Easy (GW90854).

HINWEISE: Mit Busanschlussklemme und Leitungsabdeckung.

TEMPERATURREGELUNG

TEMPERATURREGELUNG



GW 14 794 H

KNX CHRONOTHERMOSTATE/SCHALTUHREN MIT FEUCHTEMANAGEMENT

Art.-Nr.	Farbe	Ausgangs-kontakt	Feuchtefühler	Anzahl Module	VE
GW 10 794 H	Weiss	1 S/Ö 5A (AC1) 250V ac	Nicht im Lieferumfang	3	1
GW 12 794 H	Schwarz	1 S/Ö 5A (AC1) 250V ac	Nicht im Lieferumfang	3	1
GW 14 794 H	Titan	1 S/Ö 5A (AC1) 250V ac	Nicht im Lieferumfang	3	1

MERKMALE: Unterputz-Chronothermostat mit Feuchtemanagement, mit Wochenprogramm für die Steuerung von BUS-Geräten für Heizung/Kühlung und Befeuchtung/Entfeuchtung. 3 Temperaturprofile (Komfort, Standby, Nacht). Für 2- und 4-Rohrsysteme: Zwei-Punkt-Regelung (EIN/AUS oder 0%/100%), proportional-integral (PWM oder stetig), Fan-Coil (max. 3 Stufen). Beinhaltet: 1 Ausgang für die Steuerung des Magnetventils (oder als allgemeiner Ausgang für Schalten, zeitgesteuertes Schalten, Zwangsführung oder Szenen); 1 Eingang für potenzialfreie Kontakte (für Fensterkontakte, Jalousiesteuerung, Dimmen und Szenen); 1 Eingang für den externen NTC Fühler (z.B. für den Schutz der Fußbodenheizung) oder Alternativ als zweiter Eingang für potenzialfreie Kontakte. 10 frei konfigurierbare Zeitprofile und zwei zusätzliche Profile reserviert für das Chronothermostat, Auflösung 15-Minuten. Herausnehmbares LCD Display mit anpassbarer RGB Hinterleuchtung. Inbetriebnahme mit ETS.

ANWENDUNGEN: Kombinierbar mit KNX Unterputzthermostaten für die lokale Temperatureinstellung: In diesem Fall agiert der Chronothermostat als Master, der die Temperaturprofile an den Bus sendet.

HINWEISE: Mit Busanschlussklemme. Für die Gangreserve werden 2 Alkalinebatterie 2 AA benötigt (nicht im Lieferumfang), die in das herausnehmbare Gerät eigesetzt werden um die Zeiteinstellungen (Datum, Uhrzeit) bei Busspannungsausfall beizubehalten. **Das Gerät hat keinen integrierten Feuchtefühler, die relative Feuchte muss über einen externen KNX Fühler erfasst werden (z.B. GW1x762H).**



GW 14 795 H

KNX THERMOSTATE MIT FEUCHTEMANAGEMENT

Art.-Nr.	Farbe	Ausgangs-kontakt	Feuchtefühler	Anzahl Module	VE
GW 10 795 H	Weiss	1 S/Ö 5A (AC1) 250V ac	Nicht im Lieferumfang	2	1
GW 12 795 H	Schwarz	1 S/Ö 5A (AC1) 250V ac	Nicht im Lieferumfang	2	1
GW 14 795 H	Titan	1 S/Ö 5A (AC1) 250V ac	Nicht im Lieferumfang	2	1

MERKMALE: Unterputz-Chronothermostat mit Feuchtemanagement, mit Wochenprogramm für die Steuerung von BUS-Geräten für Heizung/Kühlung und Befeuchtung/Entfeuchtung und für die manuelle Steuerung der Betriebsmodi (Komfort, Standby, Nacht). Für 2- und 4-Rohrsysteme: Zwei-Punkt-Regelung (EIN/AUS oder 0%/100%), proportional-integral (PWM oder stetig), Fan-Coil (max. 3 Stufen). Beinhaltet: 1 Ausgang für die Steuerung des Magnetventils (oder als allgemeiner Ausgang für Schalten, zeitgesteuertes Schalten, Zwangsführung oder Szenen); 1 Eingang für potenzialfreie Kontakte (für Fensterkontakte, Jalousiesteuerung, Dimmen und Szenen); 1 Eingang für den externen NTC Fühler (z.B. für den Schutz der Fußbodenheizung) oder Alternativ als zweiter Eingang für potenzialfreie Kontakte. Mit LCD Display und anpassbarer RGB Hinterleuchtung. Inbetriebnahme mit ETS.

ANWENDUNGEN: Kombinierbar mit KNX Unterputz-Chronothermostaten für die lokale Temperatureinstellung: In diesem Fall agiert der Thermostat als Slave, der die Temperaturprofile vom Master empfängt und seine eigenen Sollwerte verwendet. Wenn sich andere Regelgeräte mit eigener Logik in der Anlage befinden (z.B. KNX Temperatursensor), kann der Thermostat für deren Anzeige und Einstellung verwendet werden (max. 4 Geräte).

HINWEISE: Mit Busanschlussklemme. **Das Gerät hat keinen integrierten Feuchtefühler, die relative Feuchte muss über einen externen KNX Fühler erfasst werden (z.B. GW1x762H).**



GW 14 799

KNX TEMPERATURSENSOREN

Art.-Nr.	Farbe	Anzahl Module	VE
GW 10 799	Weiss	1	1
GW 12 799	Schwarz	1	1
GW 14 799	Titan	1	1

MERKMALE: Unterputz-Temperaturfühler für die Regelung der Heizung/Kühlung über den BUS. Dreistufiges Temperaturprofil (Komfort, Standby, Nacht). Für 2- und 4-Rohrsysteme: 2-Punktsteuerung (schaltend oder 0%/100%), Proportional Integral (PWM oder stetig), Fan-Coil (max. 3 Stufen). Beinhaltet: 1 Eingang für potenzialfreie Kontakte (für Fensterkontakte, Jalousiesteuerung, Dimmen und Szenen); 1 Eingang für den externen NTC Fühler (z.B. für den Schutz der Fußbodenheizung) oder alternativ als zweiter Eingang für potenzialfreie Kontakte. LED auf der Vorderseite für die Anzeige der Betriebsart und Statusanzeige der Last (Ventil). Inbetriebnahme mit ETS.

ANWENDUNGEN: Für die Einstellung der Temperaturen in den Bereichen und für die Steuerung und Anzeige der Fühlerwerte (der Fühler hat kein Display) kann das Gerät mit den Thermostaten GW10795H, GW12795H, GW14795H oder den Chronothermostaten GW10794H, GW12794H, GW14794H kombiniert werden.

HINWEISE: Mit Busanschlussklemme



GW 14 799 H

KNX TEMPERATUR-/FEUCHTESENSOREN

Art.-Nr.	Farbe	Feuchtefühler	Anzahl Module	VE
GW 10 799 H	Weiss	Integrierte	1	1
GW 12 799 H	Schwarz	Integrierte	1	1
GW 14 799 H	Titan	Integrierte	1	1

MERKMALE: Unterputz-Temperaturfühler mit Feuchtesensor für die Regelung der Heizung/Kühlung und Feuchte über den BUS. Dreistufiges Temperaturprofil (Komfort, Standby, Nacht). Für 2- und 4-Rohrsysteme: Zwei-Punkt-Regelung (EIN/AUS oder 0%/100%), proportional-integral (PWM oder stetig), Fan-Coil (max. 3 Stufen). Beinhaltet: 1 Eingang für potenzialfreie Kontakte (für Fensterkontakte, Jalousiesteuerung, Dimmen und Szenen); 1 Eingang für den externen NTC Fühler (z.B. für den Schutz der Fußbodenheizung) oder alternativ als zweiter Eingang für potenzialfreie Kontakte. LED auf der Vorderseite für die Anzeige der Betriebsart und Statusanzeige der Last (Ventil). Inbetriebnahme mit ETS.

ANWENDUNGEN: Für die Einstellung der Temperaturen in den Bereichen und für die Steuerung und Anzeige der Fühlerwerte (der Fühler hat kein Display) kann das Gerät mit den Thermostaten GW10795H, GW12795H, GW14795H oder den Chronothermostaten GW10794H, GW12794H, GW14794H kombiniert werden.

HINWEISE: Mit Busanschlussklemme.



GW 14 762 H

KNX/KNX EASY TEMPERATUR-/FEUCHTEFÜHLER

Art.-Nr.	Farbe	Feuchtefühler	Anzahl Module	VE
GW 10 762 H	Weiss	Integrierte	1	1
GW 12 762 H	Schwarz	Integrierte	1	1
GW 14 762 H	Titan	Integrierte	1	1

MERKMALE: Unterputz-Temperatur-/Feuchtefühler zum Senden der Temperatur und relativen feuchte an den KNX BUS. Temperaturbereich: 0...+45°C. Relative Feuchte: 10-95%. Mit frontseitiger Kontroll-LED. Inbetriebnahme mit ETS oder KNX Easy Controller.
HINWEISE: Mit Busanschlussklemme.



GW 10 800

AUSSENTEMPERATUR FÜHLER

Art.-Nr.	Durchmesser Fühler (mm)	Länge Fühler (mm)	Länge Kabel (m)	IP Schutzart	VE
GW 10 800	5	20	3	IP68	1

MERKMALE: NTC Sensor 10K BETA 3435 1%. Temperaturbereich: -50...+110 °C; Genauigkeit: ±1%; Material Kapsel: Thermoplastisches Gummi.
HINWEISE: Geeignet für KNX Easy und KNX Chronothermostate, Thermostate, Temperatursensoren, KNX Easy und KNX Feuchte-/Temperatursensoren, Eingänge, usw..



GW 14 900

TEMPERATURSENSOR

Art.-Nr.	Farbe	Anzahl Module	VE
GW 10 900	Weiss	1	1
GW 12 900	Schwarz	1	1
GW 14 900	Titan	1	1

MERKMALE: NTC-Unterputz Temperaturfühler 10K ±2%, BETA 3977 ±0.75%. Temperaturbereich: -40...+125°C. Mit frontseitiger Kontroll-LED.
HINWEISE: Geeignet für Chronothermostate, Thermostate, Temperatursensoren, KNX Easy und KNX Feuchte-/Temperatursensoren, Eingänge, usw..



GW 16 974 CN

KNX/KNX EASY THERMOSTAT THERMO ICE

Art.-Nr.	Farbe	Spannungsversorgung	Abmessungen BxHxT (mm)	VE
GW 16 974 CB	Weiss	12-24V ac/dc	123x95x11	1
GW 16 974 CN	Schwarz	12-24V ac/dc	123x95x11	1
GW 16 974 CT	Titan	12-24V ac/dc	123x95x11	1

MERKMALE: Unterputz-Thermostat für die Regelung der Heizung/Kühlung über den BUS und manueller Betriebsmodussteuerung (Komfort, Standby, Nacht). Für 2- und 4-Rohrsysteme: 2-Punktsteuerung (schaltend oder 0%/100%), proportional- integral (PWM oder stetig), Fan-Coil. Steuerung der Be- und Entfeuchtung wenn ein externer Feuchtesensor verwendet wird (z.B. GW1x762H). 1 Eingang für potenzialfreie Kontakte (für Fensterkontakte, Jalousiesteuerung, Dimmen und Szenen); 1 Eingang für den externen NTC Fühler (z.B. für den Schutz der Fußbodenheizung) oder alternativ als zweiter Eingang für potenzialfreie Kontakte. Mit Touch-Oberfläche (kapazitiv) aus Glas und hinterleuchtetem Display. Der Thermostat hat einen integrierten Näherungs- und Temperatursensor. Inbetriebnahme mit ETS oder Easy Controller.
ANWENDUNGEN: Für die lokale Einstellung kann das Gerät mit KNX UP-Chronothermostaten oder KNX Panels kombiniert werden: In diesem Fall agiert der Thermostat als Slave und führt die vom Master gesendeten Temperaturprofile aus.
HINWEISE: Mit Busanschlussklemme. Die Thermostate haben eine Abdeckung, Elektronikeinheit und eine Halterung aus Metall und sind geeignet für die Montage auf rechteckigen Dosen mit 3 Einsätzen (Achsenabstand 83,5mm) und runden/quadratischen Dosen (Achsenabstand 60mm) mit Schraubdomen.



GW 10 720

NETZTEIL 12V DC

Art.-Nr.	Versorgungs-spannung	Ausgangs-spannung	Max. Ausgangs-strom	Abmessungen BxHxT (mm)	VE
GW 10 720	100/240 V ac - 50/60 Hz	12V dc	300 mA	52x33x17	1/10

ANWENDUNGEN: Geeignet für Flüssiggasmelder (GW10711, GW12711, GW14711, GW20868, GW21868, GW30520), Methangasmelder (GW10712, GW12712, GW14712, GW20867, GW21867, GW30519) und Wassermelder (GW10716, GW12716, GW14716); Thermo ICE Wi-Fi Thermostate (GW16972CB, GW16972CN,.



GW 14 791

KNX CHRONOTHERMOSTATE - AUFPUTZMONTAGE

Art.-Nr.	Farbe	Abmessungen BxHxT (mm)	VE
GW 10 791	Weiss	130x92x23	1
GW 14 791	Titan	130x92x23	1

MERKMALE: Chronothermostat mit Wochenprogramm für die Regelung von Heiz-/Klimasystemen über den BUS.
Dreistufiges Temperaturprofil (Komfort, Standby, Nacht). 2-Punktsteuerung (schaltend) oder proportional (PWM).
Mit hinterleuchtetem LCD-Display. Inbetriebnahme mit ETS.
ANWENDUNGEN: Für die Einstellung der Temperaturen in den Bereichen kann das Gerät mit den Thermostaten GW10793, GW14793 kombiniert werden. In diesem Fall agiert der Chronothermostat als Master und sendet das Temperaturprofil oder die entsprechenden Sollwerte per BUS.
HINWEISE: Mit Busanschlussklemme. Für die Gangreserve werden 2 Alkalinebatterie 2 AA benötigt (nicht im Lieferumfang), um die Zeiteinstellungen (Datum, Uhrzeit) bei Busspannungsausfall beizubehalten.



GW 14 793

KNX THERMOSTATE - AUFPUTZMONTAGE

Art.-Nr.	Farbe	Abmessungen BxHxT (mm)	VE
GW 10 793	Weiss	85x95x23	1
GW 14 793	Titan	85x95x23	1

MERKMALE: Thermostat für die Regelung von Heiz-/Klimasystemen über den BUS. 2-Punktsteuerung (schaltend) oder proportional (PWM).
Mit hinterleuchtetem LCD-Display. Inbetriebnahme mit ETS.
ANWENDUNGEN: Bei Verwendung mit den Chronothermostaten GW10791, GW14791 ist eine zeitabhängige Einzelraumregelung möglich. In diesem fall agiert der Thermostat als Slave und führt das vom Chronothermostat gesendete Temperaturprofil aus, entweder unter Verwendung der lokal eingestellten Sollwerte oder relativen Werte. Die Steuerung von Fan-Coils ist ebenfalls möglich.
HINWEISE: Mit Busanschlussklemme. Mit wieder aufladbaren Pufferbatterie zur Beibehaltung des Kalenders (Tag, Uhrzeit) bei Busspannungsausfall.

VERBRAUCHSERFASSUNG

ENERGIEZÄHLER



GW D6 801

ENERGIEZÄHLER, DIGITAL, EINPHASIG MIT DIREKTANSCHLUSS

Art.-Nr.	Typ MID	Anz. Stellen	Genauigkeits- klasse	I max (A)	Bemessungs- spannung (V)	Anzahl TE EN 50022	VE
GW D6 801	Nein	5 Stellen + 2 Nachkomma	1	32 A	230 ac	1	1/5
GW D6 802	Ja	5 Stellen + 2 Nachkomma	1	32 A	230 ac	1	1/5

ANWENDUNGEN: Messung und Displayanzeige der Wirkenergie (Abgabe und Bezug), Wirkleistung (Abgabe und Bezug), Spannung, Strom, Leistungsfaktor und Frequenz.
Mit der KNX Schnittstelle GW90876 können die Messwerte über den KNX Bus übertragen werden.
Mit der MODBUS Schnittstelle GWD6820 können die Messwerte über den Modbus RS485 übertragen werden.
MERKMALE: Die Zähler verfügen über einen Impulsausgang für die Übertragung des Energieverbrauchs.



GW D6 808

ENERGIEZÄHLER, DIGITAL, DREIPHASIG

Art.-Nr.	Typ MID	Anz. Stellen	Genauigkeits- klasse	Anschluss	Bemessungs- spannung (V)	Anzahl TE EN 50022	VE
GW D6 806	Nein	6 Stellen + 2 Nachkomma	1 (Wirkenergie) 2 (Blindenergie)	Direkt (Imax=80A)	400 ac	4	1/2
GW D6 807	Ja	6 Stellen + 2 Nachkomma	1 (Wirkenergie) 2 (Blindenergie)	Direkt (Imax=80A)	400 ac	4	1/2
GW D6 808	Nein	6 Stellen + 2 Nachkomma	1 (Wirkenergie) 2 (Blindenergie)	Über Wandler 5A	400 ac	4	1/2
GW D6 809	Ja	6 Stellen + 2 Nachkomma	1 (Wirkenergie) 2 (Blindenergie)	Über Wandler 5A	400 ac	4	1/2

ANWENDUNGEN: Ermöglicht das Messen und Visualisieren der Wirk- und Blindenergie (Lieferung und Verbrauch) und der augenblicklichen Wirk- und Blindleistung (Lieferung und Verbrauch). Bei der Verwendung der KNX-Schnittstelle GW90876 können die Messwerte an den KNX Bus gesendet werden.
Bei der Verwendung der MODBUS-Schnittstelle GWD6820 können die Messwerte an den Modbus RS485 gesendet werden.
MERKMALE: Die Zähler verfügen über zwei Impulsausgänge für die Übertragung des Energieverbrauchs.

KNX-SCHNITTSTELLE



GW 90 876

KNX-SCHNITTSTELLE FÜR ENERGIEZÄHLER - IP20 - FÜR DIN-SCHIENE

Art.-Nr.	Anz. TE EN 50022	VE
GW 90 876	1	1/5

MERKMALE: Inbetriebnahme mit ETS.
ANWENDUNGEN: Überträgt die von den Energiezählern GWD6801, GWD6802, GWD6806, GWD6807, GWD6808, GWD6809 erfassten Energie- und Leistungswerte auf den KNX-Bus. Die KNX Schnittstelle ist optisch mit den Energiezählern verbunden (die Montage muss nebeneinander erfolgen).
HINWEIS: Mit Busanschlussklemme.

ZUGANGSKONTROLLE UND HOTELMANAGEMENT

KARTENLESEGERÄTE



GW 14 681

KNX KARTENLESEGERÄT

Art.-Nr.	Farbe	Spannungsversorgung	Anzahl Module	VE
GW 10 681	Weiss	12-24V ac/dc	3	1
GW 12 681	Schwarz	12-24V ac/dc	3	1
GW 14 681	Titan	12-24V ac/dc	3	1

MERKMALE: Erkennt Transponderkarten GW10684 bis zu einem Abstand von 3cm.
Mit zwei Relais für die Steuerung von elektrischen Türöffnern, Leuchten, usw. und 3 Eingängen für potenzialfreie Kontakte.
HINWEISE: Mit Busanschlussklemme und Leitungsabdeckung.



GW 14 682

KNX KARTENLESEGERÄT MIT FRONTSCHLITZ

Art.-Nr.	Farbe	Spannungsversorgung	Anzahl Module	VE
GW 10 682	Weiss	12-24V ac/dc	3	1
GW 12 682	Schwarz	12-24V ac/dc	3	1
GW 14 682	Titan	12-24V ac/dc	3	1

MERKMALE: Mit Schlitz für das dauerhafte Einführen der Transponderkarten GW10684, die es möglich machen von der Software GWHost erkannt zu werden.
Mit zwei Relais für die Steuerung von elektrischen Türöffnern, Leuchten, usw. und 3 Eingängen für potenzialfreie Kontakte.
HINWEISE: Mit Busanschlussklemme und Leitungsabdeckung.



GW 14 683

PROGRAMMIERGERÄT FÜR TRANSPONDER-KARTEN

Art.-Nr.	Farbe	Anzahl Module	VE
GW 10 683	Weiss	3	1
GW 12 683	Schwarz	3	1
GW 14 683	Titan	3	1

MERKMALE: Spannungsversorgung direkt über den USB-Port (5V, 150mA) des PCs (z.B. Rezeption). Für die Konfiguration der Transponderkarten GW10864 und Zuweisung der Berechtigungen.
Das Gerät ist in einer Tisch-/Wandkonsole 4M montiert und hat einen Abdeckrahmen OBE des Schalterprogramms CHORUS.
HINWEISE: Für die Konfiguration der Transponderkarten ist eine Client-Lizenz für den PC erforderlich (im Lieferumfang der Software GW Host).



GW 10 684

TRANSPONDER-KARTE

Art.-Nr.	Abmessungen BxH (mm)	VE
GW 10 684	86x54	10/40

MERKMALE: Für die Konfiguration ist das Programmiergerät erforderlich. Eine Transponderkarte kann für mehrere Kartenlesegeräte verwendet werden.
HINWEISE: Platz für individuelle Gestaltung.

SOFTWARE



GW A9 781

GW HOST

Art.-Nr.	Beschreibung	Anz. Räume	Mit Mini-PC	Anz. Client-Lizenzen	VE
GW A9 781	GWHost Hotelmanagement SW	Bis zu 10	Ja	3	1
GW A9 782	GWHost Hotelmanagement SW	Bis zu 25	Ja	3	1
GW A9 783	GWHost Hotelmanagement SW	Bis zu 100	Ja	3	1
GW A9 784	GWHost Hotelmanagement SW	Mehr als 100	Ja	3	1

MERKMALE: Software für die Kommunikation mit dem KNX Bus, geeignet für die Zutrittskontrolle in Hotels und Zweckbau unterschiedlicher Größe, je nach Anzahl der Räume. Mit Mini-PC und vorinstallierter Software GWHost, Lizenz auf USB Dongle und 3 Client-Lizenzen für die Installation auf weiteren PCs mit Windows-Betriebssystem (z.B. Rezeption). Für zusätzliche Lizenzen die benötigt werden, wenn mehr als drei PCs an den Mini-PC angeschlossen werden müssen oder für die Verwendung mit den gängigsten Hotelmanagement-Systemen kontaktieren Sie bitte die technische Abteilung von Gewiss.

HINWEISE: Der Mini-PC ist eine kompakte Hardware basierend auf Microsoft® Windows, die über das LAN mit den weiteren PCs verbunden wird.

WETTERSENSOREN

GERÄTE



GW 90 800

KNX WETTERSTATION - IP44

Art.-Nr.	Spannungsversorgung	Montage	Abmessungen BxHxT (mm)	VE
GW 90 800	24 V ac/dc, max. 100 mA	Wand-/Mastmontage	96x77x118	1

MERKMALE: Integrierte Sensoren: Regen, Temperatur (Messbereich: von -40°C bis +80°C), Helligkeit (Messbereich: von 0 Lux bis 150000 Lux), Wind (Messbereich: von 0 m/s bis 35 m/s). Mit GPS-Empfänger für die Bestimmung von Standort, Datum und Uhrzeit.
ANWENDUNGEN: Die Wetterstation erfasst und verarbeitet die Signale der Sensoren.
HINWEISE: Mit Busanschlussklemme.



GW 90 881

KNX REGENSENSOR - IP44

Art.-Nr.	Spannungsversorgung	Stromaufnahme	Heizung Regensensor	Abmessungen BxHxT (mm)	VE
GW 90 881	230 V AC	20 mA	1,2 W	96x77x118	1

MERKMALE: Mit einem Sensor analysiert das Gerät die Leitfähigkeit des Regenwassers, durch die eingebaute Heizung erfasst es umgehend das Ende des Niederschlags. Inbetriebnahme mit ETS.
ANWENDUNGEN: Erkennt und analysiert Niederschlag (Regen und Schnee).
HINWEISE: Mit Busanschlussklemme.



GW 90 882

KNX WINDSENSOR - IP44

Art.-Nr.	Spannungsversorgung	Stromaufnahme	Messintervall	Abmessungen BxHxT (mm)	VE
GW 90 882	230 V AC	20 mA	0...70m/s	96x77x118	1

MERKMALE: Elektronische Erfassung der Windgeschwindigkeit. Inbetriebnahme mit ETS.
ANWENDUNGEN: Erkennt die Windgeschwindigkeit auch bei Hagel und Schnee.
HINWEISE: Mit Busanschlussklemme.



GW 90 883

KNX DÄMMERUNGSSENSOR - IP44

Art.-Nr.	Spannungsversorgung	Stromaufnahme	Messintervall	Heizung Regensensor	Abmessungen BxHxT (mm)	VE
GW 90 883	230 V AC	20 mA	0...70m/s	1,2 W	96x77x118	1

MERKMALE: Mit einem Kombi-Sensor analysiert das Gerät die Leitfähigkeit des Regenwassers (durch die eingebaute Heizung erfasst es umgehend das Ende des Niederschlags) und erfasst elektronische die Windstärke. Inbetriebnahme mit ETS.
ANWENDUNGEN: Erkennt und analysiert Niederschlag (Regen und Schnee) und die Windgeschwindigkeit auch bei Hagel und Schnee.
HINWEISE: Mit Busanschlussklemme.



GW 90 884

KNX HELLIGKEITSSENSOR - IP44

Art.-Nr.	Spannungsversorgung	Stromauf-nahme	Mess-intervall	Abmessungen BxHxT (mm)	VE
GW 90 884	KNX Busspannung	10 mA	0...150000 lux	96x77x118	1

MERKMALE: Erfassung der Helligkeit. Mit Dämmerungssensorfunktion. Inbetriebnahme mit ETS.
ANWENDUNGEN: Erkennt und analysiert die aktuelle Helligkeit.
HINWEISE: Mit Busanschlussklemme.



GW 90 885

KNX TEMPERATURSENSOR - IP65

Art.-Nr.	Spannungsversorgung	Stromauf-nahme	Mess-intervall	Abmessungen BxHxT (mm)	VE
GW 90 885	KNX Busspannung	5.5 mA	-40...+80°C	65x93x38	1

MERKMALE: Erfassung der Temperatur. Der Sensor verfügt zusätzlich über einen PI-Regler (proportional-integral) für Heizen und Kühlen. Inbetriebnahme mit ETS.
ANWENDUNGEN: Temperaturmessung.
HINWEISE: Mit Busanschlussklemme.

FUNKTIONSGERÄTE

LOGIKMODUL



GW 90 797 A

KNX LOGIKMODUL - IP20 - REG

Art.-Nr.	Anz. TE EN 50022	VE
GW 90 797 A	2,5	1

MERKMALE: Inbetriebnahme mit ETS.
ANWENDUNGEN: Multifunktions-Logikmodul. 10 Funktionsblöcke für logische Operationen, 10 für Verzögerungen/Filter, 8 für Converter und 12 für Multiplexer.
3 lokale Taster und 3 frei konfigurierbare LEDs.
HINWEISE: Mit Busanschlussklemme.

TECHNISCHES ZUBEHÖR

SCHNITTSTELLEN



GW 90 871

GATEWAY KNX/DMX

Art.-Nr.	Spannungsversorgung	Anzahl DMX-Kanäle	Abmessungen BxHxT (mm)	VE
GW 90 871	9-30V dc, 100mA	512	107x75x31 mm	1

ANWENDUNGEN: Unidirektionale Schnittstelle, für den Empfang von KNX-Busbefehlen und Weiterleitung an den DMX-Bus.
Die Schnittstelle kann bis zu 512 DMX-Kanäle verwalten.
HINWEISE: Mit Busanschlussklemme.



GW 90 872 A

KNX/DALI GATEWAY 64/16 IP - REG

Art.-Nr.	Spannungsversorgung	Max. Anzahl der DALI-Gruppen	Max. Anzahl DALI-Geräte	Anz. TE EN 50022	VE
GW 90 872 A	110-240V ac - 50/60Hz, 100mA	16	64	4	1/4

MERKMALE: Schnittstelle für die Steuerung von bis zu 64 Lampen mit DALI Protokoll über den KNX BUS. Das Gerät verfügt über einen RJ45 Port für die Konfiguration/Zugriff über das LAN und liefert die Versorgungsspannung für die DALI Linie. Gerät der Kategorie 1 (gemäß EN 62386-103).
HINWEISE: Mit Busanschlussklemme und Leitungsabdeckung.

ZUBEHÖR



GW 90 807

BUSANSCHLUSSKLEMME

Art.-Nr.	Farbe	VE
GW 90 807	Rot - Schwarz	50

ANWENDUNGEN: Für den Anschluss von max. 4 Adernpaaren. Auch als Abzweigklemme verwendbar.



GW 90 808

SELV-ANSCHLUSSKLEMME

Art.-Nr.	Farbe	VE
GW 90 808	Gelb - Weiss	50

ANWENDUNGEN: Für den Anschluss von max. 4 Adernpaaren. Auch als Abzweigklemme verwendbar.



GW 90 582

KNX-BUSLEITUNG

Art.-Nr.	Typ	Beschreibung	Ø (mm)	Farbe	VE
GW 90 583	2 Adern 1 x 2 x 0,8	Mantel LSZH	5.2	Grün	100
GW 90 582	4 Adern 2 x 2 x 0,8	Mantel LSZH	6.1	Grün	100

Geeignet für die gemeinsame Installation mit den Starkstromleitungen, auf, unter Putz, in Rohren sowie im Freien, sofern vor direkter Sonneneinstrahlung geschützt.
Bei der KNX-Busleitung GW90582 wird das erste Adernpaar (rot + schwarz) für die Spannungsversorgung und Datenübertragung des KNX-Systems verwendet; Das zweite Adernpaar (gelb + weiß) kann für eine weitere SELV-Stromversorgung verwendet werden.
Bei der KNX-Busleitung GW90583 wird das Adernpaar (rot + schwarz) für die Spannungsversorgung und Datenübertragung des KNX-Systems verwendet.
MERKMALE: Die Busleitung GW90582 ist geschirmt und besteht aus 2 Adernpaaren. Farben Schwarz /Rot + Gelb/Weiß.
Die Busleitung GW90583 ist geschirmt und besteht aus 1 Adernpaar. Farben Schwarz /Rot.

Building Automation



SYSTEMÜBERWACHUNG



Das neue Smart Gateway mit seiner Steuerungs- und Überwachungs-App stellt die ideale Lösung in der Haus- und Gebäudeautomation dar, um die Funktionen des Systems basierend auf einer Cloud-Plattform zu verwalten und somit die Integration mit den IoT-Anwendungen (Internet of Things) zu ermöglichen.

STANDARD KOMMUNIKATIONSPROTOKOLL



Chorus Building Automation nutzt das KNX-Protokoll: Ein fortschrittliches Steuerungssystem, das es jedem Busteilnehmer ermöglicht, mit den anderen zu kommunizieren. Der Einsatz der ETS-Konfigurationssoftware (S-Mode) ist die ideale Lösung für Anwendungen im gehobenen Wohn- und Zweckbau.

KOMPLETTE LÖSUNGEN FÜR DIE GEBÄUDESYSTEMTECHNIK



Die Automationsfunktionen können zur Steuerung von Beleuchtung, Beschattung, Temperatur und Energie, zum Erstellen und Ausführen von Szenen, zum Verwalten der Einbruchmeldeanlage, der Fernbedienung mit Smartphone / Tablet verwendet werden.

Abmessungen

MULTIPROTOKOLL-GATEWAY

GW A9 000

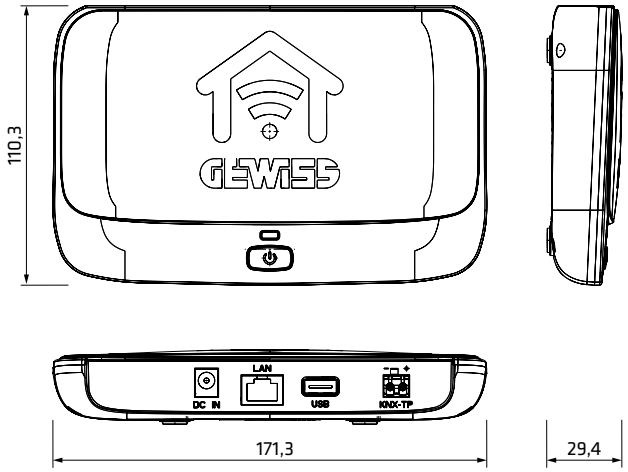

BEWEGUNGSMELDER

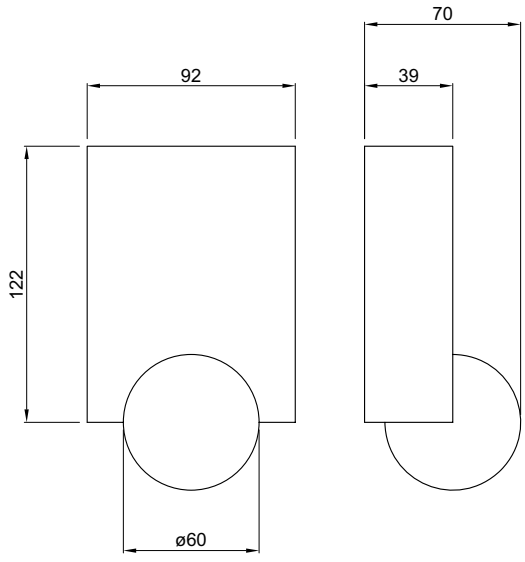

GW 90 787

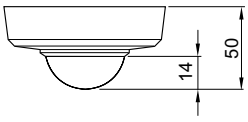

GW A9 531

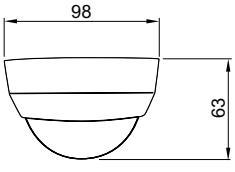

GW A9 532

KNX TEMPERATURREGELUNG

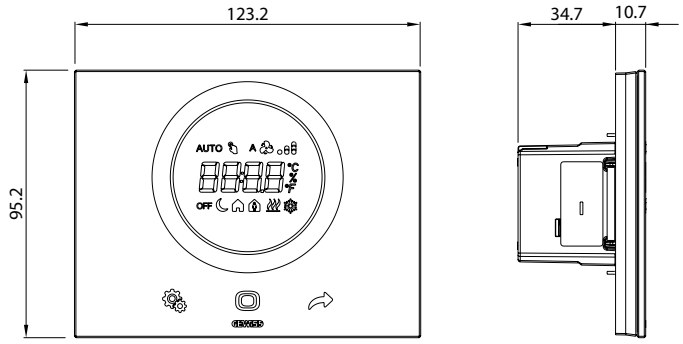

Thermo ICE
GW 16 974 CB - GW 16 974 CN - GW 16 974 CT

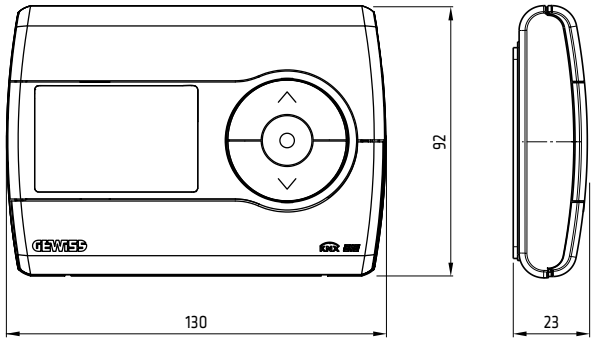

Chrono-Thermostat
GW 10 791 - GW 14 791

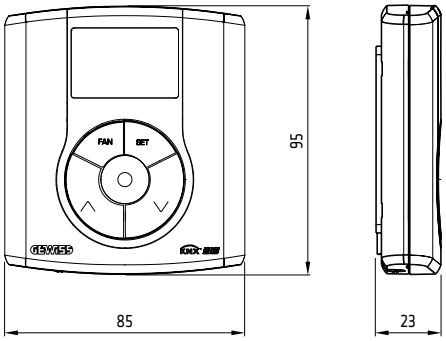

Thermostat
GW 10 793 - GW 14 793

WETTERSTATION

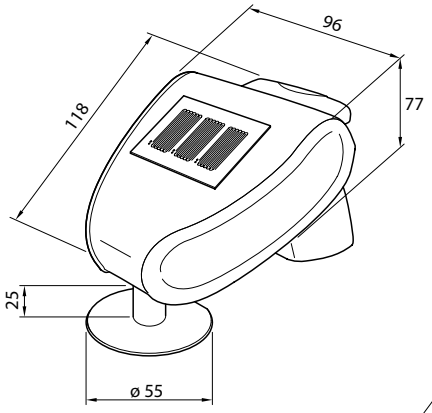

Wetterstation
GW 90 800

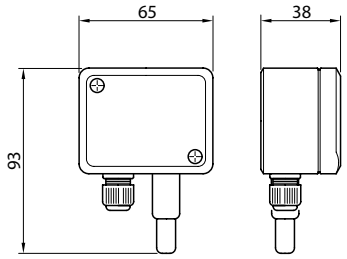

Temperatursensor
GW 90 885

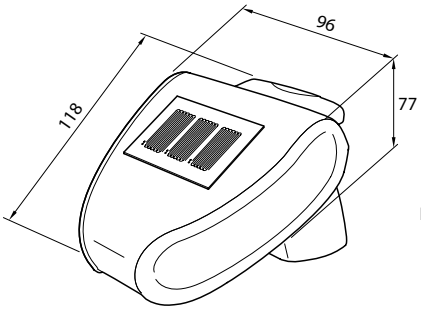

Regensensor
GW 90 881

Wind- und Regensensor
GW 90 883

Windensor
GW 90 882

Helligkeitssensor
GW 90 884

38 LAN

STRUKTURIERTE VERKABELUNG









Seite 510

28 SPIC

STECKER, STECKDOSEN UND ADAPTER FÜR DEN WOHNBEREICH











Seite 524

Baureihe 38 LAN

Datendosen



UTP			FTP		
Cat. 5e RJ45	**Cat. 6 RJ45**	**Cat. 6a RJ45**	**Cat. 5e RJ45**	**Cat. 6 RJ45**	**Cat. 6a RJ45**
GW 38 031	GW 38 032	GW 38 033	GW 38 034	GW 38 035	GW 38 036

Patchkabel aus Kupfer - 24 AWG



	UTP			FTP
	Cat. 5 Weiss	**Cat. 5e Grau**	**Cat. 6 Grau**	**Cat. 5e Grau**
0,5		GW 38 116		GW 38 121
1	GW 38 107	GW 38 117	GW 38 131	GW 38 122
2	GW 38 108	GW 38 118	GW 38 132	GW 38 123
5	GW 38 109	GW 38 119	GW 38 133	GW 38 124

Kupferkabel - 24 AWG



Manteltyp und Länge	UTP		FTP
	Cat. 5e	**Cat. 6**	**Cat. 5e**
LSZH - 305 m	GW 38 189	GW 38 201	GW 38 190

Verbinder



HDMI	**GW 38 056**		**USB**	**GW 38 057**

Zubehör



	UTP	FTP
	Cat. 5e RJ45	**Cat. 5e RJ45**
Für runde Kabel	GW 38 088	GW 38 089



Auflegewerkzeug	GW 38 051

		NETZWERKSCHRÄNKE			
		Wandschränke SOHO 10''	19''-Wandschränke mit gewölbter Rauchglastür		19''-Standschränke mit gewölbter Rauchglastür
			Fest	Schwenkbar	
					
	Kapazität				
	8HE	GW 38 431	-	-	-
	9HE	-	GW 38 401	-	-
	13HE	-	GW 38 402	GW 38 412	-
	17HE	-	GW 38 403	GW 38 413	-
	22HE	-	GW 38 404	-	-
	28HE	-	-	-	GW 38 421
	42HE	-	-	-	GW 38 422
Technisches Zubehör					
	**Modulträger**				
	1HE - 8 Ports	GW 38 437	-		
	1HE - 16 Ports	-	GW 38 538		
	1HE - 24 HETP Ports	-	GW 38 537		
	**Patchpanels mit Buchsen**				
	1HE - 24 RJ45 Cat. 5e UTP Dosen	-	GW 38 542		
	1HE - 24 RJ45 Cat. 5e FTP Dosen	-	GW 38 544		
	1HE - 24 RJ45 Cat. 6 UTP Dosen	-	GW 38 545		
	1HE - 24 RJ45 Cat. 6 UTP Dosen	-	GW 38 548		
	1HE - 16 RJ45 Cat. 6 FTP Dosen	-	GW 38 549		
	1HE - 50 RJ45 Cat. 3 Dosen (Sprache)	-	GW 38 572		
	**Blindpanels**				
	1HE	GW 38 438	GW 38 546		
	3HE	-	GW 38 547		
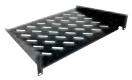	**Fachböden**				
	1HE	GW 38 439	-		
	2HE - Tiefe 250 mm	-	GW 38 516		
	2HE - Tiefe 350 mm	-	GW 38 517		
	**Rangierpanel**				
	1HE	GW 38 440	GW 38 521		
	**Rangierbügel**				
	Befestigung auf Profilschienen	-	GW 38 526		-
	**Panels mit Steckdosen und Schutzschaltern**				
	2HE - 2 Steckdosen italienisch/deutscher Standard 230 V ac	GW 38 441	-		
	2HE - 5 Steckdosen italienisch/deutscher Standard 230 V ac 2-poliger Ausschalter 16 A	-	GW 38 531		
	2HE - 5 Steckdosen italienisch/deutscher Standard 230 V ac Leitungsschutzschalter 16 250 V ac 3 kA	-	GW 38 532		
Zubehör					
	**Türen**				
	9HE	-	GW 38 581		-
	13HE	-	GW 47 111		-
	17HE	-	GW 47 112		-
	22HE	-	GW 47 113		-
	28HE	-	-		GW 38 582
	42HE	-	-		GW 38 583
	**Sockel**	-	-		GW 38 506
	**Paar Profilschienen**				
	28HE	-	-		GW 38 564
	42HE	-	-		GW 38 565
	**Lüfter für Zwangsbelüftung**	-	-		GW 38 563
	Bausatz Belüftung	-	-		GW 38 562
	**Sicherheitsschlösser**	-	GW 47 192		-

38 LAN

Strukturierte Verkabelung



Ein vollständiges System von Komponenten und Zubehör für die strukturierte Verkabelung. Die Baureihe beinhaltet Aufputz- und Standschränke in 10" und 19", mit modernem und innovativem Design, und einem extrem einfachen Anschluss bedingt durch den großen Innenraum und seitlichen Platz. Diese Lösung reduziert die Montagezeit und ermöglicht jederzeit einen schnellen Aus- oder Umbau bei geänderten Anforderungen.

Technische Daten ***Seite 521***

UTP SYSTEM

DATENDOSEN FÜR PANELS



GW 38 033

UNGESCHIRMTE DOSEN RJ45 UTP T568A/B

Art.-Nr.	Beschreibung	Gebrauchs-kategorie	Typ Kabel	VE
GW 38 031	RJ45	5e	UTP	10/50
GW 38 032	RJ45	6	UTP	10/50
GW 38 033	RJ45	6a	UTP	10/50

MERKMALE: Schneidklemmen für werkzeuglosen Anschluss.
HINWEISE: Für Patchpanels, und Zentralplatten (Chorus, System und Dahlia) mit Keystone Jack Aufnahme.

PATCHKABEL



GW 38 107

PATCHKABEL FÜR TELEFONDIENSTE RJ45 - RJ45 UTP UNGESCHIRMT

Art.-Nr.	Beschreibung	Gebrauchs-kategorie	Typ Kabel	Kabel-länge	Farbe	VE
GW 38 107	RJ45 - RJ45	5	UTP 24 AWG	1 m	Weiss	1/24
GW 38 108	RJ45 - RJ45	5	UTP 24 AWG	2 m	Weiss	1/24
GW 38 109	RJ45 - RJ45	5	UTP 24 AWG	5 m	Weiss	1/24

PRODUKTIONSMERKMALE: Kupferleiter 24 AWG. Isolierung aus feuerfestem Polyethylen. Steckerkontakte aus Phosphorbronze.
LEISTUNGSMERKMALE: Für die Verwendung in ISDN/DSL-Anlagen empfohlen.



GW 38 116

PATCHKABEL RJ45 - RJ45 UTP UNGESCHIRMT

Art.-Nr.	Beschreibung	Gebrauchs-kategorie	Typ Kabel	Kabel-länge	Farbe	VE
GW 38 116	RJ45 - RJ45	5e	UTP 24 AWG	0.5 m	Grau	1/24
GW 38 117	RJ45 - RJ45	5e	UTP 24 AWG	1 m	Grau	1/24
GW 38 118	RJ45 - RJ45	5e	UTP 24 AWG	2 m	Grau	1/24
GW 38 119	RJ45 - RJ45	5e	UTP 24 AWG	5 m	Grau	1/24
GW 38 131	RJ45 - RJ45	6	UTP 24 AWG	1 m	Grau	1/24
GW 38 132	RJ45 - RJ45	6	UTP 24 AWG	2 m	Grau	1/24
GW 38 133	RJ45 - RJ45	6	UTP 24 AWG	5 m	Grau	1/24

PRODUKTIONSMERKMALE: Kupferleiter 24 AWG. Isolierung aus feuerfestem Polyethylen. Steckerkontakte aus Phosphorbronze.
LEISTUNGSMERKMALE: Übertrifft die Anforderungen nach Cat. 5e.
Entsprechen den Anforderungen für Anwendungen wie 100BASE-Tx, 155Mbps ATM und Gigabit Ethernet.
ELEKTRISCHE EIGENSCHAFTEN BEI 20°C: Impedanz 100 Ohm +/- 15% 1-100 MHz; Kapazität: 13,5 pF/ft bei 1 MHz.



GW 38 189

DATENKABEL 4X2 UNGESCHIRMT - UTP

Art.-Nr.	Beschreibung	Gebrauchs-kategorie	Typ Kabel	Kabel-länge	VE
GW 38 189	Mantel LSZH	5e	UTP 24 AWG	305 m	305
GW 38 201	Mantel LSZH	6	UTP 24 AWG	305 m	305

PRODUKTIONSMERKMALE: 24 AWG massiver Kupferleiter, Nenndurchmesser 0,52 mm.
Isolierung aus Hartpolyethylen Nenndurchmesser 0,93 mm. Mantel aus PVC/LSZH, Außendurchm. 5,3 mm.
ELEKTRISCHE EIGENSCHAFTEN BEI 20°C: GW38189, GW38201 Betriebsspannung: max. 125V dc. Schleifenwiderstand: max. 170 Ohm/km;
DC-Widerstand-Unsymmetrie: max. 1%; Isolationswiderstand: min. 5G Ohm x km. Kapazität: max. 1600 pF/km; Ausbreitungsgeschwindigkeit (bei 100 MHz): Nennwert 0,66 c.

FTP SYSTEM

DATENDOSEN FÜR PANELS



GW 38 036

GESCHIRMTE DOSEN RJ45 FTP T568A/B

Art.-Nr.	Beschreibung	Gebrauchs-kategorie	Typ Kabel	VE
GW 38 034	RJ45	5e	FTP	10/50
GW 38 035	RJ45	6	FTP	10/50
GW 38 036	RJ45	6a	FTP	10/50

MERKMALE: Schneidklemmen für werkzeuglosen Anschluss.

HINWEISE: Für Patchpanels, und Zentralplatten (Chorus, System und Dahlia) mit Keystone Jack Aufnahme.

PATCHKABEL



GW 38 121

PATCHKABEL RJ45 - RJ45 FTP GESCHIRMT

Art.-Nr.	Beschreibung	Gebrauchs-kategorie	Typ Kabel	Kabel-länge	Farbe	VE
GW 38 121	RJ45 - RJ45	5e	FTP 24 AWG	0.5 m	Grau	1/24
GW 38 122	RJ45 - RJ45	5e	FTP 24 AWG	1 m	Grau	1/24
GW 38 123	RJ45 - RJ45	5e	FTP 24 AWG	2 m	Grau	1/24
GW 38 124	RJ45 - RJ45	5e	FTP 24 AWG	5 m	Grau	1/24

BAUMERKMALE: Kupferleiter 24 AWG. Isolierung aus feuerfestem Polyethylen. Steckerkontakte aus Phosphorbronze.

LEISTUNGSMERKMALE: Übertrifft die Anforderungen nach Cat. 5e.

Entsprechen den Anforderungen für Anwendungen wie 100BASE-Tx, 155Mbps ATM und Gigabit Ethernet.

ELEKTRISCHE EIGENSCHAFTEN BEI 20°C: Impedanz 100 Ohm +/- 15% 1-100 MHz. Kapazität: 13,5 pF/ft bei 1 MHz.

KABEL



GW 38 190

DATENKABEL 4X2 GESCHIRMT - FTP

Art.-Nr.	Beschreibung	Gebrauchs-kategorie	Typ Kabel	Kabel-länge	VE
GW 38 190	Mantel LSZH	5e	FTP 24 AWG	305 m	305

PRODUKTIONSMERKMALE: 24 AWG massiver Kupferleiter, Nenndurchmesser 0,52 mm. Isolierung aus Hartpolyethylen Nenndurchmesser 1,05 mm.

Schirm aus Aluminium und Isolierfolie aus vernetztem Polyethylen, kontinuierlicher Leiter. Mantel aus PVC/LSZH, Außendurchmesser 6 mm.

ELEKTRISCHE EIGENSCHAFTEN BEI 20°C: Betriebsspannung: max: 125V DC. Schleifenwiderstand: max. 170 Ohm/km;

DC-Widerstand-Unsymmetrie: max. 1%; Isolationswiderstand: min. 5G Ohm x km. Kapazität: max. 1600 pF/km; Ausbreitungsgeschwindigkeit (bei 100 MHz): Nennwert 0,66 c.

TECHNISCHES INSTALLATIONSZUBEHÖR

USB UND HDMI VERBINDER



GW 38 056

USB UND HDMI VERBINDER

Art.-Nr.	Beschreibung	Typ	Kompatibilität	VE
GW 38 056	HDMI Verbinder	Dose/Dose	Keystone Jack	1/48
GW 38 057	USB Verbinder	Dose/Dose - Typ A	Keystone Jack	1/48

HINWEISE: Für Zentralplatten (Chorus, System, Dahlia) für Keystone Jacks und für Patchpanels.

ZUBEHÖR



GW 38 088

ZUBEHÖR FÜR PATCHPANELS UND RJ45 STECKER

Art.-Nr.	Beschreibung	Geeignet für	Material	Farbe	VE
GW 38 088	Stecker RJ45 5e UTP	Runde Kabel			20/100
GW 38 089	Stecker RJ45 5e FTP	Runde Kabel			20/100



GW 38 051

AUFLEGEWERKZEUG

Art.-Nr.	Beschreibung	Geeignet für	VE
GW 38 051	Auflegen von Adern	110 Auflegewerkzeug	1

NETZWERKSCHRÄNKE

WANDSCHRÄNKE SOHO 10''



GW 38 431

WANDSCHRANK SOHO AUS METALL MIT TRANSPARENTER TÜR AUS SICHERHEITSGLAS

Art.-Nr.	Außenabmessungen BxHxT (mm)	Höhen-einheiten	VE
GW 38 431	350x400x265	8HE	1

MERKMALE: Kabeleinführung oben und unten. Zubehör 10" (IEC 297-1) aus verzinktem Stahlblech.

MITGELIEFERTES ZUBEHÖR: 2 Profilschienen, 10", gelocht, komplett mit Befestigungszubehör. 4 Leitungseinführungen aus Isoliermaterial Blau RAL 5003, komplett mit Befestigungsschrauben.



GW 38 437

ZUBEHÖR FÜR INNENAUSBAU

Art.-Nr.	Beschreibung	Geeignet für	Höhen-einheiten	VE
GW 38 437	Modulträger 10"	8 Sitze	1HE	1/5
GW 38 438	Blindpanel - 10"		1HE	1/5
GW 38 439	Ausleger 10"	Mini-hub	1HE	1/2
GW 38 440	Kabeleinführung - 10"		1HE	1/2
GW 38 441	Steckdosenfeld		2HE	1/2

MITGELIEFERTES ZUBEHÖR: GW38441 2 Steckdosen italienischer/deutscher Standard 16A - mit Ausschalter.

WANDSCHRÄNKE 19''



GW 38 401

WANDSCHRANK AUS METALL MIT GEWÖLBTER RAUCHGLASTÜR KOMPLETT MIT TIEFENVERSTELLBAREN PROFILSCHIENEN

Art.-Nr.	Außenabmessungen BxHxT (mm)	Höhen-einheiten	VE
GW 38 401	700x550x480	9HE	1
GW 38 402	700x700x480	13HE	1
GW 38 403	700x900x480	17HE	1
GW 38 404	700x1100x480	22HE	1

MERKMALE: Kabeleinführung oben und unten. Komplett abnehmbar.

MITGELIEFERTES ZUBEHÖR: 2 Profilschienen, 19", gelocht, vormontiert. 2 Leitungseinführungen aus Isoliermaterial Blau RAL 5003, komplett mit Befestigungsschrauben. 2 Flügelschlüssel.



GW 38 412

WANDSCHRANK AUS METALL, SCHWENKBAR, MIT GEWÖLBTER RAUCHGLASTÜR KOMPLETT MIT TIEFENVERSTELLBAREN PROFILSCHIENEN

Art.-Nr.	Außenabmessungen BxHxT (mm)	Höhen-einheiten	VE
GW 38 412	700x700x560	13HE	1
GW 38 413	700x900x560	17HE	1

MERKMALE: Kabeleinführung oben und unten. Komplett abnehmbar.

MITGELIEFERTES ZUBEHÖR: 2 Profilschienen, 19", gelocht, vormontiert. 2 Leitungseinführungen aus Isoliermaterial Blau RAL 5003, komplett mit Befestigungsschrauben. 2 Flügelschlüssel.



GW 38 581

TÜREN AUS GEWÖLBTEM SICHERHEITS-RAUCHGLAS FÜR NETZWERKSCHRÄNKE 38 LAN MIT 2 SCHLÖSSERN - GRAU RAL 7035

Art.-Nr.	Schrankbreite LAN	VE
GW 38 581	GW38401	1
GW 47 111	GW38402	1
GW 47 112	GW38403	1
GW 47 113	GW38404	1

MITGELIEFERTES ZUBEHÖR: 2 Stifte zur Montage. 2 Flügelschlüssel.

STANDSCHRÄNKE 19''



GW 38 421

STANDSCHRÄNKE MIT GEWÖLBTER RAUCHGLASTÜR, MIT SEITENWÄNDEN, GESCHLOSSENER RÜCKWANDTÜR UND TIEFENVERSTELLBAREN 19"-TRÄGERRAHMEN

Art.-Nr.	Außenabmessungen BxHxT (mm)	Höhen-einheiten	VE
GW 38 421	600x1500x630	28HE	1
GW 38 422	600x2100x630	42HE	1

MITGELIEFERTES ZUBEHÖR: 2 seitliche schnelleinrastende Seitenwände und geschlossene Rückwand. Höhenverstellbare Füße für Standmontage. 3 Flügelschlüssel. Sockel nicht im Liefe-rumfang aber als Zubehör erhältlich.

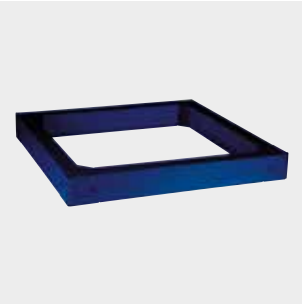

GW 38 506

LACKIERTER METALLSOCKEL H = 100 MM - BLAU RAL 5003

Art.-Nr.	Für Schränke BxTxH (mm)	VE
GW 38 506	600x630x100	1

MERKMALE: Zugang von 4 Seiten.
MITGELIEFERTES ZUBEHÖR: Befestigungszubehör.



GW 38 582

TÜREN AUS GEWÖLBTEM SICHERHEITS-RAUCHGLAS FÜR NETZWERKSCHRÄNKE 38 LAN MIT 1 SCHLOSS GRAU RAL 7035

Art.-Nr.	Für Schaltschränke	VE
GW 38 582	GW38421	1
GW 38 583	GW38422	1

MITGELIEFERTES ZUBEHÖR: 3 Stifte für die Montage. 3 Flügelschlüssel.



GW 38 561

ZUBEHÖR FÜR STANDSCHRÄNKE

Art.-Nr.	Beschreibung	Merkmale	VE
GW 38 512	Satz 4 verstellbare Räder	2 freie Räder 2 Räder mit Feststellbremse	1
GW 38 561	2 Transportösen M10	M10	1
GW 38 564	Profilschienen	Für Schank 28 HE	1
GW 38 565	Profilschienen	Für Schank 42 HE	1
GW 38 562	Belüftungsbausatz	Mit 2 Lüftern	1
GW 38 563	Einzelner Lüfter	18 W 230 V AC 150 m³/h	1
GW 38 566	Elektromechanischer Thermostat	0-60°C Kontakte S 5A in AC1	1

MITGELIEFERTES ZUBEHÖR: GW38562 - 2 Lüfter - Vorgerüstet für die Installation von weiteren 2 Lüftern - Artikelnr. GW58563.
1 beleuchteter Schalter für die Abschaltung der Lüfter. Vorgerüstet für den Direktanschluss des Thermostats GW38566.

TECHNISCHES ZUBEHÖR FÜR WAND- UND STANDSCHRÄNKE 19"

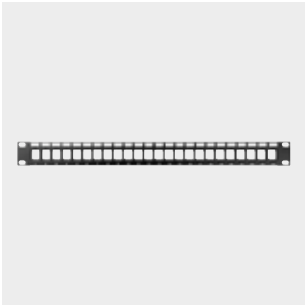

GW 38 537

MODULTRÄGER AUS SCHWARZ LACKIERTEM METALL - 19"

Art.-Nr.	Beschreibung	Geeignet für	Höhen-einheiten	VE
GW 38 537	Patchpanel 24 Ports	UTP-Dosen	1HE	1
GW 38 538	Patchpanel 16 Ports	FTP/UTP-Dosen	1HE	1

MERKMALE: GW38538: Vorgerüstet für Erdungsanschluss.
MITGELIEFERTES ZUBEHÖR: 4 Unterlegscheiben, Schrauben und Käfigmuttern für die Montage.
HINWEISE: GW38537 kann mit GW38031, GW38032, GW38033 komplettiert werden. GW38538 kann mit GW38031, GW38032, GW38033, GW38034, GW38035, GW38036 komplettiert werden.

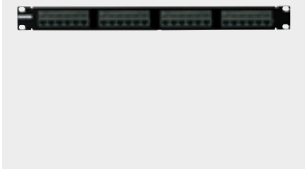

GW 38 542

PATCHPANEL MIT RJ45-BUCHSEN AUS SCHWARZ LACKIERTEM METALL - 19"

Art.-Nr.	Zusammensetzung Panel	Gebrauchs-kategorie	Typ	Höhen-einheiten	VE
GW 38 542	24 RJ45-Steckdosen	5e	UTP	1HE	1
GW 38 544	24 RJ45-Steckdosen	5e	FTP	1HE	1
GW 38 545	24 RJ45-Steckdosen	6	UTP	1HE	1
GW 38 548	24 RJ45-Steckdosen	6	UTP	1HE	1
GW 38 549	16 RJ45-Steckdosen	6	FTP	1HE	1

MERKMALE: GW38542, GW38544, GW38545 Blöcke mit vormontierten Datendosen Typ 110. GW38548, GW38549 einzelne Datendosen. Vorgerüstet für Erdungsanschluss.
MITGELIEFERTES ZUBEHÖR: 4 Unterlegscheiben, Schrauben und Käfigmuttern für die Montage. Zugentlastungsmöglichkeit auf der Rückseite. Kennzeichnungsetiketten auf der Vorder- und Rückseite.



GW 38 572

PATCHPANEL MIT RJ45-BUCHSEN AUS SCHWARZ LACKIERTEM METALL - 19" - FÜR TELEFONDIENSTE

Art.-Nr.	Zusammensetzung Panel	Gebrauchs-kategorie	Höhen-einheiten	VE
GW 38 572	50 RJ45-Steckdosen	3	1HE	1/6

MERKMALE: Blöcke mit vormontierten Datendosen Typ 110. Vorgerüstet für Erdungsanschluss.
MITGELIEFERTES ZUBEHÖR: 4 Unterlegscheiben, Schrauben und Käfigmuttern für die Montage. Zugentlastungsmöglichkeit auf der Rückseite. Kennzeichnungsetiketten auf der Vorder- und Rückseite.



GW 38 546

BLINDPANEL AUS SCHWARZ LACKIERTEM METALL - 19"

Art.-Nr.	Beschreibung	Höhen-einheiten	VE
GW 38 546	Blindpanel	1HE	1/10
GW 38 547	Blindpanel	3HE	1/10

MERKMALE: Vorgerüstet für Erdungsanschluss.
MITGELIEFERTES ZUBEHÖR: 4 Unterlegscheiben, Schrauben und Käfigmuttern für die Montage.



GW 38 516

FACHBODEN AUS SCHWARZ LACKIERTEM METALL - 19"

Art.-Nr.	Tiefe (mm)	Höhen-einheiten	VE
GW 38 516	250	2HE	1/2
GW 38 517	350	2HE	1/2

MERKMALE: Belastbarkeit 20 kg.
ANWENDUNGEN: Aufstellen von Geräten die nicht dem 19" Standard entsprechen.
MITGELIEFERTES ZUBEHÖR: 4 Unterlegscheiben, Schrauben und Käfigmuttern für die Montage.



GW 38 521

RANGIERPANEL AUS SCHWARZ LACKIERTEM METALL - 19"

Art.-Nr.	Beschreibung	Anz. Durchfürungen	Höhen-einheiten	VE
GW 38 521	Rangierpanel	5	1HE	1/4

MERKMALE: Führung von Patchkabeln auf der Vorderseite.
ANWENDUNGEN: Vorgerüstet für Erdungsanschluss.
MITGELIEFERTES ZUBEHÖR: 4 Unterlegscheiben, Schrauben und Käfigmuttern für die Montage.



GW 38 526

RANGIERBÜGEL AUS SCHWARZ LACKIERTEM METALL

Art.-Nr.	Beschreibung	VE
GW 38 526	Rangierbügel	1/10

MERKMALE: Vertikale Befestigung von Kabeln auf der Vorderseite.
MITGELIEFERTES ZUBEHÖR: Befestigungszubehör.



GW 38 531

STECKDOSENFELD ITALIENISCHER/DEUTSCHER STANDARD 16A - MIT SCHALTER - 19"

Art.-Nr.	Anzahl Steckdosen	Haupt-schalter	Höhen-einheiten	VE
GW 38 531	5	2 P 16A 250V m. Kontrollleuchte	2HE	1
GW 38 532	5	Leitungsschutzschalter 1P+N 16A 250V 3kA m. Kontrollleuchte	2HE	1

MERKMALE: Montage auf die Frontseite der Schaltanlage. Vorverdrahtetes Panel mit Anschlussklemme für Einspeisung.
ANWENDUNGEN: Stromversorgung der Montierten Geräte.
MITGELIEFERTES ZUBEHÖR: 4 Unterlegscheiben, Schrauben und Käfigmuttern für die Montage.

TECHNISCHES ZUBEHÖR



GW 47 193

POTENTIALAUSGLEICHSSCHIENE AUS KUPFER MIT GEWINDEBOHRUNGEN

Art.-Nr.	Abmessungen (mm)	Anzahl und Ø der Bohrungen	Bohrung Abstand (mm)	VE
GW 47 193	575x20x5	24xM6	18	1/5

ANWENDUNGEN: Anschluss Erdungsleiter.
MITGELIEFERTES ZUBEHÖR: Befestigungszubehör. 24 Schrauben für den Anschluss.



GW 47 192

SICHERHEITSSCHLOSS

Art.-Nr.	Beschreibung	VE
GW 47 192	Einsteckschloss	1/10

MERKMALE: Passend auf alle Standard-Schlössern.
MITGELIEFERTES ZUBEHÖR: 2 Standard-Schlüssel.



GW 46 447

SELBSTKLEBENDE DOKUMENTENTASCHE MIT BESCHRIFTUNGSETIKETTEN

Art.-Nr.	Abmessungen BxH (mm)	VE
GW 46 447	230x310	1/10

MERKMALE: Die Dokumententasche kann für alle GEWISS-Schaltschränke ab der Abmessung 405x500x200 mm verwendet werden.



GW 38 556

BEFESTIGUNGSMATERIAL

Art.-Nr.	Beschreibung	VE
GW 38 556	Satz Kleinteile	1/20

INHALT: 10 Käfigmuttern, Unterlegscheiben und Schrauben.



GW 46 448

BAUSATZ BELÜFTUNG

Art.-Nr.	IP Schutzart	Bemessungs-spannung	Befestigung Öffnung	Schrauben Achsabstand	VE
GW 46 448	IP44	230 V - 50 / 60 Hz	125x117	123x115	1/2

MERKMALE: Der Lüfter saugt Außenluft in den Schrank und erzeugt einen leichten Überdruck, dadurch wird das Eindringen von Partikeln verhindert. Max. Volumenstrom 60³/h. Leistungsaufnahme 20W.
ANWENDUNGEN: Zwangsbelüftung in thermisch kritischen Umgebungen.
MITGELIEFERTES ZUBEHÖR: Bohrschablone.



GW 46 471

BAUSATZ LÜFTUNG

Art.-Nr.	IP Schutzart	Befestigung Öffnung	Schrauben Achsabstand	VE
GW 46 471	IP44	125x117	123x115	1/10

MITGELIEFERTES ZUBEHÖR: Bohrschablone.

38 LAN



KOMPLEXE DINGE VEREINFACHEN



38 LAN ist eine komplette, integrierte Baureihe für die Netzwerkverkabelung. Eine Lösung, die die Installationszeiten verkürzt und jederzeit eine schnelle Konfiguration ermöglicht, um den sich ändernden Anforderungen gerecht zu werden.

SOHO 10" SCHRÄNKE



Dank seiner geringen Abmessungen extrem einfach zu installieren und besonders für kleine Büros oder Home-Office-Installationen geeignet. Sonderzubehör ist verfügbar, um für jeden Bedarf die beste Konfiguration zu schaffen.

19" WAND- UND STANDSCHRÄNKE



Die Wandschränke mit ihrem modernen und innovativen Design sind in zwei Versionen erhältlich fest und schwenkbar, mit einer umkehrbaren Tür aus gebogenem grauen Rauchglas. Die freistehenden Schränke sind in verschiedenen Versionen erhältlich, verfügen über zu öffnende Seitenwände und eine solide Rücktür, um die Wartung und Verkabelung zu erleichtern.

Technische Daten

Komponente	Material	Normen	Schutzart	Betriebsklima	Betriebstemperatur	Lagertemperatur	Maximale Kapazität
Netzwerkschränke für die strukturierte Verkabelung 38 CVX LAN	-Gehäuse Stahlblech Stärke 10/10mm -Tür Stahlblech Stärke 12/10mm -Panels Stahlblech Stärke 12/10mm	Lackierung IEC 60297-2; EN 60950 DIN 41488	IP30	Konstant: 23°C/83% 40°C/93% Variabel: 23°C/98% 40°C/98%	-5°C + 40°C	-25° +55°C	200kg gleichmäßig verteilt auf die Wandschränke. 400kg gleichmäßig verteilt auf die Standschränke.

Schranktyp	Installation	Paint	Transparente Tür	Kompatibilität	Höhe	Kapazität
SOHO	Wand / Boden	Orangenhaut Epoxid	Rauchglas	Standard 10" (Step 44,45mm)	400 mm	8 HE
Feste Schränke	Wand	Epoxid-Polyester Orangenhaut medium	Gebogenes Sicherheits-Rauchglas	Standard 19" (Step 44,45mm)	550 mm 700 mm 900 mm 1100 mm	9 HE 13 HE 17 HE 22 HE
Schwenkbare Schränke	Wand	Epoxid-Polyester Orangenhaut medium	Gebogenes Sicherheits-Rauchglas	Standard 19" (Step 44,45mm)	700 mm 900 mm	13 HE 17 HE
Standschränke	Boden	Epoxid-Polyester Orangenhaut medium	Gebogenes Sicherheits-Rauchglas	Standard 19" (Step 44,45mm)	1500 mm 2100 mm	28 HE 42 HE

BESTÄNDIGKEIT GEGEN CHEMISCHE UND ATMOSPHÄRISCHE STOFFE

Stoff	Wasser	Salz-lösungen	Säuren		Basen		Lösungsmittel				Mineral-öl	UV Strahlung
			Konzentriert	Verdünnt	Konzentriert	Verdünnt	Hexan	Benzol	Azeton	Ethylalkohol		
Netzwerk-schränke	Beständig	Beständig	Bedingt beständig	Beständig	Nicht beständig	Nicht beständig	Beständig	Bedingt beständig	Nicht beständig	Beständig	Beständig	Beständig

Abmessungen

SOHO SCHRANK

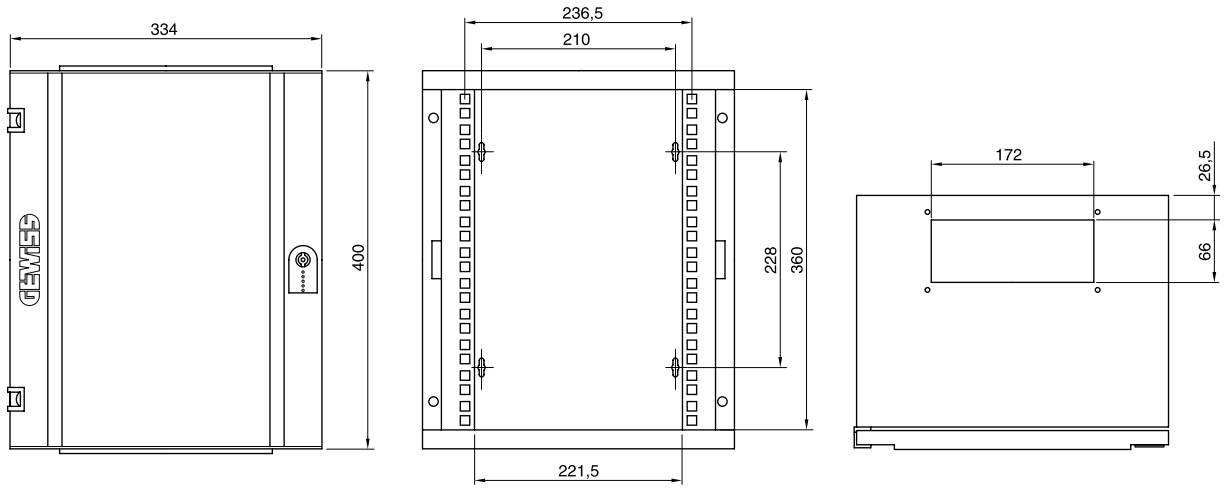

FESTE SCHRÄNKE

A = Außenhöhe
B = Anzahl Höheneinheiten
C = Achsenabsten der Wandbefestigungsöffnungen

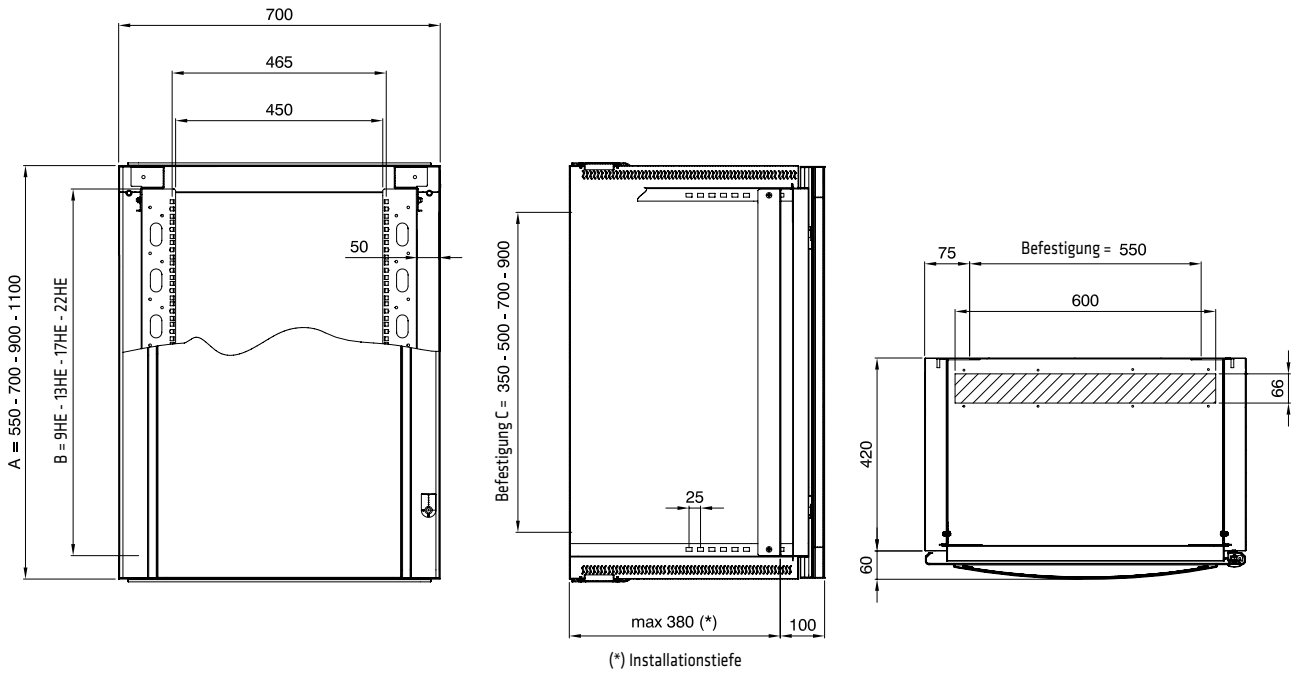

SCHWENKBARE SCHRÄNKE

A = Außenhöhe
B = Anzahl Höheneinheiten
C = Achsenabsten der Wandbefestigungsöffnungen

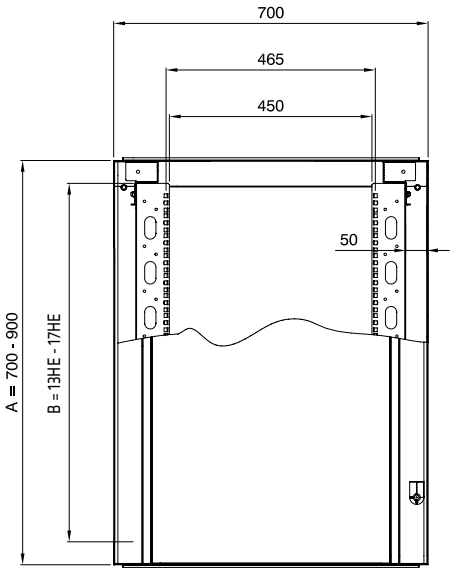

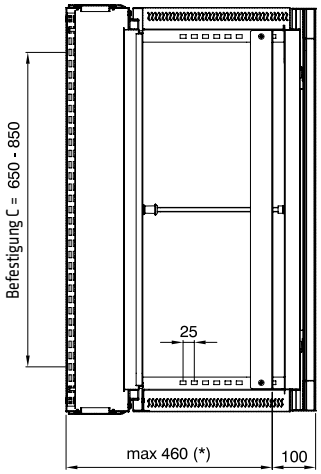

(*) Installationstiefe

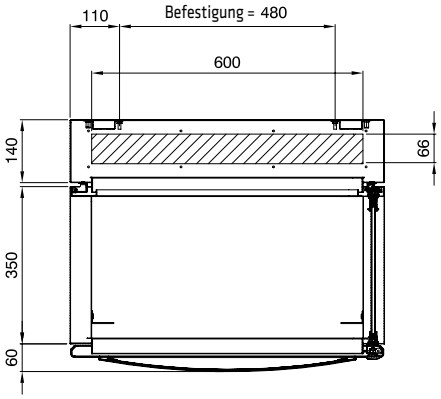

STANDSCHRÄNKE

A = Außenhöhe (ohne Standfüße)
B = Anzahl Höheneinheiten
C = Innenhöhe

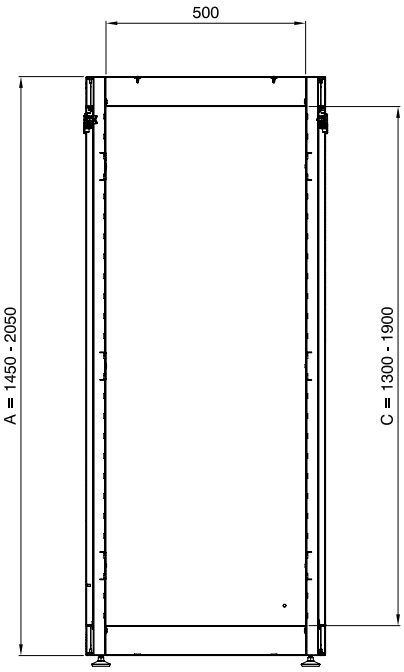

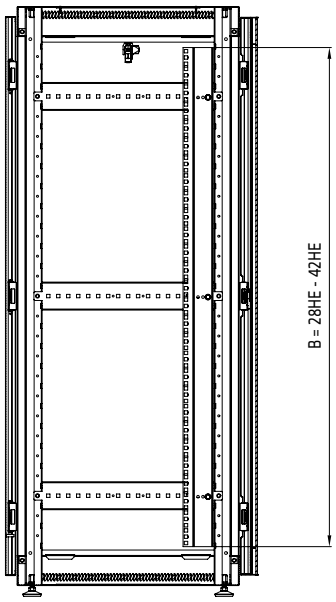

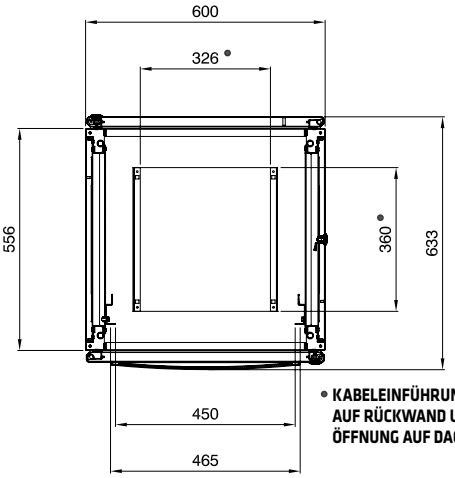

• **KABELEINFÜHRUNG AUF RÜCKWAND UND ÖFFNUNG AUF DACH**

28 SPIC

Stecker, Steckdosen und Adapter für den Wohnbereich

Stecker, Steckdosen, Adapter und Mehrfachkabelsteckdosen für die häufigsten Anwendungen im privaten Bereich.



STECKER UND KUPPLUNGEN

STECKER



GW 28 005

GERADE STECKER - ITALIENISCHER STANDARD - 250V AC

Art.-Nr.	Anz. Pole	Bemessungsstrom (A)	Typ	Farbe	VE
GW 28 003	2P+E	10	S11	Weiss	25/250
GW 28 004	2P+E	10	S11	Schiefer	25/250
GW 28 005	2P+E	16	S17	Weiss	25/150
GW 28 006	2P+E	16	S17	Schiefer	25/150



GW 28 007

90°-STECKER - ITALIENISCHER STANDARD - 250V AC

Art.-Nr.	Anz. Pole	Bemessungsstrom (A)	Typ	Farbe	VE
GW 28 007	2P+E	10	SPA11	Weiss	25/150
GW 28 008	2P+E	10	SPA11	Schiefer	25/150
GW 28 009	2P+E	16	SPA17	Weiss	25/250
GW 28 010	2P+E	16	SPA17	Schiefer	25/250

GW28009 - GW28010: Abziehbarkeit bei seitlichen Steckdosen prüfen.



GW 28 011

GERADE STECKER - DEUTSCHER/FRANZÖSISCHER STANDARD - 250V AC

Art.-Nr.	Anz. Pole	Bemessungsstrom (A)	Farbe	VE
GW 28 011	2P+E	10-16	Weiss	25/175
GW 28 013	2P+E	10-16	Schwarz	25/175

Stecker mit doppeltem Schutzleiter (seitlich nach deutschem Standard und zentral nach französischem Standard).



GW 28 012

90°-STECKER - DEUTSCHER/FRANZÖSISCHER STANDARD - 250V AC

Art.-Nr.	Anz. Pole	Bemessungsstrom (A)	Farbe	VE
GW 28 012	2P+E	10-16	Weiss	25/175

Stecker mit doppeltem Schutzleiter (seitlich nach deutschem Standard und zentral nach französischem Standard).

KUPPLUNGEN



GW 28 205

KUPPLUNG - ITALIENISCHER STANDARD - 250V AC

Art.-Nr.	Anz. Pole	Bemessungsstrom (A)	Typ	Farbe	VE
GW 28 203	2P+E	10	P11	Weiss	25/250
GW 28 204	2P+E	10	P11	Schiefer	25/250
GW 28 205	2P+E	10-16	Bivalent P17-11	Weiss	25/150
GW 28 206	2P+E	10-16	Bivalent P17-11	Schiefer	25/150

MERKMALE: Mit erhöhtem Berührungsschutz.

ADAPTER UND MEHRFACH-STECKDOSEN

ADAPTER



GW 28 423

MEHRFACHADAPTER MIT 3 AUSGÄNGEN ITALIENISCHER STANDARD - 250V AC - 1500W

Art.-Nr.	Typ Stecker	Steckdosen Typ	Farbe	VE
GW 28 421	2P+E 10A (S11)	10A (P11)	Weiss	50/200
GW 28 423	2P+E 16A (S17)	16A bivalent (P17/11)	Weiss	50/200

MERKMALE: Mit erhöhtem Berührungsschutz.



GW 28 419

FLACHER MEHRFACHADAPTER MIT 3 AUSGÄNGEN ITALIENISCHER STANDARD - 250V AC - 1500W

Art.-Nr.	Typ Stecker	Steckdosen Typ	Farbe	VE
GW 28 418	2P+E 10A (S11)	10A (P11)	Weiss	40/160
GW 28 419	2P+E 16A (S17)	16A bivalent (P17/11)	Weiss	40/160

MERKMALE: Mit erhöhtem Berührungsschutz.



GW 28 417

MEHRFACHADAPTER MIT 2 AUSGÄNGEN ITALIENISCHER STANDARD UND 1 AUSGANG ITALIENISCHER/DEUTSCHER STANDARD 250V AC - 1500W

Art.-Nr.	Typ Stecker	Steckdosen Typ	Steckdosen Typ	Farbe	VE
GW 28 416	2P+E 10A (S11)	16 A (P30)	10 A (P11)	Weiss	50/200
GW 28 417	2P+E 16A (S17)	16 A (P40)	16 A Zweiw. (P17/11)	Weiss	50/200



GW 28 410

EINFACHADAPTER MIT 1 AUSGANG ITALIENISCHER/DEUTSCHER STANDARD - 250V AC - 1500W

Art.-Nr.	Typ Stecker	Steckdosen Typ	Farbe	VE
GW 28 409	2P+E 10A (S11)	16A (P30)	Weiss	50/200
GW 28 410	2P+E 16A (S17)	16A (P30)	Weiss	50/200

MERKMALE: Steckdose mit seitlichen und zentralen Schutzleiter.



GW 28 415

EINFACHADAPTER MIT 1 AUSGANG ITALIENISCHER/DEUTSCHER STANDARD - 250V AC - 150W

Art.-Nr.	Typ Stecker	Steckdosen Typ	Farbe	VE
GW 28 415	2P+E 16A stand. Deutsch	16A bivalent (P17/11)	Weiss	15/150

MERKMALE: Mit erhöhtem Berührungsschutz.

MEHRFACH-KABELSTECKDOSEN (MIT ERH. BERÜHRUNGSSCHUTZ)



GW 28 601

STECKDOSENLEISTE 6-FACH, ITALIENISCHER STANDARD MIT KABEL UND STECKER 2P+E - 16A - 250V AC - 3000W

Art.-Nr.	Typ Stecker	Anzahl Steckdosen	Steckdosen Typ	Farbe	VE
GW 28 601	2P+E 16A (S17)	6	16A bivalent (P17/11)	Weiss	1/20

MERKMALE: Anschlussleitung H05VV-F 3x1mm².



GW 28 613

STECKDOSENLEISTE 5-FACH, ITALIENISCHER/DEUTSCHER STANDARD MIT KABEL UND STECKER 2P+E - 16A - 250V AC - 3000W

Art.-Nr.	Typ Stecker	Anzahl Steckdosen	Steckdosen Typ	Farbe	VE
GW 28 613	2P+E 16A (S17)	5	16A bivalent (P40)	Weiss	1/20

MERKMALE: Steckdose mit seitlichen und zentralen Schutzleiter. Anschlussleitung H05VV-F 3x1mm².
MITGELIEFERTES ZUBEHÖR: Beleuchteter Ausschalter 2P 16A.

Unterputz- und Aufputzverteiler

Domo Center

UNTERPUTZ-SYSTEM FÜR ENERGIEVERTEILUNG, GEBÄUDEAUTOMATION UND DATEN



Seite 536

Green Wall

UNTERPUTZ-SYSTEM FÜR LEICHTBAU UND HOHLWÄNDE

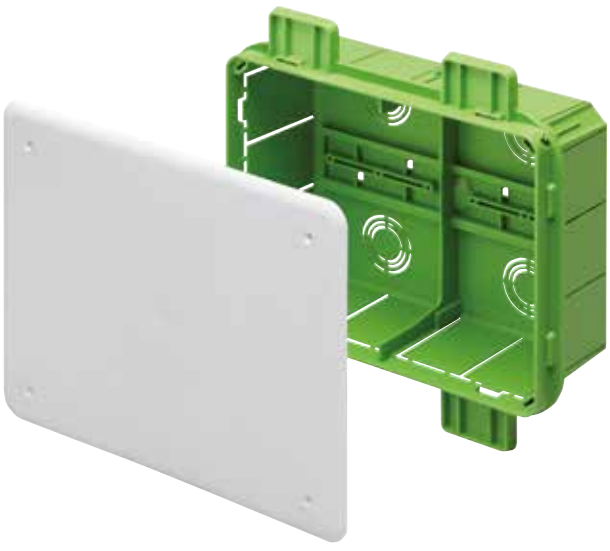



Seite 1096

40 CDi

VERTEILER UND GEHÄUSE FÜR DIE UNTERPUTZMONTAGE



Seite 1122

48

UNTERPUTZ-VERBINDUNGSDOSEN



Seite 1149

24 SC

UNTERPUTZ-, AUFPUTZ- UND BODENEINBAUDOSEN FÜR DIE SCHALTERPROGRAMME





Seite 1165

BAUREIHE

Die Vielseitigkeit des DOMO CENTER macht die Realisierung verschiedener Funktionen möglich, wie: Energieverteilung, Einbau von Geräten für das Netzwerk (Bausatz Centro Stella), Einbau von Geräten der Alarmanlage (Chorus Safety), Integration der Sprechanlage, und Video-Sprechanlage, Überwachungs- und Steuergeräte der Gebäudesystemtechnik (Master ICE) und den Einsatz als Steigbereich zwischen den Etagen.
Die Baureihe DOMO CENTER besteht aus 2 teilen:



Bausätze für den Frontausbau

das sind Bausätze mit vordefinierten Höhen und Typen (mit und ohne Tür) die alle benötigten Komponenten für die Montage beinhalten, außer das Einbaugehäuse, das separat bestellt werden muss. Im Katalog werden 12 Konfigurationen angeboten, diese Bausätze erleichtern die Produktauswahl, den Transport und die Montage.

Zubehör für Rohre

Durch die Verwendung der Komponenten ist es möglich individuelle Konfigurationen zusammenzustellen.

INSTALLATION

DOMO CENTER, ist in zwei Größen erhältlich, es ist geeignet für die Montage in Räumen mit Raumhöhen (ab Fertigfußboden) von 2700mm oder 2400mm.

RÄUME MIT RAUMHÖHE H 2700mm

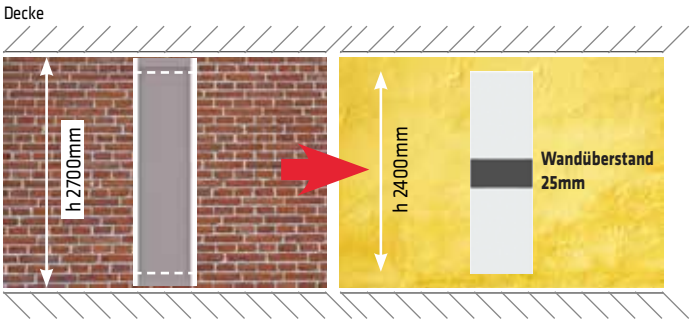

Vorrüstung für das Einbaugehäuse
GW N1003
(für Mauerwerk oder Hohlwand)

Effekt nach Abschluss der Arbeiten

RÄUME MIT RAUMHÖHE H 2400mm

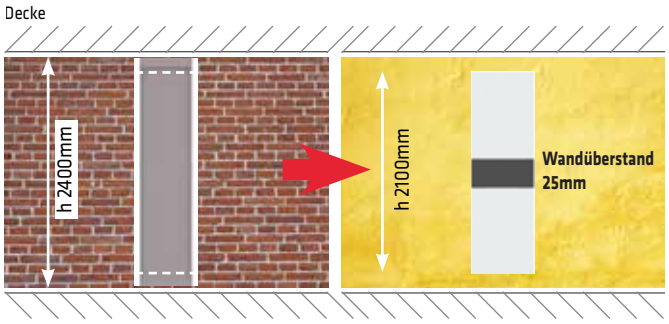

Vorrüstung für das Einbaugehäuse
GW N1002
(für Mauerwerk oder Hohlwand)

Effekt nach Abschluss der Arbeiten

Hinweis: Die 150mm hohen oberen und unteren Pufferabdeckungen des Einbaugehäuses sind vorgesehen, um genauso wie die Wand beschichtet zu werden.

BEISPIEL FÜR DIE VERWENDUNG ALS STEIGBEREICH FÜR DIE VERTEILUNG VON DIENSTEN ZWISCHEN DEN ETAGEN.

z.B. Bausatz GWN1261XB

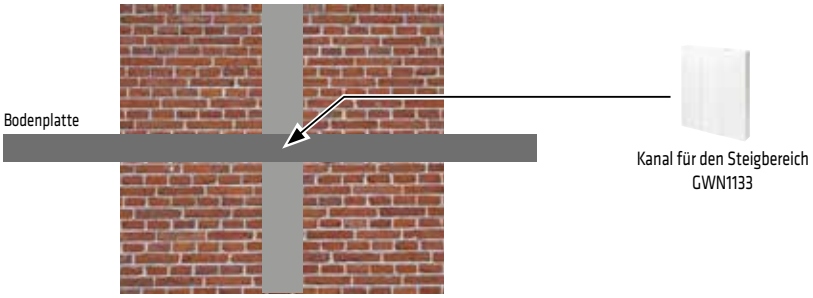

STRUKTUR

Das DOMO CENTER kann auf verschiedene Arten Konfiguriert werden, mit und ohne Tür. Nachdem das Einbaugehäuse ausgewählt wurde (Höhe 2700 oder 2400mm), müssen folgende Aspekte berücksichtigt werden: Die interne Konfiguration, die Abdeckungen unter der Tür (wenn erforderlich) und die Frontkonfiguration bis die Kapazität des Gehäuses erreicht ist. Beispiele die beide Typen repräsentieren werden unten gezeigt. Für jede Ausbaustufe gibt es eine Beschreibung der montierbaren Komponenten und die entsprechende Größe (1 HE entspricht dem Außenmaß h 300mm).

Version ohne Tür



Die Konfiguration zeigt den Artikel GWN1231XB und das Einbaugehäuse GWN1003

1 **EINBAUGEHÄUSE**
Einbaugehäuse für Mauerwerk oder Hohlwände, in den Höhen 2700m (8HE) und 2400mm (7HE)

2 **ELEMENTE FÜR DIE INTERNE KONFIGURATION**
Geräteträger mit DIN-Schiene (1HE/2HE), Geräteträger mit Montageplatte (1HE/2HE), Bausatz Centro Stella (2HE) und Bausatz Alarmanlage (1HE)

3 **FRONTRAHMEN**
Höhe 2400mm (für die Einbaugehäuse 2700mm) und 2100mm (für die Einbaugehäuse 2400mm)

4 **ELEMENTE FÜR DEN FRONTAUSBAU**
Verteiler 40TE (1HE), Abdeckungen ohne Ausschnitt (1HE/2HE/3HE), Abdeckungen mit Ausschnitt (1HE/2HE)

Version mit Tür

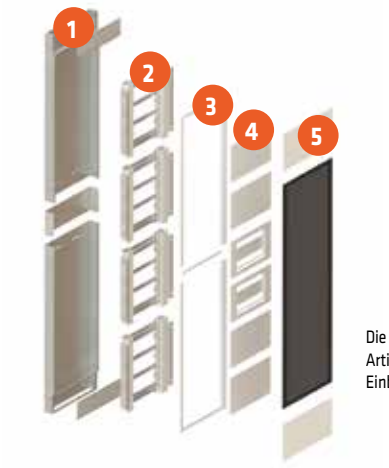

Die Konfiguration zeigt den Artikel GWN1401XB und das Einbaugehäuse GWN1003

1 **EINBAUGEHÄUSE**
Einbaugehäuse für Mauerwerk oder Hohlwände, in den Höhen 2700m (8HE) und 2400mm (7HE)

2 **ELEMENTE FÜR DIE INTERNE KONFIGURATION**
Geräteträger mit DIN-Schiene (1HE/2HE), Geräteträger mit Montageplatte (1HE/2HE), Bausatz Centro Stella (2HE) und Bausatz Alarmanlage (1HE)

3 **FRONTRAHMEN**
Höhe 2400mm (für die Einbaugehäuse 2700mm) und 2100mm (für die Einbaugehäuse 2400mm)

4 **ELEMENTE FÜR MONTAGE HINTER DER TÜR**
Abdeckungen mit Ausschnitt für Montage hinter der Tür 2-reihig (1HE), Abdeckungen ohne Ausschnitt für Montage hinter der Tür (1HE)

5 **ELEMENTE FÜR DEN FRONTAUSBAU**
Türen* (5HE/6HE) und Abdeckungen ohne Ausschnitt (1HE/2HE/3HE)

* Für die Spiegelfront haben die Türen 7HE und 8HE Abdeckungen ohne Ausschnitte.

VERFÜGBARE OBERFLÄCHEN

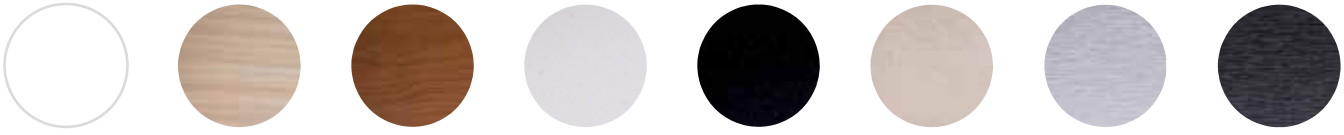

RAL 9003 Weiß | Ahorn | Kirsch | Mond | Lava | Sand | Weiß gebürstet | Grau gebürstet

HINWEIS: Die Oberflächen sind auf Anfrage erhältlich, beziehen sich auf die Frontabdeckung und sind nur für komplette Bausätze erhältlich. Die Bausätze im Katalog sind weiß RAL 9003.

WIE KANN DIE GEEIGNETE KONFIGURATION (BAUSATZ) HERAUSGEFUNDEN WERDEN
Kontaktieren Sie den Kundendienst für Konfiguration, Angebote und Support.
Zur Erleichterung der Anfrage kann die kostenlose DOMO CENTER Web-Software auf gewiss.com verwendet werden.

VORKONFIGURIERTE BAUSÄTZE

DOMO CENTER BAUSÄTZE FÜR DEN FRONTAUSBAU

BAUSATZ TYP	VERSION	FÜR EINBAUGEHÄUSE (im Bausatz nicht enthalten)		ART.NR.	FRONT (Metall)	KAPAZITÄT (HE/TE/Höhe)	INTERNE KONFIGURATION			
							Geräteträger mit DIN-Schienen		Geräteträger mit Montageplatte	
										
							Abmessungen (HE/TE/Höhe)			
							1HE 40TE (20x2) H 300mm	2 U 80 M (20x4) H 600mm	1 HE H 300mm	2 HE H 600mm
BAUSÄTZE OHNE TÜR	Verteiler	GWN1003 (H 2700 mm)		GWN1201XB	Front aus Metall in Weiß RAL 9003	8 HE 320TE 2400mm		Anz. 4		
		GWN1002 (H 2400 mm)		GWN1601XB		7 HE 280M 2100mm	Anz. 1	Anz. 3		
		GWN1002 (H 2400 mm)		GWN1631XB		7 HE 240M 2100mm		Anz. 3	Anz. 1	
	Steigschacht	GWN1003 (H 2700 mm)		GWN1261XB	Front in Weiß RAL 9003	8 HE 40TE 2400mm	Anz. 1		Anz. 1	Anz. 3
		GWN1002 (H 2400 mm)		GWN1661XB		7 HE 40TE 2100mm	Anz. 1			Anz. 3
BAUSÄTZE MIT TÜR	Verteiler mit transparenter Rauchglastür	GWN1003 (H 2700 mm)		GWN1401XB	Front in Weiß RAL 9003 und transparenter Rauchglastür	8 HE 320TE 2400mm		Anz. 4		
		GWN1002 (H 2400 mm)		GWN1801XB		7 HE 280M 2100mm	Anz. 1	Anz. 3		
	Verteiler mit Tür und Spiegelfront	GWN1003 (H 2700 mm)		GWN1431CP	Tür und Frontabdeckungen mit Spiegel über der gesamten Fläche	8 HE 320TE 2400mm		Anz. 4		
		GWN1002 (H 2400 mm)		GWN1831CP		7 HE 280M 2100mm	Anz. 1	Anz. 3		
	Verteiler mit Tür und Metallfront	GWN1003 (H 2700 mm)		GWN1461XB	Tür und Front in Weiß RAL 9003	8 HE 320TE 2400mm		Anz. 4		
		GWN1002 (H 2400 mm)		GWN1861XB		7 HE 280M 2100mm	Anz. 1	Anz. 3		

ZUBEHÖR FÜR BAUSÄTZE

						
Einbaugehäuse* GWN1002 (für H 2400 mm) GWN1003 (für H 2700 mm)	Bausatz für die Verbundmontage von Einbaugehäusen GWN1131	Sicherheitsschloss GWN1132	Kanal für den Steigbereich GWN1133	Trennwände GWN1141 (horizontal) GWN1142 (vertikal)	Halterungen für das Internet Gateway GWN1134	Bausatz Sicherheitsscharniere für geschlossene Metallabdeckungen GWN1135

* Vor der Montage der Bausätze für den Frontausbau, muss das Einbaugehäuse montiert werden.

In Rot: Elemente erhältlich in verschiedenen Ausführungen (Kirsch, Ahorn, Mond, Lava, Sand, Weiß gebürstet, Grau gebürstet) bei Anfrage von vorkonfigurierten Bausätzen: Zur Erleichterung der Anfrage kann die kostenlose DOMO CENTER Web-Software auf gewiss.com verwendet werden.

HINWEIS: (HE) entspricht einer Höheneinheit (z.B. 1HE entspricht einer Höhe von h 300mm)

IM BAUSATZ ENTHALTENES ZUBEHÖR

FRON-TRAHMEN	FRONTKONFIGURATION (FRONTABDECKUNGEN)												
	Verteiler mit transparenter Rauchglastür	Verteilerabdeckung mit Ausschnitt (hinter der Tür)	Abdeckung ohne Ausschnitt (hinter der Tür)	Version mit transparenter Rauchglastür	Tür und 2 Abdeckungen H=300 mm mit Spiegel über der gesamten Fläche	Fronttür		Frontabdeckungen mit Ausschnitt für spezielle Geräte	Frontabdeckungen ohne Ausschnitt			
	Metall Weiß RAL 9003					Metall Weiß RAL 9003						
												
	Abmessungen (HE/TE/Höhe)											
	1HE 40TE (20x2) H 300mm	1HE 40TE (20x2) H 300mm	1 HE H 300mm	5 HE H 1500mm	6 HE H 1800mm	7 HE H 2100mm	8 HE H 2400mm	5 HE H 1500mm	6 HE H 1800mm	1 HE H 300mm	1 HE H 300mm	2 HE H 600mm	3 HE H 900mm
Anz. 1	Anz. 2												Anz. 2
	Anz. 1												Anz. 2
	Anz. 1									Anz. 1 (Master ICE 10'')		Anz. 1	Anz. 1
												Anz. 1	Anz. 2
											Anz. 1		Anz. 2
		Anz. 2	Anz. 4		Anz. 1						Anz. 2		
		Anz. 1	Anz. 4	Anz. 1							Anz. 2		
		Anz. 2	Anz. 4				Anz. 1						
		Anz. 1	Anz. 4			Anz. 1							
		Anz. 2	Anz. 4						Anz. 1		Anz. 2		
		Anz. 1	Anz. 4					Anz. 1			Anz. 2		

VERSIONEN OHNE TÜR
(MIT VERTEILER UND FRONTABDECKUNGEN)



					INTERNE KONFIGURATION						FRONTRAHMEN
					Geräteträger mit DIN-Schienen		Geräteträger mit Montageplatte		Bausatz für Heimnetzwerk	Bausatz für die Alarmanlage	
											
					Abmessungen (HE/TE/Höhe)						
					1HE 40TE (20x2) H 300mm	**2 U 80 M (20x4) H 600mm**	**1 HE H 300mm**	**2 HE H 600mm**	**2 HE H 600mm**	**1 HE H 300mm**	das Element wird für die Befestigung der Frontelemente benötigt
EINBAUGEHÄUSE		**GWN1002** (Maße Einbaugehäuse BxHxT 590x2400x85 mm) (Maße Einbaugehäuse BxHxT 590x2100x85 mm)	KAPAZITÄT (HE/TE/Höhe)	7 HE 280 M (20x14) h 2100 mm	GWN1012	GWN1014	GWN1022	GWN1024	GWN1031 (Hinweis: Verschluss mit Abdeckungen ohne Ausschnitt) Optional: Abdeckung mit Ausschnitt hinter der Tür GWN1122XB für Bausatz Heimnetzwerk	GWN1035 (Hinweis: Verschluss mit Abdeckungen ohne Ausschnitt) Für mehr Details zu dem Übertragungssignal Installationsanleitung beachten	GWN1042XB
		GWN1003 (Maße Einbaugehäuse BxHxT 590x2700x85 mm) (Maße Einbaugehäuse BxHxT 590x2400x85 mm)		8 HE 320 TE (20x16) h 2400 mm							GWN1043XB

VERSIONEN MIT TÜR
(MIT ABDECKUNGEN HINTER DER TÜR, TÜR UND FRONTABDECKUNGEN)



					INTERNE KONFIGURATION						FRONTRAHMEN
					Geräteträger mit DIN-Schienen		Geräteträger mit Montageplatte		Bausatz für Heimnetzwerk	Bausatz für die Alarmanlage	
											
					Abmessungen (HE/TE/Höhe)						
					1HE 40TE (20x2) H 300mm	**2 U 80 M (20x4) H 600mm**	**1 HE H 300mm**	**2 HE H 600mm**	**2 HE H 600mm**	**1 HE H 300mm**	das Element wird für die Befestigung der Frontelemente benötigt
EINBAUGEHÄUSE		**GWN1002** (Maße Einbaugehäuse BxHxT 590x2400x85 mm) (Maße Einbaugehäuse BxHxT 590x2100x85 mm)	KAPAZITÄT (HE/TE/Höhe)	7 HE 280 M (20x14) h 2100 mm	GWN1012	GWN1014	GWN1022	GWN1024	GWN1031 (Hinweis: Für eine bessere Ästhetik und den Schutz der Geräte die Abdeckung hinter der Tür mit Ausschnitt Code GWN1122XB für das Netzwerk-Kit verwenden) (Hinweis: Verschluss mit Abdeckungen hinter der Tür ohne Ausschnitt)	GWN1035 Für mehr Details zu dem Übertragungssignal Installationsanleitung beachten	GWN1042XB
		GWN1003 (Maße Einbaugehäuse BxHxT 590x2700x85 mm) (Maße Einbaugehäuse BxHxT 590x2400x85 mm)		8 HE 320 TE (20x16) h 2400 mm							GWN1043XB

(1) Im Katalog finden Sie die Kompatibilität zwischen den Abdeckungen und den Geräten

HINWEIS: (HE) entspricht einer Höheneinheit (z.B. 1HE entspricht einer Höhe von h 300mm)

FRONTKONFIGURATION (FRONTABDECKUNGEN)

Verteiler mit transparenter Rauchglastür	Frontabdeckungen ohne Ausschnitt	
Metall Weiß RAL 9003		
		

Abmessungen (HE/TE/Höhe)

1HE 40TE (20x2) H 300mm	1 HE H 300mm	2 HE H 600mm	3 HE H 900mm	1 HE H 300mm	1 HE H 300mm
GWN1051XB	GWN1062XB	GWN1064XB	GWN1066XB	GWN1071XB (Für Master ICE 10''-> Artikel muss separat bestellt werden) 	GWN1077XB (Für Bedienteil der Alarmanlage-> Artikel muss separat bestellt werden) 

ZUBEHÖR

Bausatz Sicherheitsscharniere für geschlossene Metallabdeckungen GWN1135 

Bausatz für die Verbundmontage von Einbaugehäusen GWN1131 

Sicherheitsschloss GWN1132 

Kanal für den Steigbereich GWN1133

Trennwände GWN1141 (horizontal) GWN1142 (vertikal) 



Halterungen für das Internet Gateway GWN1134

FRONTKONFIGURATION (FRONTABDECKUNGEN)

Verteilerabdeckung mit Ausschnitt (hinter der Tür)	Abdeckung ohne Ausschnitt (hinter der Tür)	Türen (Glas, Metall, Spielgel*) (*) Spiegeltüren: 2 Abdeckungen H=300mm werden mitgeliefert.			Frontabdeckungen ohne Ausschnitt
Metall Weiß RAL 9003					Metall Weiß RAL 9003
					

Abmessungen (HE/TE/Höhe)

1HE 40TE (20x2) H 300mm	1 HE H 300mm	5 HE H 1500mm	6 HE H 1800mm	5 HE H 1500mm	6 HE H 1800mm	7 HE H 2100mm	8 HE H 2400mm	1 HE H 300mm	2 HE H 600mm	3 HE H 900mm
GWN1121XB	GWN1124XB	GWN1101CF (Glas)	GWN1111CF (Glas)	GWN1101XB (Metall)	GWN1111XB (Metall)	GWN1101CP (Spiegel)	/	GWN1062XB	GWN1064XB	GWN1066XB
						/	GWN1111CP (Spiegel)			

ZUBEHÖR

Bausatz Sicherheitsscharniere für geschlossene Metallabdeckungen GWN1135 

Bausatz für die Verbundmontage von Einbaugehäusen GWN1131 

Sicherheitsschloss GWN1132 

Kanal für den Steigbereich GWN1133 

Trennwände GWN1141 (horizontal) GWN1142 (vertikal) 



Halterungen für das Internet Gateway GWN1134

In Rot: Elemente erhältlich in verschiedenen Ausführungen (Kirsch, Ahorn, Mond, Lava, Sand, Weiß gebürstet, Grau gebürstet) bei Anfrage von vorkonfigurierten Bausätzen: Zur Erleichterung der Anfrage kann die kostenlose DOMO CENTER Web-Software auf gewiss.com verwendet werden.

Domo Center

Unterputz-System für Energieverteilung, Gebäudeautomation und Daten



Das DOMO CENTER verwandelt die elektrische Anlage in einen Teil der Inneneinrichtung: Ein modernes Design und exzellente ästhetische Anpassungsfähigkeit an die Umgebung, für die Zentralisierung und Rationalisierung der konventionellen elektrischen Anlage oder der Gebäudesystemtechnik, an einer einzigen Stelle mit bis zu 320 Teilungseinheiten. Mit individuell gestaltbarer Oberfläche oder komplett verspiegelt.

Technische Daten ***Seite 546***

DOMO CENTER BAUSÄTZE FRONTAUSBAU





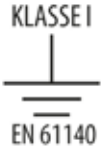

2700 VERSIONEN - OHNE TÜR



GW N1 201 XB

SYSTEMBAUSATZ MIT FRONT AUS METALL IN WEISS RAL 9003 UND 2 VERTEILERN - 40 TE

Art.-Nr.	Für Einbaugehäuse Abm. BxHxT (mm)	Außenabmessungen BxHxT (mm)	Anz. TE EN 50022 *	VE
GW N1 201 XB	590x2700x85	642x2400x25	320 (20x16)	1

*: Maximale Anzahl TE 320.

MITGELIEFERTES ZUBEHÖR:

4 Geräteträger für 80 TE (20x4), Artikelnummer GWN1014.

1 Metallträger, Artikelnummer GWN1043XB.

2 Frontabdeckungen ohne Ausschnitt, Artikelnummer GWN1066XB.

2 Verteiler - 40 TE (20x2) mit transparenter Rauchglastür, Artikelnummer GWN1051XB.

HINWEISE: Montage empfohlen in Bereichen mit einer Deckenhöhe von H = 2700 mm nach Abschluss der Arbeiten.

Maximaler Bemessungsstrom In = 125 A.

Das Einbaugehäuse muss separat bestellt werden. Artikelnummer GWN1003.

GW N1 261 XB

SYSTEMBAUSATZ MIT FRONT AUS METALL IN WEISS RAL 9003 ALS GESCHLOSSENE FRONT

Art.-Nr.	Für Einbaugehäuse Abm. BxHxT (mm)	Außenabmessungen BxHxT (mm)	Anz. TE EN 50022 *	VE
GW N1 261 XB	590x2700x85	642x2400x25	40 (20x2)	1

*: Max. 40 Teilungseinheiten (z.B. für Klemmen, Verbindungsstücken, usw.).

MITGELIEFERTES ZUBEHÖR:

1 Geräteträger für 40 TE (20x2), Artikelnummer GWN1012.

3 Geräteträger mit Montageplatte, Artikelnummer GWN1024.

1 Geräteträger mit Montageplatte, Artikelnummer GWN1022.

1 Metallrahmen, Artikelnummer GWN1043XB.

2 Frontabdeckungen ohne Ausschnitt, Artikelnummer GWN1066XB.

1 Frontabdeckung ohne Ausschnitt, Artikelnummer GWN1064XB.

HINWEISE: Montage empfohlen in Bereichen mit einer Deckenhöhe von H = 2700 mm nach Abschluss der Arbeiten.

Maximaler Bemessungsstrom In = 125 A.

Das Einbaugehäuse muss separat bestellt werden. Artikelnummer GWN1003.

2700 VERSIONEN - MIT TÜR



GW N1 401 XB

SYSTEMBAUSATZ MIT TRANSPARENTER RAUSCHGLASTÜR, FRONT AUS METALL IN WEISS RAL 9003, 2 VERTEILERN 40 TE UND ABDECKUNGEN IN WEISS RAL 9003 HINTER DER TÜR

Art.-Nr.	Für Einbaugehäuse Abm. BxHxT (mm)	Außenabmessungen BxHxT (mm)	Anz. TE EN 50022 *	VE
GW N1 401 XB	590x2700x85	642x2400x25	320 (20x16)	1

*: Maximale Anzahl TE 320.

MITGELIEFERTES ZUBEHÖR:

4 Geräteträger für 80 TE (20x4), Artikelnummer GWN1014.

1 Metallrahmen, Artikelnummer GWN1043XB.

2 Frontabdeckungen ohne Ausschnitt, Artikelnummer GWN1062XB.

2 Verteiler für Montage unter der Tür - 40 TE (20x2), Artikelnummer GWN1121XB.

4 Frontabdeckungen für Montage hinter der Tür, Artikelnummer GWN1124XB.

1 Transparente Rauchglastür, Artikelnummer GWN1111CF.

HINWEISE: Montage empfohlen in Bereichen mit einer Deckenhöhe von H = 2700 mm nach Abschluss der Arbeiten.

Maximaler Bemessungsstrom In = 125 A.

Das Einbaugehäuse muss separat bestellt werden. Artikelnummer GWN1003.



GW N1 431 CP

SYSTEMBAUSATZ MIT SPIEGELFRONT UND TÜR, 2 VERTEILERN 40 TE UND ABDECKUNGEN IN WEISS RAL 9003 HINTER DER TÜR

Art.-Nr.	Für Einbaugehäuse Abm. BxHxT (mm)	Außenabmessungen BxHxT (mm)	Anz. TE EN 50022 *	VE
GW N1 431 CP	590x2700x85	642x2400x25	320 (20x16)	1

*: Maximale Anzahl TE 320.

MERKMALE: Tür und Front aus Metall mit Spiegeln über der gesamten Oberfläche.

MITGELIEFERTES ZUBEHÖR:

4 Geräteträger für 80 TE (20x4), Artikelnummer GWN1014.

1 Metallrahmen, Artikelnummer GWN1043XB.

2 Verteiler für Montage unter der Tür - 40 TE (20x2), Artikelnummer GWN1121XB.

4 Frontabdeckungen für Montage hinter der Tür, Artikelnummer GWN1124XB.

1 Tür und 2 Spiegelabdeckungen, Artikelnummer GWN1111CP.

HINWEISE:

Montage empfohlen in Bereichen mit einer Deckenhöhe von H = 2700 mm nach Abschluss der Arbeiten.

Das Türpacket mit Spiegeln enthält auch 2 Spiegelabdeckungen H = 300 mm.

Maximaler Bemessungsstrom In = 125 A.

Das Einbaugehäuse muss separat bestellt werden. Artikelnummer GWN1003.



GW N1 461 XB

SYSTEMBAUSATZ MIT TÜR UND FRONT AUS METALL IN RAL 9003, 2 VERTEILERN 40 TE UND ABDECKUNGEN IN WEISS RAL 9003 HINTER DER TÜR

Art.-Nr.	Für Einbaugehäuse Abm. BxHxT (mm)	Außenabmessungen BxHxT (mm)	Anz. TE EN 50022 *	VE
GW N1 461 XB	590x2700x85	642x2400x25	320 (20x16)	1

*: Maximale Anzahl TE 320.

MITGELIEFERTES ZUBEHÖR:

4 Geräteträger für 80 TE (20x4), Artikelnummer GWN1014.

1 Metallrahmen, Artikelnummer GWN1043XB.

2 Frontabdeckungen ohne Ausschnitt, Artikelnummer GWN1062XB.

2 Verteiler für Montage unter der Tür - 40 TE (20x2), Artikelnummer GWN1121XB.

4 Frontabdeckungen für Montage hinter der Tür, Artikelnummer GWN1124XB.

1 Metalltür, Artikelnummer GWN1111XB.

HINWEISE: Montage empfohlen in Bereichen mit einer Deckenhöhe von H = 2700 mm nach Abschluss der Arbeiten.

Maximaler Bemessungsstrom In = 125 A.

Das Einbaugehäuse muss separat bestellt werden. Artikelnummer GWN1003.

2400 VERSIONEN - OHNE TÜR



GW N1 601 XB

SYSTEMBAUSATZ MIT FRONT AUS METALL IN RAL 9003 UND 1 VERTEILER - 40 TE

Art.-Nr.	Für Einbaugehäuse Abm. BxHxT (mm)	Außenabmessungen BxHxT (mm)	Anz. TE EN 50022 *	VE
GW N1 601 XB	590x2400x85	642x2100x25	280 (20x14)	1

*: Maximale Anzahl TE 280.

MITGELIEFERTES ZUBEHÖR:

3 Geräteträger für 80 TE (20x4), Artikelnummer GWN1014.

1 Geräteträger mit DIN-Schienen, Artikelnummer GWN1012.

1 Metallrahmen, Artikelnummer GWN1042XB.

2 Frontabdeckungen ohne Ausschnitt, Artikelnummer GWN1066XB.

1 Verteiler - 40 TE (20x2) mit transparenter Rauchglastür, Artikelnummer GWN1051XB.

HINWEISE: Montage empfohlen in Bereichen mit einer Deckenhöhe von H = 2400 mm nach Abschluss der Arbeiten.

Maximaler Bemessungsstrom In = 125 A.

Das Einbaugehäuse muss separat bestellt werden. Artikelnummer GWN1002.



GW N1 631 XB

SYSTEMBAUSATZ MIT FRONT AUS METALL IN RAL 9003, 1 VERTEILER - 40 TE UND 1 PANEL FÜR MASTER ICE 10"

Art.-Nr.	Für Einbaugehäuse Abm. BxHxT (mm)	Außenabmessungen BxHxT (mm)	Anz. TE EN 50022 *	VE
GW N1 631 XB	590x2400x85	642x2100x25	240 (20x12)	1

*: Maximale Anzahl TE 240.

MITGELIEFERTES ZUBEHÖR:

3 Geräteträger für 80 TE (20x4), Artikelnummer GWN1014.

1 Rahmen mit Montageplatte, Artikelnummer GWN1014.

1 Metallrahmen, Artikelnummer GWN1042XB.

1 Frontabdeckung ohne Ausschnitt, Artikelnummer GWN1066XB.

1 Frontabdeckung ohne Ausschnitt, Artikelnummer GWN1064XB.

1 Verteiler - 40 TE (20x2) mit transparenter Rauchglastür, Artikelnummer GWN1051XB.

1 Abdeckung für Master ICE 10", Artikelnummer GWN1071XB.

HINWEISE: Montage empfohlen in Bereichen mit einer Deckenhöhe von H = 2400 mm nach Abschluss der Arbeiten.

Maximaler Bemessungsstrom In = 125 A.

Das Einbaugehäuse muss separat bestellt werden. Artikelnummer GWN1002.

GW N1 661 XB

SYSTEMBAUSATZ MIT FRONT AUS METALL IN WEISS RAL 9003 ALS GESCHLOSSENE FRONT

Art.-Nr.	Für Einbaugehäuse Abm. BxHxT (mm)	Außenabmessungen BxHxT (mm)	Anz. TE EN 50022 *	VE
GW N1 661 XB	590x2400x85	642x2100x25	40 (20x2)	1

*: Max. 40 Teilungseinheiten (z.B. für Klemmen, Verbindungsstücken, usw.).

MITGELIEFERTES ZUBEHÖR:

1 Geräteträger für 40 TE (20x2), Artikelnummer GWN1012.

3 Geräteträger mit Montageplatte, Artikelnummer GWN1024.

1 Metallrahmen, Artikelnummer GWN1042XB.

2 Frontabdeckungen ohne Ausschnitt, Artikelnummer GWN1066XB.

1 Frontabdeckung ohne Ausschnitt, Artikelnummer GWN1062XB.

HINWEISE: Montage empfohlen in Bereichen mit einer Deckenhöhe von H = 2400 mm nach Abschluss der Arbeiten.

Maximaler Bemessungsstrom In = 125 A.

Das Einbaugehäuse muss separat bestellt werden. Artikelnummer GWN1002.

2400 VERSIONEN - MIT TÜR



GW N1 801 XB

SYSTEMBAUSATZ MIT TRANSPARENTER RAUSCHGLASTÜR, FRONT AUS METALL IN WEISS RAL 9003, 1 VERTEILER 40 TE UND ABDECKUNGEN IN WEISS RAL 9003 HINTER DER TÜR

Art.-Nr.	Für Einbaugehäuse Abm. BxHxT (mm)	Außenabmessungen BxHxT (mm)	Anz. TE EN 50022 *	VE
GW N1 801 XB	590x2400x85	642x2100x25	280 (20x14)	1

*: Maximale Anzahl TE 280.

MITGELIEFERTES ZUBEHÖR:

3 Geräteträger für 80 TE (20x4), Artikelnummer GWN1014.

1 Geräteträger mit DIN-Schienen, Artikelnummer GWN1012.

1 Metallrahmen, Artikelnummer GWN1042XB.

2 Frontabdeckungen ohne Ausschnitt, Artikelnummer GWN1062XB.

1 Verteiler für Montage unter der Tür - 40 TE (20x2), Artikelnummer GWN1121XB.

4 Frontabdeckungen für Montage hinter der Tür, Artikelnummer GWN1124XB.

1 transparente Rauchglastür, Artikelnummer GWN1101CF.

HINWEISE: Montage empfohlen in Bereichen mit einer Deckenhöhe von H = 2400 mm nach Abschluss der Arbeiten.

Maximaler Bemessungsstrom In = 125 A.

Das Einbaugehäuse muss separat bestellt werden. Artikelnummer GWN1002.



GW N1 831 CP

SYSTEMBAUSATZ MIT SPIEGELFRONT UND TÜR, 1 VERTEILER 40 TE UND ABDECKUNGEN IN WEISS RAL 9003 HINTER DER TÜR

Art.-Nr.	Für Einbaugehäuse Abm. BxHxT (mm)	Außenabmessungen BxHxT (mm)	Anz. TE EN 50022 *	VE
GW N1 831 CP	590x2400x85	642x2100x25	280 (20x14)	1

*: Maximale Anzahl TE 280.

MERKMALE: Tür und Front aus Metall mit Spiegeln über der gesamten Oberfläche.

MITGELIEFERTES ZUBEHÖR:

3 Geräteträger für 80 TE (20x4), Artikelnummer GWN1014.

1 Geräteträger mit DIN-Schienen, Artikelnummer GWN1012.

1 Metallrahmen, Artikelnummer GWN1042XB.

1 Verteiler für Montage unter der Tür - 40 TE (20x2), Artikelnummer GWN1121XB.

4 Frontabdeckungen für Montage hinter der Tür, Artikelnummer GWN1124XB.

1 Tür und 2 Spiegelabdeckungen, Artikelnummer GWN1101CP.

HINWEISE: Montage empfohlen in Bereichen mit einer Deckenhöhe von H = 2400 mm nach Abschluss der Arbeiten.

Das Türpacket mit Spiegeln enthält auch 2 Spiegelabdeckungen H = 300 mm.

Maximaler Bemessungsstrom In = 125 A.

Das Einbaugehäuse muss separat bestellt werden. Artikelnummer GWN1002.



GW N1 861 XB

SYSTEMBAUSATZ MIT TÜR UND FRONT AUS METALL IN WEISS RAL 9003, 1 VERTEILER 40 TE UND ABDECKUNGEN IN WEISS RAL 9003 HINTER DER TÜR

Art.-Nr.	Für Einbaugehäuse Abm. BxHxT (mm)	Außenabmessungen BxHxT (mm)	Anz. TE EN 50022 *	VE
GW N1 861 XB	590x2400x85	642x2100x25	280 (20x14)	1

*: Maximale Anzahl TE 280.

MITGELIEFERTES ZUBEHÖR:

3 Geräteträger für 80 TE (20x4), Artikelnummer GWN1014.

1 Geräteträger mit DIN-Schienen, Artikelnummer GWN1012.

1 Metallrahmen, Artikelnummer GWN1042XB.

2 Frontabdeckungen ohne Ausschnitt, Artikelnummer GWN1062XB.

1 Verteiler für Montage unter der Tür - 40 TE (20x2), Artikelnummer GWN1121XB.

4 Frontabdeckungen für Montage hinter der Tür, Artikelnummer GWN1124XB.

1 Metalltür, Artikelnummer GWN1101XB.

HINWEISE: Montage empfohlen in Bereichen mit einer Deckenhöhe von H = 2400 mm nach Abschluss der Arbeiten.

Maximaler Bemessungsstrom In = 125 A.

Das Einbaugehäuse muss separat bestellt werden. Artikelnummer GWN1002.

DOMO CENTER KOMPONENTEN

EINBAUGEHÄUSE



GW N1 002

EINBAUGEHÄUSE AUS METALL FÜR UNTERPUTZ- UND HOHLWANDMONTAGE

Art.-Nr.	Für Kit	Funktionsmaße BxHxT (mm)	Abm. Rückseite BxHxT (mm)	Anz. TE EN 50022	Max. Verlust-Leistung (W)	VE
GW N1 002	Version 2400	590x2100x85	590x2400x85	280 (20x14)	800	1
GW N1 003	Version 2700	590x2400x85	590x2700x85	320 (20x16)	700	1

MITGELIEFERTES ZUBEHÖR: Einstellbarer Sockel, Wandschablone, Gehäuse Überwurfband und 2 obere und untere Abdeckungen mit H = 150 mm.
MERKMALE: Das Einbaugehäuse ist mit zwei verbundenen Gehäusen erhältlich. Rechteckige Vorprägungen an den vertikalen Seiten und untere und obere Seiten geöffnet für Rohre. Einstellbarer Sockel von 0 bis 200 mm sowohl im unteren als auch im oberen Bereich.
ANWENDUNGEN: Einbaugehäuse Artikelnummer GWN1002 für Deckenhöhe 2400 mm nach Abschluss der Arbeiten. Einbaugehäuse Artikelnummer GWN1002 für Deckenhöhe 2700 mm nach Abschluss der Arbeiten.

INTERNER AUSBAU



GW N1 014

GERÄTETRÄGER MIT DIN-SCHIENEN FÜR REG

Art.-Nr.	Höhe (mm)	Anz. TE EN 50022	VE
GW N1 012	300	40 (20x2)	1
GW N1 014	600	80 (20x4)	1

MITGELIEFERTES ZUBEHÖR: Vertikale Kanäle 80x60 mm. Schraubensatz für die Befestigung auf dem Einbaugehäuse.
MERKMALE: Vorgerüstet für horizontale Kanäle 80x60 und horizontale Trennwände, Artikelnummer GWN1141.



GW N1 024

GERÄTETRÄGER MIT MONTAGEPLATTE FÜR NICHT MODUALRE GERÄTE

Art.-Nr.	Höhe (mm)	Max. Belastung (kg)	VE
GW N1 022	300	10	1
GW N1 024	600	20	1

MITGELIEFERTES ZUBEHÖR: Vertikale Kanäle 80x60 mm. Schraubensatz für die Befestigung auf dem Einbaugehäuse.
MERKMALE: Vorgerüstet für horizontale Kanäle 80x60 und horizontale Trennwände, Artikelnummer GWN1141.



GW N1 031

BAUSATZ FÜR HEIMNETZWERK

D.L.164/2014-QDSA

Art.-Nr.	Höhe (mm)	Verlust-leistung (W)	VE
GW N1 031	600	50	1

MERKMALE: Geräteträger für den Medienverteiler.
MITGELIEFERTES ZUBEHÖR: Vertikale Kanäle 80x60 mm. Schraubensatz für die Befestigung auf dem Einbaugehäuse. Halterung für die Ausstattung und Kabel, mit 1 Vielfach-Steckdose (mit 3 bivalenten ital. Steckdosen 2P+PE 16A 250V); 1 Mehrfach-Telefonsteckdose mit 5 RJ11 Ports; 1 Patchpanel mit 12 RJ45 Ports; Satz aus 5 Patchkabeln mit RJ45-RJ11 Steckern, Cat. 3, 4xAWG26, L=0,5m; Satz aus 4 UTP Patchkabeln, Cat. 6 LSZH, L=0,6m.
ANWENDUNGEN: Der Verteiler ist eine zentraler Medienverteiler für die Verteilung von Telefon, Internet und Multimedia. Das Produkt entspricht den Vorgaben des Gesetzes 164/2014 für Medienverteiler; Innovative Lösung verifiziert von TIM. Das WLAN-Signal wird durch die Metallstruktur des DOMO CENTER gedämpft, es ist eine externe Antenne erforderlich.
HINWEISE: Für eine bessere Ästhetik und besseren Schutz kann die abnehmbare Abdeckung mit Fenster GWN1122XB verwendet werden.

TRÄGER



GW N1 043 XB

MODULARE TRÄGER FÜR DIE BEFESTIGUNG DER FRONTELEMENTE IN WEISS RAL 9003

Art.-Nr.	Höhe (mm)	Für Einbaugehäuse	VE
GW N1 042 XB	2100	GWN1002	1
GW N1 043 XB	2400	GWN1003	1

MITGELIEFERTES ZUBEHÖR: Befestigungsschablone.

MERKMALE: Für die Befestigung des Gestells müssen zuerst internen Elemente montiert werden: Geräteträger für weitere Funktionen (Netzwerk, Alarmanlage).

FRONTAUSBAU



GW N1 051 XB

VERTEILER MIT 40 TE UND TRANSPARENTER RAUCHGLASTÜR FRONT AUS METALL IN WEISS RAL 9003

Art.-Nr.	Farbe	Anz. TE EN 50022	VE
GW N1 051 XB	Weiss RAL 9003	40 (20x2)	1

MERKMALE: Reversible Rauchglastür; Magnetverschluss; Vorgerüstet für Sicherheitsschloss GWN1132.
Tür öffnet 170°.

MITGELIEFERTES ZUBEHÖR: Abdeckung für REG, 2 Abdeckstreifen (6,5TE) Milchweiss.
Für Zugang zum Verteiler muss die Abdeckung mit einem Werkzeug geöffnet werden.

GW N1 062 XB

FRONTABDECKUNGEN OHNE AUSSCHNITT AUS METALL - WEISS RAL 9003

Art.-Nr.	Beschreibung	Höhe (mm)	VE
GW N1 062 XB	Geschlossene Abdeckung 300	300	1
GW N1 064 XB	Geschlossene Abdeckung 600	600	1
GW N1 066 XB	Geschlossene Abdeckung 900	900	1

MERKMALE: Magnetverschluss; Abdeckungen mit Scharnieren und reversibler Öffnung 170°;

HINWEISE: Für Zugang zum Verteiler muss die Abdeckung mit einem Werkzeug geöffnet werden.



GW N1 071 XB

FRONTABDECKUNGEN MIT AUSSCHNITT FÜR DIE MONTAGE VON PANELS, SPRECHANLAGEN UND VIDEO-SPRECHANLAGEN - WEISS RAL 9003

Art.-Nr.	Für Gerät	Befestigung	Höhe (mm)	VE
GW N1 071 XB	Master ICE 10"	Unterputz	300	1
GW N1 077 XB	Tastatur für Alarmanlage	Aufputz	300	1

MERKMALE: Magnetverschluss; Abdeckungen mit Scharnieren und reversibler Öffnung 170°. Für Zugang zum Verteiler muss die Abdeckung mit einem Werkzeug geöffnet werden. Abdeckung GWN1077XB ermöglicht die Installation von REG zusätzlich zu den Geräten der Gebäudesystemtechnik/ bis max. 40 TE.

ANWENDUNGEN:
GWN1071XB für GW12010CB und GW12010CN.
GWN1077XB Tastatur für Alarmanlage GW10934.



GW N1 101 CF

TRANSPARENTE RAUCHGLASTÜR

Art.-Nr.	Höhe (mm)	Für Funktionsmaße (mm)	Anz. installierbarer Schlösser	VE
GW N1 101 CF	1500	2100-2400	2	1
GW N1 111 CF	1800	2100-2400	2	1

MERKMALE: Rauchglas, Abdeckungen mit Scharnieren und reversibler Öffnung 170°, Magnetverschluss, Sicherheitsschloss nachrüstbar GWN1132.
HINWEISE: Es werden zusätzlich 2 geschlossene Frontabdeckungen GWN1062XB benötigt.



GW N1 101 CP

TÜR UND 2 FRONTABDECKUNGEN MIT SPIEGEL

Art.-Nr.	Höhe Tür (mm)	Höhe Abdeckung (mm)	Für Funktionsmaße (mm)	Anz. installierbarer Schlösser	VE
GW N1 101 CP	1500	300	2100	2	1
GW N1 111 CP	1800	300	2400	2	1

MERKMALE: Abdeckungen mit Scharnieren und reversibler Öffnung 170°, Magnetverschluss, Sicherheitsschloss nachrüstbar GWN1132. Tür und Front aus Metall mit Spiegeln über der gesamten Oberfläche.
MITGELIEFERTES ZUBEHÖR: 2 Abdeckungen mit Spiegel H = 300 mm.

GW N1 101 XB

METALLTÜR - WEISS RAL 9003

Art.-Nr.	Höhe (mm)	Für Funktionsmaße (mm)	Anz. installierbarer Schlösser	VE
GW N1 101 XB	1500	2100-2400	2	1
GW N1 111 XB	1800	2100-2400	2	1

MERKMALE: Abdeckungen mit Scharnieren und reversibler Öffnung 170°, Magnetverschluss, Sicherheitsschloss nachrüstbar GWN1132.
HINWEISE: Es werden zusätzlich 2 geschlossene Frontabdeckungen GWN1062XB benötigt.

GW N1 121 XB

FRONTABDECKUNG AUS METALL MIT AUSSCHNITTEN FÜR DIE MONTAGE HINTER DER TÜR IN WEISS RAL 9003

Art.-Nr.	Beschreibung	Anz. TE EN 50022	VE
GW N1 121 XB	Abdeckung mit Ausschnitten, 2 DIN-Schienen	40 (20x2)	1

HINWEIS: Abdeckung für REG.

GW N1 124 XB

FRONTABDECKUNG AUS METALL OHNE AUSSCHNITTE FÜR DIE MONTAGE HINTER DER TÜR IN WEISS RAL 9003

Art.-Nr.	Beschreibung	Höhe (mm)	Verschluss	VE
GW N1 124 XB	Abnehmbare geschlossene Abdeckung	300	Mit Schrauben	1

HINWEISE: Für Zugang zum Verteiler muss die Abdeckung mit einem Werkzeug geöffnet werden.

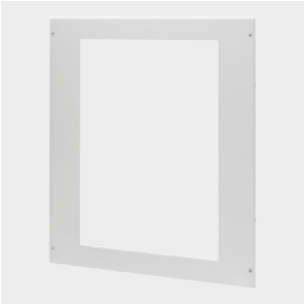

GW N1 122 XB

ABDECKUNG AUS METALL FÜR CENTRO STELLA UND DIE ALARMANLAGE, MONTAGE HINTER DER TÜR - FARBE RAL 9003

Art.-Nr.	Beschreibung	Höhe (mm)	VE
GW N1 122 XB	Abnehmbare Abdeckung mit Fenster für das Netzwerk-Kit	600	1
GW N1 123 XB	Abnehmbare Abdeckung mit geschlossenen Fenstern für GW10931 drahtgebundene/drahtlose Alarmbedienpanel	300	1

HINWEIS: Für Zugang zum Verteiler muss die Abdeckung mit einem Werkzeug geöffnet werden. Die Abdeckungen können sowohl in Konfigurationen ohne Tür als auch für Konfigurationen mit Tür verwendet werden.

TECHNISCHES ZUBEHÖR



GW N1 131

BAUSATZ FÜR DIE VERBUNDMONTAGE VON EINBAUGEHÄUSEN

Art.-Nr.	Für Einbaugehäuse H (mm)	VE
GW N1 131	2400-2700	1

ANWENDUNGEN: Für die Verbundmontage von zwei Einbaugehäusen.



GW N1 132

SICHERHEITSSCHLOSS

Art.-Nr.	Material	VE
GW N1 132	Metall	1

ANWENDUNGEN: Für den Verschluss von Türen H 1500/1800 mm und für die Verteilertür Artikelnummer GWN1051XB. Schloss für die Montage auf dem Metallgestell.
MITGELIEFERTES ZUBEHÖR: 2 Schlüssel.
HINWEISE: Alle Schlüssel und zugehörigen Schlösser der gleichen Artikelnummer sind identisch.



GW N1 133

KANAL FÜR DEN STEIGBEREICH FÜR DIE VERBINDUNG VON EINBAUGEHÄUSEN ZWISCHEN DEN ETAGEN

Art.-Nr.	Material	Abmessungen BxHxT (mm)	VE
GW N1 133	Kunststoff	500x550x75	1

HINWEISE: Für die Verbindung von Einbaugehäusen auf verschiedenen Etagen.



GW N1 134

HALTERUNGEN FÜR DIE BEFESTIGUNG DES INTERNET GATEWAYS AUF DER DIN-SCHIENE

Art.-Nr.	Beschreibung	Anz. TE EN 50022	VE
GW N1 134	Kit für die Installation des Internet Gateways	11	1

HINWEISE: Internet Gateway Artikelnummer GW90816 muss separat bestellt werden.



GW N1 135

KIT SICHERHEITSCHARNIERE (1 PAAR)

Art.-Nr.	Beschreibung	VE
GW N1 135	Scharniere geschlossene Abdeckungen	1/10

MERKMALE: Das Kit besteht aus 2 Scharnieren mit Befestigungsschrauben.

ANWENDUNGEN: Zu Verwenden mit den Abdeckungen aus Metall GWN1062XB, GWN1064XB, GWN1066XB zum Schutz vor ungewollten Zugriff.



GW N1 141

TRENNWÄNDE

Art.-Nr.	Typ	Befestigung	Merkmale	VE
GW N1 141	Trennwand horizontal	Auf Innengestell		1
GW N1 142	Trennwand vertikal	Auf Innengestell	Drei modulare, überlappende Elemente	1

HINWEISE: Horizontale Trennwände für die Trennung von Stromkreisen verschiedener Spannungen auf verschiedenen Reihen innerhalb des Gehäuses.

MERKMALE: Vertikale Trennwand für Einbaugehäuse GWN1002 und GWN1003. Ideal für Trennung von Stromkreisen bei der Verwendung von Domo Center als Steigbereich. Vorrüstung für bis zu 3 vertikale Trennwände.



GW 40 467 TB

ABDECKSTREIFEN AUS KUNSTSTOFF

Art.-Nr.	Farbe	Anz. TE EN 50022	Merkmale	VE
GW 40 467 TB	Milchweiss	6,5	Halogenfrei	50

MERKMALE: Befestigung durch Einrasten auf die Ausschnitte der Abdeckungen. Abdeckstreifen mit Schere unterteilbar bis 1/2 TE.

TECHNISCHES ZUBEHÖR FÜR MEDIENVERTEILER



GW 38 097

ERWEITERUNGSKIT DATENDOSEN

Art.-Nr.	Beschreibung	VE
GW 38 097	1 Kabel mit RJ45 Steckern + RJ45 Steckdose	1/6

MITGELIEFERTES ZUBEHÖR: 1 RJ45 Kabel + RJ45-Ports je Panel.



GW 38 098

ERWEITERUNGSKIT TELEFONDOSEN

Art.-Nr.	Beschreibung	VE
GW 38 098	RJ11 Telefondose und Telefonkabel	1

MITGELIEFERTES ZUBEHÖR: 1 Mehrfach-Telefonsteckdose mit 5 RJ11 Ports.



GW 38 099

HALTERUNG AUS KUNSTSTOFF

Art.-Nr.	Beschreibung	VE
GW 38 099	Kunsstoffhalterung für RJ45 Dosen für DIN Schiene	1/6

MERKMALE: Halterung aus Kunststoff für die Montage des RJ45 Erweiterungskits auf DIN-Schienen.

Domo Center



LÖSUNGEN IN HARMONIE MIT DER EINRICHTUNG



Das DOMO CENTER verwandelt den Verteiler in einen Teil der Einrichtung: Der schwebende Effekt an der Wand, die reduzierten Abmessungen und das individuelle Design machen das DOMO CENTER ideal für das Setzen einer persönlichen Note. Mit und ohne Tür erhältlich.

MAXIMALE INTEGRATION VON DESIGN



Die Ausführungen mit Türen und verspiegelten Abdeckungen sichern die elegante Integration von Design auch in den feinsten Umgebungen, das elektrische System wird dabei komplett verdeckt. Eine einzigartige Lösung von GEWISS.

DAS TECHNOLOGISCHE HERZ DES SYSTEMS



Dank der unvergleichlichen Kapazität (320TE bei der größten Version), wird das DOMO CENTER das technologische Herz der elektrischen Anlage. In das DOMO CENTER können eingebaut werden: Gebäudetechnik, konventionelle Geräte, Überwachungsgeräte, Alarmanlagen und das Heimnetzwerk.

Technische Daten und Normen

Normen: EN 62208 (CEI 17-87); EN 60670-1; EN 60670-24 GP; EN 61439-1.	Stoßfestigkeit IK: IK07*
Schutzart: IP40	Bemessungsbetriebsspannung (Ue): 690V
Fehlerschutz: Metallgehäuse vorbereitet für Schutzleiteranschluss	Installationsart: Innebereich, für Mauerwerk und Hohlwände
Bemessungsstrom: 125A	Umgebungstemperatur: min -25°C, max +60°C
Material: **- Einbaugehäuse:** Stahlblech 15/10 SENDZIMIR-Verzinkt **- Externe Teile: Stahlblech** 12/10 mit Epoxid-Polyester-Pulverbeschichtung	**Static loads that can be applied on the back-mounting plate:** - GWN1022 (571x300): 10Kg - GWN1024 (571x600): 20Kg

Zusätzliche Informationen zu PD Schranken:

1. Nur Reiheneinbaugeräte installieren deren Nennspannung und Nennstrom geringer als die des Schrankes sind.
2. Die Shränke wurden mit Geräten getestet, die den Normen EN 60898-1, EN 61008-2-1 und EN 61009-2-1 entsprechen.
3. Es dürfen max. 20 TE je Reihe installiert werden.
4. Verwenden Sie Klemmen, die für die Verwendung mit den Querschnitten und der Anzahl der verwendeten Leiter geeignet sind.
5. Befolgen Sie für die Installation der Geräte die Anweisungen und Warnungen, die im jeweiligen Datenblatt der Schrankkomponenten enthalten sind.
6. Stellen Sie sicher, dass nach der Installation auf die unter Spannung stehenden Teile nicht zugegriffen werden kann.
7. Achten Sie beim Anschluss auf ausreichende Isolationsabstände.
8. Befolgen Sie die lokalen Vorschriften.

Maximale Verlustleistung für die Installation in Mauerwerk oder Hohlwänden:** - **Gehäuse H2700**: 800W - **Gehäuse H2400**: 700W	

(*) IK07 gilt nicht für verspiegelte Abdeckungen und Türen. HINWEIS: Verspiegelte Türen und Abdeckungen sind bruchfest. Gehäuse vom Typ H gemäß EN 60670-24 und Gehäuse vom Typ Ha gemäß IEC60670-24

(**) Verteiler für Haushalt oder ähnliche Anwendungen müssen unter Beachtung der angegebenen Verlustleistungen nach CEI 23-51 zertifiziert werden.

MONTAGESCHRITTE

Der Einbau des DOMO CENTER erfolgt in drei Schritten:
1 Installation des Einbaugehäuses (je nach Raumhöhe H 2400 oder H 2700).
2 Innenausbau mit den entsprechenden Komponenten.
3 Frontausbau mit den entsprechenden Elementen.

1- MONTAGE DES EINBAUGEHÄUSES

Das Einbaugehäuse eignet sich für den Einabu in Mauerwerk oder Hohlwände, durch die seitlichen ausbrechbaren Vorprägungen für die Befestigung an den Trägern. Mit den höhenverstellbaren Füßen (vom 0 bis 205mm) auf der Unter- und Oberseite wird das Gehäuse zwischen Boden und Decke fixiert (vorgesehene Montage des Gehäuses). Das Gehäuse ist selbsttragend: die Füße haben Befestigungsöffnungen für die Fixierung mit Schrauben.
Für höhere Räume muss bauseits eine Befestigungskonstruktion errichtet werden.

Mauerwerk

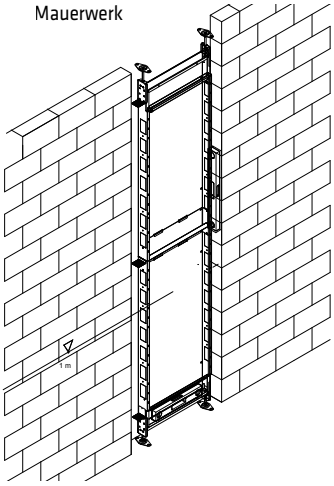

Hohlwand

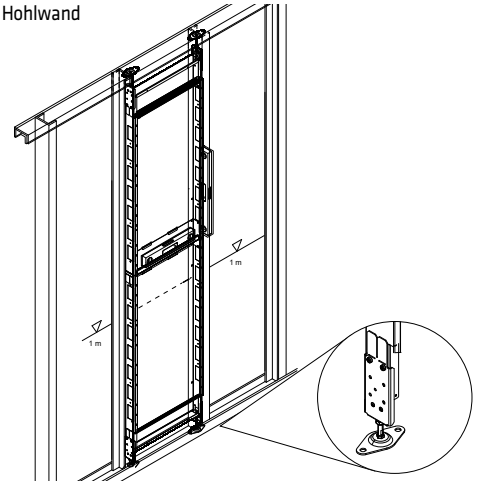

Höhenverstellbarer Fuß (von 0 bis 205mm), mit Befestigungsöffnungen

MONTAGESCHRITTE

2- INNENAUSBAU
Nach dem Einbau des Gehäuses, können internen Komponenten montiert werden. Dank der herausnehmbaren Geräteträger kann die Montage und Vorverdrahtung der Geräte auf einer Werkbank erfolgen, der Geräteträger kann dann anschließend in das Gehäuse des DOMO CENTER montiert werden.

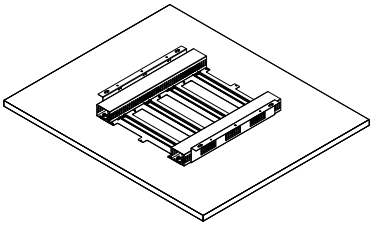

Das folgende Beispiel zeigt die empfohlenen Montagebereiche für die verschiedenen Komponenten die in das DOMO CENTER eingebaut werden können.

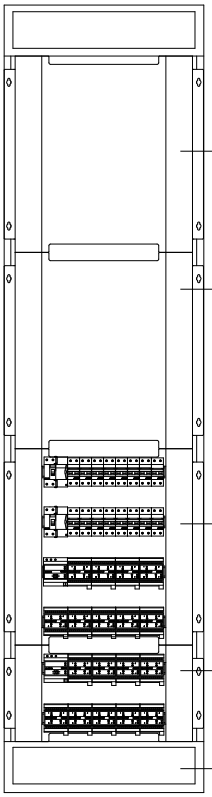

Bereich für verschiedene Komponenten (Heimnetzwerk, usw.)

Bereich für GEWISS-Geräte (Master ICE, Alarmanlage, usw.)

Bereich für Reiheneinbaugeräte (Leitungsschutzschalter, Fehlerstrom-Schutzschalter, ReStart, AUTOTEST, usw.)

Bereich für Geräte der Gebäudesystemtechnik (Spannungsversorgung, Aktoren, LAN-Interface, usw.)

Bereich für Einführung und Befestigung von Leitungen und Rohren

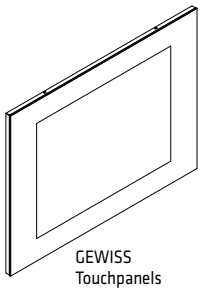

GEWISS Touchpanels

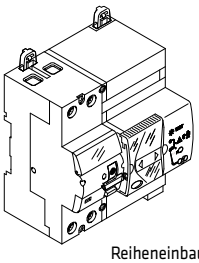

Reiheneinbaugeräte

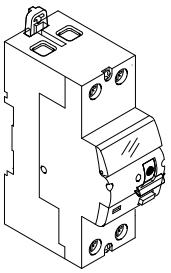

Hinweis: Das Metallgehäuse des DOMO CENTER kann das WLAN-Signal abschirmen. Wenn erforderlich, externen Accesspoint einrichten.

3- FROTAUSBAU
Nach Abschluss aller Anschlussarbeiten, wird der Träger auf das Einbaugehäuse montiert und anschließend die Frontelemente (je nach Version ob mit oder ohne Tür). Für die Version mit Tür müssen zuerst die Abdeckungen für die Montage hinter der Tür befestigt werden.

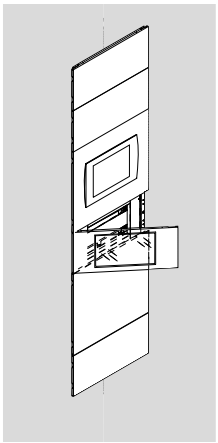

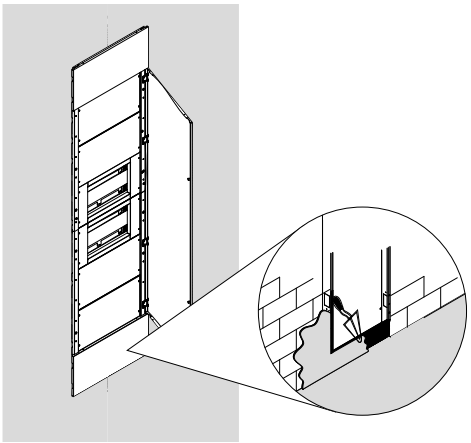

Verputzbare Abdeckung für den "Schwebeeffekt"

EINBAUGEHÄUSE AUS METALL H2400 und H2700

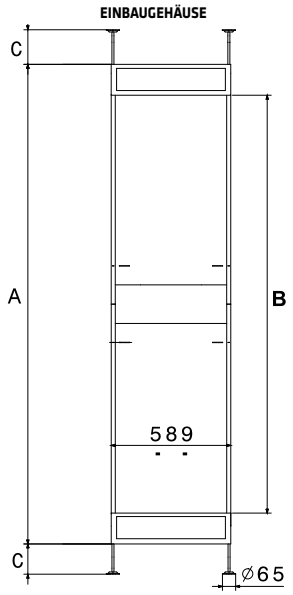

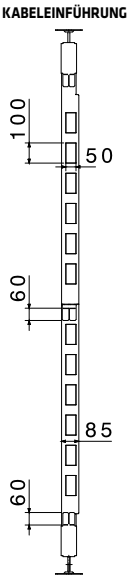

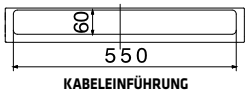

ARTIKELNR.	A	B	C*
GWN1002	2380	2074	0-205
GWN1003	2680	2374	

* Wenn erforderlich kann der Fuß entfernt werden

GERÄTETRÄGER AUS METALL - MIT DIN-SCHIENE UND MONTAGEPLATTE

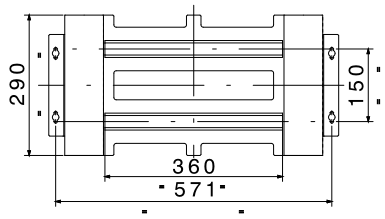

GWN1012 / GWN1022

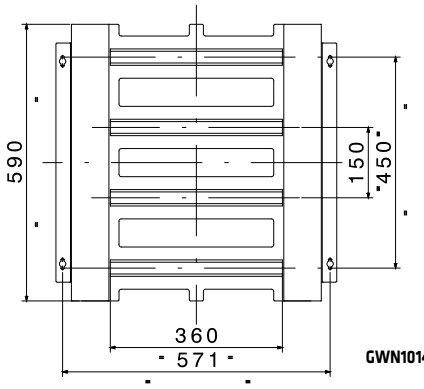

GWN1014 / GWN1024

BAUSATZ HEIMNETZWERK UND BAUSATZ ALARMANLAGE

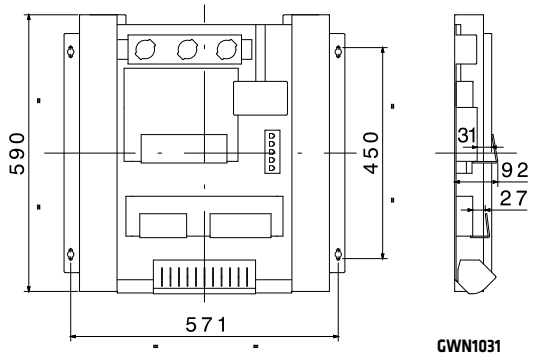

GWN1031

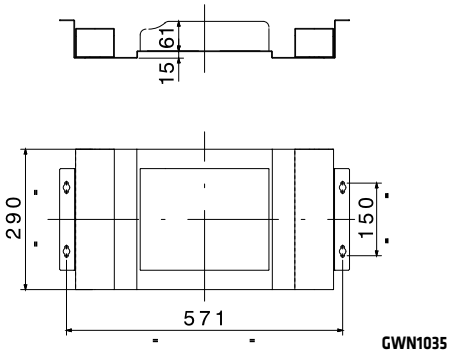

GWN1035

HINWEIS: Alle Maße in Millimeter.

TRÄGER AUS METALL FÜR DIE BEFESTIGUNG DER FRONTELEMENTE

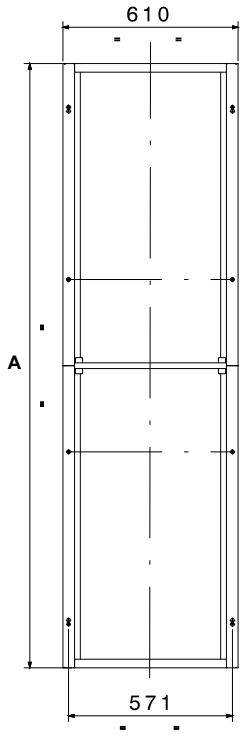

ARTIKELNR.	A
GWN1042XB	2103
GWN1043XB	2403

EXTERNE TÜR - H2400 UND H2700

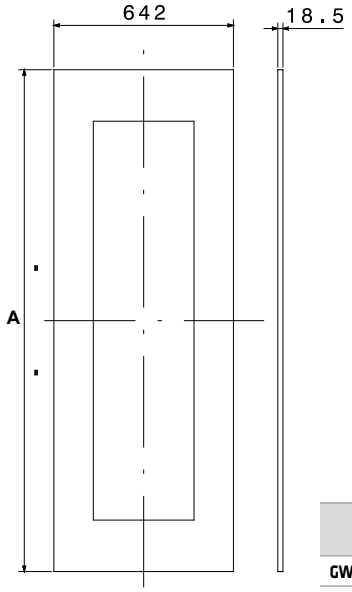

ARTIKELNR.	A
GWN1101 CF / XB / CP*	1494
GWN1111 CF / XB / CP*	1794

* Die Spiegel-Version CP wird mit 2 verspiegelten Abdeckungen h=300mm geliefert

ABDECKUNGEN FÜR STEUERGERÄTE

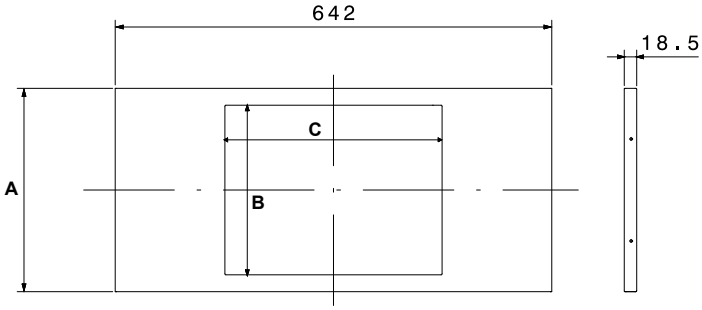

ARTIKELNR.	A	B	C
GWN1051XB	299	46	360
GWN1062XB		-	-
GWN1071XB		249.4	319.4
GWN1076XB		57.5	115.5
GWN1077XB		60	37
GWN1064XB	599	-	-
GWN1066XB	899	-	-

ABDECKUNGEN FÜR MONTAGE HINTER DER TÜR MIT ODER OHNE AUSSCHNITTE

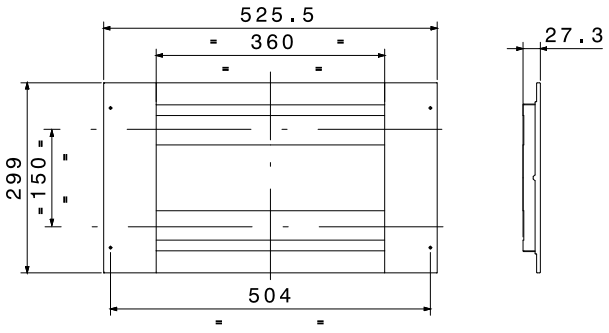

GWN1121XB

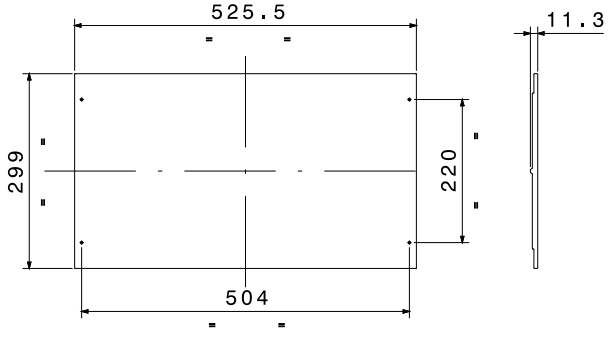

GWN1124XB

HINWEIS: Alle Maße in Millimeter.


PERICOLO
220 VOLT
PERICOLO
380 VOLT

AUTOMATISCHE WIEDEREINSCHALTEINRICHTUNGEN

Im Falle einer Auslösung schaltet der ReStart nach einer vorhergehenden Anlagenprüfung den Schutzschalter wieder ein und uns stellt die sichere und kontinuierliche Anlagenversorgung wieder her. Der ResStart ist für Fehlerstrom-Schutzschalter und für Fehlerstrom-Leitungsschutzschalter oder als ReStart mit AUTOTEST erhältlich.



LEITUNGSSCHUTZSCHALTER

Die Baureihe 90 MCB eignet sich für den Überlast- und Kurzschlußschutz im Wohnungsbau, Zweckbau und der Industrie. Die Baureihe besteht aus MTC, kompakten Leitungsschutzschaltern, MT, Leitungsschutzschaltern und MTHP Hochleistungs-Leitungsschutzschaltern.



FEHLERSTROM-SCHUTZEINRICHTUNGEN

Die Baureihe 90 RCD erfüllt die Anforderungen an den Fehlerstromschutz für alle Anwendungen. Sie besteht aus MDC kompakten Fehlerstrom-Leitungsschutzschaltern, BD und BDHP FI-Anbaublöcken für die Montage von Leitungsschutzschaltern MT und MTHP, IDP Fehlerstrom-Schutzschaltern.



REIHENEINBAUGERÄTE

Neben den Hilfseinrichtungen für die Schutzschalter umfasst die Baureihe 90 AM ein umfangreiches Sortiment an Reiheneinbaugeräten für Schutz, Steuergeräten, Zeitschaltgeräten, Messgeräten und Signalgeräten.



KOMPAKTE LEISTUNGSSCHALTER

Die kompakten Leistungsschalter und Lasttrennschalter bieten die maximale Sicherheit in jeder Umgebung. Die Baureihe umfasste ein großes Angebot an Zubehör, Auslösern und Klemmen.



VERTEILERSCHRÄNKE

Die Verteiler aus Metall sind die beste Lösung für den Einbau von modularen und kompakten Geräten. Mit einem Design, das sich nahtlos in jede Umgebung integriert, bieten diese Stand- und Wandverteiler eine erhöhte Robustheit bei reduzierten Gesamtabmessungen.



90 ReStart

RESTART MIT AUTOTEST





Seite 562

RESTART RD





Seite 565

RESTART RM





Seite 567

RESTART MIT AUTOTEST

Übersicht

Automatische Wiedereinschalteinrichtung (ARD) mit Isolationsprüfung und automatischem Selbsttest.

	KOMPLETTGERÄTE MIT FEHLERSTROM-SCHUTZSCHALTERN						
	ATR2 - 2-polig			ATR4 - 4-polig			
	5 TE			7 TE			
							
	IΔn = 30 mA			IΔn = 30 mA		IΔn = 300 mA	
In (A)	**Typ A[IR]**	**Typ A[IR] - PRO**	**Typ A[G] - PRO**	**Typ A[IR] - PRO**	**Typ A[G] - PRO**	**Typ A[IR] - PRO**	**Typ A[G] - PRO**
25	GW 90 901 N	GW 90 911	GW 90 911 G	GW 90 921	GW 90 921 G	GW 90 927	GW 90 927 G
40	GW 90 902 N	GW 90 912	GW 90 912 G	GW 90 922	GW 90 922 G	GW 90 928	GW 90 928 G
63	-	GW 90 913	GW 90 913 G	GW 90 923	GW 90 923 G	GW 90 929	GW 90 929 G

HINWEIS: ARD benötigt 230V Versporgungsspannung (Phase - Neutralleiter).

AUTOTEST

Übersicht

Fehlerstrom-Schutzschalter mit automatischem Selbsttest.

	KOMPLETTGERÄTE MIT FEHLERSTROM-SCHUTZSCHALTERN						
	AT2 - 2-polig		AT4 - 4-polig				
	5 TE		7 TE				
							
	IΔn = 30 mA		IΔn = 30 mA		IΔn = 300 mA		
In (A)	**Typ A[IR]**	**Typ A[G]**	**Typ A[IR]**	**Typ A[G]**	**Typ A[IR]**	**Typ A[G]**	**Typ A[S]**
25	GW 90 931	GW 90 931 G	GW 90 941	GW 90 941 G	GW 90 947	GW 90 947 G	-
40	GW 90 932	GW 90 932 G	GW 90 942	GW 90 942 G	GW 90 948	GW 90 948 G	-
63	GW 90 933	GW 90 933 G	GW 90 943	GW 90 943 G	GW 90 949	GW 90 949 G	GW 90 950

HINWEIS: ARD benötigt 230V Versporgungsspannung (Phase - Neutralleiter).

RESTART RD

Übersicht

Automatische Wiedereinschalteinrichtung mit Überprüfung des Isolationswiderstandes

	VERSIONEN MIT RCCBs IDP	
	RD2 - 2-polig	RD2 - 2-polig, PRO Version
	3 TE	
		
	IΔn = 30 mA	
In (A)	Typ A	
25	GW D4 817 R	GW D4 817 P
40	GW D4 827 R	GW D4 827 P

	VERSIONEN FÜR DIE KOMBINATION MIT RCCBS IDP				
	RD2 - 2-polig	RD2 - 2-polig, PRO Version		RD4 - 4-polig, PRO Version	
					
	GW D0 971	GW D0 976	GW D0 978	GW 90 967	GW 90 969
	1 TE	1 TE		3 TE	
	+	+	+	+	+
	RCCB'S IDP 2P			RCCB'S IDP 4P	
	2 TE			4 TE	
					

In (A)	Betriebsklasse	IΔn = 30 mA	IΔn = 100 mA	IΔn = 300 mA	IΔn = 500 mA	IΔn = 30 mA	IΔn = 100 mA	IΔn = 300 mA	IΔn = 500 mA
25	A	GW D4 012 GW D4 817*	GW D4 013	GW D4 014	-	GW D4 112 GW D4 312**	GW D4 113	GW D4 114 GW D4 314**	-
	A[IR]	GW D4 202	-	-	-	GW D4 217 GW D4 317**	-	GW D4 218	-
40	A	GW D4 032 GW D4 827*	GW D4 033	GW D4 034	GW D4 035	GW D4 132 GW D4 332**	GW D4 133	GW D4 134 GW D4 334**	GW D4 135
	A[IR]	GW D4 205	-	-	-	GW D4 220 GW D4 337**	-	GW D4 221	-
	A[S]	-	-	GW D4 234	GW D4 235	-	-	GW D4 249	GW D4 250
63	A	GW D4 052	GW D4 053	GW D4 054	GW D4 055	GW D4 152 GW D4 352**	GW D4 153	GW D4 154 GW D4 354**	GW D4 155
	A[IR]	GW D4 208	-	-	-	GW D4 223 GW D4 357**	-	GW D4 224	-
	A[S]	-	-	GW D4 237	GW D4 238	-	-	GW D4 252	GW D4 253
80	A	GW D4 072	GW D4 073	GW D4 074	-	GW D4 172	GW D4 173	GW D4 174	-
	A[S]	-	-	GW D4 240	-	-	-	GW D4 255	-
100	A	GW D4 092	GW D4 093	GW D4 094	-	GW D4 192	GW D4 193	GW D4 194	GW D4 195
	A[IR]	GW D4 211	-	-	-	GW D4 226	-		-
	A[S]	-	-	GW D4 243	GW D4 244	-	-	GW D4 258	GW D4 259

HINWEIS: ARD benötigt 230V Versorgungsspannung (Phase - Neutralleiter) für die Funktion.
GW90967 und GW90969 ARDs können mit RCCBs IDP 2-polig kombiniert werden.
*Kein Zubehör verfügbar.
**RCCB Neutralleiteranschluss links.

RESTART RM

Übersicht

Automatische Wiedereinschalteinrichtung mit Überprüfung des Isolationswiderstandes und Kurzschlussprüfung

			VERSIONEN FÜR DIE KOMBINATION MIT RCBOS MDC 2-POLIG					
			RM2 - 2-polig		RM2 - 2-polig, PRO Version			
								
			GW D0 991		GW D0 996		GW D0 998	
			1 TE		1 TE			
			+		+		+	
			RCBO'S MDC 1P+N, 2P					
			2 TE					
								
			Typ A		Typ A[IR]		Typ A	Typ A[S]
Icn (A)	Charak.	In (A)	1P+N	2P	2P		1P+N	2P	2P
6000	C	6	GW 94 305	GW 94 325	GW 95 805		GW 94 315	GW 94 335	-
		10	GW 94 306	GW 94 326	GW 95 806		GW 94 316	GW 94 336	-
		13	GW 94 311	GW 94 331	GW 95 811		-	-	-
		16	GW 94 307	GW 94 327	GW 95 807		GW 94 317	GW 94 337	GW 95 847
		20	GW 94 308	GW 94 328	GW 95 808		GW 94 318	GW 94 338	GW 95 848
		25	GW 94 309	GW 94 329	GW 95 809		GW 94 319	GW 94 339	GW 95 849
		32	GW 94 310	GW 94 330	GW 95 810		GW 94 320	GW 94 340	GW 95 850
	B	6	GW 95 105	GW 95 125	-		GW 95 115	GW 95 135	-
		10	GW 95 106	GW 95 126	-		GW 95 116	GW 95 136	-
		13	GW 95 111	GW 95 131	-		-	-	-
		16	GW 95 107	GW 95 127	-		GW 95 117	GW 95 137	-
		20	GW 95 108	GW 95 128	-		GW 95 118	GW 95 138	-
		25	GW 95 109	GW 95 129	-		GW 95 119	GW 95 139	-
		32	GW 95 110	GW 95 130	-		GW 95 120	GW 95 140	-

HINWEIS: ARD benötigt 230V Versporgungsspannung (Phase - Neutralleiter).

Übersicht

Automatische Wiedereinschalteinrichtung mit Überprüfung des Isolationswiderstandes und Kurzschlussprüfung

			VERSIONEN FÜR DIE KOMBINATION MIT RCBOS MDC 4-POLIG			
			RM4 - 4-POLIG, PRO VERSION			
						
			GW 90 986		GW 90 988	
			3 TE		3 TE	
			+		+	
			FEHLERSTROM-LEITUNGSSCHUTZSCHALTER MDC 4-POLIG			
			4 TE		4 TE	
						
			IΔn = 30 mA		IΔn = 300 mA	
Icn (A)	**Charak.**	**In (A)**	**Typ A**	**Typ A[IR]**	**Typ A**	**Typ A[S]**
6000	C	6	GW 94 365	GW 95 815	GW 94 375	-
		10	GW 94 366	GW 95 816	GW 94 376	-
		13	GW 94 371	GW 95 821	-	-
		16	GW 94 367	GW 95 817	GW 94 377	GW 95 857
		20	GW 94 368	GW 95 818	GW 94 378	GW 95 858
		25	GW 94 369	GW 95 819	GW 94 379	GW 95 859
		32	GW 94 370	GW 95 820	GW 94 380	GW 95 860
	B	6	GW 95 165	-	GW 95 175	-
		10	GW 95 166	-	GW 95 176	-
		13	GW 95 171	-	-	-
		16	GW 95 167	-	GW 95 177	-
		20	GW 95 168	-	GW 95 178	-
		25	GW 95 169	-	GW 95 179	-
		32	GW 95 170	-	GW 95 180	-

HINWEIS: Auch koppelbar mit 1+N und 2-poligen und RCCBs (MDC 1+N und 2P).
ARD benötigt 230V Versorgungsspannung (Phase - Neutralleiter).

RESTART RM TOP

Übersicht

Automatische Wiedereinschalteinrichtung (ARD) mit/ohne Isolations- und/oder Kurzschlussprüfung.

		FÜR DIE KOPPLUNG AN 4-POILGE FI/LS-SCHALTER UND ANBAU-FEHLERSTROM-SCHUTZSCHALTER		
				
		GW 90 893		
		4 TE		
		+		
		FI/LS-SCHALTER 4-POLIG		
		4 TE		
				
Charak.	**In (A)**	**Icn = 6000 A**	**Icn = 10000 A**	**Icn = 25000 A**
C	**1**	GW 92 081	-	-
	2	GW 92 082	-	-
	3	GW 92 083	-	-
	4	GW 92 084	-	-
	6	GW 92 085	GW 92 685	GW 92 885
	10	GW 92 086	GW 92 686	GW 92 886
	13	GW 92 094	GW 92 694	-
	16	GW 92 087	GW 92 687	GW 92 887
	20	GW 92 088	GW 92 688	GW 92 888
	25	GW 92 089	GW 92 689	GW 92 889
	32	GW 92 090	GW 92 690	GW 92 890
	40	GW 92 091	GW 92 691	GW 92 891
	50	GW 92 092	GW 92 692	GW 92 892
	63	GW 92 093	GW 92 693	GW 92 893
B	**6**	GW 92 285	GW 92 585	-
	10	GW 92 286	GW 92 586	-
	13	GW 92 294	GW 92 587	-
	16	GW 92 287	GW 92 588	-
	20	GW 92 288	GW 92 589	-
	25	GW 92 289	GW 92 590	-
	32	GW 92 290	GW 92 591	-
	40	GW 92 291	GW 92 592	-
	50	GW 92 292	GW 92 593	-
	63	GW 92 293	GW 92 594	-
D	**1**	-	GW 92 781	-
	2	-	GW 92 782	-
	3	-	GW 92 783	-
	4	-	GW 92 784	-
	6	GW 92 485	GW 92 785	-
	10	GW 92 486	GW 92 786	-
	13	GW 92 494	GW 92 794	-
	16	GW 92 487	GW 92 787	-
	20	GW 92 488	GW 92 788	-
	25	GW 92 489	GW 92 789	-
	32	GW 92 490	GW 92 790	-
	40	GW 92 491	GW 92 791	-
			+	
		ANBAU-FEHLERSTROM-SCHUTZSCHALTER BD 4-POLIG		
		3,5 TE		
				
In (A)	**IΔn (mA)**	**Typ A**	**Typ A[IR]**	**Typ A[S]**
≤25	**30**	GW 94 522	-	-
	300	GW 94 523	-	-
	500	GW 94 524	-	-
≤63	**30**	GW 94 532	GW 94 586	-
	300	GW 94 533	-	GW 94 583
	500	GW 94 534	-	-
	1000	-	-	GW 94 585

HINWEIS: Auch koppelbar mit MCBs MTC, RCBOs MDC, MCBs MT und Anbau-Fehlerstrom-Schutzschaltern BD 1P+N, 2P und 3P.
ARD benötigt 230V Versorgungsspannung (Phase - Neutralleiter).

AUTOTEST UND RESTART MIT AUTOTEST

Technische Daten

TYP		ReStart mit Autotest 2P	ReStart mit Autotest PRO 2P	ReStart mit Autotest PRO 4P
Die technischen Daten für den AUTOTEST und ReStart mit AUTOTEST sind identisch. Sie unterscheiden sich nur durch den letzten Abschnitt dieses Datenblattes "Funkionen ReStart", die nur für den ReStart mit AUTOTEST zutreffen.				
Elektrische Eigenschaften				
Normen:		EN 50557, EN 61008-1		
Netzform:		TT - TN		
Bemessungsbetreibsspannung (Ue):	**(V)**	230 AC [1]		400 AC
Mindest Betreibsspannung (Ue min):	**(V)**	85% Ue		
Maximale Betreibsspannung (Ue max):	**(V)**	110% Ue		
Bemessungsisolationsspannung (Ui):	**(V)**	500		
Isolationsfestigkeit:	**(V)**	2500 AC für 1 Minute		
Bemessungsstoßspannungsfestigkeit (Uimp):	**(kV)**	4		
Überspannungskategorie:		III		
Bemessungsfrequenz:	**(Hz)**	50		
Bemessungsfehlerschaltvermögen (IΔm):	**(A)**	630		
Kurzschlussfestigkeit des Fehlerstrom-Schutzschalters in Verbindung mit Sicherungen (IΔc):	**(A)**	10000 (gL 63A) für In=25-40A 10000 (gL 80A) für In=63A		
Anzahl Pole:		2		4
Typ der Fehlerstrom-Schutzeinrichtung:		A[IR]		
Bemessungsstrom (In):	**(A)**	25 - 40	25 - 40 - 63	
Bemessungsfehlerstrom (IΔn):	**(mA)**	30		30 - 300
Widerstand gegen Erde für Sperren der Wiedereinschaltung (Rdo):	**(kΩ)**	20	8	8 (30mA) - 2,5 (300mA)
Widerstand gegen Erde für Freigabe der Wiedereinschaltung (Rd):	**(kΩ)**	70	16	16 (30mA) - 5 (300mA)
Verlustleistung bei In:	**(W)**	2,2 (25A) - 5,4 (40A) - 6,2 (63A)		3,5 (25A) - 6 (40A) - 12 (63A)
Leistungsaufnahme im Normalbetrieb:	**(VA)**	4 (cosφ=0,2)		
Leistungsaufnahme während der Wiedereinschaltung:	**(VA)**	41 (cosφ=0,5)		
Wiedereinschaltfunktion:		automatisch		
Einspeisung:		oben		
Mechanische Eigenschaften				
Anzahl Teilungseinheiten:		5		7
Dauer Wiedereinschaltung:	**(s)**	10		
Dauer Selbsttest:	**(s)**	7		
Maximale Schalthäufigkeit:	**(man/h)**	30		
Mechanische Schaltspiele (Anzahl Wiedereinschaltungen):		4000		
Maximale Anzahl aufeinanderfolgender Wiedereinschaltversuche [2]:		3		
Zählerrückstellzeit für aufeinanderfolgende Wiedereinschatversuche:	**(s)**	60		
Anschluss:	**(mm²)**	Flexible Leiter: ≤ 1x35 - ≤ 2x16 - ≤ 1x16+2x10 Starre Leiter: ≤ 1x35 - ≤ 2x16 - ≤ 1x16+2x10		
Anzugsdrehmoment:	**(Nm)**	2		
Einbaulage:		beliebig		
Schutzart:		IP20 (Klemmen) – IP40 (Gehäuse)		
Umgebungstemperatur:	**(°C)**	-25 + 40	-25 +60 [3]	
Lagertemperatur:	**(°C)**	-40 +70		
Klimafestigkeit:		55°C - RH 95%		
Eigenschaften Hilfskontakt				
Kontakttyp:		Photomos (potenzialfreier Kontakt)		
Betriebsspannung:	**(V)**	5-230 AC/DC		
Betriebsstrom:	**(mA)**	0,6 (min) - 100 cosφ=1 (max)		
Frequenz:	**(Hz)**	50		
Gebrauchskategorie:		AC12		
Kontaktart:		Schließer / Öffner / Öffner mit Impuls [4]		
Anschluss:	**(mm²)**	≤ 2,5		
Anzugsdrehmoment:	**(Nm)**	0,4		
Funktionen Autotest				
Automatischer unterbrechungsfreier Selbsttest:		•	•	•
Anzeige Selbsttest im Gang:		•	•	•
Anzeige Selbsttest nicht erfolgreich / Störung:		•	•	•
Funktionen ReStart				
Automatische Wiedereinschaltung bei Fehlauslösung:		•	•	•
Messung Isolationswidersand gegen Erde:		•	•	•
Ständige Anlagenkontrolle im Fehlerfall (Bereitschaftsmodus):			•	•
Blockieren der Wiedereinschaltfunktion im Fehlerfall:		•	•	•
Anzeige Wiedereinschaltung im Gange:		•	•	•
Anzeige Fehler/Störung:		•	•	•
Automatische Wiedereinschaltfunktion (ReStart) Ein-/Ausschaltbar:		•	•	•
Hilfskontakt für Fernsignalisierung:		•	•	•
Überstromschutz:		PTC	PTC	PTC

[1] Spannungsversorgung 230 V Phase-Neutralleiter [2] Bei fehlerfreier Anlage [3] Durchschnittliche Tagestemperatur ≤ +35 °C

[4] Im Modus Öffner mit Impuls, wird der Kontakt nach einem erfolgreichen Selbsttest für 100ms geöffnet.

RESTART RD

Technische Daten

TYP		ReStart Rd 2P	ReStart Rd PRO 2P	ReStart Rd PRO 4P
				
Elektrische Eigenschaften				
Normen:		EN 50557, EN 61008-1		EN 50557
Netzform:		TT - TN		
Bemessungsbetreibsspannung (Ue):	**(V)**	230 AC [1]		
Mindest Betreibsspannung (Ue min):	**(V)**	85% Ue		
Maximale Betreibsspannung (Ue max):	**(V)**	110% Ue		
Bemessungsisolationsspannung (Ui):	**(V)**	500		
Isolationsfestigkeit:	**(V)**	2500 AC für 1 Minute		
Bemessungsstoßspannungsfestigkeit (Uimp):	**(kV)**	4		
Überspannungskategorie:		III		
Bemessungsfrequenz:	**(Hz)**	50		
Bemessungsfehlerschaltvermögen (IΔm):	**(A)**	IΔm der angeschlossenen Schutzeinrichtung		
Kurzschlussfestigkeit des Fehlerstrom-Schutzschalters in Verbindung mit Sicherungen (IΔc):	**(A)**	IΔC der angeschlossenen Schutzeinrichtung		
Anzahl Pole:		2		4
Typ des fehlerstrom-Schutzschalters IDP:		A - A[IR]	A - A[IR] - A[S]	A - A[IR] - A[S]
Bemessungsstrom (In):	**(A)**	25 - 40 - 63	25 - 40 - 63	25 - 40 - 63 - 80 - 100
Bemessungsfehlerstrom (IΔn):	**(mA)**	30	30 - 100 - 300 - 500	30 - 100 - 300 - 500
Widerstand gegen Erde für Sperren der Wiedereinschaltung (Rdo):	**(kΩ)**	20	8 (30mA) - 2,5 (100/300/500mA)	8 (30mA) - 2.5 (100/300/500mA)
Widerstand gegen Erde für Freigabe der Wiedereinschaltung (Rd):	**(kΩ)**	70	16 (30mA) - 5 (100/300/500mA)	16 (30mA) - 5 (100/300/500mA)
Verlustleistung bei In:	**(W)**	Verlustleistung der angeschlossenen Schutzeinrichtung		
Leistungsaufnahme im Normalbetrieb:	**(VA)**	0	17 (cosφ=0,2)	4 (cosφ=0,2)
Leistungsaufnahme während der Wiedereinschaltung:	**(VA)**	18 (cosφ=0,5)		45 (cosφ=0,5)
Wiedereinschaltfunktion:		automatisch		
Mechanische Eigenschaften				
Anzahl Teilungseinheiten:		2 (ARD) + 2 (RCCB)		3 (ARD)
Dauer Wiedereinschaltung:	**(s)**	90		10
Maximale Schalthäufigkeit:	**(man/h)**	15		30
Mechanische Schaltspiele (Anzahl Wiedereinschaltungen max.):		1000		4000
Maximale Anzahl aufeinanderfolgender Wiedereinschaltversuche [2]:		3		
Zählerrückstellzeit für aufeinanderfolgende Wiedereinschatversuche:	**(s)**	180		60
Anschluss:	**(mm²)**	Flexible Leiter: ≤ 1x35 - ≤ 2x16 - ≤ 1x16+2x10 Starre Leiter: ≤ 1x35 - ≤ 2x16 - ≤ 1x16+2x10		
Anzugsdrehmoment:	**(Nm)**	2		
Einbaulage:		beliebig		
Schutzart:		IP20 (Klemmen) – IP40 (Gehäuse)		
Umgebungstemperatur:	**(°C)**	-5 +40		-25 +60 [4]
Lagertemperatur:	**(°C)**	-40 +70		
Klimafestigkeit:		55°C - RH 95%		
Eigenschaften Hilfskontakt				
Potenzialfreier Kontakt anbaubar:		nein	ja (GWD0951)	bereits integriert
Kontakttyp:		-	Photomos (potenzialfreier Kontakt)	
Betriebsspannung:	**(V)**	-	5-230 AC/DC	
Betriebsstrom:	**(mA)**	-	0,6 (min) - 100 cosφ=1 (max)	
Frequenz:	**(Hz)**	-	Photomos (potenzialfreier Kontakt)	
Gebrauchskategorie:		-	AC12	
Kontaktart:		-	Schließer / Öffner / Öffner als Schalthebelanzeige	
Anschluss:	**(mm²)**	-	≤ 2.5	
Anzugsdrehmoment:	**(Nm)**	-	0,4	
Funktionen ReStart				
Automatische Wiedereinschaltung bei Fehlauslösung:		•	•	•
Messung Isolationswidersand gegen Erde:		•	•	•
Ständige Anlagenkontrolle im Fehlerfall (Bereitschaftsmodus):			•	•
Blockieren der Wiedereinschaltfunktion im Fehlerfall:		•	•	•
Anzeige Wiedereinschaltung im Gange:		•	•	•
Anzeige Fehler/Störung:		•	•	•
Automatische Wiedereinschaltfunktion (ReStart) Ein-/Ausschaltbar:		•	•	•
Hilfskontakt für Fernsignalisierung:			•	•
Überstromschutz:		PTC	PTC	PTC

[1] Spannungsversorgung 230 V Phase-Neutralleiter [2] Bei fehlerfreier Anlage [3] Durchschnittliche Tagestemperatur ≤ +35 °C

RESTART RM

Technische Daten

TYP		ReStart Rm 2P	ReStart Rm PRO 2P	ReStart Rm PRO 4P	Rm TOP	CM
						
Elektrische Eigenschaften						
Normen:		EN 50557, EN 61009-1		EN 50557	-	-
Netzform:		TT - TN			TT - TN - IT [1]	TT-TN-IT
Bemessungsbetreibsspannung (Ue):	**(V)**	230 AC [2]				
Mindest Betreibsspannung (Ue min):	**(V)**	85% Ue				
Maximale Betreibsspannung (Ue max):	**(V)**	110% Ue				
Bemessungsisolationsspannung (Ui):	**(V)**	500				
Isolationsfestigkeit:	**(V)**	2500 AC für 1 Minute				
Bemessungsstoßspannungsfestigkeit (Uimp):	**(kV)**	4				
Überspannungskategorie:		III				
Bemessungsfrequenz:	**(Hz)**	50				
Bemessungsfehlerschaltvermögen (IΔm):	**(A)**	IΔm der angeschlossenen Schutzeinrichtung				
Anzahl Pole:		2		4		
Typ des Fehlerstrom-Leitungsschutzschalters MDC:		A - A[IR]	A - A[S]	A - A[IR] - A[S]	A - A[IR] - A[S]	
Typ des Fehlerstrom-Leitungsschutzschalters MT+BD:		-	-	-	A - A[IR] - A[S]	
Bemessungsstrom (In):	**(A)**	6 - 32			1 - 63	
Bemessungsfehlerstrom (IΔn):	**(mA)**	30	30 - 300		30 - 300 - 500 - 1000	
Widerstand gegen Erde für Sperren der Wiedereinschaltung (Rdo):	**(kΩ)**	20	8 (30mA) - 2,5 (300mA)		8 (30mA) - 2,5 (300/500/1000mA)	-
Widerstand gegen Erde für Freigabe der Wiedereinschaltung (Rd):	**(kΩ)**	70	16 (30mA) - 5 (300mA)		16 (30mA) - 5 (300/500/1000mA)	-
Widerstand zwischen aktiven Teilen für Sperren der Wiedereinschaltung (Rcco):	**(Ω)**	0.8		0.3		-
Widerstand zwischen aktiven Teilen für Freigabe der Wiedereinschaltung (Rcc):	**(Ω)**	1.3		1.8		-
Verlustleistung bei In:	**(W)**	Verlustleistung der angeschlossenen Schutzeinrichtung				
Leistungsaufnahme im Normalbetrieb:	**(VA)**	0	17 (cosφ=0,2)	16 (cosφ=0,2)	15 (cosφ=0,1)	0 (cosφ=0,2)
Leistungsaufnahme während der Wiedereinschaltung:	**(VA)**	18 (cosφ=0,5)		34 (cosφ=0,7)	30 (cosφ=0,6)	30 (cosφ=0,6)
Wiedereinschaltfunktion:		automatisch			automatisch/Fernzugriff [3]	Fernzugriff [3]
Mechanische Eigenschaften						
Anzahl Teilungseinheiten:		2 (ARD) + 2 (RCBO)		3 (ARD)	4 (ARD)	2 (ARD)
Dauer Wiedereinschaltung:	**(s)**	90		10	3 (ohne Anlagenprüfung) 10 (mit Anlagenprüfung)	3
Öffnungszeit bei Fernzugriff:	**(s)**	-	-	-	2	
Maximale Schalthäufigkeit:	**(man/h)**	15		30		
Mechanische Schaltspiele (Anzahl Wiedereinschaltungen max.):		1000		4000	10000	
Maximale Anzahl aufeinanderfolgender Wiedereinschaltversuche [4]:		3				-
Zählerrückstellzeit für aufeinanderfolgende Wiedereinschatversuche:	**(s)**	180		60		-
Anschluss:	**(mm²)**	Flexible Leiter: ≤ 1x35 - ≤ 2x16 - ≤ 1x16+2x10 Starre Leiter: ≤ 1x35 - ≤ 2x16 - ≤ 1x16+2x10				
Anzugsdrehmoment:	**(Nm)**	2				
Einbaulage:		beliebig				
Schutzart:		IP20 (Klemmen) – IP40 (Gehäuse)				
Umgebungstemperatur:	**(°C)**	-5 +40		-25 +60 [5]		
Lagertemperatur:	**(°C)**	-40 +70				
Klimafestigkeit:		55°C - RH 95%				
Eigenschaften Hilfskontakt						
		nein	ja (GWD0951)	bereits integriert	bereits integriert	bereits integriert	bereits integriert
Kontakttyp:		-	Photomos (potenzialfreier Kontakt)		Wechsler	Photomos (potenzialfreier Kontakt)	Wechsler
Betriebsspannung:	**(V)**	-	5-230 AC/DC		230 AC/ 30 DC	5-230 AC/DC	230 AC/ 30 DC
Betriebsstrom:	**(mA)**	-	0,6 (min) - 100 cosφ=1 (max)		1,5 AC / 0,8 DC	0,6 (min) - 100 cosφ=1 (max)	1,5 AC / 0,8 DC
Frequenz:	**(Hz)**	-	50				
Gebrauchskategorie:		-	AC12				
Kontaktart:		-	Schließer / Öffner / Öffner als Schalthebelanzeige		Wechsler	Schließer / Öffner / Blinker	Wechsler
Anschluss:	**(mm²)**	-	≤ 2,5				
Anzugsdrehmoment:	**(Nm)**	-	0,4				
Funktionen ReStart							
Automatische Wiedereinschaltung bei Fehlauslösung:		•	•	•	•		
Messung Isolationswidersand gegen Erde:		•	•	•	•		
Kurzschlussprüfung:		•	•	•	•		
Einstellung der Isolationsschwelle:					•		
Ständige Anlagenkontrolle im Fehlerfall (Bereitschaftsmodus):			•	•	•		
Einstellung der Wiedereinschaltzeit [6]:					•		
Einstellung des Wiedereinschaltmodus:					•		
Blockieren der Wiedereinschaltfunktion im Fehlerfall:		•	•	•	•		
Anzeige Wiedereinschaltung im Gange:		•	•	•	•		
Anzeige Fehler/Störung:		•	•	•	•		
Automatische Wiedereinschaltfunktion (ReStart) Ein-/Ausschaltbar:		•	•	•	•	•	
Hilfskontakt für Fernsignalisierung:			•	•	•	•	
Überstromschutz:		PTC	PTC	PTC	PTC	PTC	

[1] In IT-Systemen nur ohne Anlagenüberprüfung [2] Spannungsversorgung 230 V Phase-Neutralleiter [3] Impulsdauer ≥ 200 ms [4] Bei fehlerfreier Anlage
[5] Durchschnittliche Tagestemperatur ≤ +35 °C [6] Einstellbare Wiedereinschaltverzögerung: 0 ÷ 1h

90 ReStart

Automatische Wiedereinschalteinrichtungen



ImFalleeinerAuslösungschaltetderReStartnacheinervorhergehendenAnlagenprüfungden Schutzschalter wieder ein und uns stellt die sichere und kontinuierliche Anlagenversorgung wieder her Der ReStart ist verfügbar für Fehlerstrom-Schutzschalter und für Fehlerstrom-Leitungsschutzschalter, die Baureihe wird vervollständigt durch die AUTOTEST Geräte mit automatischen und regelmäßigen Selbsttest ohne Spannungsunterbrechung und den PRO Geräten mit ständiger Anlagenprüfung nach einer Auslösung

Technische Daten ***Seite 570***

RESTART MIT AUTOTEST

RESTART MIT AUTOTEST 2-POLIG



GW 90 901 N

WIEDEREINSCHALTEINRICHTUNGEN MIT ÜBERPRÜFUNG DES ISOLATIONSWIDERSTANDES UND AUTOMATISCHEM SELBSTTEST

Art.-Nr.	Bemessungs-strom	Idn	Typ des Fehlerstrom-Schutzschalters	Bemessungs-spannung	Anzahl TE EN 50022	VE
GW 90 901 N	25 A	30 mA	A[IR]	230 V	5	1/4
GW 90 902 N	40 A	30 mA	A[IR]	230 V	5	1/4

MERKMALE: Nachdem der Fehlerstrom-Schutzschalter ausgelöst hat, überprüft der ReStart den Isolationswiderstand bevor er wieder zuschaltet.
Im Falle eines Isolationsfehlers schaltet der ReStart nicht wieder zu. Der integrierte potenzialfreie Kontakt wird geschaltet um anzuzeigen, dass keine Wiedereinschaltung erfolgt ist.
Kompatibel zu:
-GWD0953 WLAN Schnittstelle
-GW90992 Modus RS485 Schnittstelle.
HINWEIS: Der AUTOTEST führt automatisch und regelmäßig (monatlich) einen Selbsttest durch, ohne dabei die Spannungsversorgung zu unterbrechen, dadurch wird die Schutzfunktion des Fehlerstrom-Schutzschalters dauerhaft gewährleistet.
Spannungsversorgung 230V AC (Phase-Neutralleiter).
Fehlerstrom-Schutzschalter vom Typ A[IR] sind kurzzeitverzögert (Gewitterfest) und bieten höheren Schutz vor Fehlauslösungen als Standard-Geräte. Stoßstromfestigkeit 8/20µs: 3000A für IR Typen, 250A für Standard-Geräte.



GW 90 911

WIEDEREINSCHALTEINRICHTUNGEN MIT ÜBERPRÜFUNG DES ISOLATIONSWIDERSTANDES UND AUTOMATISCHEM SELBSTTEST - PRO

Art.-Nr.		Bemessungs-strom	Idn	Typ des Fehlerstrom-Schutzschalters	Bemessungs-spannung	Anzahl TE EN 50022	VE
GW 90 911		25 A	30 mA	A[IR]	230 V	5	1/4
GW 90 912		40 A	30 mA	A[IR]	230 V	5	1/4
GW 90 913		63 A	30 mA	A[IR]	230 V	5	1/4
GW 90 911 G	①	25 A	30 mA	A[G]	230 V	5	1/4
GW 90 912 G	①	40 A	30 mA	A[G]	230 V	5	1/4
GW 90 913 G	①	63 A	30 mA	A[G]	230 V	5	1/4

MERKMALE: Nachdem der Fehlerstrom-Schutzschalter ausgelöst hat, überprüft der ReStart den Isolationswiderstand bevor er wieder zuschaltet. Im Falle eines Isolationsfehlers schaltet der ReStart nicht wieder zu, sondern führt alle 2 Minuten eine erneute Messung durch. Erreicht der Isolationswiderstand einen sicheren Wert, schaltet der ReStart automatisch wieder ein. Der konfigurierbare potenzialfreie Kontakt wird geschaltet, um anzuzeigen, dass keine Wiedereinschaltung erfolgt ist.
Kompatibel zu:
-GWD0953 WLAN Schnittstelle
-GW90992 Modus RS485 Schnittstelle.
HINWEIS: Der AUTOTEST führt automatisch und regelmäßig (monatlich) einen Selbsttest durch, ohne dabei die Spannungsversorgung zu unterbrechen, dadurch wird die Schutzfunktion des Fehlerstrom-Schutzschalters dauerhaft gewährleistet.
Spannungsversorgung 230V AC (Phase-Neutralleiter).
Fehlerstrom-Schutzschalter vom Typ A[IR] sind kurzzeitverzögert (Gewitterfest) und bieten höheren Schutz vor Fehlauslösungen als Standard-Geräte.
Stoßstromfestigkeit 8/20µs: 3000A für IR type, 250A für Standard-Geräte.
RCCB's vom Typ A[G] erfüllen die Anforderungen für gewitterfeste RCCB's gemäß der österreichischen Norm ÖVE E 8601.
ANWENDUNGEN: Wegen der permanenten Überprüfung des Schwellenwertes für die Isolation, eignet sich die PRO Ausführung für Anlagen, die älter sind oder sich in kritischen Umgebungen befinden (z.B. Feuchtigkeit), bei denen sich der Isolationswert temporär verringern kann.

① Mai 2018 Neues Produkt

RESTART MIT AUTOTEST 4-POLIG



GW 90 921

WIEDEREINSCHALTEINRICHTUNGEN MIT ÜBERPRÜFUNG DES ISOLATIONSWIDERSTANDES UND AUTOMATISCHEM SELBSTTEST - PRO

Art.-Nr.		Bemessungs-strom	Idn	Typ des Fehlerstrom-Schutzschalters	Bemessungs-spannung	Anzahl TE EN 50022	VE
GW 90 921		25 A	30 mA	A[IR]	400 V	7	1/2
GW 90 922		40 A	30 mA	A[IR]	400 V	7	1/2
GW 90 923		63 A	30 mA	A[IR]	400 V	7	1/2
GW 90 921 G	①	25 A	30 mA	A[G]	400 V	7	1/2
GW 90 922 G	①	40 A	30 mA	A[G]	400 V	7	1/2
GW 90 923 G	①	63 A	30 mA	A[G]	400 V	7	1/2
GW 90 927		25 A	300 mA	A[IR]	400 V	7	1/2
GW 90 928		40 A	300 mA	A[IR]	400 V	7	1/2
GW 90 929		63 A	300 mA	A[IR]	400 V	7	1/2
GW 90 927 G	①	25 A	300 mA	A[G]	400 V	7	1/2
GW 90 928 G	①	40 A	300 mA	A[G]	400 V	7	1/2
GW 90 929 G	①	63 A	300 mA	A[G]	400 V	7	1/2

MERKMALE: Nachdem der Fehlerstrom-Schutzschalter ausgelöst hat, überprüft der ReStart den Isolationswiderstand bevor er wieder zuschaltet. Im Falle eines Isolationsfehlers schaltet der ReStart nicht wieder zu, sondern führt alle 2 Minuten eine erneute Messung durch. Erreicht der Isolationswiderstand einen sicheren Wert, schaltet der ReStart automatisch wieder ein. Der konfigurierbare potenzialfreie Kontakt wird geschaltet, um anzuzeigen, dass keine Wiedereinschaltung erfolgt ist.
Kompatibel zu:
-GWD0953 WLAN Schnittstelle
-GW90992 Modus RS485 Schnittstelle.
HINWEIS: Der AUTOTEST führt automatisch und regelmäßig (monatlich) einen Selbsttest durch, ohne dabei die Spannungsversorgung zu unterbrechen, dadurch wird die Schutzfunktion des Fehlerstrom-Schutzschalters dauerhaft gewährleistet.
Fehlerstrom-Schutzschalter vom Typ A[IR] sind kurzzeitverzögert (Gewitterfest) und bieten höheren Schutz vor Fehlauslösungen als Standard-Geräte. Stoßstromfestigkeit 8/20µs: 3000A für IR Typen, 250A für Standard-Geräte.
RCCB's vom Typ A[G] erfüllen die Anforderungen für gewitterfeste RCCB's gemäß der österreichischen Norm ÖVE E 8601.

① Mai 2018 Neues Produkt

AUTOTEST

AUTOTEST 2-POLIG



GW 90 931

FEHLERSTROM-SCHUTZSCHALTER 2-POLIG MIT AUTOMATISCHEM SELBSTTEST

Art.-Nr.		Bemessungs-strom	Idn	Typ des Fehlerstrom-Schutzschalters	Bemessungs-spannung	Anzahl TE EN 50022	VE
GW 90 931		25 A	30 mA	A[IR]	400 V	5	1/4
GW 90 932		40 A	30 mA	A[IR]	400 V	5	1/4
GW 90 933		63 A	30 mA	A[IR]	400 V	5	1/4
GW 90 931 G	①	25 A	30 mA	A[G]	400 V	5	1/4
GW 90 932 G	①	40 A	30 mA	A[G]	400 V	5	1/4
GW 90 933 G	①	63 A	30 mA	A[G]	400 V	5	1/4

MERKMALE: Fehlerstrom-Schutzschalter mit regelmäßigem Selbsttest ohne Spannungsunterbrechung. er Fehlerstrom-Schutz ist immer gewahrleistet, auch wahrend des Testzyklus. Integrierter potenzialfreier Kontakt.
HINWEIS: 2-poilger AUTOTEST ohne automatische Wiedereinschaltung für spezielle Anwendungen im gewerblichen oder industriellen Bereich.
Der Typ A[IR] ist Impuls Resistent und weniger anfällig für Fehlauslösungen als Standard Fehlerstrom-Schutzschalter. Stoßstromfestigkeit 8/20µs bei 3000A für IR-Typen, 250A für Standard-Typen.
RCCB's vom Typ A[G] erfüllen die Anforderungen für gewitterfeste RCCB's gemäß der österreichischen Norm ÖVE E 8601.

AUTOTEST 4-POLIG



GW 90 941

FEHLERSTROM-SCHUTZSCHALTER 4-POLIG MIT AUTOMATISCHEM SELBSTEST

Art.-Nr.		Bemessungs-strom	Idn	Typ des Fehlerstrom-Schutzschalters	Bemessungs-spannung	Anzahl TE EN 50022	VE
GW 90 941		25 A	30 mA	A[IR]	400 V	7	1/2
GW 90 942		40 A	30 mA	A[IR]	400 V	7	1/2
GW 90 943		63 A	30 mA	A[IR]	400 V	7	1/2
GW 90 941 G	①	25 A	30 mA	A[G]	400 V	7	1/2
GW 90 942 G	①	40 A	30 mA	A[G]	400 V	7	1/2
GW 90 943 G	①	63 A	30 mA	A[G]	400 V	7	1/2
GW 90 947		25 A	300 mA	A[IR]	400 V	7	1/2
GW 90 948		40 A	300 mA	A[IR]	400 V	7	1/2
GW 90 949		63 A	300 mA	A[IR]	400 V	7	1/2
GW 90 947 G	①	25 A	300 mA	A[G]	400 V	7	1/2
GW 90 948 G	①	40 A	300 mA	A[G]	400 V	7	1/2
GW 90 949 G	①	63 A	300 mA	A[G]	400 V	7	1/2
GW 90 950		63 A	300 mA	A[S]	400 V	7	1/2

MERKMALE: Fehlerstrom-Schutzschalter mit regelmäßigem Selbsttest ohne Spannungsunterbrechung.
Der Fehlerstrom-Schutz ist immer gewährleistet, auch während des Testzyklus.
HINWEIS: AUTOTEST 4P ohne automatische Wiedereinschaltung für spezielle Anwendungen im gewerblichen und industriellen Bereich.
Der Typ A[IR] ist Impuls Resistent und weniger anfällig für Fehlauslösungen als Standard Fehlerstrom-Schutzschalter
Stoßstromfestigkeit 8/20µs bei 3000A für IR-Typen, 250A für Standard-Typen
RCCB's vom Typ A[G] erfüllen die Anforderungen für gewitterfeste RCCB's gemäß der österreichischen Norm ÖVE E 8601

① Mai 2018 Neues Produkt

RESTART RD

RESTART RD 2-POLIG - MIT FEHLERSTROM-SCHUTZSCHALTER



GW D4 817 R

AUTOMATISCHE WIEDEREINSCHALTEINRICHTUNG MIT VORHERGEHENDER ISOLATIONSPRÜFUNG

Art.-Nr.	Bemessungs-strom	Idn	Typ des Fehlerstrom-Schutzschalters	Bemessungs-spannung	Anzahl TE EN 50022	VE
GW D4 817 R	25 A	30 mA	A	230 V	3	1/4
GW D4 827 R	40 A	30 mA	A	230 V	3	1/4

MERKMALE: Nachdem der Fehlerstrom-Schutzschalter ausgelöst hat, überprüft der ReStart den Isolationswiderstand bevor er wieder zuschaltet. Im Falle eines Isolationsfehlers schaltet der ReStart nicht wieder zu.

HINWEIS: Die Wiedereinschalteinrichtung muss an 230V ac (Phase-Neutralleiter) angeschlossen werden.



GW D4 817 P

AUTOMATISCHE WIEDEREINSCHALTEINRICHTUNG MIT VORHERGEHENDER ISOLATIONSPRÜFUNG - PRO VERSION

Art.-Nr.	Bemessungs-strom	Idn	Typ des Fehlerstrom-Schutzschalters	Bemessungs-spannung	Anzahl TE EN 50022	VE
GW D4 817 P	25 A	30 mA	A	230 V	3	1/4
GW D4 827 P	40 A	30 mA	A	230 V	3	1/4

MERKMALE: Nachdem der Fehlerstrom-Schutzschalter ausgelöst hat, überprüft der ReStart den Isolationswiderstand bevor er wieder zuschaltet.
Im Falle eines Isolationsfehlers schaltet der ReStart nicht wieder zu, sondern führt alle 2 Minuten eine erneute Messung durch. Erreicht der Isolationswiderstand einen sicheren Wert, schaltet der ReStart automatisch wieder ein.
Kompatibel mit:
-GWD0951 potenzialfreier Kontakt
-GWD0953 WLAN Schnittstelle
-GW90992 Modbus RS485 Schnittstelle (nur mit angekoppeltem potenzialfreiem Kontakt GWD0951).

HINWEIS: Die Wiedereinschalteinrichtung muss an 230V ac (Phase-Neutralleiter) angeschlossen werden.

RESTART RD 2-POLIG - FÜR FEHLERSTROM-SCHUTZSCHALTER



GW D0 971

AUTOMATISCHE WIEDEREINSCHALTEINRICHTUNG MIT VORHERGEHENDER ISOLATIONSPRÜFUNG

Art.-Nr.	Geeignet für	Bemessungs-spannung (V)	Anzahl TE EN 50022	VE
GW D0 971	IDP RCCBs - 2P bis 100 A - 30 mA	230 V	1	1/4

MERKMALE: Nachdem der Fehlerstrom-Schutzschalter ausgelöst hat, überprüft der ReStart den Isolationswiderstand bevor er wieder zuschaltet. Im Falle eines Isolationsfehlers schaltet der ReStart nicht wieder zu.

HINWEISE. Nicht geeignet für RCCB 4P mit 3 TE und RCCBs Typ B. Die Wiedereinschalteinrichtung muss an 230V ac (Phase-Neutralleiter) angeschlossen werden.



GW D0 976

AUTOMATISCHE WIEDEREINSCHALTEINRICHTUNG MIT VORHERGEHENDER ISOLATIONSPRÜFUNG - PRO VERSION

Art.-Nr.	Geeignet für	Bemessungs-spannung (V)	Anzahl TE EN 50022	VE
GW D0 976	IDP RCCBs - 2P bis 100 A - 30 mA	230 V	1	1/4
GW D0 978	IDP RCCBs - 2P bis 100 A - 100/300/500 mA	230 V	1	1/4

MERKMALE: Nachdem der Fehlerstrom-Schutzschalter ausgelöst hat, überprüft der ReStart den Isolationswiderstand bevor er wieder zuschaltet. Im Falle eines Isolationsfehlers schaltet der ReStart nicht wieder zu, sondern führt alle 2 Minuten eine erneute Messung durch. Erreicht der Isolationswiderstand einen sicheren Wert, schaltet der ReStart automatisch wieder ein.
Kompatibel mit:
-GWD0951 potenzialfreier Kontakt
-GWD0953 WLAN Schnittstelle
-GW90992 Modbus RS485 Schnittstelle (nur mit angekoppeltem potenzialfreiem Kontakt GWD0951)

HINWEISE: Nicht geeignet für RCCB 4P mit 3 TE und RCCBs Typ B. Die Wiedereinschalteinrichtung muss an 230V ac (Phase-Neutralleiter) angeschlossen werden.

RESTART RD 4-POLIG - FÜR FEHLERSTROM-SCHUTZSCHALTER



GW 90 967

AUTOMATISCHE WIEDEREINSCHALTEINRICHTUNG MIT VORHERGEHENDER ISOLATIONSPRÜFUNG - PRO VERSION

Art.-Nr.	Geeignet für	Bemessungs-spannung (V)	Anzahl TE EN 50022	VE
GW 90 967	IDP RCCBs - 2P/4P bis zu 100 A - 30 mA	230 V	3	1/4
GW 90 969	IDP RCCBs - 2P/4P bis zu 100 A - 100/300/500 mA	230 V	3	1/4

MERKMALE: Nachdem der Fehlerstrom-Schutzschalter ausgelöst hat, überprüft der ReStart den Isolationswiderstand bevor er wieder zuschaltet. Im Falle eines Isolationsfehlers schaltet der ReStart nicht wieder zu, sondern führt alle 2 Minuten eine erneute Messung durch. Erreicht der Isolationswiderstand einen sicheren Wert, schaltet der ReStart automatisch wieder ein. Der konfigurierbare potenzialfreie Kontakt wird geschaltet, um anzuzeigen, dass keine Wiedereinschaltung erfolgt ist.
Kompatibel mit:
- GWD0953 WLAN Schnittstelle
- GW90992 Modbus RS485 Schnittstelle

HINWEISE: Nicht geeignet für RCCB 4P mit 3 TE und RCCBs Typ B. Die Wiedereinschalteinrichtung muss an 230V ac (Phase-Neutralleiter) angeschlossen werden.

RESTART RM

RESTART RM 2-POLIG - FÜR FEHLERSTROM-LEITUNGSSCHUTZSCHALTER



GW D0 991

AUTOMATISCHE WIEDEREINSCHALTEINRICHTUNG MIT VORHERGEHENDER ISOLATIONS- UND KURZSCHLUSSPRÜFUNG

Art.-Nr.	Geeignet für	Bemessungs-spannung	Anzahl TE EN 50022	VE
GW D0 991	MDC - 1P+N/2P - 30mA	230 V	1	1/4

MERKMALE: Nachdem der Fehlerstrom-Schutzschalter ausgelöst hat, überprüft der ReStart den Isolationswiderstand und Kurzschluss bevor er wieder zuschaltet. Im Falle eines Fehlers (Isolation oder Kurzschluss) schaltet der ReStart nicht wieder zu.
HINWEIS: Die Wiedereinschalteinrichtung muss an 230V ac (Phase-Neutralleiter) angeschlossen werden.



GW D0 996

AUTOMATISCHE WIEDEREINSCHALTEINRICHTUNG MIT VORHERGEHENDER ISOLATIONS- UND KURZSCHLUSSPRÜFUNG

Art.-Nr.	Geeignet für	Bemessungs-spannung	Anzahl TE EN 50022	VE
GW D0 996	MDC - 1P+N/2P - 30mA	230 V	1	1/4
GW D0 998	MDC - 1P+N/2P - 100-300 mA	230 V	1	1/4

MERKMALE: Nachdem der Fehlerstrom-Schutzschalter ausgelöst hat, überprüft der ReStart den Isolationswiderstand und Kurzschluss bevor er wieder zuschaltet. Im Falle eines Isolationsfehlers schaltet der ReStart nicht wieder zu, sondern führt alle 2 Minuten eine erneute Messung durch. Erreicht der Isolationswiderstand einen sicheren Wert, schaltet der ReStart automatisch wieder ein.
Kompatibel mit:
-GWD0951 potenzialfreier Kontakt
-GWD0953 WLAN Schnittstelle
-GW90992 Modbus RS485 Schnittstelle (nur mit angekoppeltem potenzialfreiem Kontakt GWD0951).
HINWEIS: Die Wiedereinschalteinrichtung muss an 230V ac (Phase-Neutralleiter) angeschlossen werden.

RESTART RM 4-POLIG - FÜR FEHLERSTROM-LEITUNGSSCHUTZSCHALTER



GW 90 986

AUTOMATISCHE WIEDEREINSCHALTEINRICHTUNG MIT VORHERGEHENDER ISOLATIONS- UND KURZSCHLUSSPRÜFUNG PRO VERSION

Art.-Nr.	Geeignet für	Bemessungs-spannung	Anzahl TE EN 50022	VE
GW 90 986	MDC - 1P+N/2P/4P - 30mA	230 V	3	1/4
GW 90 988	MDC - RCBO's - 1P+N/2P/4P - 100 und 300 mA	230 V	3	1/4

MERKMALE: Nachdem der Fehlerstrom-Schutzschalter ausgelöst hat, überprüft der ReStart den Isolationswiderstand und Kurzschluss bevor er wieder zuschaltet. Im Falle eines Isolationsfehlers schaltet der ReStart nicht wieder zu, sondern führt alle 2 Minuten eine erneute Messung durch. Erreicht der Isolationswiderstand einen sicheren Wert, schaltet der ReStart automatisch wieder ein. Der konfigurierbare potenzialfreie Kontakt wird geschaltet, um anzuzeigen, dass keine Wiedereinschaltung erfolgt ist.
Kompatibel mit:
- GWD0953 WLAN Schnittstelle
- GW90992 Modbus RS485 Schnittstelle

HINWEIS: Die Wiedereinschalteinrichtung muss an 230V ac (Phase-Neutralleiter) angeschlossen werden.

RESTART RM TOP - WIEDEREINSCHALTEINRICHTUNG FÜR FI/LS-SCHALTER MDC/MT+BD UND LS-SCHALTER MTC/MT



GW 90 893

EINSTELLBARE WIEDEREINSCHALTEINRICHTUNG MIT/OHNE VORHERGEHENDER PRÜFUNG DES ISOLATIONSWIDERSTANDES UND/ODER KURZSCHLUSSPRÜFUNG

Art.-Nr.	Geeignet für	Bemessungs-spannung	Anzahl TE EN 50022	VE
GW 90 893	MTC, MT, MDC, MT+BD	230 V	4	1/4

MERKMALE: Der ReStart Rm TOP ermöglicht:
- Einstellen des Wiedereinschaltmodus (Wiedereinschaltung nach Anlagenüberprüfung, Anzahl der Wiedereinschaltversuche, Wiedereinschaltung durch Fernzugriff, Wiedereinschaltung aus)
- Einstellen des Differenzstromes in Abhängigkeit der angeschlossenen Schutzeinrichtung
- Einstellen der Wiedereinschaltverzögerung.

Das Gerät verfügt über 2 Hilfskontakte zur Anzeige der Auslösung und/oder Statusanzeige.

HINWEIS: Die Wiedereinschalteinrichtung muss an 230V ac (Phase-Neutralleiter) angeschlossen werden.

RESTART CM - FERNANTRIEB FÜR LEITUNGSSCHUTZSCHALTER UND FI/LS-SCHALTER



GW 90 896

FERNANTRIEB OHNE VORHERGEHENDE PRÜFUNG DES ISOLATIONSWIDERSTANDES UND KURZSCHLUSSPRÜFUNG

Art.-Nr.	Geeignet für	Bemessungs-spannung	Anzahl TE EN 50022	VE
GW 90 896	MTC, MT, MDC, MT+BD	230 V	2	1/4

MERKMALE: Das Gerät verfügt über 1 Hilfskontakt zur Statusanzeige.

HINWEIS: Die Wiedereinschalteinrichtung muss an 230V ac (Phase-Neutralleiter) angeschlossen werden.

HILFSSCHALTER FÜR RESTART



GW 96 014

ARBEITSSTROMAUSLÖSER MIT GLEICHZEITIGEM RESET

Art.-Nr.	Geeignet für	Bemessungs-spannung	Anzahl TE EN 50022	VE
GW 96 014	ReStart RM TOP 4P, ReStart CM	230 V AC	1	1/6

MERKMALE: Wenn der Schutzschalter durch den GW 90 014 ausgelöst wurde, kann er durch Fernzugriff über den ReStart RM TOP 4P oder den Fernantrieb ReStart CM wieder eingeschaltet werden, bevor der Arbeitsstromauslöser zurückgesetzt wurde. Der ReStart RM TOP und der ReStart CM schalten sowohl den Arbeitsstromauslöser als auch den Schutzschalter gleichzeitig wieder zu.
ANWENDUNGEN: Einsatz zur Fernauslösung des an den ReStart RM TOP oder ReStart CM montierten Schutzschalters. Bei der Verwendung mit dem ReStart RM TOP ist die eingestellte Anlagenüberprüfung und der eingestellte Wiedereinschaltmodus zu beachten.
HINWEIS: Bei der Verwendung mit ReStart RM TOP muss der Arbeitsstromauslöser zwischen dem ReStart RM TOP und der Schutzeinrichtung montiert werden.
Bei der Verwendung mit ReStart CM muss der Arbeitsstromauslöser auf der linken Seite des ReStart CM montiert werden. Auf der linken Seiten kann neben dem Arbeitsstromauslöser GW96014 entweder ein Hilfsschalter oder ein Fehlersignalschalter montiert werden.

ZUBEHÖR FÜR RESTART UND AUTOTEST

ZUBEHÖR FÜR RESTART UND AUTOTEST



GW D0 951

POTENZIALFREIER KONTAKT

Art.-Nr.	Geeignet für	Betriebs-spannung	Betriebs-strom	Anzahl TE EN 50022	VE
GW D0 951	ReStart RD PRO 2P (GWD0976 und GWD0978)/ReStart Rm PRO 2P (GWD0996 und GWD0998)	5-230 V ac/dc	0,6-100 mA ac/dc	1	1/4

MERKMALE: Nachdem der Fehlerstrom-Schutzschalter ausgelöst hat, überprüft der ReStart den Isolationswiderstand und Kurzschluss bevor er wieder zuschaltet.
Der potenzialfreie Kontakt kann auf drei Arten konfiguriert werden:
- Schließer (Auslieferungszustand)
- Öffner
- Öffner um die Schaltstellung des Hebels anzuzeigen

HINWEIS: Der Kontakt ist potenzialfrei.



GW D0 953

WLAN-SCHNITTSTELLE

Art.-Nr.		Geeignet für	Anzahl TE EN 50022	VE
GW D0 953	②	ReStart RD PRO 2P (GWD0976 und GWD0978)/ReStart Rm PRO 2P (GWD0996 und GWD0998)	1	1/4
GW 90 953	②	ReStart Autotest 2P-4P/ReStart Rd PRO 4P (GW90967 und GW90969)/ReStart Rm PRO 4P (GW90986 und GW90988)	1	1/4

MERKMALE: Die WLAN-Schnittstelle (gekoppelt an die rechte Seite der ReStart Geräte) und verbunden mit einem Router, ermöglicht das Senden von folgenden Informationen an angeschlossene Geräte:
- Status des Schalters (EIN/AUS)
- Spannungsausfall durch Fehler in der Anlage
- Erfolgreiche Wiedereinschaltung
- Bei Verwendung mit ReStart/AUTOTEST auch Details zum letzten Selbsttest (Resultat, Datum und Uhrzeit).



GW 90 992

RS485-SCHNITTSTELLE

Art.-Nr.	Geeignet für	Anzahl TE EN 50022	VE
GW 90 992	ReStart Autotest/ReStart Rd PRO 4P (GW90967 und GW90969)/ReStart Rm PRO 4P (GW90986 und GW90988)	1	1

MERKMALE: Mit dem BUS-Modul und der Software (Download von www.GEWISS.com) ist möglich:
- Überwachung des Staus des gekoppelten ReStart
- Steuerung der AUTOTEST-Funktion
- Steuerung der automatischen Wiedereinschaltung.

ANWENDUNGEN: Ermöglicht die Überwachung der angeschlossenen Geräte über das RS485 Protokoll.

② Juni 2018 Neues Produkt

90 ReStart



STÄNDIG GESCHÜTZTES SYSTEM

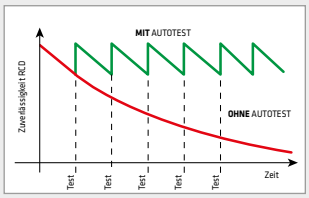

Der Autotest ist ein Fehlerstrom-Schutzschalter der automatisch und regelmäßig einen Selbsttest durchführt, ohne die Spannungsversorgung der nachgeschalteten Anlage zu unterbrechen. Wie beim betätigen der Prüftaste wird während des automatischen Selbsttests der Fehlerstrom- Schutzschalter auf einwandfreie Funktion überprüft.

BEREITSCHAFTSMODUS

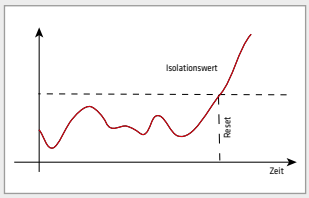

Stellt das Gerät einen Fehler in der Anlage fest, erfolgt alle 2 Minuten eine erneute Prüfung. Ein Wiedereinschaltversuch erfolgt erst bei fehlerfreier Anlage. Durch den potenzialfreien Kontakt kann der Zustand des Gerätes an die Gebäudeleittechnik weitergeleitet werden.

ALLES IM BLICK



Die LEDs auf der Vorderseite zeigen den aktuellen Status des Gerätes an. Es ist auf den ersten Blick sichtbar ob das Gerät einwandfrei funktioniert, eine Prüfung im Gange ist oder eine Störung vorliegt.

BESCHREIBUNG DER GÄRETE

ReStart mit AUTOTEST 2P

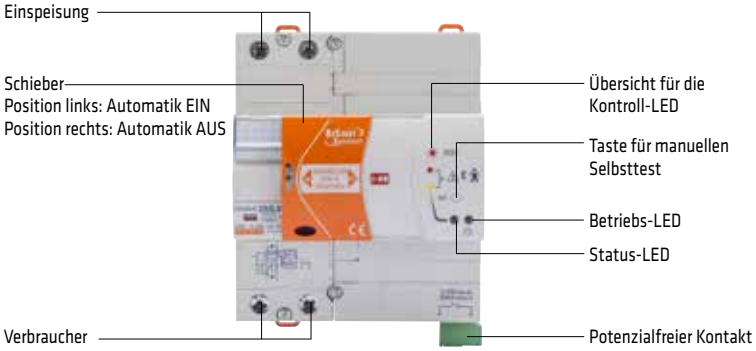

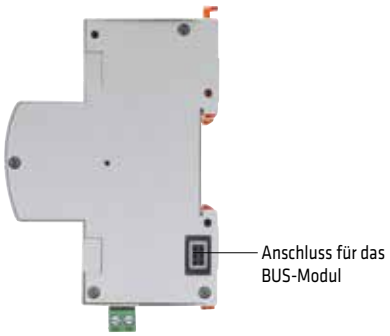

ReStart mit AUTOTEST PRO 2P

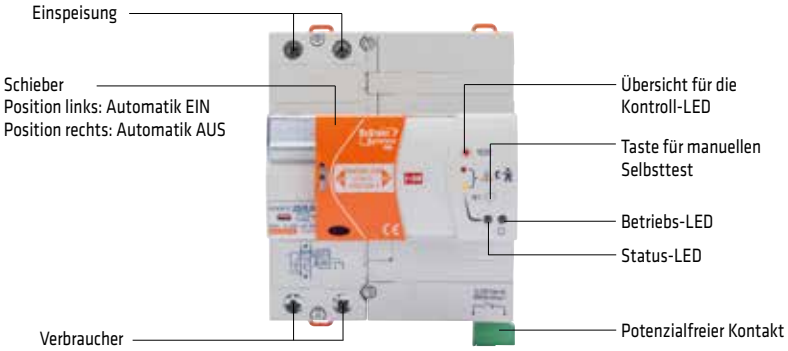



ReStart mit AUTOTEST PRO 4P

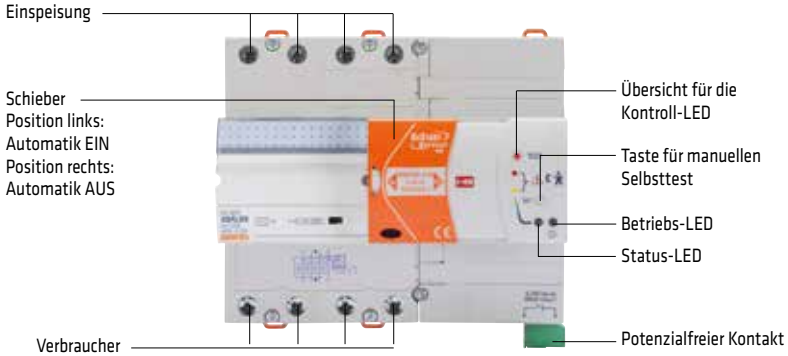

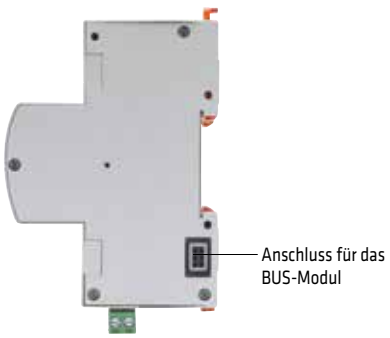

FUNKTIONSWEISE AUTOTEST

Der AUTOTEST führt regelmäßig und automatisch eine Überprüfung des Fehlerstrom-Schutzschalters durch. Während der Testphase übernehmen die Bypass-Kontakte die Spannungsversorgung der Anlage, die Funktion des Fehlerstrom-Schutzschalters wird über ein zusätzliches Schutzgerät sichergestellt. Nach der Prüfung schaltet die automatische Wiedereinschalteinrichtung die Hauptkontakte wieder ein. Durch Betätigen der Taste für den manuellen Selbsttest, wird die Überprüfung des Fehlerstrom-Schutzschalters sofort ausgelöst, ohne dabei die Spannungsversorgung zu unterbrechen. Die Überprüfung des Fehlerstrom-Schutzschalters kann somit problemlos jederzeit durchgeführt werden.

Schaltdiagramm

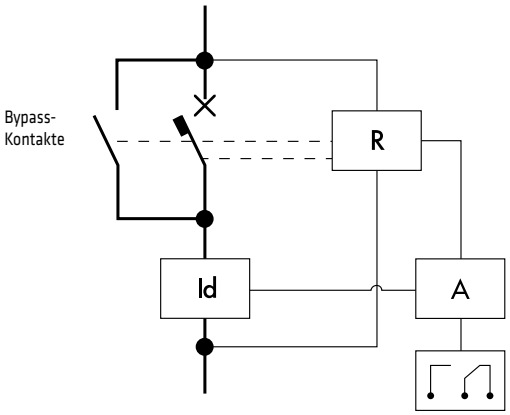

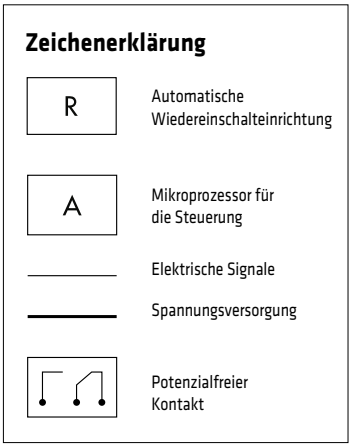

Automatischer Selbsttest

Nach der Installation kann der unterbrechungsfreie Selbsttest durchgeführt werden (durch Betätigen der entsprechenden Taste), um den richtigen Anschluss zu überprüfen und um den Zeitpunkt für den automatischen Selbsttest festzulegen.

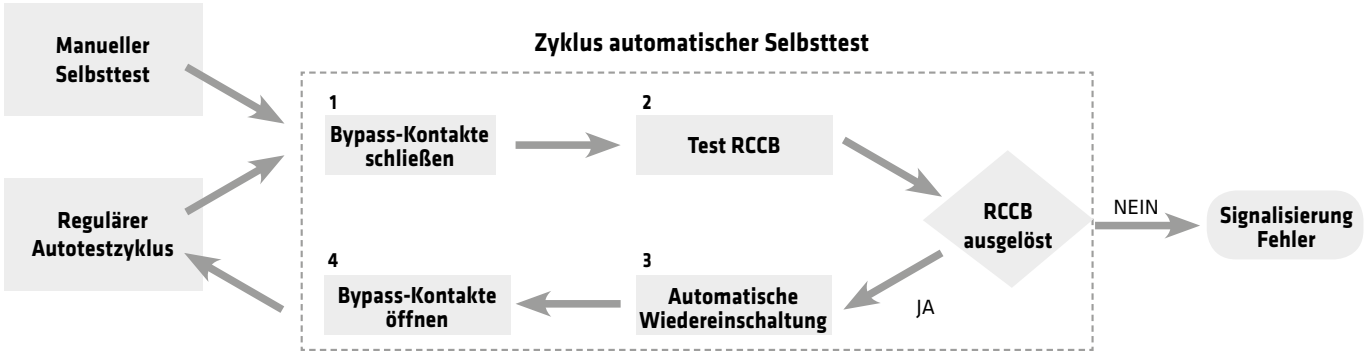

BESCHREIBUNG DER GERÄTE

ReStart RD 2P

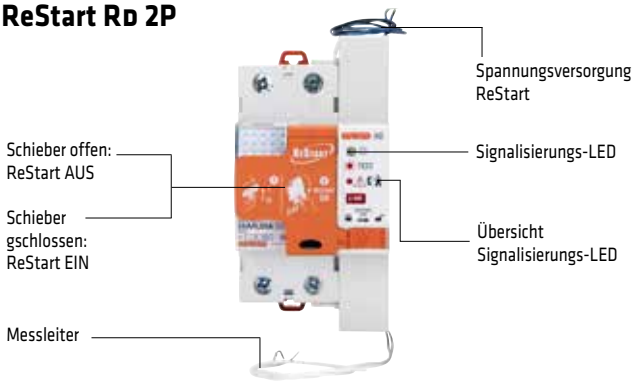

ReStart RM 2P

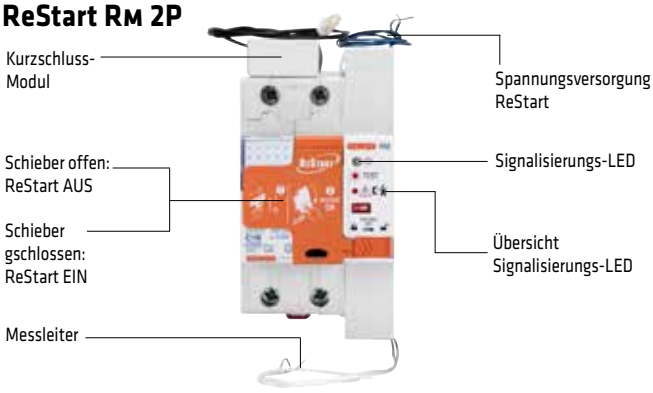

ReStart RD PRO 2P

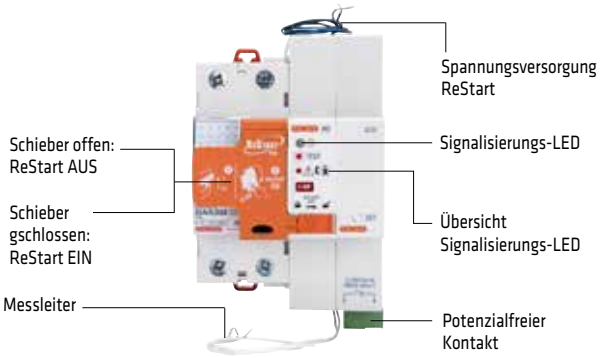

ReStart RM PRO 2P

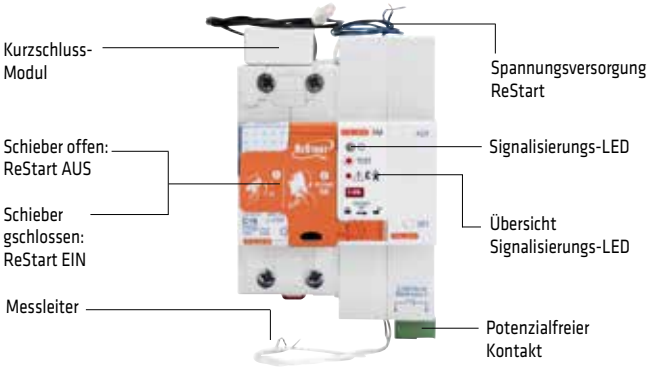

ReStart RD PRO 4P

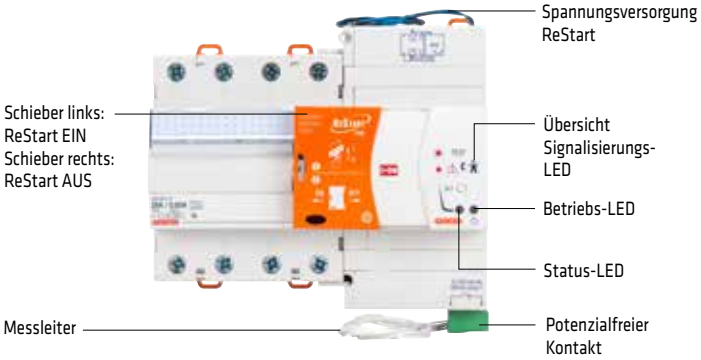

ReStart RM PRO 4P

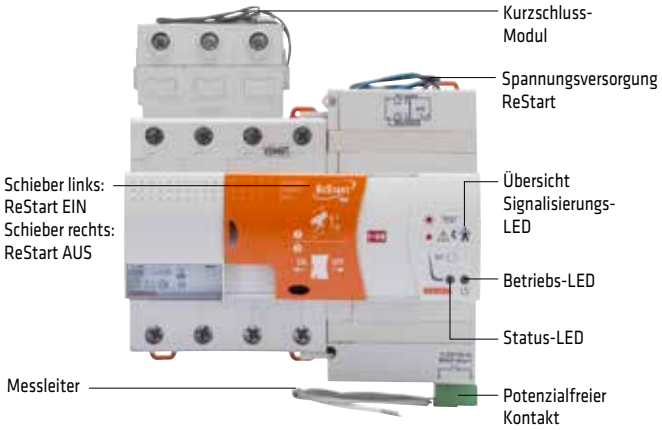

ReStart Rm TOP

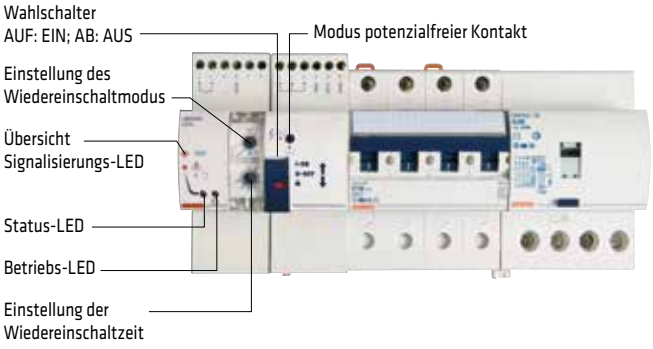

ReStart Cm

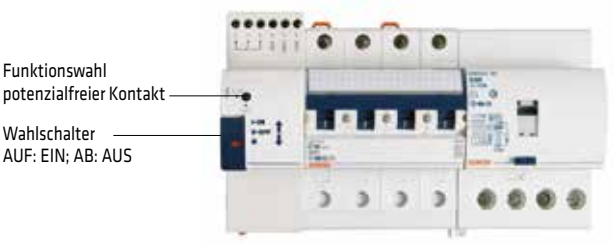

FUNKTIONSWEISE AUTOMATISCHE WIEDEREINSCHALTUNG

ReStart mit AUTOTEST, ReStart RD und ReStart RM

Nach der Auslösung des Schutzschalters überprüft der ReStart zuerst die Anlage bevor er wiedereinschaltet. Liegt ein Fehler in der Anlage vor, erfolgt kein Wiedereinschaltversuch (Gerät blockiert). Der Zustand wird über Status-LED angezeigt.

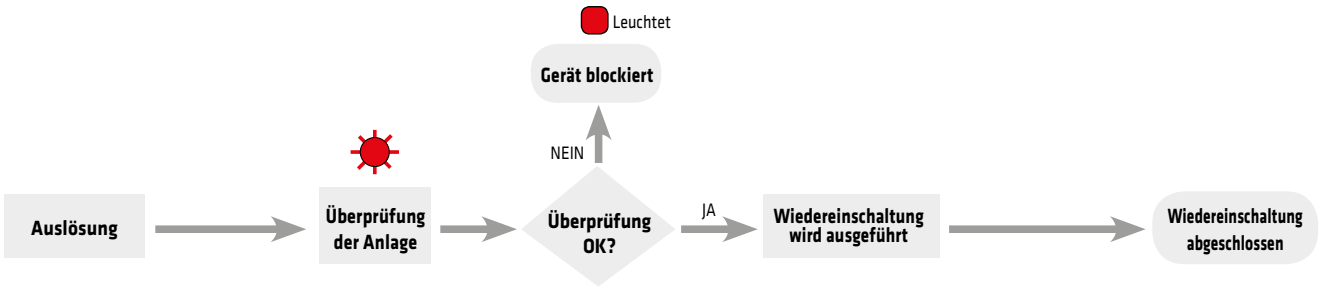

RESTART MIT AUTOTEST, RESTART RD UND RESTART RM PRO-VERSIONEN

Nach einer Fehlauslösung wird der Schutzschalter automatisch wieder eingeschaltet, jedoch erst nach einer Überprüfung der Anlage.
Wenn die Überprüfung der Anlage ein negatives Ergebnis liefert, geht das Gerät in den Bereitschaftsmodus, signalisiert durch die LED. Die Anlage wird kontinuierlich in Intervallen von 2 Minuten überprüft, die Wiedereinschaltung erfolgt nur wenn das Ergebnis positiv ist. Solange kein positives Ergebnis erzielt wird, bleibt das Gerät im Bereitschaftsmodus bis zum nächsten Test oder bis zum manuellen Reset. Der Bereitschaftsmodus wird über den potenzialfreien Kontakt signalisiert.

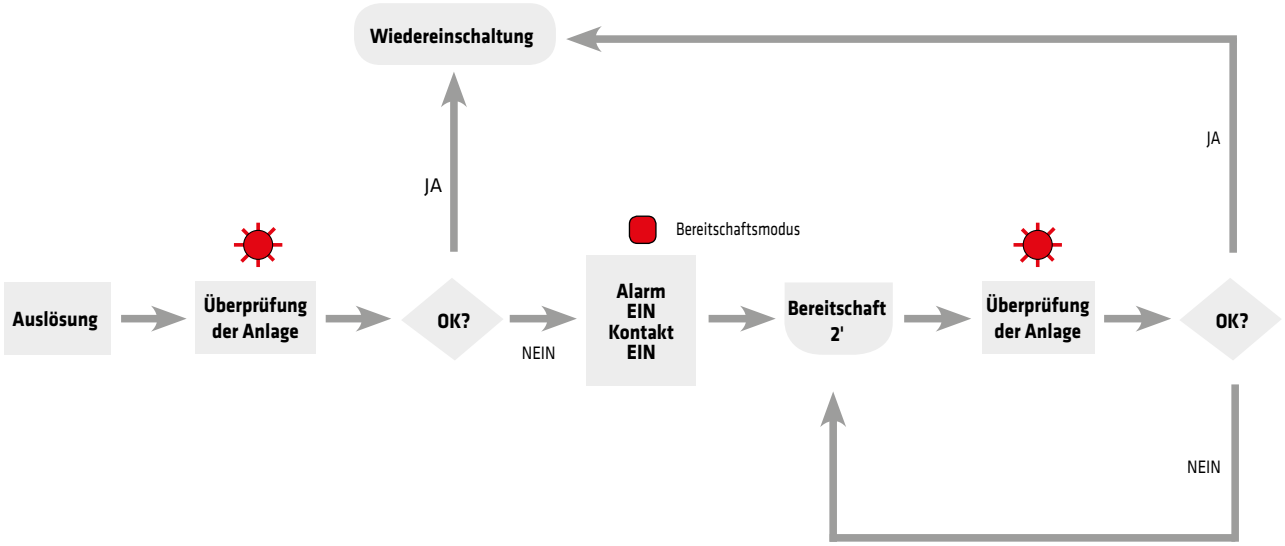

Zeichenerklärung

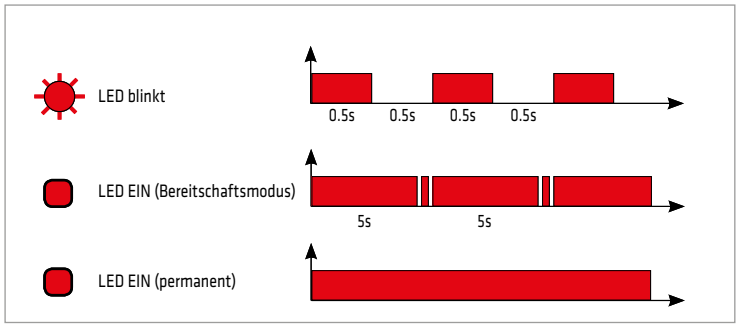

90 MCB

MTC - LEITUNGSSCHUTZSCHALTER





Seite 580

MT - LEITUNGSSCHUTZSCHALTER





Seite 582

MTHP - HOCHLEISTUNGS-LEITUNGSSCHUTZSCHALTER





Seite 590

Übersicht

			LEITUNGSSCHUTZSCHALTER								
			MTC				MT				
											
Icn [A] (EN60898)	Charak.	In [A]	1P+N 1 TE	2P 1 TE	3P 2 TE	4P 2 TE	1P 1 TE	1P+N 2 TE	2P 2 TE	3P 3 TE	4P 4 TE
			MT 60				MT 60				
6000	C	1	-	-	-	-	GW 92 001	GW 92 021	GW 92 041	GW 92 061	GW 92 081
		2	-	-	-	-	GW 92 002	GW 92 022	GW 92 042	GW 92 062	GW 92 082
		3	-	-	-	-	GW 92 003	GW 92 023	GW 92 043	GW 92 063	GW 92 083
		4	-	-	-	-	GW 92 004	GW 92 024	GW 92 044	GW 92 064	GW 92 084
		6	GW 90 225	GW 90 245	GW 90 265	GW 90 285	GW 92 005	GW 92 025	GW 92 045	GW 92 065	GW 92 085
		10	GW 90 226	GW 90 246	GW 90 266	GW 90 286	GW 92 006	GW 92 026	GW 92 046	GW 92 066	GW 92 086
		13	GW 90 231	GW 90 251	GW 90 271	GW 90 291	GW 92 014	GW 92 034	GW 92 054	GW 92 074	GW 92 094
		16	GW 90 227	GW 90 247	GW 90 267	GW 90 287	GW 92 007	GW 92 027	GW 92 047	GW 92 067	GW 92 087
		20	GW 90 228	GW 90 248	GW 90 268	GW 90 288	GW 92 008	GW 92 028	GW 92 048	GW 92 068	GW 92 088
		25	GW 90 229	GW 90 249	GW 90 269	GW 90 289	GW 92 009	GW 92 029	GW 92 049	GW 92 069	GW 92 089
		32	GW 90 230	GW 90 250	GW 90 270	GW 90 290	GW 92 010	GW 92 030	GW 92 050	GW 92 070	GW 92 090
		40	-	-	-	-	GW 92 011	GW 92 031	GW 92 051	GW 92 071	GW 92 091
		50	-	-	-	-	GW 92 012	GW 92 032	GW 92 052	GW 92 072	GW 92 092
		63	-	-	-	-	GW 92 013	GW 92 033	GW 92 053	GW 92 073	GW 92 093
	B	6	GW 90 325	GW 90 345	-	-	GW 92 205	-	GW 92 245	GW 92 265	GW 92 285
		10	GW 90 326	GW 90 346	-	-	GW 92 206	-	GW 92 246	GW 92 266	GW 92 286
		13	GW 90 327	GW 90 347	-	-	GW 92 214	-	GW 92 254	GW 92 274	GW 92 294
		16	GW 90 328	GW 90 348	-	-	GW 92 207	-	GW 92 247	GW 92 267	GW 92 287
		20	GW 90 329	GW 90 349	-	-	GW 92 208	-	GW 92 248	GW 92 268	GW 92 288
		25	GW 90 330	GW 90 350	-	-	GW 92 209	-	GW 92 249	GW 92 269	GW 92 289
		32	GW 90 331	GW 90 351	-	-	GW 92 210	-	GW 92 250	GW 92 270	GW 92 290
		40	-	-	-	-	GW 92 211	-	GW 92 251	GW 92 271	GW 92 291
		50	-	-	-	-	GW 92 212	-	GW 92 252	GW 92 272	GW 92 292
		63	-	-	-	-	GW 92 213	-	GW 92 253	GW 92 273	GW 92 293
	D	6	-	-	-	-	GW 92 405	-	GW 92 445	GW 92 465	GW 92 485
		10	-	-	-	-	GW 92 406	-	GW 92 446	GW 92 466	GW 92 486
		13	-	-	-	-	GW 92 414	-	GW 92 454	GW 92 474	GW 92 494
		16	-	-	-	-	GW 92 407	-	GW 92 447	GW 92 467	GW 92 487
		20	-	-	-	-	GW 92 408	-	GW 92 448	GW 92 468	GW 92 488
		25	-	-	-	-	GW 92 409	-	GW 92 449	GW 92 469	GW 92 489
		32	-	-	-	-	GW 92 410	-	GW 92 450	GW 92 470	GW 92 490
		40	-	-	-	-	GW 92 411	-	GW 92 451	GW 92 471	GW 92 491

			LEITUNGSSCHUTZSCHALTER									
			MTC		MT				MTHP			
												
Icn [A] (EN60898)	Charak.	In [A]	1P+N 1 TE	2P 1 TE	1P 1 TE	2P 2 TE	3P 3 TE	4P 4 TE	1P 1.5 TE	2P 3 TE	3P 4.5 TE	4P 6 TE
			MTC 100		MT 100							
10000	C	6	GW 90 425	GW 90 445	GW 92 605	GW 92 645	GW 92 665	GW 92 685	-	-	-	-
		10	GW 90 426	GW 90 446	GW 92 606	GW 92 646	GW 92 666	GW 92 686	-	-	-	-
		13	GW 90 431	GW 90 451	GW 92 614	GW 92 654	GW 92 674	GW 92 694	-	-	-	-
		16	GW 90 427	GW 90 447	GW 92 607	GW 92 647	GW 92 667	GW 92 687	-	-	-	-
		20	GW 90 428	GW 90 448	GW 92 608	GW 92 648	GW 92 668	GW 92 688	-	-	-	-
		25	GW 90 429	GW 90 449	GW 92 609	GW 92 649	GW 92 669	GW 92 689	-	-	-	-
		32	GW 90 430	GW 90 450	GW 92 610	GW 92 650	GW 92 670	GW 92 690	-	-	-	-
		40	-	-	GW 92 611	GW 92 651	GW 92 671	GW 92 691	-	-	-	-
		50	-	-	GW 92 612	GW 92 652	GW 92 672	GW 92 692	-	-	-	-
		63	-	-	GW 92 613	GW 92 653	GW 92 673	GW 92 693	-	-	-	-
	B	6	-	-	GW 92 505	GW 92 545	GW 92 565	GW 92 585	-	-	-	-
		10	-	-	GW 92 506	GW 92 546	GW 92 566	GW 92 586	-	-	-	-
		13	-	-	GW 92 507	GW 92 547	GW 92 567	GW 92 587	-	-	-	-
		16	-	-	GW 92 508	GW 92 548	GW 92 568	GW 92 588	-	-	-	-
		20	-	-	GW 92 509	GW 92 549	GW 92 569	GW 92 589	-	-	-	-
		25	-	-	GW 92 510	GW 92 550	GW 92 570	GW 92 590	-	-	-	-
		32	-	-	GW 92 511	GW 92 551	GW 92 571	GW 92 591	-	-	-	-
		40	-	-	GW 92 512	GW 92 552	GW 92 572	GW 92 592	-	-	-	-
		50	-	-	GW 92 513	GW 92 553	GW 92 573	GW 92 593	-	-	-	-
		63	-	-	GW 92 514	GW 92 554	GW 92 574	GW 92 594	-	-	-	-
	D	1	-	-	GW 92 701	GW 92 741	GW 92 761	GW 92 781	-	-	-	-
		2	-	-	GW 92 702	GW 92 742	GW 92 762	GW 92 782	-	-	-	-
		3	-	-	GW 92 703	GW 92 743	GW 92 763	GW 92 783	-	-	-	-
		4	-	-	GW 92 704	GW 92 744	GW 92 764	GW 92 784	-	-	-	-
		6	-	-	GW 92 705	GW 92 745	GW 92 765	GW 92 785	-	-	-	-
		10	-	-	GW 92 706	GW 92 746	GW 92 766	GW 92 786	-	-	-	-
		13	-	-	GW 92 714	GW 92 754	GW 92 774	GW 92 794	-	-	-	-
		16	-	-	GW 92 707	GW 92 747	GW 92 767	GW 92 787	-	-	-	-
		20	-	-	GW 92 708	GW 92 748	GW 92 768	GW 92 788	-	-	-	-
		25	-	-	GW 92 709	GW 92 749	GW 92 769	GW 92 789	-	-	-	-
		32	-	-	GW 92 710	GW 92 750	GW 92 770	GW 92 790	-	-	-	-
		40	-	-	GW 92 711	GW 92 751	GW 92 771	GW 92 791	-	-	-	-
									MTHP 160			
10000 (16kA EN60947-2)	C	80	-	-	-	-	-	-	GW 93 307	GW 93 327	GW 93 337	GW 93 347
		100	-	-	-	-	-	-	GW 93 308	GW 93 328	GW 93 338	GW 93 348
		125	-	-	-	-	-	-	GW 93 309	GW 93 329	GW 93 339	GW 93 349
	D	63	-	-	-	-	-	-	GW 93 356	GW 93 376	GW 93 386	GW 93 396
		80	-	-	-	-	-	-	GW 93 357	GW 93 377	GW 93 387	GW 93 397
		100	-	-	-	-	-	-	GW 93 358	GW 93 378	GW 93 388	GW 93 398
					MT 250				MTHP 250			
12500	C	50	-	-	GW 92 812	GW 92 852	GW 92 872	GW 92 892	-	-	-	-
		63	-	-	GW 92 813	GW 92 853	GW 92 873	GW 92 893	-	-	-	-
15000	C	32	-	-	GW 92 810	GW 92 850	GW 92 870	GW 92 890	-	-	-	-
		40	-	-	GW 92 811	GW 92 851	GW 92 871	GW 92 891	-	-	-	-
20000	C	25	-	-	GW 92 809	GW 92 849	GW 92 869	GW 92 889	-	-	-	-
25000	C	6	-	-	GW 92 805	GW 92 845	GW 92 865	GW 92 885	-	-	-	-
		10	-	-	GW 92 806	GW 92 846	GW 92 866	GW 92 886	-	-	-	-
		16	-	-	GW 92 807	GW 92 847	GW 92 867	GW 92 887	-	-	-	-
		20	-	-	GW 92 808	GW 92 848	GW 92 868	GW 92 888	GW 93 201	GW 93 221	GW 93 231	GW 93 241
		25	-	-	-	-	-	-	GW 93 202	GW 93 222	GW 93 232	GW 93 242
		32	-	-	-	-	-	-	GW 93 203	GW 93 223	GW 93 233	GW 93 243
		40	-	-	-	-	-	-	GW 93 204	GW 93 224	GW 93 234	GW 93 244
		50	-	-	-	-	-	-	GW 93 205	GW 93 225	GW 93 235	GW 93 245
		63	-	-	-	-	-	-	GW 93 206	GW 93 226	GW 93 236	GW 93 246

MCB - MTC - MT - MTHP

Technische Daten

TYP			MTC						MT					
			MTC45			MTC60		MTC100	MT 45		MT 60			
														
Bemessungsstrom (In)		**(A)**	2-32			6-32		6-32	6-40		1-63			
Gebrauchskategorie			A			A		A	A		A			
Bemessungsbetriebsspannung (Ue)		**(V)**	230/400			230/400		230	230/400		230/400			
Betriebsspannung (Ue min)		**(V)**	12 AC/DC			12 AC/DC		12 AC/DC	12 AC/DC		12 AC/DC			
Betriebsspannung (Ue max)		**(V)**	440 AC/ 220 DC			440 AC/ 220 DC		253 AC/ 110 DC	440 AC/ 220 DC		440 AC/ 220 DC			
Bemessungsisolationsspannung (Ui)		**(V)**	500			500		500	500		500			
Bemessungsfrequenz		**(Hz)**	50/60			50/60		50/60	50/60		50/60			
Bemessungsstoßpannungsfestigkeit (Uimp)		**(kV)**	4			4		4	4		4			
Überspannungskategorie:			III			III		III	III		III			
Anzahl Pole			1	1+N,2	3,4	1+N,2	3,4	1+N,2	1,1+N	2,3,4	1, 1+N	2,3,4		
Energiebegrenzungsklasse (B und C):			3	3	3	3	3 (≤16A) 1 (>16A)	3	3	3	3	3		
SCHALTVERMÖGEN	**AC IEC 60898 - EN 60898 (A)**													
	Icn		4500			6000 [1]	6000	10000[1]	4500		6000			
	Ics		1 Icn			1 Icn		0.75 Icn	1 Icn		1 Icn			
	AC IEC 60947-2 - EN 60947-2 (kA)	**Ue (V)**												
	Icu	**230/240**	4.5	6	6	7.5	7.5	10	4.5	6	10	20		
		400/415	-	-	4.5	-	6	-	-	6	-	10		
	Ics		100% Icu			100% Icu		75% Icu	100% Icu		75% Icu			
	DC IEC 60947-2 - EN 60947-2 (kA)	**Ue (V)**												
	Icu (1 Pol)	**50**	6			10		-	6		10			
	Ics		6			10		-	6		10			
	Icu (2 Pole in Reihe)	**110**	6			10		10 (15 bei 50V)	6		10			
	Ics		6			10		10 (15 bei 50V)	6		6			
	Icu (4 Pole in Reihe)	**220**	4.5			6		-	4.5		10			
	Ics		4.5			6		-	4.5		10			
Anschluss	**Querschnitt (mm²)**	**starr**	≤ 1x16 - ≤ 1x10+ 1x6			≤ 1x16 - ≤ 1x10+ 1x6		≤ 1x16 - ≤ 1x10+ 1x6	≤ 1x35 - ≤ 2x16 - ≤ 1x16+2x10		≤ 1x35 - ≤ 2x16 - ≤ 1x16+2x10			
		flexibel	≤ 1x10- ≤ 2x6			≤ 1x10- ≤ 2x6		≤ 1x10- ≤ 2x6	≤ 1x35 - ≤ 2x16 - ≤ 1x16+2x10		≤ 1x35 - ≤ 2x16 - ≤ 1x16+2x10			
Empfohlener Schraubendreher			PZ2			PZ2		PZ2	PZ2		PZ2			
Elektrische Lebensdauer :			10000			10000		10000	10000		10000			
Mechanische Lebensdauer :			20000			20000		20000	20000		20000			
Maximale Anzahl anbaubarer Hilfsschalter:			2			2		2	2		2			
Anschluss oben/unten:			ja			ja		ja	ja		ja			
Trennungsanzeige:			ja			ja		ja	ja		ja			
Einbaulage:			beliebeig			beliebeig		beliebeig	beliebeig		beliebeig			
Anbaubare Fehlerstrom-Schutzschalter:			-			-		-	Anbau RCD BD		Anbau RCD BD			
Anzugsdrehmoment:		**(Nm)**	1.2			1.2		1.2	2		2			
Schutzart:	**Klemmen**		IP20			IP20		IP20	IP20		IP20			
	Vorderseite		IP40			IP40		IP40	IP40		IP40			
Klimafestigkeit:			55°C - RH 95%			55°C - RH 95%		55°C - RH 95%	55°C - RH 95%		55°C - RH 95%			
Referenztemperatur:		**(°C)**	30			30		30	30		30			
Betriebstemperatur:		**(°C)**	-25 +60			-25 +60		-25 +60	-25 +60		-25 +60			
Lagertemperatur:		**(°C)**	-40 +70			-40 +70		-40 +70	-40 +70		-40 +70			
Doppelter Anschluss (Leiter und Gabelkammschiene)			nein			nein		nein	ja (nur unten)		ja (nur unten)			
Gewicht:		**(g)**	135 (je TE)			135 (je TE)		135 (je TE)	145 (je Pol)		145 (je Pol)			
Charakteristik			C			C	B	C	C	B	C	B	D	
Verfügbare Bemessungsströme In:		**(A)**	-			-	-	-	-	-	1	-	-	
			2			-	-	-	-	-	2	-	-	
			-			-	-	-	-	-	3	-	-	
			-			-	-	-	-	-	4	-	-	
			6			6	6	6	6	6	6	6	6	
			10			10	10	10	10	10	10	10	10	
			13			13	13	13	13	13	13	13	13	
			16			16	16	16	16	16	16	16	16	
			20			20	20	20	20	20	20	20	20	
			25			25	25	25	25	25	25	25	25	
			32			32	32	32	32	32	32	32	32	
			-			-	-	-	40	40	40	40	40	
			-			-	-	-	-	-	50	50	-	
			-			-	-	-	-	-	63	63	-	
			-			-	-	-	-	-	-	-	-	
			-			-	-	-	-	-	-	-	-	
			-			-	-	-	-	-	-	-	-	

[1] Polschaltvermögen Icn1 = 4500A [2] ≤ 95mm² mit reduzierten Klemmen (Lochdurchmesser < 17mm)

	MT																		MTHP				
	MT 100						MT 250												MTHP 160		MTHP 250		
																							
	1-25			32-63			6-20			25			32-40			50-63			63-125		20-63		
	A			A			A			A			A			A			A		A		
	230/400			230/400			230/400			230/400			230/400			230/400			230/400		230/400		
	12 AC/DC			12 AC/DC			12 AC/DC			12 AC/DC			12 AC/DC			12 AC/DC			12 AC/DC		12 AC/DC		
	440 AC/220 DC			440 AC/220 DC			440 AC/220 DC			440 AC/220 DC			440 AC/220 DC			440 AC/220 DC			440 AC/220 DC		440 AC/220 DC		
	500			500			500			500			500			500			500		500		
	50/60			50/60			50/60			50/60			50/60			50/60			50/60		50/60		
	4			4			4			4			4			4			6		6		
	III			III			III			III			III			III			IV		IV		
	1	2	3,4	1	2	3,4	1	2	3,4	1	2	3,4	1	2	3,4	1	2	3,4	1	2,3,4	1	2	3,4
	3	3	3	3	3	3	-	-	-	-	-	-	-	-	-	-	-	-	-	-	-	-	-
	10000			10000			25000			20000			15000			12500			10000		25000		
	0.75 Icn			0.75 Icn			0.75 Icn			0.75 Icn			0.75 Icn			0.75 Icn			0.75 Icn		0.75 Icn		
	15	30	25	12.5	25	20	25	50	40	20	40	30	15	30	25	15	25	20	16	20	25	50	30
	-	20	15	-	15	12.5	-	30	25	-	25	20	-	20	15	-	15	15	4.5	16	6	25	25
	50% Icu			50% Icu			50% Icu			50% Icu			50% Icu			50% Icu			50% Icu		75% Icu		
	10			10			20			20			20			20			10		25		
	10			10			15			15			15			15			10		20		
	15			15			25			25			25			25			15		30		
	15			15			20			20			20			20			12		25		
	15			15			25			25			25			25			15		25		
	12			12			20			20			20			20			12		20		
	1x35 - . 2x16 - . 1x16+2x10			≤ 1x35 - ≤ 2x16 - ≤ 1x16+2x10			≤ 1x35 - ≤ 2x16 - ≤ 1x16+2x10			≤ 1x35 - ≤ 2x16 - ≤ 1x16+2x10			≤ 1x35 - ≤ 2x16 - ≤ 1x16+2x10			≤ 1x35 - ≤ 2x16 - ≤ 1x16+2x10			≤ 1x70 - ≤ 2x25 - ≤ 2x25+1x10		≤ 1x70 - ≤ 2x25 - ≤ 2x25+1x10		
	1x35 - . 2x16 - . 1x16+2x10			≤ 1x35 - ≤ 2x16 - ≤ 1x16+2x10			≤ 1x35 - ≤ 2x16 - ≤ 1x16+2x10			≤ 1x35 - ≤ 2x16 - ≤ 1x16+2x10			≤ 1x35 - ≤ 2x16 - ≤ 1x16+2x10			≤ 1x35 - ≤ 2x16 - ≤ 1x16+2x10			≤ 1x50[2] - ≤ 2x25 - ≤ 3x16		≤ 1x50[2] - ≤ 2x25 - ≤ 3x16		
	PZ2			PZ2			PZ2			PZ2			PZ2			PZ2			PZ2		PZ2		
	10000			10000			10000			10000			10000			10000			10000		10000		
	20000			20000			20000			20000			20000			20000			20000		20000		
	2			2			2			2			2			2			2		2		
	ja			ja			ja			ja			ja			ja			ja		ja		
	ja			ja			ja			ja			ja			ja			ja		ja		
	beliebeig			beliebeig			beliebeig			beliebeig			beliebeig			beliebeig			beliebeig		beliebeig		
	Anbau RCD BD			Anbau RCD BD			Anbau RCD BD			Anbau RCD BD			Anbau RCD BD			Anbau RCD BD			Anbau RCD BDHP		Anbau RCD BDHP		
	2			2			2			2			2			2			3,5 / 3 (Kabelschuh)		3,5 / 3 (Kabelschuh)		
	IP20			IP20			IP20			IP20			IP20			IP20			IP20		IP20		
	IP40			IP40			IP40			IP40			IP40			IP40			IP40		IP40		
	55°C - RH 95%			55°C - RH 95%			55°C - RH 95%			55°C - RH 95%			55°C - RH 95%			55°C - RH 95%			55°C - RH 95%		55°C - RH 95%		
	30			30			30			30			30			30			30		30		
	-25 +60			-25 +60			-25 +60			-25 +60			-25 +60			-25 +60			-25 +60		-25 +60		
	-40 +70			-40 +70			-40 +70			-40 +70			-40 +70			-40 +70			-40 +70		-40 +70		
	ja (nur unten)			ja (nur unten)			ja (nur unten)			ja (nur unten)			ja (nur unten)			ja (nur unten)			nein		nein		
	145 (je Pol)			145 (je Pol)			145 (je Pol)			145 (je Pol)			145 (je Pol)			145 (je Pol)			250 (je Pol)		250 (je Pol)		
	C	B	D	C															C	D	C		
	-	-	1	-															-	-	-		
	-	-	2	-															-	-	-		
	-	-	3	-															-	-	-		
	-	-	4	-															-	-	-		
	6	6	6	6															-	-	-		
	10	10	10	10															-	-	-		
	13	13	13	-															-	-	-		
	16	16	16	16															-	-	-		
	20	20	20	20															-	-	20		
	25	25	25	25															-	-	25		
	32	32	32	32															-	-	32		
	40	40	40	40															-	-	40		
	50	50	-	50															-	-	50		
	63	63	-	63															-	63	63		
	-	-	-	-															80	80	-		
	-	-	-	-															100	100	-		
	-	-	-	-															125	-	-		

90 MCB

Leitungsschutzschalter

Die Baureihe 90 MCB eignet sich für den Überlast- und Kurzschlußschutz im Wohnungsbau, Zweckbau und der Industrie Die Baureihe besteht aus MTC, kompakte Leitungsschutzschalter (von 2 bis 32A, Charakteristik B und C und Schaltvermögen bis 10kA), MT, Leitungsschutzschalter von 1 bis 63A, Charakteristik mit B, C und D und Schaltvermögen bis 25kA) MTHP, Hochleistungs-Leitungsschutzschalter (von 20 bis 125A, Charakteristik C und D und Schaltvermögen bis 25kA)



Technische Daten ***Seite 592***

MTC - LEITUNGSSCHUTZSCHALTER

MTC 60 - C-CHARAKTERISTIK - 6000 A (EN 60898) - 6 KA (EN 60947-2)

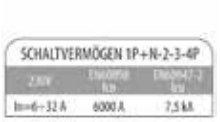





GW 90 290

KOMPAKTE LEITUNGSSCHUTZSCHALTER

Art.-Nr.	Bemessungs-strom	Bemessungs-spannung	Anzahl TE EN 50022	VE
Anz. Pole: 1P+N				
GW 90 225	6 A	230 V	1	6/24
GW 90 226	10 A	230 V	1	6/24
GW 90 231	13 A	230 V	1	6/24
GW 90 227	16 A	230 V	1	6/24
GW 90 228	20 A	230 V	1	6/24
GW 90 229	25 A	230 V	1	6/24
GW 90 230	32 A	230 V	1	6/24
Anz. Pole: 2P				
GW 90 245	6 A	230 V	1	6/24
GW 90 246	10 A	230 V	1	6/24
GW 90 251	13 A	230 V	1	6/24
GW 90 247	16 A	230 V	1	6/24
GW 90 248	20 A	230 V	1	6/24
GW 90 249	25 A	230 V	1	6/24
GW 90 250	32 A	230 V	1	6/24
Anz. Pole: 3P				
GW 90 265	6 A	230-400 V	2	3/12
GW 90 266	10 A	230-400 V	2	3/12
GW 90 271	13 A	230-400 V	2	3/12
GW 90 267	16 A	230-400 V	2	3/12
GW 90 268	20 A	230-400 V	2	3/12
GW 90 269	25 A	230-400 V	2	3/12
GW 90 270	32 A	230-400 V	2	3/12
Anz. Pole: 4P				
GW 90 285	6 A	230-400 V	2	3/12
GW 90 286	10 A	230-400 V	2	3/12
GW 90 291	13 A	230-400 V	2	3/12
GW 90 287	16 A	230-400 V	2	3/12
GW 90 288	20 A	230-400 V	2	3/12
GW 90 289	25 A	230-400 V	2	3/12
GW 90 290	32 A	230-400 V	2	3/12

MTC 60 - B-CHARAKTERISTIK - 6000 A (EN 60898) - 7,5 KA (EN 60947-2)





GW 90 326

KOMPAKTE LEITUNGSSCHUTZSCHALTER

Art.-Nr.	Bemessungs-strom	Bemessungs-spannung	Anzahl TE EN 50022	VE
Anz. Pole: 1P+N				
GW 90 325	6 A	230 V	1	6/24
GW 90 326	10 A	230 V	1	6/24
GW 90 327	13 A	230 V	1	6/24
GW 90 328	16 A	230 V	1	6/24
GW 90 329	20 A	230 V	1	6/24
GW 90 330	25 A	230 V	1	6/24
GW 90 331	32 A	230 V	1	6/24
Anz. Pole: 2P				
GW 90 345	6 A	230 V	1	6/24
GW 90 346	10 A	230 V	1	6/24
GW 90 347	13 A	230 V	1	6/24
GW 90 348	16 A	230 V	1	6/24
GW 90 349	20 A	230 V	1	6/24
GW 90 350	25 A	230 V	1	6/24
GW 90 351	32 A	230 V	1	6/24

MTC 100 - C-CHARAKTERISTIK - 10000 A (EN 60898) - 10 KA (EN 60947-2)





GW 90 446

KOMPAKTE LEITUNGSSCHUTZSCHALTER

Art.-Nr.	Bemessungs-strom	Bemessungs-spannung	Anzahl TE EN 50022	VE
Anz. Pole: 1P+N				
GW 90 425	6 A	230 V	1	6/24
GW 90 426	10 A	230 V	1	6/24
GW 90 431	13 A	230 V	1	6/24
GW 90 427	16 A	230 V	1	6/24
GW 90 428	20 A	230 V	1	6/24
GW 90 429	25 A	230 V	1	6/24
GW 90 430	32 A	230 V	1	6/24
Anz. Pole: 2P				
GW 90 445	6 A	230 V	1	6/24
GW 90 446	10 A	230 V	1	6/24
GW 90 451	13 A	230 V	1	6/24
GW 90 447	16 A	230 V	1	6/24
GW 90 448	20 A	230 V	1	6/24
GW 90 449	25 A	230 V	1	6/24
GW 90 450	32 A	230 V	1	6/24

MT - LEITUNGSSCHUTZSCHALTER

MT 60 - C-CHARAKTERISTIK - 6000 A (EN 60898) - 10 KA (EN 60947-2)









GW 92 048

LEITUNGSSCHUTZSCHALTER

Art.-Nr.	Bemessungs-strom	Bemessungs-spannung	Anzahl TE EN 50022	VE
Anz. Pole: 1P				
GW 92 001	1 A	230-400 V	1	6/24
GW 92 002	2 A	230-400 V	1	6/24
GW 92 003	3 A	230-400 V	1	6/24
GW 92 004	4 A	230-400 V	1	6/24
GW 92 005	6 A	230-400 V	1	6/24
GW 92 006	10 A	230-400 V	1	6/24
GW 92 014	13 A	230-400 V	1	6/24
GW 92 007	16 A	230-400 V	1	6/24
GW 92 008	20 A	230-400 V	1	6/24
GW 92 009	25 A	230-400 V	1	6/24
GW 92 010	32 A	230-400 V	1	6/24
GW 92 011	40 A	230-400 V	1	6/24
GW 92 012	50 A	230-400 V	1	6/24
GW 92 013	63 A	230-400 V	1	6/24
Anz. Pole: 1P+N				
GW 92 021	1 A	230 V	2	3/12
GW 92 022	2 A	230 V	2	3/12
GW 92 023	3 A	230 V	2	3/12
GW 92 024	4 A	230 V	2	3/12
GW 92 025	6 A	230 V	2	3/12
GW 92 026	10 A	230 V	2	3/12
GW 92 034	13 A	230 V	2	3/12
GW 92 027	16 A	230 V	2	3/12
GW 92 028	20 A	230 V	2	3/12
GW 92 029	25 A	230 V	2	3/12
GW 92 030	32 A	230 V	2	3/12
GW 92 031	40 A	230 V	2	3/12
GW 92 032	50 A	230 V	2	3/12
GW 92 033	63 A	230 V	2	3/12
Anz. Pole: 2P				
GW 92 041	1 A	230-400 V	2	3/12
GW 92 042	2 A	230-400 V	2	3/12
GW 92 043	3 A	230-400 V	2	3/12
GW 92 044	4 A	230-400 V	2	3/12
GW 92 045	6 A	230-400 V	2	3/12
GW 92 046	10 A	230-400 V	2	3/12
GW 92 054	13 A	230-400 V	2	3/12
GW 92 047	16 A	230-400 V	2	3/12
GW 92 048	20 A	230-400 V	2	3/12
GW 92 049	25 A	230-400 V	2	3/12
GW 92 050	32 A	230-400 V	2	3/12
GW 92 051	40 A	230-400 V	2	3/12
GW 92 052	50 A	230-400 V	2	3/12
GW 92 053	63 A	230-400 V	2	3/12

Fortsetzung



GW 92 048

(FORTSETZUNG)
LEITUNGSSCHUTZSCHALTER

Art.-Nr.	Bemessungs-strom	Bemessungs-spannung	Anzahl TE EN 50022	VE
Anz. Pole: 3P				
GW 92 061	1 A	230-400 V	3	2/8
GW 92 062	2 A	230-400 V	3	2/8
GW 92 063	3 A	230-400 V	3	2/8
GW 92 064	4 A	230-400 V	3	2/8
GW 92 065	6 A	230-400 V	3	2/8
GW 92 066	10 A	230-400 V	3	2/8
GW 92 074	13 A	230-400 V	3	2/8
GW 92 067	16 A	230-400 V	3	2/8
GW 92 068	20 A	230-400 V	3	2/8
GW 92 069	25 A	230-400 V	3	2/8
GW 92 070	32 A	230-400 V	3	2/8
GW 92 071	40 A	230-400 V	3	2/8
GW 92 072	50 A	230-400 V	3	2/8
GW 92 073	63 A	230-400 V	3	2/8
Anz. Pole: 4P				
GW 92 081	1 A	230-400 V	4	1/3
GW 92 082	2 A	230-400 V	4	1/3
GW 92 083	3 A	230-400 V	4	1/3
GW 92 084	4 A	230-400 V	4	1/3
GW 92 085	6 A	230-400 V	4	1/3
GW 92 086	10 A	230-400 V	4	1/3
GW 92 094	13 A	230-400 V	4	1/3
GW 92 087	16 A	230-400 V	4	1/3
GW 92 088	20 A	230-400 V	4	1/3
GW 92 089	25 A	230-400 V	4	1/3
GW 92 090	32 A	230-400 V	4	1/3
GW 92 091	40 A	230-400 V	4	1/3
GW 92 092	50 A	230-400 V	4	1/3
GW 92 093	63 A	230-400 V	4	1/3

MT 60 - B-CHARAKTERISTIK - 6000 A (EN 60898) - 10 KA (EN 60947-2)

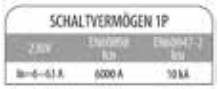







GW 92 292

LEITUNGSSCHUTZSCHALTER

Art.-Nr.	Bemessungs-strom	Bemessungs-spannung	Anzahl TE EN 50022	VE
Anz. Pole: 1P				
GW 92 205	6 A	230-400 V	1	6/24
GW 92 206	10 A	230-400 V	1	6/24
GW 92 214	13 A	230-400 V	1	6/24
GW 92 207	16 A	230-400 V	1	6/24
GW 92 208	20 A	230-400 V	1	6/24
GW 92 209	25 A	230-400 V	1	6/24
GW 92 210	32 A	230-400 V	1	6/24
GW 92 211	40 A	230-400 V	1	6/24
GW 92 212	50 A	230-400 V	1	6/24
GW 92 213	63 A	230-400 V	1	6/24
Anz. Pole: 2P				
GW 92 245	6 A	230-400 V	2	3/12
GW 92 246	10 A	230-400 V	2	3/12
GW 92 254	13 A	230-400 V	2	3/12
GW 92 247	16 A	230-400 V	2	3/12
GW 92 248	20 A	230-400 V	2	3/12
GW 92 249	25 A	230-400 V	2	3/12
GW 92 250	32 A	230-400 V	2	3/12
GW 92 251	40 A	230-400 V	2	3/12
GW 92 252	50 A	230-400 V	2	3/12
GW 92 253	63 A	230-400 V	2	3/12
Anz. Pole: 3P				
GW 92 265	6 A	230-400 V	3	2/8
GW 92 266	10 A	230-400 V	3	2/8
GW 92 274	13 A	230-400 V	3	2/8
GW 92 267	16 A	230-400 V	3	2/8
GW 92 268	20 A	230-400 V	3	2/8
GW 92 269	25 A	230-400 V	3	2/8
GW 92 270	32 A	230-400 V	3	2/8
GW 92 271	40 A	230-400 V	3	2/8
GW 92 272	50 A	230-400 V	3	2/8
GW 92 273	63 A	230-400 V	3	2/8
Anz. Pole: 4P				
GW 92 285	6 A	230-400 V	4	1/3
GW 92 286	10 A	230-400 V	4	1/3
GW 92 294	13 A	230-400 V	4	1/3
GW 92 287	16 A	230-400 V	4	1/3
GW 92 288	20 A	230-400 V	4	1/3
GW 92 289	25 A	230-400 V	4	1/3
GW 92 290	32 A	230-400 V	4	1/3
GW 92 291	40 A	230-400 V	4	1/3
GW 92 292	50 A	230-400 V	4	1/3
GW 92 293	63 A	230-400 V	4	1/3

MT 60 - D-CHARAKTERISTIK - 6000 A (EN 60898) - 10 KA (EN 60947-2)

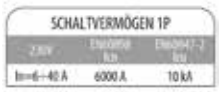







GW 92 470

LEITUNGSSCHUTZSCHALTER

Art.-Nr.	Bemessungs-strom	Bemessungs-spannung	Anzahl TE EN 50022	VE
Anz. Pole: 1P				
GW 92 405	6 A	230-400 V	1	6/24
GW 92 406	10 A	230-400 V	1	6/24
GW 92 414	13 A	230-400 V	1	6/24
GW 92 407	16 A	230-400 V	1	6/24
GW 92 408	20 A	230-400 V	1	6/24
GW 92 409	25 A	230-400 V	1	6/24
GW 92 410	32 A	230-400 V	1	6/24
GW 92 411	40 A	230-400 V	1	6/24
Anz. Pole: 2P				
GW 92 445	6 A	230-400 V	2	3/12
GW 92 446	10 A	230-400 V	2	3/12
GW 92 454	13 A	230-400 V	2	3/12
GW 92 447	16 A	230-400 V	2	3/12
GW 92 448	20 A	230-400 V	2	3/12
GW 92 449	25 A	230-400 V	2	3/12
GW 92 450	32 A	230-400 V	2	3/12
GW 92 451	40 A	230-400 V	2	3/12
Anz. Pole: 3P				
GW 92 465	6 A	230-400 V	3	2/8
GW 92 466	10 A	230-400 V	3	2/8
GW 92 474	13 A	230-400 V	3	2/8
GW 92 467	16 A	230-400 V	3	2/8
GW 92 468	20 A	230-400 V	3	2/8
GW 92 469	25 A	230-400 V	3	2/8
GW 92 470	32 A	230-400 V	3	2/8
GW 92 471	40 A	230-400 V	3	2/8
Anz. Pole: 4P				
GW 92 485	6 A	230-400 V	4	1/3
GW 92 486	10 A	230-400 V	4	1/3
GW 92 494	13 A	230-400 V	4	1/3
GW 92 487	16 A	230-400 V	4	1/3
GW 92 488	20 A	230-400 V	4	1/3
GW 92 489	25 A	230-400 V	4	1/3
GW 92 490	32 A	230-400 V	4	1/3
GW 92 491	40 A	230-400 V	4	1/3

MT 100 - C-CHARAKTERISTIK - 10000 A (EN 60898) - BIS 15 KA (EN 60947-2)


SCHALTVERMÖGEN 1P

230V	EN60898 Icn	EN60947-2 Icu
In=6÷25 A	10000 A	15 kA
In=32÷63 A	10000 A	12,5 kA

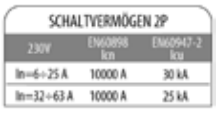
SCHALTVERMÖGEN 2P

230V	EN60898 Icn	EN60947-2 Icu
In=6÷25 A	10000 A	30 kA
In=32÷63 A	10000 A	25 kA

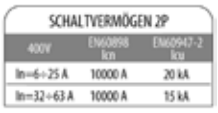
SCHALTVERMÖGEN 2P

400V	EN60898 Icn	EN60947-2 Icu
In=6÷25 A	10000 A	20 kA
In=32÷63 A	10000 A	15 kA

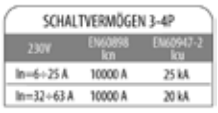
SCHALTVERMÖGEN 3-4P

230V	EN60898 Icn	EN60947-2 Icu
In=6÷25 A	10000 A	25 kA
In=32÷63 A	10000 A	20 kA

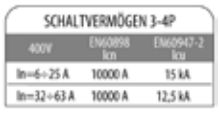
SCHALTVERMÖGEN 3-4P

400V	EN60898 Icn	EN60947-2 Icu
In=6÷25 A	10000 A	15 kA
In=32÷63 A	10000 A	12,5 kA



GW 92 692

LEITUNGSSCHUTZSCHALTER

Art.-Nr.	Bemessungs-strom	Bemessungs-spannung	Anzahl TE EN 50022	VE
Anz. Pole: 1P				
GW 92 605	6 A	230-400 V	1	6/24
GW 92 606	10 A	230-400 V	1	6/24
GW 92 614	13 A	230-400 V	1	6/24
GW 92 607	16 A	230-400 V	1	6/24
GW 92 608	20 A	230-400 V	1	6/24
GW 92 609	25 A	230-400 V	1	6/24
GW 92 610	32 A	230-400 V	1	6/24
GW 92 611	40 A	230-400 V	1	6/24
GW 92 612	50 A	230-400 V	1	6/24
GW 92 613	63 A	230-400 V	1	6/24
Anz. Pole: 2P				
GW 92 645	6 A	230-400 V	2	3/12
GW 92 646	10 A	230-400 V	2	3/12
GW 92 654	13 A	230-400 V	2	3/12
GW 92 647	16 A	230-400 V	2	3/12
GW 92 648	20 A	230-400 V	2	3/12
GW 92 649	25 A	230-400 V	2	3/12
GW 92 650	32 A	230-400 V	2	3/12
GW 92 651	40 A	230-400 V	2	3/12
GW 92 652	50 A	230-400 V	2	3/12
GW 92 653	63 A	230-400 V	2	3/12
Anz. Pole: 3P				
GW 92 665	6 A	230-400 V	3	2/8
GW 92 666	10 A	230-400 V	3	2/8
GW 92 674	13 A	230-400 V	3	2/8
GW 92 667	16 A	230-400 V	3	2/8
GW 92 668	20 A	230-400 V	3	2/8
GW 92 669	25 A	230-400 V	3	2/8
GW 92 670	32 A	230-400 V	3	2/8
GW 92 671	40 A	230-400 V	3	2/8
GW 92 672	50 A	230-400 V	3	2/8
GW 92 673	63 A	230-400 V	3	2/8
Anz. Pole: 4P				
GW 92 685	6 A	230-400 V	4	1/3
GW 92 686	10 A	230-400 V	4	1/3
GW 92 694	13 A	230-400 V	4	1/3
GW 92 687	16 A	230-400 V	4	1/3
GW 92 688	20 A	230-400 V	4	1/3
GW 92 689	25 A	230-400 V	4	1/3
GW 92 690	32 A	230-400 V	4	1/3
GW 92 691	40 A	230-400 V	4	1/3
GW 92 692	50 A	230-400 V	4	1/3
GW 92 693	63 A	230-400 V	4	1/3

MT 100 - B-CHARAKTERISTIK - 10000 A (EN 60898) - BIS 15 KA (EN 60947-2)



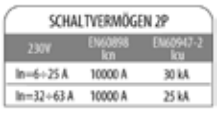

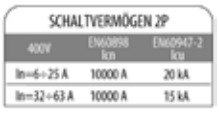

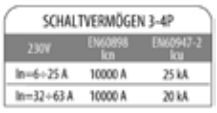

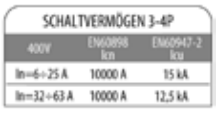



GW 92 549

LEITUNGSSCHUTZSCHALTER

Art.-Nr.	Bemessungs-strom	Bemessungs-spannung	Anzahl TE EN 50022	VE
Anz. Pole: 1P				
GW 92 505	6 A	230-400 V	1	6/24
GW 92 506	10 A	230-400 V	1	6/24
GW 92 507	13 A	230-400 V	1	6/24
GW 92 508	16 A	230-400 V	1	6/24
GW 92 509	20 A	230-400 V	1	6/24
GW 92 510	25 A	230-400 V	1	6/24
GW 92 511	32 A	230-400 V	1	6/24
GW 92 512	40 A	230-400 V	1	6/24
GW 92 513	50 A	230-400 V	1	6/24
GW 92 514	63 A	230-400 V	1	6/24
Anz. Pole: 2P				
GW 92 545	6 A	230-400 V	2	3/12
GW 92 546	10 A	230-400 V	2	3/12
GW 92 547	13 A	230-400 V	2	3/12
GW 92 548	16 A	230-400 V	2	3/12
GW 92 549	20 A	230-400 V	2	3/12
GW 92 550	25 A	230-400 V	2	3/12
GW 92 551	32 A	230-400 V	2	3/12
GW 92 552	40 A	230-400 V	2	3/12
GW 92 553	50 A	230-400 V	2	3/12
GW 92 554	63 A	230-400 V	2	3/12
Anz. Pole: 3P				
GW 92 565	6 A	230-400 V	3	2/8
GW 92 566	10 A	230-400 V	3	2/8
GW 92 567	13 A	230-400 V	3	2/8
GW 92 568	16 A	230-400 V	3	2/8
GW 92 569	20 A	230-400 V	3	2/8
GW 92 570	25 A	230-400 V	3	2/8
GW 92 571	32 A	230-400 V	3	2/8
GW 92 572	40 A	230-400 V	3	2/8
GW 92 573	50 A	230-400 V	3	2/8
GW 92 574	63 A	230-400 V	3	2/8
Anz. Pole: 4P				
GW 92 585	6 A	230-400 V	4	1/3
GW 92 586	10 A	230-400 V	4	1/3
GW 92 587	13 A	230-400 V	4	1/3
GW 92 588	16 A	230-400 V	4	1/3
GW 92 589	20 A	230-400 V	4	1/3
GW 92 590	25 A	230-400 V	4	1/3
GW 92 591	32 A	230-400 V	4	1/3
GW 92 592	40 A	230-400 V	4	1/3
GW 92 593	50 A	230-400 V	4	1/3
GW 92 594	63 A	230-400 V	4	1/3

MT 100 - D-CHARAKTERISTIK - 10000 A (EN 60898) - BIS 15 KA (EN 60947-2)



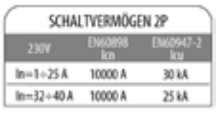

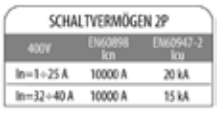

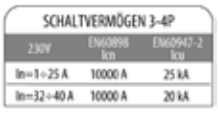

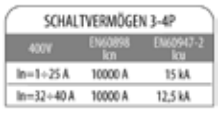



GW 92 770

LEITUNGSSCHUTZSCHALTER

Art.-Nr.	Bemessungs-strom	Bemessungs-spannung	Anzahl TE EN 50022	VE
Anz. Pole: 1P				
GW 92 701	1 A	230-400 V	1	6/24
GW 92 702	2 A	230-400 V	1	6/24
GW 92 703	3 A	230-400 V	1	6/24
GW 92 704	4 A	230-400 V	1	6/24
GW 92 705	6 A	230-400 V	1	6/24
GW 92 706	10 A	230-400 V	1	6/24
GW 92 714	13 A	230-400 V	1	6/24
GW 92 707	16 A	230-400 V	1	6/24
GW 92 708	20 A	230-400 V	1	6/24
GW 92 709	25 A	230-400 V	1	6/24
GW 92 710	32 A	230-400 V	1	6/24
GW 92 711	40 A	230-400 V	1	6/24
Anz. Pole: 2P				
GW 92 741	1 A	230-400 V	2	3/12
GW 92 742	2 A	230-400 V	2	3/12
GW 92 743	3 A	230-400 V	2	3/12
GW 92 744	4 A	230-400 V	2	3/12
GW 92 745	6 A	230-400 V	2	3/12
GW 92 746	10 A	230-400 V	2	3/12
GW 92 754	13 A	230-400 V	2	3/12
GW 92 747	16 A	230-400 V	2	3/12
GW 92 748	20 A	230-400 V	2	3/12
GW 92 749	25 A	230-400 V	2	3/12
GW 92 750	32 A	230-400 V	2	3/12
GW 92 751	40 A	230-400 V	2	3/12
Anz. Pole: 3P				
GW 92 761	1 A	230-400 V	3	2/8
GW 92 762	2 A	230-400 V	3	2/8
GW 92 763	3 A	230-400 V	3	2/8
GW 92 764	4 A	230-400 V	3	2/8
GW 92 765	6 A	230-400 V	3	2/8
GW 92 766	10 A	230-400 V	3	2/8
GW 92 774	13 A	230-400 V	3	2/8
GW 92 767	16 A	230-400 V	3	2/8
GW 92 768	20 A	230-400 V	3	2/8
GW 92 769	25 A	230-400 V	3	2/8
GW 92 770	32 A	230-400 V	3	2/8
GW 92 771	40 A	230-400 V	3	2/8
Anz. Pole: 4P				
GW 92 781	1 A	230-400 V	4	1/3
GW 92 782	2 A	230-400 V	4	1/3
GW 92 783	3 A	230-400 V	4	1/3
GW 92 784	4 A	230-400 V	4	1/3
GW 92 785	6 A	230-400 V	4	1/3
GW 92 786	10 A	230-400 V	4	1/3
GW 92 794	13 A	230-400 V	4	1/3
GW 92 787	16 A	230-400 V	4	1/3
GW 92 788	20 A	230-400 V	4	1/3
GW 92 789	25 A	230-400 V	4	1/3
GW 92 790	32 A	230-400 V	4	1/3
GW 92 791	40 A	230-400 V	4	1/3

MT 250 - C-CHARAKTERISTIK - 25000 A (EN 60898) - BIS 25 KA (EN 60947-2)

SCHALTVERMÖGEN 1P

230V	EN60898 Icn	EN60947-2 Icu
In=6÷20 A	25000 A	25 kA
In=25 A	20000 A	20 kA
In=32÷40 A	15000 A	15 kA
In=50÷63 A	12500 A	15 kA

SCHALTVERMÖGEN 2P

230V	EN60898 Icn	EN60947-2 Icu
In=6÷20 A	25000 A	50 kA
In=25 A	25000 A	40 kA
In=32÷40 A	25000 A	30 kA
In=50÷63 A	25000 A	25 kA

SCHALTVERMÖGEN 2P

400V	EN60898 Icn	EN60947-2 Icu
In=6÷20 A	25000 A	30 kA
In=25 A	25000 A	25 kA
In=32÷40 A	20000 A	20 kA
In=50÷63 A	15000 A	15 kA

SCHALTVERMÖGEN 3-4P

230V	EN60898 Icn	EN60947-2 Icu
In=6÷20 A	25000 A	40 kA
In=25 A	25000 A	30 kA
In=32÷40 A	25000 A	25 kA
In=50÷63 A	20000 A	20 kA

SCHALTVERMÖGEN 3-4P

400V	EN60898 Icn	EN60947-2 Icu
In=6÷20 A	25000 A	25 kA
In=25 A	20000 A	20 kA
In=32÷40 A	15000 A	15 kA
In=50÷63 A	12500 A	15 kA



GW 92 890

LEITUNGSSCHUTZSCHALTER

Art.-Nr.	Bemessungs-strom	Bemessungs-spannung	Anzahl TE EN 50022	VE
Anz. Pole: 1P				
GW 92 805	6 A	230-400 V	1	6/24
GW 92 806	10 A	230-400 V	1	6/24
GW 92 807	16 A	230-400 V	1	6/24
GW 92 808	20 A	230-400 V	1	6/24
GW 92 809	25 A	230-400 V	1	6/24
GW 92 810	32 A	230-400 V	1	6/24
GW 92 811	40 A	230-400 V	1	6/24
GW 92 812	50 A	230-400 V	1	6/24
GW 92 813	63 A	230-400 V	1	6/24
Anz. Pole: 2P				
GW 92 845	6 A	230-400 V	2	3/12
GW 92 846	10 A	230-400 V	2	3/12
GW 92 847	16 A	230-400 V	2	3/12
GW 92 848	20 A	230-400 V	2	3/12
GW 92 849	25 A	230-400 V	2	3/12
GW 92 850	32 A	230-400 V	2	3/12
GW 92 851	40 A	230-400 V	2	3/12
GW 92 852	50 A	230-400 V	2	3/12
GW 92 853	63 A	230-400 V	2	3/12
Anz. Pole: 3P				
GW 92 865	6 A	230-400 V	3	2/8
GW 92 866	10 A	230-400 V	3	2/8
GW 92 867	16 A	230-400 V	3	2/8
GW 92 868	20 A	230-400 V	3	2/8
GW 92 869	25 A	230-400 V	3	2/8
GW 92 870	32 A	230-400 V	3	2/8
GW 92 871	40 A	230-400 V	3	2/8
GW 92 872	50 A	230-400 V	3	2/8
GW 92 873	63 A	230-400 V	3	2/8
Anz. Pole: 4P				
GW 92 885	6 A	230-400 V	4	1/3
GW 92 886	10 A	230-400 V	4	1/3
GW 92 887	16 A	230-400 V	4	1/3
GW 92 888	20 A	230-400 V	4	1/3
GW 92 889	25 A	230-400 V	4	1/3
GW 92 890	32 A	230-400 V	4	1/3
GW 92 891	40 A	230-400 V	4	1/3
GW 92 892	50 A	230-400 V	4	1/3
GW 92 893	63 A	230-400 V	4	1/3

MTHP - HOCHLEISTUNGS-LEITUNGSSCHUTZSCHALTER

MTHP 160 - C-CHARAKTERISTIK - 10000 A (EN 60898) - 16 KA (EN 60947-2)





GW 93 349

HOCHLEISTUNGS-LEITUNGSSCHUTZSCHALTER

Art.-Nr.	Bemessungs-strom	Bemessungs-spannung	Anzahl TE EN 50022	VE
Anz. Pole: 1P				
GW 93 307	80 A	230-400 V	1.5	1/12
GW 93 308	100 A	230-400 V	1.5	1/12
GW 93 309	125 A	230-400 V	1.5	1/12
Anz. Pole: 2P				
GW 93 327	80 A	230-400 V	3	1/8
GW 93 328	100 A	230-400 V	3	1/8
GW 93 329	125 A	230-400 V	3	1/8
Anz. Pole: 3P				
GW 93 337	80 A	230-400 V	4.5	1/4
GW 93 338	100 A	230-400 V	4.5	1/4
GW 93 339	125 A	230-400 V	4.5	1/4
Anz. Pole: 4P				
GW 93 347	80 A	230-400 V	6	1/4
GW 93 348	100 A	230-400 V	6	1/4
GW 93 349	125 A	230-400 V	6	1/4

MITGELIEFERTES ZUBEHÖR: Bausatz für unterschiedliche Anschlussarten.

MTHP 160 - D-CHARAKTERISTIK - 10000 A (EN 60898) - 16 KA (EN 60947-2)





GW 93 388

HOCHLEISTUNGS-LEITUNGSSCHUTZSCHALTER

Art.-Nr.	Bemessungs-strom	Bemessungs-spannung	Anzahl TE EN 50022	VE
Anz. Pole: 1P				
GW 93 356	63 A	230-400 V	1.5	1/12
GW 93 357	80 A	230-400 V	1.5	1/12
GW 93 358	100 A	230-400 V	1.5	1/12
Anz. Pole: 2P				
GW 93 376	63 A	230-400 V	3	1/8
GW 93 377	80 A	230-400 V	3	1/8
GW 93 378	100 A	230-400 V	3	1/8
Anz. Pole: 3P				
GW 93 386	63 A	230-400 V	4.5	1/4
GW 93 387	80 A	230-400 V	4.5	1/4
GW 93 388	100 A	230-400 V	4.5	1/4
Anz. Pole: 4P				
GW 93 396	63 A	230-400 V	6	1/4
GW 93 397	80 A	230-400 V	6	1/4
GW 93 398	100 A	230-400 V	6	1/4

MITGELIEFERTES ZUBEHÖR: Bausatz für unterschiedliche Anschlussarten.

MTHP 250 - C-CHARAKTERISTIK - 25000 A (EN 60898) - 25 KA (EN 60947-2)



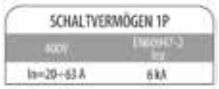





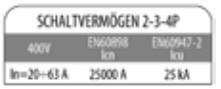



GW 93 222

HOCHLEISTUNGS-LEITUNGSSCHUTZSCHALTER

Art.-Nr.	Bemessungs-strom	Bemessungs-spannung	Anzahl TE EN 50022	VE
Anz. Pole: 1P				
GW 93 201	20 A	230-400 V	1.5	1/12
GW 93 202	25 A	230-400 V	1.5	1/12
GW 93 203	32 A	230-400 V	1.5	1/12
GW 93 204	40 A	230-400 V	1.5	1/12
GW 93 205	50 A	230-400 V	1.5	1/12
GW 93 206	63 A	230-400 V	1.5	1/12
Anz. Pole: 2P				
GW 93 221	20 A	230-400 V	3	1/8
GW 93 222	25 A	230-400 V	3	1/8
GW 93 223	32 A	230-400 V	3	1/8
GW 93 224	40 A	230-400 V	3	1/8
GW 93 225	50 A	230-400 V	3	1/8
GW 93 226	63 A	230-400 V	3	1/8
Anz. Pole: 3P				
GW 93 231	20 A	230-400 V	4.5	1/4
GW 93 232	25 A	230-400 V	4.5	1/4
GW 93 233	32 A	230-400 V	4.5	1/4
GW 93 234	40 A	230-400 V	4.5	1/4
GW 93 235	50 A	230-400 V	4.5	1/4
GW 93 236	63 A	230-400 V	4.5	1/4
Anz. Pole: 4P				
GW 93 241	20 A	230-400 V	6	1/4
GW 93 242	25 A	230-400 V	6	1/4
GW 93 243	32 A	230-400 V	6	1/4
GW 93 244	40 A	230-400 V	6	1/4
GW 93 245	50 A	230-400 V	6	1/4
GW 93 246	63 A	230-400 V	6	1/4

MITGELIEFERTES ZUBEHÖR: Bausatz für unterschiedliche Anschlussarten.

90 MCB



PLATZSPAREND

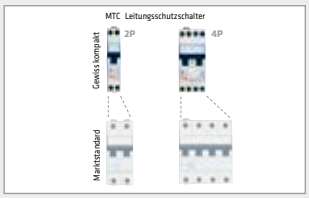

Durch den Einsatz der kompakten Geräte MTC ist es möglich zwei Pole mit nur einer Teilungseinheit zu schützen, der erforderliche Platz kann reduziert werden (bis zu 50%). Es können kleinere Verteilungen verwendet werden, was zusätzlich Kosten spart.

MAXIMALE SICHERHEIT



Die Klemmen verfügen über eine zusätzliche Abdeckung der aktiven Teile, die auch als Untersteckschutz dient. Der doppelte Befestigungsclip sorgt für einen festen Sitz auf der DIN-Schiene und vereinfacht die Wartung.

EINFACHE ANWENDUNG VON ZUBEHÖR



Die Kompatibilität der Schutzschalter und Hilfseinrichtungen vereinfachen die Lagerhaltung.

AUSLÖSECHARAKTERISTIKEN

Auslösecharakteristik für Gleichströme (EN 60898)

MTC 45 - 60 - 100 Charakteristik C
MT 45 - MT 60 - 100 - 250 Charakteristik C
MTHP 160 - 250 Charakteristik C

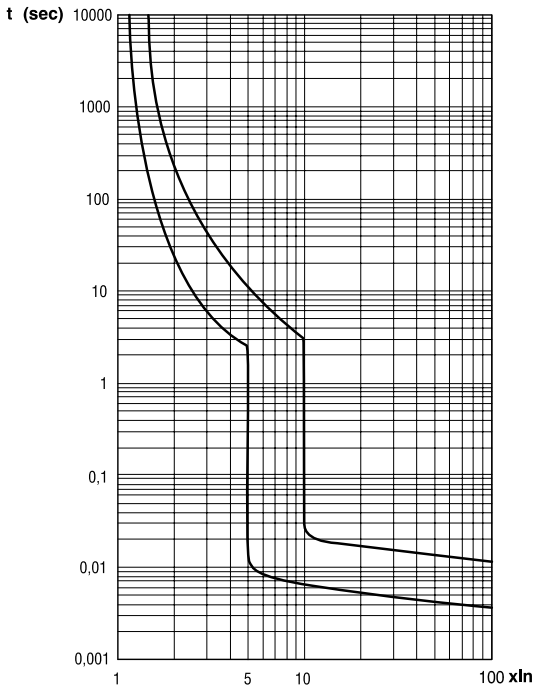

MT 45 - MT 60 - 100 Charakteristik B
MTC 60 Charakteristik B

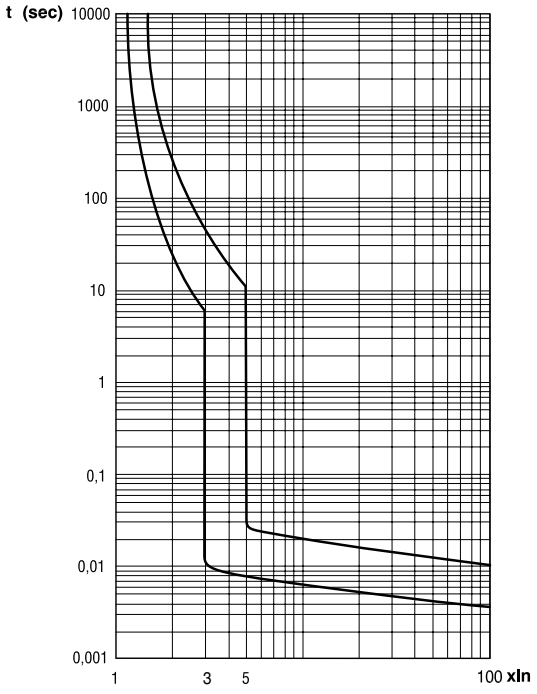

MT 60 - 100 Charakteristik D
MTHP 160 Charakteristik D

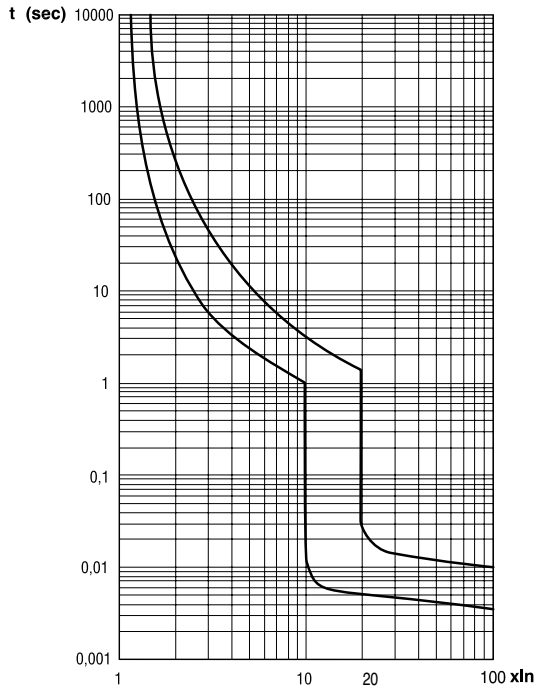

Auslöse-charakteristik	B	C	D
In	von 6 bis 63A	von 1 bis 125A	von 6 bis 100A
Thermische Auslösung			
Inf	1,13 In	1,13 In	1,13 In
If	1,45 In	1,45 In	1,45 In
t	< 1 h	< 1 h	< 1 h
Magnetische Auslösung			
Inf	4 In	7 In	15 In
If	7 In	15 In	30 In
t	unverzögert	unverzögert	unverzögert

In = Bemessungsstrom
Inf = Nichtauslösestrom
If = Auslösestrom
t = Auslösezeit

B Charakteristik: Auslösecharakteristik für den Schutz ohmscher Lasten (z.B. Steckdosen, Wärmeverbraucher) und langer Leitungswege.

C Charakteristik: Auslösecharakteristik für den Schutz induktiver und kapazitiver Lasten (z.B. Motoren, Leuchtstofflampen)

D Charakteristik: Auslösecharakteristik für den Schutz stark induktiver Lasten (z.B. elektrische Maschinen)

Abmessungen

MTC 45 - MTC 60 - MTC 100

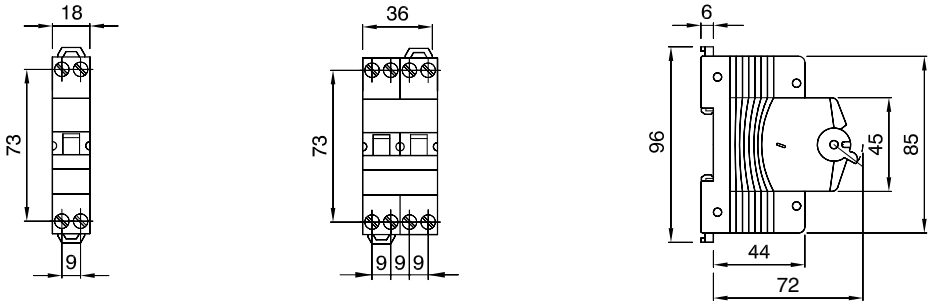

MT 45 - MT 60 - MT 100 - MT 250

1P = 18 mm
2P = 36 mm
3P = 54 mm
4P = 72 mm

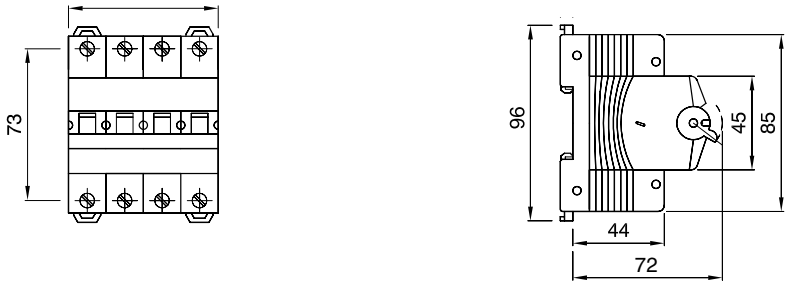

MTHP 160 - MTHP 250

1P = 27 mm
2P = 51 mm
3P = 81 mm
4P = 108 mm

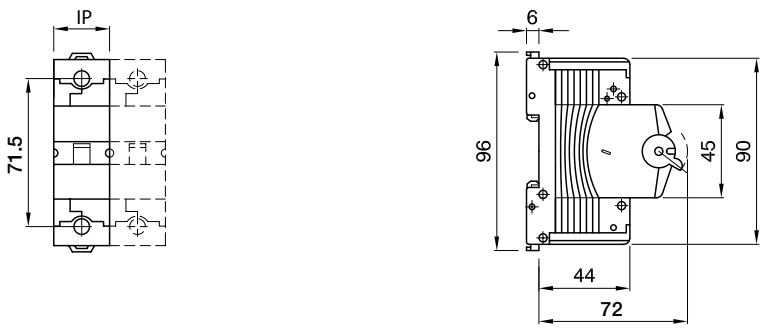

90 RCD

MDC - FEHLERSTROM-LEITUNGSSCHUTZSCHALTER





Seite 604

BD – ANBAU-FEHLERSTROM-SCHUTZSCHALTER FÜR BAUREIHE MT





Seite 611

IDP - ANBAU-FEHLERSTROM-SCHUTZSCHALTER FÜR BAUREIHE MTHP





Seite 613

Übersicht

				FEHLERSTROM-LEITUNGSSCHUTZSCHALTER							
				IΔn = 30mA				IΔn = 300mA			
											
Icn [A] (EN 61009-1)	Charak.	Typ	In [A]	1P+N	2P	3P	4P	1P+N	2P	3P	4P
				2 TE	2 TE	3 TE	4 TE	2 TE	2 TE	3 TE	4 TE
				MDC 60							
6000	C	A	6	GW 94 305	GW 94 325	GW 94 345	GW 94 365	GW 94 315	GW 94 335	GW 94 355	GW 94 375
			10	GW 94 306	GW 94 326	GW 94 346	GW 94 366	GW 94 316	GW 94 336	GW 94 356	GW 94 376
			13	GW 94 311	GW 94 331	GW 94 351	GW 94 371	-	-	-	-
			16	GW 94 307	GW 94 327	GW 94 347	GW 94 367	GW 94 317	GW 94 337	GW 94 357	GW 94 377
			20	GW 94 308	GW 94 328	GW 94 348	GW 94 368	GW 94 318	GW 94 338	GW 94 358	GW 94 378
			25	GW 94 309	GW 94 329	GW 94 349	GW 94 369	GW 94 319	GW 94 339	GW 94 359	GW 94 379
			32	GW 94 310	GW 94 330	GW 94 350	GW 94 370	GW 94 320	GW 94 340	GW 94 360	GW 94 380
		A[IR]	6	-	GW 95 805	-	GW 95 815	-	-	-	-
			10	-	GW 95 806	-	GW 95 816	-	-	-	-
			13	-	GW 95 811	-	GW 95 821	-	-	-	-
			16	-	GW 95 807	-	GW 95 817	-	-	-	-
			20	-	GW 95 808	-	GW 95 818	-	-	-	-
			25	-	GW 95 809	-	GW 95 819	-	-	-	-
			32	-	GW 95 810	-	GW 95 820	-	-	-	-
		A[S]	16	-	-	-	-	-	GW 95 847	-	GW 95 857
			20	-	-	-	-	-	GW 95 848	-	GW 95 858
			25	-	-	-	-	-	GW 95 849	-	GW 95 859
			32	-	-	-	-	-	GW 95 850	-	GW 95 860
	B	A	6	GW 95 105	GW 95 125	GW 95 145	GW 95 165	GW 95 115	GW 95 135	GW 95 155	GW 95 175
			10	GW 95 106	GW 95 126	GW 95 146	GW 95 166	GW 95 116	GW 95 136	GW 95 156	GW 95 176
			13	GW 95 111	GW 95 131	GW 95 151	GW 95 171	-	-	-	-
			16	GW 95 107	GW 95 127	GW 95 147	GW 95 167	GW 95 117	GW 95 137	GW 95 157	GW 95 177
			20	GW 95 108	GW 95 128	GW 95 148	GW 95 168	GW 95 118	GW 95 138	GW 95 158	GW 95 178
			25	GW 95 109	GW 95 129	GW 95 149	GW 95 169	GW 95 119	GW 95 139	GW 95 159	GW 95 179
			32	GW 95 110	GW 95 130	GW 95 150	GW 95 170	GW 95 120	GW 95 140	GW 95 160	GW 95 180

FEHLERSTROM-LEITUNGSSCHUTZSCHALTER

Icn [A] (EN 61009-1)	Charak.	Typ	In [A]	IΔn = 30mA				IΔn = 100mA	IΔn = 300mA		
											
				1P+N	2P		3P	2P	1P+N	2P	
				2 TE	2 TE		3 TE	2 TE	2 TE	2 TE	
				MDC 100							
10000	C	A	6	GW 95 205	GW 95 225	GW 95 225 MA*	GW 95 245**	GW 95 785	GW 95 215	GW 95 235	GW 95 235 MA*
			10	GW 95 206	GW 95 226	GW 95 226 MA*	GW 95 246**	GW 95 786	GW 95 216	GW 95 236	GW 95 236 MA*
			13	GW 95 211	GW 95 231	GW 95 231 MA*	-	GW 95 791	-	-	-
			16	GW 95 207	GW 95 227	GW 95 227 MA*	GW 95 247**	GW 95 787	GW 95 217	GW 95 237	GW 95 237 MA*
			20	GW 95 208	GW 95 228	GW 95 228 MA*	GW 95 248**	GW 95 788	GW 95 218	GW 95 238	GW 95 238 MA*
			25	GW 95 209	GW 95 229	GW 95 229 MA*	GW 95 249**	GW 95 789	GW 95 219	GW 95 239	GW 95 239 MA*
			32	GW 95 210	GW 95 230	GW 95 230 MA*	GW 95 250**	GW 95 790	GW 95 220	GW 95 240	GW 95 240 MA*
		A[IR]	6	-	GW 95 825		-	-	-	-	
			10	-	GW 95 826		-	-	-	-	
			13	-	GW 95 831		-	-	-	-	
			16	-	GW 95 827		-	-	-	-	
			20	-	GW 95 828		-	-	-	-	
			25	-	GW 95 829		-	-	-	-	
			32	-	GW 95 830		-	-	-	-	
	B	A	6	-	GW 95 325		-	GW 95 795	-	GW 95 335	
			10	-	GW 95 326		-	GW 95 796	-	GW 95 336	
			13	-	GW 95 331		-	GW 95 801	-	-	
			16	-	GW 95 327		-	GW 95 797	-	GW 95 337	
			20	-	GW 95 328		-	GW 95 798	-	GW 95 338	
			25	-	GW 95 329		-	GW 95 799	-	GW 95 339	
			32	-	GW 95 330		-	GW 95 800	-	GW 95 340	
		A[IR]	6	-	GW 95 835		-	-	-	-	
			10	-	GW 95 836		-	-	-	-	
			13	-	GW 95 841		-	-	-	-	
			16	-	GW 95 837		-	-	-	-	
			20	-	GW 95 838		-	-	-	-	
			25	-	GW 95 839		-	-	-	-	
			32	-	GW 95 840		-	-	-	-	

* Bemessungsspannung 110V AC

** Bemessungsspannung 230V AC

ANBAU-FEHLERSTROM-SCHUTZSCHALTER (EN 61009-1 ANH. G)

Typ	IΔn [mA]	BD						BDHP		
										
		2P		3P		4P		2P	3P	4P
		2 TE		3,5 TE		3,5 TE		4 TE	6 TE	6 TE
		In≤25 A	In≤63 A	In≤25 A	In≤63 A	In≤25 A	In≤63 A	In≤125 A	In≤125 A	In≤125 A
A	30	GW 94 502	GW 94 512	GW 94 542	GW 94 547	GW 94 522	GW 94 532	GW 95 436	GW 95 446	GW 95 456
	300	GW 94 503	GW 94 513	GW 94 543	GW 94 548	GW 94 523	GW 94 533	GW 95 438	GW 95 448	GW 95 458
	500	GW 94 504	GW 94 514	GW 94 544	GW 94 549	GW 94 524	GW 94 534	-	-	-
A[IR]	30	GW 94 566		GW 94 595		GW 94 586		-	-	-
A[S]	300	GW 94 563		GW 94 598		GW 94 583		GW 95 468	GW 95 478	GW 95 488
	1000	GW 94 565		GW 94 600		GW 94 585		GW 95 470	GW 95 480	GW 95 490
A reg.	300-3000	-		-		-		-	-	GW 95 512

In [A]	Ue [V]	Typ	IΔn [mA]	FI-SICHERHEITS-STECKDOSEN		UNTERPUTZ-FEHLERSTROM-SCHUTZGERÄTE	GEHÄUSE FÜR AUFPUTZMONTAGE
							
				IP21	IP44	IP41	IP44
16	230	A	10	GW 95 921	GW 95 923	GW 95 925	GW 95 928
			30	GW 95 922	GW 95 924	GW 95 926	

IDP RCCBS

Übersicht

			2P	4P		
						
In [A]	**Typ**	**IΔn [mA]**	**2 TE**	**3 TE**	**4 TE**	**4 TE*** **
25	**A**	**10**	GW D4 011	GW 94 866	GW D4 111	-
		30	GW D4 012	GW 94 867	GW D4 112	GW D4 312
		100	GW D4 013	-	GW D4 113	-
		300	GW D4 014	GW 94 869	GW D4 114	GW D4 314
	A[IR]	**30**	GW D4 202	-	GW D4 217	-
		300	GW D4 203	-	GW D4 218	-
	B[IR]	**30**	GW 95 701 **	-	GW 95 716	-
		300	-	-	GW 95 718	-
40	**A**	**30**	GW D4 032	GW 94 897	GW D4 132	GW D4 332
		100	GW D4 033	GW 94 898	GW D4 133	-
		300	GW D4 034	GW 94 899	GW D4 134	GW D4 334
		500	GW D4 035	GW 94 900	GW D4 135	-
	A[IR]	**30**	GW D4 205	-	GW D4 220	-
		300	GW D4 206	-	GW D4 221	-
	A[S]	**300**	GW D4 234	-	GW D4 249	-
		500	GW D4 235	-	GW D4 250	-
	B[IR]	**30**	GW 95 706 **	-	GW 95 721	-
		300	-	-	GW 95 723	-
63	**A**	**30**	GW D4 052	-	GW D4 152	GW D4 352
		100	GW D4 053	-	GW D4 153	-
		300	GW D4 054	-	GW D4 154	GW D4 354
		500	GW D4 055	-	GW D4 155	-
	A[IR]	**30**	GW D4 208	-	GW D4 223	-
		300	GW D4 209	-	GW D4 224	-
	A[S]	**300**	GW D4 237	-	GW D4 252	-
		500	GW D4 238	-	GW D4 253	-
	B[IR]	**30**	-	-	GW 95 726	-
		300	-	-	GW 95 728	-
		500	-	-	GW 95 729	-
	B[S]	**300**	-	-	GW 95 737	-
80	**A**	**30**	GW D4 072	-	GW D4 172	-
		100	GW D4 073	-	GW D4 173	-
		300	GW D4 074	-	GW D4 174	-
	A[S]	**300**	GW D4 240	-	GW D4 255	-
	B[IR]	**30**	-	-	GW 95 731	-
		300	-	-	GW 95 733	-
	B[S]	**300**	-	-	GW 95 743	-
100	**A**	**30**	GW D4 092	-	GW D4 192	-
		100	GW D4 093	-	GW D4 193	-
		300	GW D4 094	-	GW D4 194	-
		500	-	-	GW D4 195	-
	A[IR]	**30**	GW D4 211	-	GW D4 226	-
		300	-	-	GW D4 227	-
	A[S]	**300**	GW D4 243	-	GW D4 258	-
		500	GW D4 244	-	GW D4 259	-
125	**A**	**30**	-	-	GW 95 606	-
		300	-	-	GW 95 608	-
		500	-	-	GW 95 609	-

** 4 TE *** RCCB mit Neutralleiter links

FEHLERSTROM-LEITUNGSSCHUTZSCHALTER - MDC

Technische Daten

TYP				MDC 45		MDC 60		MDC 100		MDC 100 MA
										
Normen				EN 61009-1		EN 61009-1		EN 61009-1		EN 61009-1
Bemessungsstrom (In)			**(A)**	6-32		6-32		6-32		6-32
Gebrauchskategorie				A		A		A		A
Bemessungsbetriebsspannung (Ue)			**(V AC)**	230 / 400		230 / 400		230		100
Bemessungsisolationsspannung (Ui)			**(V)**	500		500		500		500
Bemessungsfrequenz			**(Hz)**	50/60		50/60		50/60		50/60
Überspannungskategorie				III		III		III		III
Anzahl Pole				1+N, 2	3, 4	1+N, 2	3, 4	1+N, 2, 3		2
Energiebegrenzungsklasse (B und C)				3	1	3	1	3		3
SCHALTVERMÖGEN	**AC IEC 61009 - EN 61009**		**(A)**							
		Icn		4500		6000		10000		10000
		Ics		1 Icn		1 Icn		0.75 Icn		0.75 Icn
	AC IEC 60947-2 - EN 60947-2 (kA)		**Ue (V)**							
		Icu	**230**	6	-	7.5	-	10		10
			400	-	4.5	-	6	-		-
		Ics		100% Icu		100% Icu		75% Icu		75% Icu
Bemessungsfehlerstrom (IΔn)			**(mA)**							
Typ				30		30		30		30
			A	-		-		100		-
				300		300		300		300
			A[IR]	-		30		30		-
			A[S]	-		300		-		-
Stoßstromfestigkeit (8/20 µs)			**(A)**	250		250 (Typ A) 3000 (Typ A[IR] und A [S]		250 (Typ A) 3000 (Typ A[IR] und A [S]		250
Bemessungsfehlerschaltvermögen (IΔm)			**(A)**	Icn des LS-Schalter		4500		4500		4500
Netzspannungsunabhängig				ja		ja		ja		ja
Anschluss	**Querschnitt (mm²)**		**starr**	≤ 1x35 - ≤ 2x16 -≤ 1x16+2x10		≤ 1x35 - ≤ 2x16 -≤ 1x16+2x10		≤ 1x35 - ≤ 2x16 -≤ 1x16+2x10		≤ 1x35 - ≤ 2x16 -≤ 1x16+2x10
			flexibel	≤ 1x35 - ≤ 2x16 -≤ 1x16+2x10		≤ 1x35 - ≤ 2x16 -≤ 1x16+2x10		≤ 1x35 - ≤ 2x16 -≤ 1x16+2x10		≤ 1x35 - ≤ 2x16 -≤ 1x16+2x10
Elektrische Lebensdauer				10000		10000		10000		10000
Mechanische Lebensdauer				20000		20000		20000		20000
Maximale Anzahl anbaubarer Hilfsschalter				2		2		2		2
Anschluss oben/unten				ja		ja		ja		ja
Statusanzeige				ja		ja		ja		ja
Einbaulage				beliebeig		beliebeig		beliebeig		beliebeig
Anzugsdrehmoment			**(Nm)**	2		2		2		ja
Empfohlener Schraubendreher				PZ2		PZ2		PZ2		PZ2
Schutzart	**Klemmen**			IP20		IP20		IP20		IP20
	Vorderseite			IP40		IP40		IP40		IP40
Klimafestigkeit				55°C - RH 95%		55°C - RH 95%		55°C - RH 95%		55°C - RH 95%
Referenztemperatur			**(°C)**	30		30		30		30
Betriebstemperatur			**(°C)**	-25 +40		-25 +40		-25 +40		-25 +40
Lagertemperatur			**(°C)**	-40 +70		-40 +70		-40 +70		-40 +70
Doppelter Anschluss (Leiter und Gabelkammschiene)				ja (nur unten)		ja (nur unten)		ja (nur unten)		ja (nur unten)
Gewicht je Pol			**(g)**	115		120		120		120
Charakteristik				C		C	B	C	B	C
Verfügbare Bemessungsströme (In)			**(A)**	6		6	6	6	6	6
				10		10	10	10	10	10
				13		13	13	13	13	13
				16		16	16	16	16	16
				20		20	20	20	20	20
				25		25	25	25	25	25
				32		32	32	32	32	32

ANBAU FEHLERSTROM-SCHUTZSCHALTER BD - BDHP

Technische Daten

TYP			BD		BDHP	BDHP EINSTELLBAR
						
Normen			**EN 61009-1 Anhang G**		**EN 61009-1 Anhang G**	**EN 60947-2 Anhang B**
Bemessungsstrom (In)		**(A)**	≤ 25	≤ 63	≤ 125	≤ 125
Bemessungsbetriebsspannung (Ue)		**(V AC)**	230/400		230/400	230/400
Bemessungsisolationsspannung (Ui)		**(V)**	500		500	500
Bemessungsfrequenz		**(Hz)**	50/60		50/60	50
Überspannungskategorie			III		III	III
Anzahl Pole			2,3,4		2,3,4	4
Bemessungsfehlerstrom (IΔn)		**(mA)**				
Typ		**A**	30	30	30	-
			300	300	300	-
			500	500	-	-
		A[IR]	-	30	-	-
		A[S]	-	300	300	-
			-	1000	1000	-
		A[einstellbar]	-	-	-	300 - 500 - 1000 - 3000
Einstellbare Auslösezeit (t)		**(ms)**	-		-	0 - 60 - 150
Stoßstromfestigkeit (8/20 µs)		**(A)**	250 (Typ A) 3000 (Typ A[IR] und A [S]		250 (Typ A) 3000 (Typ A[IR] und A [S]	3000
Bemessungsfehlerschaltvermögen (IΔm)		**(A)**	Icn des LS-Schalters		Icn des LS-Schalters	Icn des LS-Schalters
Netzspannungsunabhängig			ja		ja	ja
Querschnitt	**Anschlusskabel (mm²)**	**starr**	≤ 1x35 - ≤ 2x16 - ≤ 1x16+2x10		≤ 1x70 - ≤ 2x25 - ≤ 2x25+1x10	≤ 1x70 - ≤ 2x25 - ≤ 2x25+ 1x10
		flexibel	≤ 1x35 - ≤ 2x16 - ≤ 1x16+2x10		≤ 1xSO - ≤ 2x25 - ≤ 3x16	≤ 1xSO - ≤ 2x25 - ≤ 3x16
Anschluss oben/unten			ja		ja	ja
Einbaulage			beliebeig		beliebeig	beliebeig
Anzugsdrehmoment		**(Nm)**	2		3,5 / 3 (Kabelschuh)	3,5 / 3 (Kabelschuh)
Empfohlener Schraubendreher			PZ2		PZ2	PZ2
Schutzart	**Klemmen**		IP20		IP20	IP20
	Vorderseite		IP40		IP40	IP40
Klimafestigkeit			55°C - RH 95%		55°C - RH 95%	55°C - RH 95%
Referenztemperatur		**(°C)**	30		30	30
Betriebstemperatur		**(°C)**	-25 +40		-25 +40	-25 +40
Lagertemperatur		**(°C)**	-40 +70		-40 +70	-40 +70
Gewicht je Pol		**(g)**	100		200	200

(1) Nur für 2-polige Ausführungen

FEHLERSTROM-SCHUTZSCHALTER IDP

Technische Daten

			IDP NA	IDP	IDP 4P (3TE)	IDP 125A	IDP TYP B
							
Normen			**EN 61008-1 / IEC 61008-1**	**EN 61008-1 / IEC 61008-1**	**EN 61008-1 / IEC 61008-1**	**EN 61008-1**	**EN 61008-1, EN 62423**
Bemessungsstrom (In)		**(A)**	25-40-63	25-100	25-40	125	25-80
Bemessungsbetriebsspannung (Ue)		**(V a.c.)**	230/400 - 240/415	230/400 (EN)	230/400 (EN)	400	230/400
Bemessungsisolationsspannung (Ui)		**(V)**	500	500	500	500	500
Bemessungsstoßspannungsfestigkeit (Uimp)		**kV**	4	4	4	4	4
Überspannungskategorie			III	III	III	III	III
Bemessungsfrequenz		**(Hz)**	50	50/60	50	50	50 / 60
Anzahl Pole			2 (bis 40A) 4 (bis 63A)	2, 4	4	4	2 (bis 40A) 4 (bis 80A)
Antahl Teilungseinheiten			2 (2P) **4 (4P)**	2 (2P) **4 (4P)**	3	4	4 (2P / 4P)
Bemessungsfehlerstrom (IΔn)		**(mA)**					
			-	10 [1]	10 [1]	-	-
			30	30	30	30	-
		A	-	100	100	-	-
			300	300	300	300	-
			-	500	500	500	-
			-	30	-	-	30
		IR - Kurzzeit-verzögert	-	300	-	-	300
			-	-	-	-	500
		S - Selektiv	-	300	-	-	300
Stosstromfestigkeit (8/20 µs)		**(A)**	250	250 (Typ A) 3000 (Typ A[IR] und A [S]	250	250	3000 (Typ B[IR]) 5000 (Typ B[S])
Bemessungsfehlerschaltvermogen (IΔm)		**(A)**	10 x In (500A min)	10xIn (500A min)	630	1250	800
Schaltvermögen Im		**(A)**	10 x In (500A min)	10xIn (500A min)	630	1250	800
Netzspannungsunabhängig			ja	ja	ja	ja	ja
Anschluss	**Querschnitt (mm²)**	**starr**	≤ 1x35 - ≤ 2x16 - ≤ 1x16+2x10	≤ 1x35 - ≤ 2x16 - ≤ 1x16+2x10	≤ 1x35 - ≤ 2x16 - ≤ 1x16+2x10	≤50	≤25
		flexibel	≤ 1x35 - ≤ 2x16 - ≤ 1x16+2x10	≤ 1x35 - ≤ 2x16 - ≤ 1x16+2x10	≤ 1x25 - ≤ 1x16+1x10 - ≤ 3x6	≤50	≤25
Elektrische Lebensdauer			5000	≥ 10000	≥5000	≥10000	≥10000
Mechanische Lebensdauer			10000	≥ 20000	≥10000	≥10000	≥10000
Einspeisung oben/unten			ja	ja	ja	ja	ja
Anzugsdrehmoment		**(Nm)**	2	3	2	3	2,5
Empfohlener Schraubendreher			PZ2	PZ2	PZ2	PZ2	PZ2
Verschmutzungsgrad			2	2	2	2	2
Brandverhalten			Glühdrahtprüfung IEC 695-2- 1 gemäß IEC 61008-1				
IP Schutzart (im Verteiler)			IP40	IP40	IP40	IP40	IP40
Klimafestigkeit			55°C - UR 95%	55°C 95%Hr (EN 60068-2)	55°C 95%Hr (EN 60068-2)	55°C 95%Hr (EN 60068-2)	55°C 95%Hr (EN 60068-2)
Installation altitude		**(m)**	≤ 2000	≤ 2000	≤ 2000	≤ 2000	≤ 2000
Betriebstemperatur (Durchscnittliche Tagestemperatur ≤35°C)		**(°C)**	-5 ÷ +40	-25 ÷ +60	-25 ÷ +40	-25 ÷ +40	-25 ÷ +45
Lagertemperatur (Durchscnittliche Tage-stemperatur ≤35°C)		**(°C)**	-40 ÷ +70	-40 ÷ +70	-40 ÷ +70	-40 ÷ +70	-40 ÷ +70
Doppelter Anschluss (Leiter und Gabelkammschiene)			nein (für 2p ja (nur unten für 4p)	ja (oben und unten)	ja (oben und unten)	nein	ja (nur unten)
Auslöseanzeige			nein	ja	nein	nein	nein

[1] Bis 25A

BEDINGTER BEMESSUNGSFEHLERKURZSCHLUSSSTROM IΔC (KA)

Bemessungsstrom In		**25A / 40A**			**63A**		**80A**		**100A**		**125A**
Anz. Pole		**2P**	**4P**	**4P (3TE)**	**2P**	**4P**	**2P**	**4P**	**2P**	**4P**	**4P**
Sicherungen	**gG 63A**	10	10	6	-	-	-	-	-	-	-
	gG 80A	-	-	-	10	10	-	-	-	-	-
	gG 100	10*	10*	-	10*	10*	10	10	10	10	-
	gG 125	-	-	-	-	-	-	-	-	-	10
Leitungs-schutzschalter	**MTC 45**	4,5			-		-		-		-
	MTC 60	6			-		-		-		-
	MT 60	6			6		-		-		-
	MT 100	10			10		-		-		-
	MT 250	10			10		-		-		-
	MTHP 160	-			10		10		10		10
	MTHP 250	10			10		-		-		-

* Nur RCCB Typ B

90 RCD

Fehlerstrom-Schutzeinrichtungen



Die Baureihe 90 RCD erfüllt die Anforderungen an den Fehlerstromschutz für alle Anwedungen Sie besteht aus MDC, kompakte Fehlerstrom-Leitungsschutzschalter (6 bis 32A, Charakteristik B und C, bis 10kA, In 30 und 300mA, Typen AC, A, A[IR], A[S]), BD, BDHP FI-Anbaublöcke für die Montage von Leitungsschutzschaltern MT und MTHP, In 10mA bis 3A Typen AC, A, A[IR], A[S] und A einstellbar) und IDP, Fehlerstrom-Schutzschalter (bis 125A, In 10mA bis 500mA, Typen AC, A, A[IR], A[S], B[IR], B[S])

Technische Daten ***Seite 619***

MDC - FEHLERSTROM-LEITUNGSSCHUTZSCHALTER



MDC 60 - TYP A - C-CHARAKTERISTIK - 6000 A (EN 61009-1) - 6 KA (EN 60947-2)





GW 94 347

KOMPAKTE FEHLERSTROM-LEITUNGSSCHUTZSCHALTER

Art.-Nr.	Idn	Bemessungs-strom	Bemessungs-spannung	Anzahl TE EN 50022	VE
Anz. Pole: 1P+N					
GW 94 305	30 mA	6 A	230 V	2	1/6
GW 94 306	30 mA	10 A	230 V	2	1/6
GW 94 311	30 mA	13 A	230 V	2	1/6
GW 94 307	30 mA	16 A	230 V	2	1/6
GW 94 308	30 mA	20 A	230 V	2	1/6
GW 94 309	30 mA	25 A	230 V	2	1/6
GW 94 310	30 mA	32 A	230 V	2	1/6
GW 94 315	300 mA	6 A	230 V	2	1/6
GW 94 316	300 mA	10 A	230 V	2	1/6
GW 94 317	300 mA	16 A	230 V	2	1/6
GW 94 318	300 mA	20 A	230 V	2	1/6
GW 94 319	300 mA	25 A	230 V	2	1/6
GW 94 320	300 mA	32 A	230 V	2	1/6
Anz. Pole: 2P					
GW 94 325	30 mA	6 A	230 V	2	1/6
GW 94 326	30 mA	10 A	230 V	2	1/6
GW 94 331	30 mA	13 A	230 V	2	1/6
GW 94 327	30 mA	16 A	230 V	2	1/6
GW 94 328	30 mA	20 A	230 V	2	1/6
GW 94 329	30 mA	25 A	230 V	2	1/6
GW 94 330	30 mA	32 A	230 V	2	1/6
GW 94 335	300 mA	6 A	230 V	2	1/6
GW 94 336	300 mA	10 A	230 V	2	1/6
GW 94 337	300 mA	16 A	230 V	2	1/6
GW 94 338	300 mA	20 A	230 V	2	1/6
GW 94 339	300 mA	25 A	230 V	2	1/6
GW 94 340	300 mA	32 A	230 V	2	1/6

Fortsetzung



GW 94 347

(FORTSETZUNG)
KOMPAKTE FEHLERSTROM-LEITUNGSSCHUTZSCHALTER

Art.-Nr.	Idn	Bemessungs-strom	Bemessungs-spannung	Anzahl TE EN 50022	VE
Anz. Pole: 3P					
GW 94 345	30 mA	6 A	400 V	3	1/4
GW 94 346	30 mA	10 A	400 V	3	1/4
GW 94 351	30 mA	13 A	400 V	3	1/4
GW 94 347	30 mA	16 A	400 V	3	1/4
GW 94 348	30 mA	20 A	400 V	3	1/4
GW 94 349	30 mA	25 A	400 V	3	1/4
GW 94 350	30 mA	32 A	400 V	3	1/4
GW 94 355	300 mA	6 A	400 V	3	1/4
GW 94 356	300 mA	10 A	400 V	3	1/4
GW 94 357	300 mA	16 A	400 V	3	1/4
GW 94 358	300 mA	20 A	400 V	3	1/4
GW 94 359	300 mA	25 A	400 V	3	1/4
GW 94 360	300 mA	32 A	400 V	3	1/4
Anz. Pole: 4P					
GW 94 365	30 mA	6 A	400 V	4	1/3
GW 94 366	30 mA	10 A	400 V	4	1/3
GW 94 371	30 mA	13 A	400 V	4	1/3
GW 94 367	30 mA	16 A	400 V	4	1/3
GW 94 368	30 mA	20 A	400 V	4	1/3
GW 94 369	30 mA	25 A	400 V	4	1/3
GW 94 370	30 mA	32 A	400 V	4	1/3
GW 94 375	300 mA	6 A	400 V	4	1/3
GW 94 376	300 mA	10 A	400 V	4	1/3
GW 94 377	300 mA	16 A	400 V	4	1/3
GW 94 378	300 mA	20 A	400 V	4	1/3
GW 94 379	300 mA	25 A	400 V	4	1/3
GW 94 380	300 mA	32 A	400 V	4	1/3

MDC 60 - TYP A[IR] HOHE STOSSSTROMFESTIGKEIT - C-CHARAKTERISTIK - 6000 A (EN 61009-1) - 6 KA (EN 60947-2)







GW 95 817

KOMPAKTE FEHLERSTROM-LEITUNGSSCHUTZSCHALTER

IR

Art.-Nr.	Idn	Bemessungs-strom	Bemessungs-spannung	Anzahl TE EN 50022	VE
Anz. Pole: 2P					
GW 95 805	30 mA	6 A	230 V	2	1/6
GW 95 806	30 mA	10 A	230 V	2	1/6
GW 95 811	30 mA	13 A	230 V	2	1/6
GW 95 807	30 mA	16 A	230 V	2	1/6
GW 95 808	30 mA	20 A	230 V	2	1/6
GW 95 809	30 mA	25 A	230 V	2	1/6
GW 95 810	30 mA	32 A	230 V	2	1/6
Anz. Pole: 4P					
GW 95 815	30 mA	6 A	400 V	4	1/3
GW 95 816	30 mA	10 A	400 V	4	1/3
GW 95 821	30 mA	13 A	400 V	4	1/3
GW 95 817	30 mA	16 A	400 V	4	1/3
GW 95 818	30 mA	20 A	400 V	4	1/3
GW 95 819	30 mA	25 A	400 V	4	1/3
GW 95 820	30 mA	32 A	400 V	4	1/3

MERKMALE: Der Typ A[IR] ist weniger empfindlich gegenüber Ableitströmen und atmosphärischen Entladungen als die standard Fehlerstrom-Leitungsschutzschalter. Stoßstromfestigkeit 8/20µs bei 3000A.

MDC 60 - TYP A[S] SELEKTIV - C-CHARAKTERISTIK - 6000 A (EN 61009-1) - 6 KA (EN 60947-2)



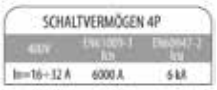



GW 95 850

KOMPAKTE FEHLERSTROM-LEITUNGSSCHUTZSCHALTER

S

Art.-Nr.	Idn	Bemessungs-strom	Bemessungs-spannung	Anzahl TE EN 50022	VE
Anz. Pole: 2P					
GW 95 847	300 mA	16 A	230 V	2	1/6
GW 95 848	300 mA	20 A	230 V	2	1/6
GW 95 849	300 mA	25 A	230 V	2	1/6
GW 95 850	300 mA	32 A	230 V	2	1/6
Anz. Pole: 4P					
GW 95 857	300 mA	16 A	400 V	4	1/3
GW 95 858	300 mA	20 A	400 V	4	1/3
GW 95 859	300 mA	25 A	400 V	4	1/3
GW 95 860	300 mA	32 A	400 V	4	1/3

MDC 60 - TYP A - B-CHARAKTERISTIK - 6000 A (EN 61009-1) - 6 KA (EN 60947-2)







GW 95 168

KOMPAKTE FEHLERSTROM-LEITUNGSSCHUTZSCHALTER

Art.-Nr.	Idn	Bemessungs-strom	Bemessungs-spannung	Anzahl TE EN 50022	VE
Anz. Pole: 1P+N					
GW 95 105	30 mA	6 A	230 V	2	1/6
GW 95 106	30 mA	10 A	230 V	2	1/6
GW 95 111	30 mA	13 A	230 V	2	1/6
GW 95 107	30 mA	16 A	230 V	2	1/6
GW 95 108	30 mA	20 A	230 V	2	1/6
GW 95 109	30 mA	25 A	230 V	2	1/6
GW 95 110	30 mA	32 A	230 V	2	1/6
GW 95 115	300 mA	6 A	230 V	2	1/6
GW 95 116	300 mA	10 A	230 V	2	1/6
GW 95 117	300 mA	16 A	230 V	2	1/6
GW 95 118	300 mA	20 A	230 V	2	1/6
GW 95 119	300 mA	25 A	230 V	2	1/6
GW 95 120	300 mA	32 A	230 V	2	1/6
Anz. Pole: 2P					
GW 95 125	30 mA	6 A	230 V	2	1/6
GW 95 126	30 mA	10 A	230 V	2	1/6
GW 95 131	30 mA	13 A	230 V	2	1/6
GW 95 127	30 mA	16 A	230 V	2	1/6
GW 95 128	30 mA	20 A	230 V	2	1/6
GW 95 129	30 mA	25 A	230 V	2	1/6
GW 95 130	30 mA	32 A	230 V	2	1/6
GW 95 135	300 mA	6 A	230 V	2	1/6
GW 95 136	300 mA	10 A	230 V	2	1/6
GW 95 137	300 mA	16 A	230 V	2	1/6
GW 95 138	300 mA	20 A	230 V	2	1/6
GW 95 139	300 mA	25 A	230 V	2	1/6
GW 95 140	300 mA	32 A	230 V	2	1/6
Anz. Pole: 3P					
GW 95 145	30 mA	6 A	400 V	3	1/4
GW 95 146	30 mA	10 A	400 V	3	1/4
GW 95 151	30 mA	13 A	400 V	3	1/4
GW 95 147	30 mA	16 A	400 V	3	1/4
GW 95 148	30 mA	20 A	400 V	3	1/4
GW 95 149	30 mA	25 A	400 V	3	1/4
GW 95 150	30 mA	32 A	400 V	3	1/4
GW 95 155	300 mA	6 A	400 V	3	1/4
GW 95 156	300 mA	10 A	400 V	3	1/4
GW 95 157	300 mA	16 A	400 V	3	1/4
GW 95 158	300 mA	20 A	400 V	3	1/4
GW 95 159	300 mA	25 A	400 V	3	1/4
GW 95 160	300 mA	32 A	400 V	3	1/4
Anz. Pole: 4P					
GW 95 165	30 mA	6 A	400 V	4	1/3
GW 95 166	30 mA	10 A	400 V	4	1/3
GW 95 171	30 mA	13 A	400 V	4	1/3
GW 95 167	30 mA	16 A	400 V	4	1/3
GW 95 168	30 mA	20 A	400 V	4	1/3
GW 95 169	30 mA	25 A	400 V	4	1/3
GW 95 170	30 mA	32 A	400 V	4	1/3
GW 95 175	300 mA	6 A	400 V	4	1/3
GW 95 176	300 mA	10 A	400 V	4	1/3
GW 95 177	300 mA	16 A	400 V	4	1/3
GW 95 178	300 mA	20 A	400 V	4	1/3
GW 95 179	300 mA	25 A	400 V	4	1/3
GW 95 180	300 mA	32 A	400 V	4	1/3

MDC 100 - TYP A - C-CHARAKTERISTIK - 10000 A (EN 61009-1) - 10 KA (EN 60947-2)

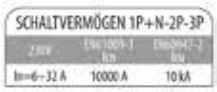



GW 95 227

KOMPAKTE FEHLERSTROM-LEITUNGSSCHUTZSCHALTER

Art.-Nr.	Idn	Bemessungs-strom	Bemessungs-spannung	Anzahl TE EN 50022	VE
Anz. Pole: 1P+N					
GW 95 205	30 mA	6 A	230 V	2	1/6
GW 95 206	30 mA	10 A	230 V	2	1/6
GW 95 211	30 mA	13 A	230 V	2	1/6
GW 95 207	30 mA	16 A	230 V	2	1/6
GW 95 208	30 mA	20 A	230 V	2	1/6
GW 95 209	30 mA	25 A	230 V	2	1/6
GW 95 210	30 mA	32 A	230 V	2	1/6
GW 95 215	300 mA	6 A	230 V	2	1/6
GW 95 216	300 mA	10 A	230 V	2	1/6
GW 95 217	300 mA	16 A	230 V	2	1/6
GW 95 218	300 mA	20 A	230 V	2	1/6
GW 95 219	300 mA	25 A	230 V	2	1/6
GW 95 220	300 mA	32 A	230 V	2	1/6
Anz. Pole: 2P					
GW 95 225	30 mA	6 A	230 V	2	1/6
GW 95 226	30 mA	10 A	230 V	2	1/6
GW 95 231	30 mA	13 A	230 V	2	1/6
GW 95 227	30 mA	16 A	230 V	2	1/6
GW 95 228	30 mA	20 A	230 V	2	1/6
GW 95 229	30 mA	25 A	230 V	2	1/6
GW 95 230	30 mA	32 A	230 V	2	1/6
GW 95 785	100 mA	6 A	230 V	2	1/6
GW 95 786	100 mA	10 A	230 V	2	1/6
GW 95 791	100 mA	13 A	230 V	2	1/6
GW 95 787	100 mA	16 A	230 V	2	1/6
GW 95 788	100 mA	20 A	230 V	2	1/6
GW 95 789	100 mA	25 A	230 V	2	1/6
GW 95 790	100 mA	32 A	230 V	2	1/6
GW 95 235	300 mA	6 A	230 V	2	1/6
GW 95 236	300 mA	10 A	230 V	2	1/6
GW 95 237	300 mA	16 A	230 V	2	1/6
GW 95 238	300 mA	20 A	230 V	2	1/6
GW 95 239	300 mA	25 A	230 V	2	1/6
GW 95 240	300 mA	32 A	230 V	2	1/6
Anz. Pole: 3P					
GW 95 245	30 mA	6 A	230 V	3	1/4
GW 95 246	30 mA	10 A	230 V	3	1/4
GW 95 247	30 mA	16 A	230 V	3	1/4
GW 95 248	30 mA	20 A	230 V	3	1/4
GW 95 249	30 mA	25 A	230 V	3	1/4
GW 95 250	30 mA	32 A	230 V	3	1/4

MDC 100 MA - TYP A - C-CHARAKTERISTIK - 10000 A (EN 61009-1) - 10 KA (EN 60947-2)

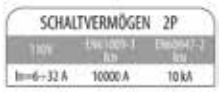



GW 95 225 MA

KOMPAKTE FEHLERSTROM-LEITUNGSSCHUTZSCHALTER

Art.-Nr.	Idn	Bemessungs-strom	Bemessungs-spannung	Anzahl TE EN 50022	VE
Anz. Pole: 2P					
GW 95 225 MA	30 mA	6 A	110 V	2	1/6
GW 95 226 MA	30 mA	10 A	110 V	2	1/6
GW 95 231 MA	30 mA	13 A	110 V	2	1/6
GW 95 227 MA	30 mA	16 A	110 V	2	1/6
GW 95 228 MA	30 mA	20 A	110 V	2	1/6
GW 95 229 MA	30 mA	25 A	110 V	2	1/6
GW 95 230 MA	30 mA	32 A	110 V	2	1/6
GW 95 235 MA	300 mA	6 A	110 V	2	1/6
GW 95 236 MA	300 mA	10 A	110 V	2	1/6
GW 95 237 MA	300 mA	16 A	110 V	2	1/6
GW 95 238 MA	300 mA	20 A	110 V	2	1/6
GW 95 239 MA	300 mA	25 A	110 V	2	1/6
GW 95 240 MA	300 mA	32 A	110 V	2	1/6

MDC 100 - TYP A[IR] HOHE STOSSSTROMFESTIGKEIT - C-CHARAKTERISTIK - 10000 A (EN 61009-1) - 10 KA (EN 60947-2)





GW 95 827

KOMPAKTE FEHLERSTROM-LEITUNGSSCHUTZSCHALTER

Art.-Nr.	Idn	Bemessungs-strom	Bemessungs-spannung	Anzahl TE EN 50022	VE
Anz. Pole: 2P					
GW 95 825	30 mA	6 A	230 V	2	1/6
GW 95 826	30 mA	10 A	230 V	2	1/6
GW 95 831	30 mA	13 A	230 V	2	1/6
GW 95 827	30 mA	16 A	230 V	2	1/6
GW 95 828	30 mA	20 A	230 V	2	1/6
GW 95 829	30 mA	25 A	230 V	2	1/6
GW 95 830	30 mA	32 A	230 V	2	1/6

MERKMALE: Der Typ A[IR] ist weniger empfindlich gegenüber Ableitströmen und atmosphärischen Entladungen als die standard Fehlerstrom-Leitungsschutzschalter. Stoßstromfestigkeit 8/20µs bei 3000A.

MDC 100 - TYP A - B-CHARAKTERISTIK - 10000 A (EN 61009-1) - 10 KA (EN 60947-2)





GW 95 327

KOMPAKTE FEHLERSTROM-LEITUNGSSCHUTZSCHALTER

Art.-Nr.	Idn	Bemessungs-strom	Bemessungs-spannung	Anzahl TE EN 50022	VE
Anz. Pole: 2P					
GW 95 325	30 mA	6 A	230 V	2	1/6
GW 95 326	30 mA	10 A	230 V	2	1/6
GW 95 331	30 mA	13 A	230 V	2	1/6
GW 95 327	30 mA	16 A	230 V	2	1/6
GW 95 328	30 mA	20 A	230 V	2	1/6
GW 95 329	30 mA	25 A	230 V	2	1/6
GW 95 330	30 mA	32 A	230 V	2	1/6
GW 95 795	100 mA	6 A	230 V	2	1/6
GW 95 796	100 mA	10 A	230 V	2	1/6
GW 95 801	100 mA	13 A	230 V	2	1/6
GW 95 797	100 mA	16 A	230 V	2	1/6
GW 95 798	100 mA	20 A	230 V	2	1/6
GW 95 799	100 mA	25 A	230 V	2	1/6
GW 95 800	100 mA	32 A	230 V	2	1/6
GW 95 335	300 mA	6 A	230 V	2	1/6
GW 95 336	300 mA	10 A	230 V	2	1/6
GW 95 337	300 mA	16 A	230 V	2	1/6
GW 95 338	300 mA	20 A	230 V	2	1/6
GW 95 339	300 mA	25 A	230 V	2	1/6
GW 95 340	300 mA	32 A	230 V	2	1/6

HINWEIS: 2-polige Ausführung mit Ue=110V auf Anfrage lieferbar.

MDC 100 - TYP A[IR] HOHE STOSSSTROMFESTIGKEIT - B-CHARAKTERISTIK - 10000 A (EN 61009-1) - 10 KA (EN 60947-2)





GW 95 837

KOMPAKTE FEHLERSTROM-LEITUNGSSCHUTZSCHALTER

IR

Art.-Nr.	Idn	Bemessungs-strom	Bemessungs-spannung	Anzahl TE EN 50022	VE
Anz. Pole: 2P					
GW 95 835	30 mA	6 A	230 V	2	1/6
GW 95 836	30 mA	10 A	230 V	2	1/6
GW 95 841	30 mA	13 A	230 V	2	1/6
GW 95 837	30 mA	16 A	230 V	2	1/6
GW 95 838	30 mA	20 A	230 V	2	1/6
GW 95 839	30 mA	25 A	230 V	2	1/6
GW 95 840	30 mA	32 A	230 V	2	1/6

MERKMALE: Der Typ A[IR] ist weniger empfindlich gegenüber Ableitströmen und atmosphärischen Entladungen als die standard Fehlerstrom-Leitungsschutzschalter. Stoßstromfestigkeit 8/20µs bei 3000A.

BD - ANBAU-FEHLERSTROM-SCHUTZSCHALTER FÜR BAUREIHE MT

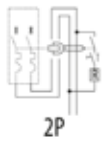

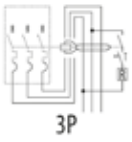

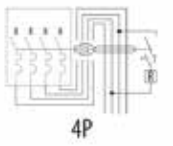

BD - TYP A UNVERZÖGERT



GW 94 502

ANBAU-FEHLERSTROM-SCHUTZSCHALTER

Art.-Nr.	Idn	Bemessungs-strom	Bemessungs-spannung	Anzahl TE EN 50022	VE
Anz. Pole: 2P					
GW 94 502	30 mA	25 A	230 V	2	1/2
GW 94 503	300 mA	25 A	230 V	2	1/2
GW 94 504	500 mA	25 A	230 V	2	1/2
GW 94 512	30 mA	63 A	230 V	2	1/2
GW 94 513	300 mA	63 A	230 V	2	1/2
GW 94 514	500 mA	63 A	230 V	2	1/2
Anz. Pole: 3P					
GW 94 542	30 mA	25 A	400 V	3.5	1/2
GW 94 543	300 mA	25 A	400 V	3.5	1/2
GW 94 544	500 mA	25 A	400 V	3.5	1/2
GW 94 547	30 mA	63 A	400 V	3.5	1/2
GW 94 548	300 mA	63 A	400 V	3.5	1/2
GW 94 549	500 mA	63 A	400 V	3.5	1/2
Anz. Pole: 4P					
GW 94 522	30 mA	25 A	400 V	3.5	1/2
GW 94 523	300 mA	25 A	400 V	3.5	1/2
GW 94 524	500 mA	25 A	400 V	3.5	1/2
GW 94 532	30 mA	63 A	400 V	3.5	1/2
GW 94 533	300 mA	63 A	400 V	3.5	1/2
GW 94 534	500 mA	63 A	400 V	3.5	1/2

BD - TYP A[IR] HOHE STOSSSTROMFESTIGKEIT



GW 94 566

ANBAU-FEHLERSTROM-SCHUTZSCHALTER




Art.-Nr.	Idn	Bemessungs-strom	Bemessungs-spannung	Anzahl TE EN 50022	VE
Anz. Pole: 2P					
GW 94 566	30 mA	63 A	230 V	2	1/2
Anz. Pole: 3P					
GW 94 595	30 mA	63 A	400 V	3.5	1/2
Anz. Pole: 4P					
GW 94 586	30 mA	63 A	400 V	3.5	1/2

MERKMALE: Der Typ A[IR] ist weniger empfindlich gegenüber Ableitströmen und atmosphärischen Entladungen als die standard FI-Anbaublöcke.
Stoßstromfestigkeit 8/20µs bei 3000A.

BD - TYP A[S] SELEKTIV



GW 94 563

ANBAU-FEHLERSTROM-SCHUTZSCHALTER




Art.-Nr.	Idn	Bemessungs-strom	Bemessungs-spannung	Anzahl TE EN 50022	VE
Anz. Pole: 2P					
GW 94 563	300 mA	63 A	230 V	2	1/2
GW 94 565	1000 mA	63 A	230 V	2	1/2
Anz. Pole: 3P					
GW 94 598	300 mA	63 A	400 V	3.5	1/2
GW 94 600	1000 mA	63 A	400 V	3.5	1/2
Anz. Pole: 4P					
GW 94 583	300 mA	63 A	400 V	3.5	1/2
GW 94 585	1000 mA	63 A	400 V	3.5	1/2

BDHP - ANBAU-FEHLERSTROM-SCHUTZSCHALTER FÜR BAUREIHE MTHP

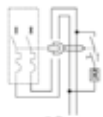

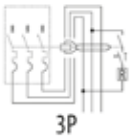

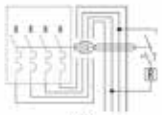

BDHP - TYP A UNVERZÖGERT



GW 95 446

ANBAU-FEHLERSTROM-SCHUTZSCHALTER

Art.-Nr.	Idn	Bemessungs-strom	Bemessungs-spannung	Anzahl TE EN 50022	VE
Anz. Pole: 2P					
GW 95 436	30 mA	125 A	230 V	4	1/2
GW 95 438	300 mA	125 A	230 V	4	1/2
Anz. Pole: 3P					
GW 95 446	30 mA	125 A	400 V	6	1/2
GW 95 448	300 mA	125 A	400 V	6	1/2
Anz. Pole: 4P					
GW 95 456	30 mA	125 A	400 V	6	1/2
GW 95 458	300 mA	125 A	400 V	6	1/2

BDHP - TYP A[S] SELEKTIV



GW 95 478

ANBAU-FEHLERSTROM-SCHUTZSCHALTER

Art.-Nr.	Idn	Bemessungs-strom	Bemessungs-spannung	Anzahl TE EN 50022	VE
Anz. Pole: 2P					
GW 95 468	300 mA	125 A	230 V	4	1/2
GW 95 470	1000 mA	125 A	230 V	4	1/2
Anz. Pole: 3P					
GW 95 478	300 mA	125 A	400 V	6	1/2
GW 95 480	1000 mA	125 A	400 V	6	1/2
Anz. Pole: 4P					
GW 95 488	300 mA	125 A	400 V	6	1/2
GW 95 490	1000 mA	125 A	400 V	6	1/2

BDHP - TYP A[IR] AUSLÖSUNG EINSTELLBAR, KURZZEITVERZÖGERT



GW 95 512

ANBAU-FEHLERSTROM-SCHUTZSCHALTER

Art.-Nr.	Idn	Einstellbare Auslösezeit	Bemessungs-strom	Bemessungs-spannung	Anzahl TE EN 50022	VE
Anz. Pole: 4P						
GW 95 512	300-3000 mA	0 - 60 - 150 ms	125 A	400 V	6	1/2

MERKMALE: Idn: einstellbar 300-500-1000-3000 mA; einstellbare Auslösezeit 0-60-150ms.
Der Typ A[IR] ist weniger empfindlich gegenüber Ableitströmen und atmosphärischen Entladungen als die Standard Anbau-Fehlerstrom-Schutzschalter. Stoßstromfestigkeit 8/20µs bei 3000A.

IDP TYP A - UNVERZÖGERT



GW D4 011

FEHLERSTROM-SCHUTZSCHALTER

Art.-Nr.	Bemessungs-strom	Idn	Bemessungs-spannung	Kompatibilität zu elektrischen Hilfsschaltern	Kompatibilität zu ReStart	Anzahl TE EN 50022	VE
Anz. Pole: 2P							
GW D4 011	25 A	10 mA	230 V	Ja	Ja	2	1/6
GW D4 012	25 A	30 mA	230 V	Ja	Ja	2	1/6
GW D4 013	25 A	100 mA	230 V	Ja	Ja	2	1/6
GW D4 014	25 A	300 mA	230 V	Ja	Ja	2	1/6
GW D4 032	40 A	30 mA	230 V	Ja	Ja	2	1/6
GW D4 033	40 A	100 mA	230 V	Ja	Ja	2	1/6
GW D4 034	40 A	300 mA	230 V	Ja	Ja	2	1/6
GW D4 035	40 A	500 mA	230 V	Ja	Ja	2	1/6
GW D4 052	63 A	30 mA	230 V	Ja	Ja	2	1/6
GW D4 053	63 A	100 mA	230 V	Ja	Ja	2	1/6
GW D4 054	63 A	300 mA	230 V	Ja	Ja	2	1/6
GW D4 055	63 A	500 mA	230 V	Ja	Ja	2	1/6
GW D4 072	80 A	30 mA	230 V	Ja	Ja	2	1/6
GW D4 073	80 A	100 mA	230 V	Ja	Ja	2	1/6
GW D4 074	80 A	300 mA	230 V	Ja	Ja	2	1/6
GW D4 092	100 A	30 mA	230 V	Ja	Ja	2	1/6
GW D4 093	100 A	100 mA	230 V	Ja	Ja	2	1/6
GW D4 094	100 A	300 mA	230 V	Ja	Ja	2	1/6
Anz. Pole: 4P							
GW 94 866	25 A	10 mA	400 V	Ja	Nein	3	1/4
GW 94 867	25 A	30 mA	400 V	Ja	Nein	3	1/4
GW 94 869	25 A	300 mA	400 V	Ja	Nein	3	1/4
GW 94 885	40 A	30 mA	230 V	Ja	Nein	3	1/4
GW 94 897	40 A	30 mA	400 V	Ja	Nein	3	1/4
GW 94 898	40 A	100 mA	400 V	Ja	Nein	3	1/4
GW 94 899	40 A	300 mA	400 V	Ja	Nein	3	1/4
GW 94 900	40 A	500 mA	400 V	Ja	Nein	3	1/4
GW D4 111	25 A	10 mA	400 V	Ja	Ja	4	1/3
GW D4 112	25 A	30 mA	400 V	Ja	Ja	4	1/3
GW D4 113	25 A	100 mA	400 V	Ja	Ja	4	1/3
GW D4 114	25 A	300 mA	400 V	Ja	Ja	4	1/3
GW D4 132	40 A	30 mA	400 V	Ja	Ja	4	1/3
GW D4 133	40 A	100 mA	400 V	Ja	Ja	4	1/3
GW D4 134	40 A	300 mA	400 V	Ja	Ja	4	1/3
GW D4 135	40 A	500 mA	400 V	Ja	Ja	4	1/3
GW D4 152	63 A	30 mA	400 V	Ja	Ja	4	1/3
GW D4 153	63 A	100 mA	400 V	Ja	Ja	4	1/3
GW D4 154	63 A	300 mA	400 V	Ja	Ja	4	1/3
GW D4 155	63 A	500 mA	400 V	Ja	Ja	4	1/3
GW D4 172	80 A	30 mA	400 V	Ja	Ja	4	1/3
GW D4 173	80 A	100 mA	400 V	Ja	Ja	4	1/3
GW D4 174	80 A	300 mA	400 V	Ja	Ja	4	1/3
GW D4 192	100 A	30 mA	400 V	Ja	Ja	4	1/3
GW D4 193	100 A	100 mA	400 V	Ja	Ja	4	1/3
GW D4 194	100 A	300 mA	400 V	Ja	Ja	4	1/3
GW D4 195	100 A	500 mA	400 V	Ja	Ja	4	1/3
GW 95 606	125 A	30 mA	400 V	Ja	Nein	4	1
GW 95 608	125 A	300 mA	400 V	Ja	Nein	4	1
GW 95 609	125 A	500 mA	400 V	Ja	Nein	4	1
Anz. Pole: 4P (N-Leiter Links)							
GW D4 312	25 A	30 mA	400 V	Ja	Ja	4	1/3
GW D4 314	25 A	300 mA	400 V	Ja	Ja	4	1/3
GW D4 332	40 A	30 mA	400 V	Ja	Ja	4	1/3
GW D4 334	40 A	300 mA	400 V	Ja	Ja	4	1/3
GW D4 352	63 A	30 mA	400 V	Ja	Ja	4	1/3
GW D4 354	63 A	300 mA	400 V	Ja	Ja	4	1/3

IDP - TYP A[IR] (KURZZEITVERZÖGERT)



GW D4 217

FEHLERSTROM-SCHUTZSCHALTER

Art.-Nr.	Bemessungs-strom	Idn	Bemessungs-spannung	Kompatibilität zu elektrischen Hilfsschaltern	Kompatibilität zu ReStart	Anzahl TE EN 50022	VE
Anz. Pole: 2P							
GW D4 202	25 A	30 mA	230 V	Ja	Ja	2	1/6
GW D4 203	25 A	300 mA	230 V	Ja	Ja	2	1/6
GW D4 205	40 A	30 mA	230 V	Ja	Ja	2	1/6
GW D4 206	40 A	300 mA	230 V	Ja	Ja	2	1/6
GW D4 208	63 A	30 mA	230 V	Ja	Ja	2	1/6
GW D4 209	63 A	300 mA	230 V	Ja	Ja	2	1/6
GW D4 211	100 A	30 mA	230 V	Ja	Ja	2	1/6
Anz. Pole: 4P							
GW D4 217	25 A	30 mA	400 V	Ja	Ja	4	1/3
GW D4 218	25 A	300 mA	400 V	Ja	Ja	4	1/3
GW D4 220	40 A	30 mA	400 V	Ja	Ja	4	1/3
GW D4 221	40 A	300 mA	400 V	Ja	Ja	4	1/3
GW D4 223	63 A	30 mA	400 V	Ja	Ja	4	1/3
GW D4 224	63 A	300 mA	400 V	Ja	Ja	4	1/3
GW D4 226	100 A	30 mA	400 V	Ja	Ja	4	1/3
GW D4 227	100 A	300 mA	400 V	Ja	Ja	4	1/3
Anz. Pole: 4P (N-Leiter Links)							
GW D4 317	25 A	30 mA	400 V	Ja	Ja	4	1/3
GW D4 337	40 A	30 mA	400 V	Ja	Ja	4	1/3
GW D4 357	63 A	30 mA	400 V	Ja	Ja	4	1/3

MERKMALE: Der Typ A[IR] ist weniger empfindlich gegenüber Ableitströmen und atmosphärischen Entladungen als die standard Fehlerstrom-Schutzschalter. Stoßstromfestigkeit 8/20µs bei 3000A.

IDP - TYP A[S] (SELEKTIV)



GW D4 249

FEHLERSTROM-SCHUTZSCHALTER




Art.-Nr.	Bemessungs-strom	Idn	Bemessungs-spannung	Kompatibilität zu elektrischen Hilfsschaltern	Kompatibilität zu ReStart	Anzahl TE EN 50022	VE
Anz. Pole: 2P							
GW D4 234	40 A	300 mA	230 V	Ja	Ja	2	1/6
GW D4 235	40 A	500 mA	230 V	Ja	Ja	2	1/6
GW D4 237	63 A	300 mA	230 V	Ja	Ja	2	1/6
GW D4 238	63 A	500 mA	230 V	Ja	Ja	2	1/6
GW D4 240	80 A	300 mA	230 V	Ja	Ja	2	1/6
GW D4 243	100 A	300 mA	230 V	Ja	Ja	2	1/6
GW D4 244	100 A	500 mA	230 V	Ja	Ja	2	1/6
Anz. Pole: 4P							
GW D4 249	40 A	300 mA	400 V	Ja	Ja	4	1/3
GW D4 250	40 A	500 mA	400 V	Ja	Ja	4	1/3
GW D4 252	63 A	300 mA	400 V	Ja	Ja	4	1/3
GW D4 253	63 A	500 mA	400 V	Ja	Ja	4	1/3
GW D4 255	80 A	300 mA	400 V	Ja	Ja	4	1/3
GW D4 258	100 A	300 mA	400 V	Ja	Ja	4	1/3
GW D4 259	100 A	500 mA	400 V	Ja	Ja	4	1/3

IDP - TYP B[IR] (KURZZEITVERZÖGERT)



GW 95 701

FEHLERSTROM-SCHUTZSCHALTER




Art.-Nr.	Bemessungs-strom	Idn	Bemessungs-spannung	Kompatibilität zu elektrischen Hilfsschaltern	Kompatibilität zu ReStart	Anzahl TE EN 50022	VE
Anz. Pole: 2P							
GW 95 701	25 A	30 mA	230 V	Ja	Nein	4	1
GW 95 706	40 A	30 mA	230 V	Ja	Nein	4	1
Anz. Pole: 4P							
GW 95 716	25 A	30 mA	400 V	Ja	Nein	4	1
GW 95 718	25 A	300 mA	400 V	Ja	Nein	4	1
GW 95 721	40 A	30 mA	400 V	Ja	Nein	4	1
GW 95 723	40 A	300 mA	400 V	Ja	Nein	4	1
GW 95 726	63 A	30 mA	400 V	Ja	Nein	4	1
GW 95 728	63 A	300 mA	400 V	Ja	Nein	4	1
GW 95 729	63 A	500 mA	400 V	Ja	Nein	4	1
GW 95 731	80 A	30 mA	400 V	Ja	Nein	4	1
GW 95 733	80 A	300 mA	400 V	Ja	Nein	4	1

MERKMALE: Der Typ B[IR] ist weniger empfindlich gegenüber Ableitströmen und atmosphärischen Entladungen als Standard Fehlerstrom-Schutzschalter. Stoßstromfestigkeit 8/20µs bei 3000A.

IDP - TYP B[S] (SELEKTIV)



GW 95 737

FEHLERSTROM-SCHUTZSCHALTER




Art.-Nr.	Bemessungs-strom	Idn	Bemessungs-spannung	Kompatibilität zu elektrischen Hilfsschaltern	Kompatibilität zu ReStart	Anzahl TE EN 50022	VE
Anz. Pole: 4P							
GW 95 737	63 A	300 mA	400 V	Ja	Nein	4	1
GW 95 743	80 A	300 mA	400 V	Ja	Nein	4	1

DEZENTRALER FEHLERSTROMSCHUTZ

FI-SICHERHEITS-STECKDOSEN



GW 95 921

SICHERHEITS-STECKDOSE FÜR UNTERPUTZMONTAGE - TYP A - FARBE POLARWEISS - IP21

Art.-Nr.	Idn	Bemessungs-strom	Bemessungs-spannung	VE
GW 95 921	10 mA	16 A	230 V	1/2
GW 95 922	30 mA	16 A	230 V	1/2



GW 95 924

SICHERHEITS-STECKDOSE FÜR UNTERPUTZMONTAGE - TYP A - FARBE POLARWEISS - WASSERGESCHÜTZTE AUSFÜHRUNG IP44

Art.-Nr.	Idn	Bemessungs-strom	Bemessungs-spannung	VE
GW 95 923	10 mA	16 A	230 V	1/2
GW 95 924	30 mA	16 A	230 V	1/2



GW 95 925

UNTERPUTZ-FEHLERSTROM-SCHUTZSCHALTER - TYP A - FARBE POLARWEISS - IP41

Art.-Nr.	Idn	Bemessungs-strom	Bemessungs-spannung	VE
GW 95 925	10 mA	16 A	230 V	1/2
GW 95 926	30 mA	16 A	230 V	1/2



GW 95 928

GEHÄUSE FÜR AUFPUTZMONTAGE

Art.-Nr.	Beschreibung	Geeignet für	Farbe	VE
GW 95 928	Gehäuse	Steckdosen IP44	Weiss	5/100

90 RCD



MAXIMALER SCHUTZ, MINIMALER PLATZBEDARF



Der Einsatz von kompakten Geräten reduziert den erforderlichen Platzbedarf und ermöglicht den Einsatz kostengünstiger kleinerer Verteilungen. Mit dem selektiven FI/LS-Schalter MDC Typ A[S] kann die totale Selektivität ohne zusätzlichen Platzbedarf erreicht werden.

SCHUTZSCHALTER FÜR ALLE ANWENDUNGEN

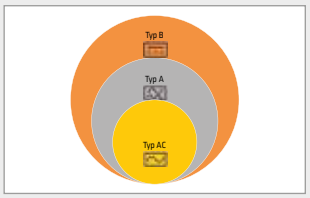

Die große Auswahl der Baureihe 90 RCD bietet Lösungen für den Schutz in Anlagen mit allen Arten von Fehlerströmen: über sinusförmige (Typ AC) und pulsierende (Typ A) bis zu glatten Gleichfehlerströmen (Typ B) für den Schutz von Invertern, USV-Anlagen oder medizinischen Geräten.

HOHE IMMUNITÄT

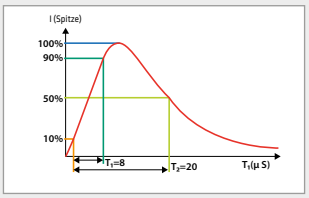

Die Baureihe 90RCD bietet kurzzeitverzögerte Ausführungen A[IR], mit erhöhter Immunität gegen Fehlauslösungen bei atmosphärischen Entladungen, Stoßstangen und Oberwellen. Sie eignen sich für Anwendungen, bei denen die Versorgungssicherheit sehr wichtig ist.

AUSLÖSEVERHALTEN DER FEHLERSTROM-SCHUTZSCHALTER

Das Diagramm zeigt das Auslöseverhalten (Beziehung zwischen Fehlerstrom und Auslösezeit) der verschiedenen RCCB-Typen

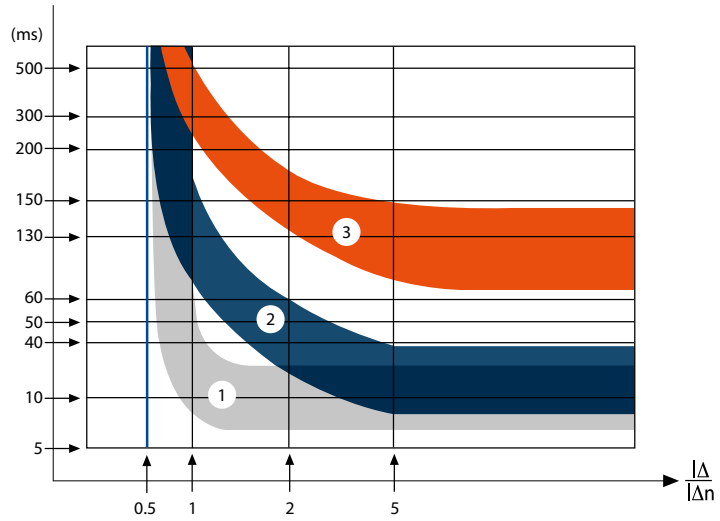

1. Unverzögerte typen = A
2. Kurzzeitverzögerte Typen = A[IR]
3. Selektive Typen = A[S]

RCD Typ	A	B	
FEHLERSTROMTYP	~ • sinusförmig • pulsierend	⎓ • sinusförmig • pulsierend • glatt DC	Stoßstrom-festigkeit (8/20µs)
1. UNVERZÖGERT Erstes Level des Fehlerstromschutzes	✓		250A
2. KURZZEITVERZÖGERT Vermeidung von ungewollten Auslösungen durch: • Überspannungen bei indirekten Einschlägen (Stoßstromwelle 8/20µs bis zu 3000A • Überspannungen bei Schalthandlungen • Überspannungen durch Erdschlüsse in 3-Phasennetzen • Harmonische Oberwellen verursacht von elektronischen Geräten (Immun gegen Ströme mit Frequenzen höher als 50Hz) • Anlaufströme (Immun gegen gedämpfte Sinusschwingungen (Ring Wave)	✓	✓	3000A
3. SELEKTIV Zweites Level des Fehlerstromschutzes für totale Selektivität mit nachgeschalteten RCDs	✓	✓	3000A 5000A

90 AM

REIHENEINBAUGERÄTE







Seite 622





90 PV

GERÄTE FÜR PHOTOVOLTAIKANALGEN



Seite 659

90 AM

Reiheneinbaugeräte

Neben den Hilfseinrichtungen für die Schutzschalter für die Baureihen 90 MCB und MDC, umfasst die Baureihe 90 AM ein umfangreiches Sortiment an Reiheneinbaugeräten für Schutz, Steuergeräten, Zeitschaltgeräten, Messgeräten und Signalgeräten



Technische Daten Seite 656

HILFSSCHALTER UND ZUBEHÖR FÜR SCHUTZSCHALTER

HILFSEINRICHTUNGEN FÜR LEITUNGSSCHUTZSCHALTER MTC / MT / MTHP / MDC



GW 96 001

HILFSSCHALTER

Art.-Nr.	Kontakt-belastung AC	Kontakt-belastung DC	Typ Kontakt	Anzahl TE EN 50022	VE
GW 96 001	6 A (230 V) 3 A (400 V)	6 A (24 V) 2 A (60 V) 1,5 A (110 V) 1 A (250 V)	1 Wechsler	0.5	1/16

ANWENDUNGEN: Zeigt die Position der Kontakte des Schalters an, sowohl bei manueller Betätigung als auch bei automatischer Auslösung.
HINWEIS: Es können max. 2 Hilfsschalter je Schutzschalter montiert werden.



GW 96 006

FEHLERSIGNALSCHALTER

Art.-Nr.	Kontakt-belastung AC	Kontakt-belastung DC	Typ Kontakt	Anzahl TE EN 50022	VE
GW 96 006	6 A (230 V) 3 A (400 V)	6 A (24 V) 2 A (60 V) 1,5 A (110 V) 1 A (250 V)	1 Wechsler	0.5	1/16

ANWENDUNGEN: Zeigt die durch Überlast, Kurzschluss oder Isolationsfehler ausgelöste automatische Öffnung des Schutzschalters an.
Bei manueller Betätigung des Schutzschalters wird die Position der Kontakte nicht angezeigt.
HINWEIS: Es können max. 2 Hilfsschalter je Schutzschalter montiert werden.



GW 96 009

HILFSSCHALTER/FEHLERSIGNALSCHALTER

Art.-Nr.	Kontakt-belastung AC	Kontakt-belastung DC	Typ Kontakt	Anzahl TE EN 50022	VE
GW 96 009	6 A (230 V) 3 A (400 V)	6 A (24 V) 2 A (60 V) 1,5 A (110 V) 1 A (250 V)	1 Wechsler	0.5	1/16

ANWENDUNGEN: Durch einfache Umstellung kann dieser Schalter wahlweise als Hilfsschalter oder Fehlersignalschalter betrieben werden.
HINWEIS: Es können max. 2 Hilfsschalter je Schutzschalter montiert werden.



GW 96 012

ARBEITSSTROMAUSLÖSER

Art.-Nr.	Bemessungs-spannung (V)	Anzahl TE EN 50022	VE
GW 96 011	12-48 AC/DC	1	1/8
GW 96 012	110-125 DC 110-415 AC	1	1/8

ANWENDUNGEN: Fernauslösung der angeschlossenen Schutzeinrichtung.
MERKMALE: Minimale Betriebsspannung: 0,7 Vn min. Maximale Betriebsspannung: 1,1 Vn max.
HINWEIS: An einen Schutzschalter mit einem Hilfsschalter kann max. ein Auslöser (Arbeitsstrom oder Unterspannungsauslöser) angebracht werden.



GW 96 016

UNTERSPANNUNGSAUSLÖSER (VERZÖGERT)

Art.-Nr.	Bemessungs-spannung (V)	Anzahl TE EN 50022	VE
GW 96 016	230 ac	1	1/8
GW 96 017	24 AC/DC	1	1/8
GW 96 018	48 AC/DC	1	1/8

ANWENDUNGEN: Überwacht ständig den effektiven Spannungswert und öffnet den angeschlossenen Schalter, wenn die Spannung unter den Mindestwert fällt.
Durch die Verzögerungszeit von 300ms sind kürzere Spannungsunterbrechungen möglich, ohne dass der Schutzschalter auslöst.
HINWEIS: An einen Schutzschalter mit einem Hilfsschalter kann max. ein Auslöser (Arbeitsstrom oder Unterspannungsauslöser) angebracht werden.

TECHNISCHES ZUBEHÖR FÜR MTC / MT / MTHP / MDC



GW 96 022

PLOMBIERBARE SCHRAUBENABDECKUNGEN

Art.-Nr.	Geeignet für	Anzahl je Teilungseinheit	VE
GW 96 022	MTC/MT/MDC	2	10/100
GW 96 026	MTHP/BDHP	1	10/100

ANWENDUNGEN: Ermöglicht die Plombierung der Klemmenschrauben und verhindert damit unerlaubte Eingriffe an den Anschlüssen.



GW 96 042

POLTRENNVORRICHTUNG

Art.-Nr.	Geeignet für	VE
GW 96 042	MT/MDC	10/100

ZUBEHÖR FÜR FEHLERSTROM-SCHUTZSCHALTER IDP



GW D6 002

HILFSSCHALTER

Art.-Nr.	Geeignet für	Kontakt-belastung AC	Kontakt-belastung DC	Typ Kontakt	Anzahl TE EN 50022	VE
GW D6 002	IDP 25-100A 2P-4P	6 A (230 V) 3 A (400 V)	6 A (24 V) 2 A (60 V) 1,5 A (110 V) 1 A (250 V)	1 Wechsler	0.5	1/16
GW 96 003	IDP 4-polig - 3 TE	6 A (230 V) 2 A (400 V)	4 A (24 V) 1 A (110 V)	1 S - 1 Ö	0.5	1/12
GW 96 005	IDP 125 A	5 A (230 V) 0,5 A (400 V)		1 S - 1 Ö	0.5	1
GW 96 007	IDP Typ B	5 A (230 V)	0,5 A(220 V)	1 S - 1 Ö	0.5	1

ANWENDUNGEN: Zeigt die Position der Kontakte des Schalters an, sowohl bei manueller Betätigung als auch bei automatischer Auslösung.



GW D6 007

FEHLERSIGNALSCHALTER

Art.-Nr.	Geeignet für	Kontakt-belastung AC	Kontakt-belastung DC	Typ Kontakt	Anzahl TE EN 50022	VE
GW D6 007	IDP 25-100A 2P-4P	6 A (230 V) 3 A (400 V)	6 A (24 V) 2 A (60 V) 1,5 A (110 V) 1 A (250 V)	1 Wechsler	0.5	1/16
GW 96 004	IDP 4-polig - 3 TE	6 A (230 V) 2 A (400 V)	4 A (24 V) 1 A (110 V)	1 S - 1 Ö	0.5	1/12

ANWENDUNGEN: Zeigt die durch Isolationsfehler ausgelöste automatische Öffnung des Schutzschalters an. Bei manueller Betätigung des Schutzschalters wird die Position der Kontakte nicht angezeigt.

HINWEIS: Nicht geeignet für RCCBs Typ B.



GW D6 010

HILFSSCHALTER/FEHLERSIGNALSCHALTER

Art.-Nr.	Geeignet für	Kontakt-belastung AC	Kontakt-belastung DC	Typ Kontakt	Anzahl TE EN 50022	VE
GW D6 010	IDP 25-100A 2P-4P	6 A (230 V) 3 A (400 V)	6 A (24 V) 2 A (60 V) 1,5 A (110 V) 1 A (250 V)	1 Wechsler	0.5	1/16

ANWENDUNGEN: Durch einfache Umstellung kann dieser Schalter wahlweise als Hilfsschalter oder Fehlersignalschalter betrieben werden.

HINWEIS: Nicht geeignet für RCCB 4P mit 3 TE und RCCBs Typ B.



GW D6 013

ARBEITSSTROMAUSLÖSER

Art.-Nr.	Geeignet für	Bemessungs-spannung (V)	Anzahl TE EN 50022	VE
GW D6 013	IDP 25-100A 2P-4P	12-48 AC/DC	1	1/8
GW D6 015	IDP 25-100A 2P-4P	110-125 DC 110-415 AC	1	1/8
GW 96 015	IDP 4-polig - 3 TE	230 AC	0.5	1/12

ANWENDUNGEN: Für die Fernauslösung des gekoppelten Schutzschalters.

MERKMALE: Min. Betriebsspannung: 0,7 Vn min, Max. Betriebsspannung: 1,1 Vn max..

HINWEIS: Nicht geeignet für RCCBs Typ B.

ZUBEHÖR FÜR FEHLERSTROM-SCHUTZSCHALTER IDP

GW D6 026

PLOMBIERBARE SCHRAUBENABDECKUNGEN

Art.-Nr.	Geeignet für	VE
GW D6 026	IDP 25-100A 2P	1/50
GW D6 027	IDP 25-100A 4P	1/10
GW 96 038	IDP 4-polig - 3 TE	1/10

HINWEIS: Nicht geeignet für RCCBs Typ B.

ZUBEHÖR FÜR LEITUNGSSCHUTZSCHALTER



GW 96 041

HEBELSPERRE FÜR VORHÄNGESCHLOSS

Art.-Nr.	Geeignet für	VE
GW 96 041	MTC/MT/MTHP/MDC/IDP	10/100

ANWENDUNGEN: Blockierung des Betätigungshebels sowohl in EIN als auch in AUS-Stellung. Für Vorhängeschlösser Ø max. 8 mm.

GW D6 766

DISTANZSTÜCK

Art.-Nr.	Anzahl TE EN 50022	VE
GW D6 766	0.5	12

MERKMALE: Reduziert die Temperatur zwischen zwei nebeneinander installierten REG und ermöglicht die Durchführung von Verdrahtungsleitungen.
ANWENDUNGEN: Für den optimalen Betrieb wird empfohlen, ein Distanzstück zwischen elektromechanischen Geräten (z.B.: LS-Schalter, Schütze, Relais, usw.) und elektronischen Geräten (z.B.: Zeitschalter, usw.) zu montieren.

KAMMSCHIENEN

MONOBLOCK KAMMSCHIENEN



GW 96 507 F

KOMPAKTE STIFTKAMMSCHIENEN 2P

Art.-Nr.	Geräte-typ	Typ Abgänge	Bemessungs-strom	VE
Länge: 13 Teilungseinheiten				
GW 96 507 F	IDP/MDC/MT 2P	11 MTC 1P+N/2P	63 A	1/10

MITGELIEFERTES ZUBEHÖR: Endkappen (werden benötigt, wenn Kammschienen geschnitten werden); Plombierbare Schraubenabdeckungen. Mit Aufkleber Vorsicht Spannung.
ANWENDUNGEN: Kammschienen für Installationsverteiler.

KAMMSCHIENEN FÜR KOMPAKTE LS-SCHALTER MTC



GW 96 500

EINPOLIGE KAMMSCHIENEN FÜR MTC (1P, 1P+N, 2P)

Art.-Nr.	Typ	Farbe	Bemessungs-strom	VE
Länge: 13 Teilungseinheiten				
GW 96 500	1P	Grau	80 A	1/25
GW 96 501	1P	Blau	80 A	1/25
Länge: 1 Meter (56 TE)				
GW 96 988	1P	Weiss	80 A	50

HINWEIS: Nicht geeignet für Endkappen GW96963.

KAMMSCHIENEN FÜR SCHUTZSCHALTER MT / MDC / IDP



GW 96 984

STIFTKAMMSCHIENEN

Art.-Nr.	Typ	Bemessungs-strom	VE
Länge: 12 TE			
GW 96 984	1P	63 A	50
GW 96 985	2P	63 A	25
GW 96 986	3P	63 A	25
GW 96 987	4P	80 A	20
Länge: 1 Meter (56 TE)			
GW 96 988	1P	80 A	50
GW 96 989	2P	63 A	20
GW 96 990	3P	63 A	20
GW 96 991	4P	80 A	15

HINWEISE: Ausführung 12 Teilungseinheiten inklusive Endkappen.
1P Ausführungen nicht geeignet für Endkappen GW96963.
Die Kammschienen sind auch für die Lasttrennschalter mit rotem Schalthebel geeignet.



GW 96 992

GABELKAMMSCHIENEN

Art.-Nr.	Typ	Bemessungs-strom	VE
Länge: 12 TE			
GW 96 992	1P	63 A	50
GW 96 993	2P	63 A	25
GW 96 994	3P	63 A	25
GW 96 995	4P	80 A	20
Länge: 1 Meter (56 TE)			
GW 96 996	1P	63 A	50
GW 96 997	2P	63 A	20
GW 96 998	3P	63 A	20
GW 96 999	4P	80 A	15

HINWEISE: Ausführung 12 Teilungseinheiten inklusive Endkappen.
Die Kammschienen sind auch für die Lasttrennschalter mit rotem Schalthebel geeignet.



GW 96 969

GABELKAMMSCHIENEN

Art.-Nr.	Typ	Geräte-typ	Typ Abgänge	VE
Länge: 6 TE				
GW 96 071	3P	IDP 4-polig - 3 TE	Bis 3 MT 1P	10
Länge: 12 TE				
GW 96 491	3P+N		Bis 6 MDC 1P+N / 2P	20
GW 96 492	3P	IDP 4-polig - 3 TE	Bis 9 MT 1P / 3 MT 3P	20
GW 96 968	3P	IDP 4-polig - 4 TE	Bis 8 MT 1P	20
GW 96 969	3P	IDP 4-polig - 3 TE	Bis 9 MT 1P / 3 MT 3P	25

HINWEISE: GW 96 071, GW 96 492 und GW 96 968 eignen sich um den Höhenunterscheid zwischen den Fehlerstrom-Schutzschaltern (IDP) und den Leitungsschutzschaltern (MT) auszugleichen.
Alle Kammschienen mit Endkappen.

ZAK - ZÄHLER-ABGANGS-KIT FÜR KELLER, WASCHMASCHINE UND TROCKNER



ZÄHLER-ABGANGS-KIT

Art.-Nr.	Geeignet für	Anz. TE EN 50022	VE
GW 96 080	Obere Anschlussräume von Zählerschränken	6	1

ANWENDUNGEN: Geeignet für den Einbau in Zählerplätze mit zwei Messeinrichtungen und zweireihigen oberen Anschlussräumen.

HINWEIS: Komplettes Kit für den Anschluss eines Kellers und je einer Steckdose für die Waschmaschine und den Wäschetrockner im oberen Anschlussraum von Zählerschränken.

MITGELIEFERTES ZUBEHÖR:

1 x GW 94 897 Fehlerstrom-Schutzschalter, 40 A / 30 mA, 4-polig, 3 TE.
3 x GW 92 508 Leitungsschutzschalter, B16 A, 1-polig, 10 kA, 1 TE.
1 x GW 44 672 Anschlussklemme, 5 x 6 mm², 2 TE.
1 x GW 44 681 Hutschienenadapter.
1 x GW 96 071 Kammschiene.
1 x Kabelsatz, vorkonfektioniert (3 x H07 V-K, 1 x 10 mm², schwarz, je 40 cm).
1 x Kabelsatz, vorkonfektioniert (1 x H07 V-K, 1 x 10 mm², blau, 40 cm).
1 x Kabelsatz, vorkonfektioniert (1 x H07 V-K, 1 x 6 mm², blau, 40 cm).

VERDRAHTUNGSZUBEHÖR



GW 96 962

ANSCHLUSSKLEMMEN FÜR STIFTKAMMSCHIENEN

Art.-Nr.	Geeignet für	Typ	Länge (mm)	Anschluss-querschnitt (mm²)	VE
GW 96 503	Kammschienen 1P für MTC			6-25	1/50
GW 96 961	Kammschienen 1P, 2P, 3P für MT/MDC/IDP	Kurz	14	25	50
GW 96 962	Kammschienen 4P für MT/MDC/IDP	Lang	27	25	50



GW 96 963

ENDKAPPEN FÜR KAMMSCHIENEN

Art.-Nr.	Typ	VE
GW 96 963	1P	10
GW 96 964	2P	10
GW 96 965	3P	10
GW 96 966	4P	10

ANWENDUNGEN: Zur Isolierung der Enden von Kammschienen.
HINWEIS: GW96963 nicht geeignet für einpolige Kammschienen.



GW 96 967

BERÜHRUNGSSCHUTZABDECKUNG FÜR KAMMSCHIENEN

Art.-Nr.	Anzahl der Abdeckungen	VE
GW 96 967	5	10

ANWENDUNGEN: Zur Isolierung und Abdeckung, freier nicht benutzter Stifte.

SCHUTZGERÄTE

SICHERUNGSTRENNSCHALTER



GW 96 312

SICHERUNGSTRENNSCHALTER



Art.-Nr.	Bemessungs-strom	Sicherung Größe (mm)	Anzahl TE EN 50022	Bemessungs-spannung	VE
Anz. Pole: 1P					
GW 96 206	20 A	8,5x31,5	1	400 V AC	12
GW 96 226	20 A	10,3x38	1	1000 V DC	12
GW 96 205	32 A	10,3x38	1	690 V AC	12
GW 96 207	50 A	14x51	1.5	690 V AC	12
Anz. Pole: 1P+N					
GW 96 216	20 A	8,5x31,5	2	400 V AC	6
GW 96 220	32 A	10,3x38	1	690 V AC	12
GW 96 215	32 A	10,3x38	2	690 V AC	6
GW 96 217	50 A	14x51	3	690 V AC	6
GW 96 218	100 A	22x58	4	690 V AC	2
Anz. Pole: 2P					
GW 96 301	20 A	8,5x31,5	2	400 V AC	6
GW 96 227	20 A	10,3x38	2	1000 V DC	6
GW 96 302	32 A	10,3x38	2	690 V AC	6
GW 96 303	50 A	14x51	3	690 V AC	6
Anz. Pole: 3P					
GW 96 306	20 A	8,5x31,5	3	400 V AC	4
GW 96 307	32 A	10,3x38	3	690 V AC	4
GW 96 308	50 A	14x51	4.5	690 V AC	4
Anz. Pole: 3P+N					
GW 96 311	20 A	8,5x31,5	4	400 V AC	3
GW 96 312	32 A	10,3x38	4	690 V AC	3
GW 96 313	50 A	14x51	6	690 V AC	3
GW 96 314	100 A	22x58	8	690 V AC	1

ANWENDUNGEN: Schutz vor Überströmen bei hohen Kurzschlussströmen.
HINWEISE: GW96226 und GW96227 können auch für den Schutz von Photovoltaik-Strings eingesetzt werden (Gebrauchskategorie DC-20B)

SICHERUNGEN



GW 72 105

ZYLINDRISCHE SICHERUNGEN - TYP GG

Art.-Nr.	Bemessungs-strom	Bemessungs-spannung AC	Schalt-vermögen AC	VE
Abmessungen (mm): Ø 8,5 x 31,5				
GW 72 111	2 A	400 V	50 kA	10/100
GW 72 112	4 A	400 V	50 kA	10/100
GW 72 113	6 A	400 V	50 kA	10/100
GW 72 114	10 A	400 V	50 kA	10/100
GW 72 115	16 A	400 V	50 kA	10/100
GW 72 116	20 A	400 V	50 kA	10/100
GW 72 117	25 A	400 V	50 kA	10/100
Abmessungen (mm): Ø 10,3 x 38				
GW 72 104	2 A	500 V	120 kA	10/100
GW 72 105	6 A	500 V	120 kA	10/100
GW 72 107	10 A	500 V	120 kA	10/100
GW 72 101	16 A	500 V	120 kA	10/100
GW 72 108	20 A	500 V	120 kA	10/100
GW 72 109	25 A	500 V	120 kA	10/100
GW 72 110	32 A	400 V	120 kA	10/100
Abmessungen (mm): Ø 14 x 51				
GW 72 121	25 A	690 V	80 kA	10/100
GW 72 122	32 A	500 V	80 kA	10/100
GW 72 123	40 A	500 V	80 kA	10/100
GW 72 124	50 A	400 V	80 kA	10/100
Abmessungen (mm): Ø 22 x 58				
GW 72 103	63 A	690 V	80 kA	10/30

HINWEIS: Flinke Sicherung.



GW 72 131

ZYLINDRISCHE SICHERUNGEN - TYP GPV

Art.-Nr.	Bemessungs-strom	Bemessungs-spannung DC	Schalt-vermögen DC	VE
Abmessungen (mm): Ø 10,3 x 38				
GW 72 131	6 A	1000 V	30 kA	10
GW 72 132	8 A	1000 V	30 kA	10
GW 72 133	10 A	1000 V	30 kA	10
GW 72 134	12 A	1000 V	30 kA	10
GW 72 135	16 A	1000 V	30 kA	10
GW 72 136	20 A	1000 V	30 kA	10

ANWENDUNGEN: Photovoltaikanlagen

MOTORSCHUTZSCHALTER



GW 96 758

MOTORSCHUTZSCHALTER

Art.-Nr.	Betriebs-strom	Bemessungs-spannung (V)	Anzahl TE EN 50022	VE
Anz. Pole: 3P				
GW 96 751	0.1-0.16 A	230/400 AC	3	1/4
GW 96 752	0.16-0.25 A	230/400 AC	3	1/4
GW 96 753	0.25-0.4 A	230/400 AC	3	1/4
GW 96 754	0.4-0.63 A	230/400 AC	3	1/4
GW 96 755	0.63-1 A	230/400 AC	3	1/4
GW 96 756	1-1.6 A	230/400 AC	3	1/4
GW 96 757	1.6-2.5 A	230/400 AC	3	1/4
GW 96 758	2.5-4 A	230/400 AC	3	1/4
GW 96 759	4-6.3 A	230/400 AC	3	1/4
GW 96 760	6.3-10 A	230/400 AC	3	1/4
GW 96 761	10-16 A	230/400 AC	3	1/4
GW 96 762	16-25 A	230/400 AC	3	1/4
GW 96 763	25-40 A	230/400 AC	3	1/4

ANWENDUNGEN: Schutz von Wechselstrom- und Drehstrommotoren. Mit der Einstellschraube ist es möglich den thermischen Schwellenwert bis zu einem Verhältnis von 1:1,6 einzustellen.

ZUBEHÖR FÜR MOTORSCHUTZSCHALTER



GW 96 765

HILFSSCHALTER FÜR MOTORSCHUTZSCHALTER

Art.-Nr.	Kontakte Beschreibung	Anz. Kontakte	Typ Kontakt	Anzahl TE EN 50022	VE
GW 96 764	Position	2	1 S + 1 Ö	0.5	1/12
GW 96 765	Fehlersignal- und Hilfsschalter	2	WECHSLER	0.5	1/12



GW 96 767

ARBEITSSTROMAUSLÖSER

Art.-Nr.	Bemessungs-spannung (V)	Anzahl TE EN 50022	VE
GW 96 767	110-415 AC	1	1/6



GW 96 769

UNTERSPANNUNGSAUSLÖSER

Art.-Nr.	Bemessungs-spannung (V)	Anzahl TE EN 50022	VE
GW 96 769	230 ac	1	1/6
GW 96 770	400 ac	1	1/6



GW 96 771

WANDGEHÄUSE IP54

Art.-Nr.	Beschreibung	VE
GW 96 771	Wandgehäuse mit Drehantrieb	1

ÜBERSPANNUNGSABLEITER LST



GW D6 405

ÜBERSPANNUNGSABLEITER TYP 1+2

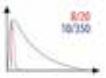

Art.-Nr.	Blitzstoß-strom	Max. Ableitstoßstrom	Bemessungs-spannung AC	Anzahl TE EN 50022	Fern-signalisierung	VE
Anz. Pole: 1P+N						
GW D6 401	12.5 kA	65 kA	230 V	2	Nein	1
GW D6 404	25 kA	100 kA	230 V	4	Ja	1
Anz. Pole: 3P+N						
GW D6 402	12.5 kA	65 kA	400 V	4	Nein	1
GW D6 405	25 kA	100 kA	400 V	8	Ja	1

MERKMALE: Die Ableiter verfügen über ein austauschbares Schutzmodul mit optischer Funktionsanzeige.



GW D6 420

ÜBERSPANNUNGSABLEITER TYP 2



Art.-Nr.	Max. Ableitstoßstrom	Bemessungs-spannung AC	Anzahl TE EN 50022	Fern-signalisierung	VE
Anz. Pole: 1P					
GW D6 411	40 kA	230 V	1	Nein	1
GW D6 412	40 kA	230 V	1	Ja	1
GW D6 413	40 kA	400 V	1	Nein	1
Anz. Pole: 1P+N					
GW D6 407	20 kA	230 V	2	Nein	1
GW D6 417	40 kA	230 V	2	Nein	1
GW D6 418	40 kA	230 V	2	Ja	1
Anz. Pole: 3P+N					
GW D6 409	20 kA	400 V	4	Nein	1
GW D6 419	40 kA	400 V	4	Nein	1
GW D6 420	40 kA	400 V	4	Ja	1

MERKMALE: Die Ableiter verfügen über ein austauschbares Schutzmodul mit optischer Funktionsanzeige.



GW D6 426

ÜBERSPANNUNGSABLEITER TYP 2 FÜR PHOTOVOLTAIK



Art.-Nr.	Max. Ableitstoßstrom	Bemessungs-spannung DC	Anzahl TE EN 50022	Fern-signalisierung	VE
GW D6 426	40 kA	600 V	3	Nein	1
GW D6 428	40 kA	1000 V	3	Nein	1

MERKMALE: Die Ableiter verfügen über ein austauschbares Schutzmodul mit optischer Funktionsanzeige.



GW D6 430

ÜBERSPANNUNGSABLEITER FÜR TELEFON- UND DATENNETZWERKE



Art.-Nr.	Max. Ableitstoßstrom	Bemessungs-spannung AC	Anzahl TE EN 50022	Fern-signalisierung	VE
GW D6 430	10 kA	50 V	1	Nein	1



GW D6 433

SCHUTZMODULE

Art.-Nr.	Typ	Blitzstoß-strom	VE
Geeignet für: GWD6401 und GWD6402			
GW D6 451	Phase	12.5 kA	1
GW D6 452	Neutral	25 kA	1
GW D6 453	Neutral	50 kA	1
Geeignet für: GWD6404 und GWD6405			
GW D6 433	Phase	25 kA	1
GW D6 434	Neutral	50 kA	1
GW D6 435	Neutral	100 kA	1

MERKMALE: Eine Führung an der Unterseite des Ableiters verhindert das Einsetzen des Schutzmoduls für die Phase in das Neutralleiter-Fach und umgekehrt.



GW D6 436

SCHUTZMODULE FÜR ÜBERSPANNUNGSABLEITER TYP 2

Art.-Nr.	Typ	Max. Ableitstoßstrom	Bemessungs-spannung	VE
Geeignet für: von GWD6407 bis GWD6420				
GW D6 436	Phase	20 kA	230 V AC	1
GW D6 438	Neutral	20 kA		1
GW D6 441	Phase	40 kA	230 V AC	1
GW D6 442	Phase	40 kA	400 V AC	1
GW D6 443	Neutral	40 kA		1

MERKMALE: Eine Führung an der Unterseite des Ableiters verhindert das Einsetzen des Schutzmoduls für die Phase in das Neutralleiter-Fach und umgekehrt.



GW D6 446

SCHUTZMODULE FÜR ÜBERSPANNUNGSABLEITER TYP 2 FÜR PV

Art.-Nr.	Max. Ableitstoßstrom	Bemessungs-spannung	VE
Geeignet für: GWD6426 und GWD6428			
GW D6 446	40 kA	600 V DC	1
GW D6 448	40 kA	1000 V DC	1

FEHLERSTROM-STEUEREINRICHTUNGEN



GW 96 331

DIFFERENZSTROMRELAIS MIT SEPARATEM SUMMENSTROMWANDLER

Art.-Nr.	Bemessungs-spannung (V)	Typ	Anzahl TE EN 50022	VE
GW 96 331	230 ac	A	3	1/4

MERKMALE: Ansprechschwelle (Idn) und Verzögerung sind einstellbar:
Idn (A): 0,03 - 0,05 - 0,1 - 0,25 - 0,3 - 0,35 - 0,5 - 1 - 1,5 - 2 - 3.
dt (s): 0 - 0,25 - 0,5 - 1 - 2 - 3 - 4 - 5 - 6 - 7 - 8 - 10.
HINWEIS: Montage auf DIN-Schiene EN 50022. Für den Fehlerstromschutz wird das Differenzstromrelais, ein geeigneter Summenstromwandler und eine geeignete Schalteinrichtung benötigt.



GW 96 332

SEPARATE SUMMENSTROMWANDLER FÜR DIFFERENZSTROMRELAIS GW96331

Art.-Nr.	Beschreibung	Innendurchmesser (mm)	Bemessungs-strom	VE
GW 96 332	Geschlossener Summenstromwandler	35	125 A	1
GW 96 333	Geschlossener Summenstromwandler	80	400 A	1
GW 96 334	Geschlossener Summenstromwandler	110	630 A	1
GW 96 335	Geschlossener Summenstromwandler	210	1600 A	1
GW 96 336	Auftrennbarer Summenstromwandler	110	630 A	1
GW 96 337	Auftrennbarer Summenstromwandler	210	1600 A	1

STEUERUNG

LASTTRENNSCHALTER (EN 60947-3)



GW 96 134

LASTTRENNSCHALTER



Art.-Nr.	Bemessungs-strom	Anzahl TE EN 50022	Bemessungs-spannung AC	VE
Anz. Pole: 1P				
GW 96 104	32 A	1	240 V	6/12
GW 96 105	40 A	1	240 V	6/12
GW 96 146	63 A	1	240 V	6/24
GW 96 147	80 A	1	240 V	6/24
GW 96 148	100 A	1	240 V	6/24
GW 96 149	125 A	1	240 V	6/24
Anz. Pole: 2P				
GW 96 114	32 A	2	415 V	3/12
GW 96 115	40 A	2	415 V	3/12
GW 96 156	63 A	2	415 V	3/12
GW 96 157	80 A	2	415 V	3/12
GW 96 158	100 A	2	415 V	3/12
GW 96 159	125 A	2	415 V	3/12
Anz. Pole: 3P				
GW 96 124	32 A	3	415 V	2/8
GW 96 125	40 A	3	415 V	2/8
GW 96 166	63 A	3	415 V	2/8
GW 96 167	80 A	3	415 V	2/8
GW 96 168	100 A	3	415 V	2/8
GW 96 169	125 A	3	415 V	2/8
Anz. Pole: 4P				
GW 96 134	32 A	4	415 V	1/3
GW 96 135	40 A	4	415 V	1/3
GW 96 176	63 A	4	415 V	1/2
GW 96 177	80 A	4	415 V	1/2
GW 96 178	100 A	4	415 V	1/2
GW 96 179	125 A	4	415 V	1/2

HINWEISE: NUR mit Hilfskontakt als Hilfsschalter (GW 96 001 oder GW 96 009, als Hilfsschalter konfiguriert) kombinierbar.
Absperrbar mit Hebelsperre GW 96 041, um den Schalthebel sowohl in der Position EIN als auch AUS zu verriegeln. Für Vorhängeschlösser Ø max. 8 mm.



GW 96 187

LASTTRENNSCHALTER FÜR GLEICHSTROMANWENDUNGEN

Art.-Nr.	Anz. Pole	Bemessungs-strom	Bemessungs-spannung DC	Anzahl TE EN 50022	VE
GW 96 186	2P	25 A	600 V	3.5	1
GW 96 187	4P	32 A	1000 V	3.5	1

HINWEIS: Gebrauchskategorie DC-21B. Lasttrennschalter können nicht kombiniert werden.



GW 97 724

MSS 125 - LASTTRENNSCHALTER

Art.-Nr.	Bemessungs-strom	Anzahl TE EN 50022	Bemessungs-spannung AC	VE
Anz. Pole: 3P				
GW 97 721	63 A	6		1
GW 97 722	100 A	6		1
GW 97 723	125 A	6		1
Anz. Pole: 4P				
GW 97 724	63 A	6		1
GW 97 725	100 A	6		1
GW 97 726	125 A	6		1

HINWEISE: Montage auf DIN-Schiene nach EN 50022. Optional mit Drehantrieben für Tür, Hilfskontakten und Klemmenabdeckungen der Baureihe 97 MSS.

TRENNSCHALTER (EN 60669-2-4)



GW 96 538

TRENNSCHALTER



Art.-Nr.	Bemessungs-strom	Anzahl TE EN 50022	Bemessungs-spannung	VE
Anz. Pole: 1P				
GW 96 531	16 A	1	250 V	3/12
GW 96 532	32 A	1	250 V	3/12
Anz. Pole: 2P				
GW 96 533	16 A	1	250-415 V	3/12
GW 96 534	32 A	1	250-415 V	3/12
Anz. Pole: 3P				
GW 96 535	16 A	1	250-415 V	1/12
GW 96 536	32 A	1	250-415 V	1/12
Anz. Pole: 4P				
GW 96 537	16 A	1	250-415 V	1/12
GW 96 538	32 A	1	250-415 V	1/12

HINWEISE: Die Trennschalter sind nicht geeignet für den Anbau von Hilfsschaltern.
Absperrbar mit Hebelsperre GW 96 041, um den Schalthebel sowohl in der Position EIN als auch AUS zu verriegeln. Für Vorhängeschlösser Ø max. 8 mm.

AUSSCHALTER



GW 96 542

AUSSCHALTER MIT KONTROLLLEUCHTE



Art.-Nr.	Bemessungs-strom	Merkmale	Anzahl TE EN 50022	Bemessungs-spannung	VE
Anz. Pole: 1P					
GW 96 539	16 A	Mit roter Kontrollleuchte	1	230 V	3/12
GW 96 540	32 A	Mit roter Kontrollleuchte	1	230 V	1/12
Anz. Pole: 2P					
GW 96 541	16 A	Mit roter Kontrollleuchte	1	230 V	1/12
GW 96 542	32 A	Mit roter Kontrollleuchte	1	230 V	1/12

MITGELIEFERTES ZUBEHÖR: LED Kontrollleuchte.
HINWEIS: Absperrbar mit Hebelsperre GW 96 041, um den Schalthebel sowohl in der Position EIN als auch AUS zu verriegeln. Für Vorhängeschlösser Ø max. 8 mm.

GRUPPEN-/WECHSELSCHALTER



GW 96 554

GRUPPEN-/WECHSELSCHALTER



Art.-Nr.	Bemessungs-strom	Anz. Pole	Anzahl TE EN 50022	Bemessungs-spannung	VE
Typ: Wechselschalter (1-2)					
GW 96 551	16 A	1P	1	250 V	3/12
GW 96 552	16 A	2P	1	250 V	1/12
Typ: Umschalter mit 3 Positionen (1-0-2)					
GW 96 553	16 A	1P	1	250 V	3/12
GW 96 554	16 A	2P	1	250 V	1/12
Typ: Umschalter mit 2 Positionen (1-2)					
GW 96 555	16 A	2P (1S+1Ô)	1	250 V	3/12
GW 96 556	32 A	2P (1S+1Ô)	1	250 V	1/12

HINWEIS: Absperrbar mit Hebelsperre GW 96 041, um den Schalthebel sowohl in der Position EIN als auch AUS zu verriegeln. Für Vorhängeschlösser Ø max. 8 mm.

AUSSCHALTER



AUSSCHALTER VERRIEGELBAR

Art.-Nr.	Bemessungs-strom	Anzahl TE EN 50022	Bemessungs-spannung	VE
Anz. Pole: 2P				
GW 96 249	40 A	2.5	230-400 V	2/4
GW 96 250	63 A	2.5	230-400 V	2/4
Anz. Pole: 3P				
GW 96 254	40 A	2.5	230-400 V	2/4
GW 96 255	63 A	2.5	230-400 V	2/4

WAHLSCHALTER



GW 96 851

VOLTMETER-UMSCHALTER

Art.-Nr.	Beschreibung	Merkmale	Bemes-sungs-strom	Bemes-sungs-spannung	Anzahl TE EN 50022	VE
GW 96 851	4 Positionen	Außenleiter - Neutralleiter	16 A	690 V	3	1/4
GW 96 852	4 Positionen	Außenleiter - Außenleiter	16 A	690 V	3	1/4
GW 96 853	7 Positionen	Außenleiter - Außenleiter und Außenleiter - Neutralleiter	16 A	690 V	3	1/4



GW 96 856

AMPEREMETER-UMSCHALTER

Art.-Nr.	Beschreibung	Bemessungs-strom	Bemessungs-spannung	Anzahl TE EN 50022	VE
GW 96 856	4 Positionen	16 A	690 V	3	1/4

HINWEISE: GW96856 kann auch als ein einphasiger Umschalter mit 4 Positionen verwendet werden.



GW 96 951

LEITUNGSUMSCHALTER

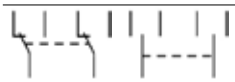

Art.-Nr.	Beschreibung	Merkmale	Bemessungs-strom	Bemessungs-spannung	Anzahl TE EN 50022	VE
Anz. Pole: 2P						
GW 96 951	2 Positionen		16 A	690 V	3	1/4
GW 96 952	3 Positionen	Manuelle 0-Rückstellung, schaltend	16 A	690 V	3	1/4
GW 96 953	3 Positionen	Automatische 0-Rückstellung, tastend	16 A	690 V	3	1/4

ANWENDUNGEN: Umschalter für DIN-Schienen zur Steuerung von Motoren, Pumpen und Ventilatoren.

SCHÜTZE CTR



GW D6 703

SCHÜTZE



Art.-Nr.	Kontakte	Bemessungs-betätigungsspannung (V)	Anzahl TE EN 50022	VE
Bemessungsstrom (AC-1/AC-7a): 20 A - CTR20				
GW D6 701	1S	230 ac	1	6/24
GW D6 702	2S	24 AC	1	6/24
GW D6 703	2S	230 ac	1	6/24
GW D6 705	2Ö	230 ac	1	6/24
GW D6 706	1S+1Ö	24 AC	1	6/24
GW D6 707	1S+1Ö	230 ac	1	6/24
GW D6 708	3S	230 ac	2	3/12
GW D6 709	4S	230 ac	2	3/12
Bemessungsstrom (AC-1/AC-7a): 25 A - CTR25				
GW D6 711	2S	24 AC/DC	2	3/12
GW D6 712	2S	230 AC - 220 DC	2	3/12
GW D6 713	3S	230 AC - 220 DC	2	3/12
GW D6 714	4S	24 AC/DC	2	3/12
GW D6 715	4S	230 AC - 220 DC	2	3/12
GW D6 716	4Ö	24 AC/DC	2	3/12
GW D6 717	4Ô	230 AC - 220 DC	2	3/12
GW D6 718	3S+1Ö	230 AC - 220 DC	2	3/12
Bemessungsstrom (AC-1/AC-7a): 40 A - CTR40				
GW D6 721	2S	230 AC - 220 DC	3	2/8
GW D6 722	3S	230 AC - 220 DC	3	2/8
GW D6 723	4S	24 AC/DC	3	2/8
GW D6 724	4S	230 AC - 220 DC	3	2/8
GW D6 725	2S+2Ö	230 AC - 220 DC	3	2/8
Bemessungsstrom (AC-1/AC-7a): 63 A - CTR63				
GW D6 731	2S	230 AC - 220 DC	3	2/8
GW D6 732	3S	230 AC - 220 DC	3	2/8
GW D6 733	4S	24 AC/DC	3	2/8
GW D6 734	4S	230 AC - 220 DC	3	2/8
GW D6 735	3S+1Ö	230 AC - 220 DC	3	2/8

ANWENDUNGEN: Steuerung von Verbrauchern mit vielen automatischen Schaltvorgängen. Das Schalten der Kontakte erfolgt durch Erregen der Magnetspule. Für Gebrauchskategorien abweichend von AC-1/AC-7a, bitte die technischen Seiten beachten.
MERKMALE: Anbau von Hilfsschaltern und plombierbaren Klemmenabdeckungen möglich.
HINWEIS: Für die optimale Wärmeabfuhr wird der Einsatz von Distanzstücken zwischen den Schützen empfohlen.



GW D6 742

SCHÜTZE MIT HANDSCHALTUNG

Art.-Nr.	Kontakte	Bemessungs-betätigungsspannung (V)	Anzahl TE EN 50022	VE
Bemessungsstrom (AC-1/AC-7a): 20 A - CTRM20				
GW D6 741	2S	24 AC	1	6/24
GW D6 742	2S	230 ac	1	6/24
GW D6 743	2Ö	230 ac	1	6/24
GW D6 744	1S+1Ö	230 ac	1	6/24
Bemessungsstrom (AC-1/AC-7a): 25 A - CTRM25				
GW D6 751	2S	230 AC - 220 DC	2	3/12
GW D6 752	3S	230 AC - 220 DC	2	3/12
GW D6 753	4S	24 AC/DC	2	3/12
GW D6 754	4S	230 AC - 220 DC	2	3/12

ANWENDUNGEN: Schaltschieber auf der Vorderseite (A - 0 - I) zur manuellen Einstellung der Funktionsweise permanent ein oder aus
Position A: Normale Schützfunktion
Position O: Das Schütz wird manuell gesteuert (der Spulenstromkreis ist unterbrochen)
Position I: Das Schütz wird manuell gesteuert (Schalten ohne Steuersignal). Beim Eintreten des nächsten Steuersignals geht der Schieberschalter automatisch in die Position A, der Schaltzustand wir beibehalten.
MERKMALE: Anbau von Hilfsschaltern und plombierbaren Klemmenabdeckungen möglich
HINWEIS: Für die optimale Wärmeabfuhr wird der Einsatz von Distanzstücken zwischen den Schützen empfohlen.

RELAIS RLM



GW D6 604

RELAIS 16A



Art.-Nr.	Kontakte	Bemessungs-betätigungsspannung (V)	Anzahl TE EN 50022	VE
GW D6 601	1S	8 AC	1	6/24
GW D6 602	1S	12 AC	1	6/24
GW D6 603	1S	24 AC	1	6/24
GW D6 604	1S	230 ac	1	6/24
GW D6 606	1 Wechsler	8 AC	1	6/24
GW D6 608	1 Wechsler	12 AC/DC	1	6/24
GW D6 610	1 Wechsler	24 AC/DC	1	6/24
GW D6 611	1 Wechsler	230 ac	1	6/24
GW D6 617	1S+1Ö	12 AC	1	6/24
GW D6 618	1S+1Ö	24 AC	1	6/24
GW D6 619	1S+1Ö	230 ac	1	6/24
GW D6 624	2S	230 ac	1	6/24
GW D6 626	2 Wechsler	8 AC	2	3/12
GW D6 627	2 Wechsler	12 AC	2	3/12
GW D6 629	2 Wechsler	24 AC/DC	2	3/12
GW D6 630	2 Wechsler	230 ac	2	3/12
GW D6 632	4S	12 AC	2	3/12
GW D6 633	4S	24 AC	2	3/12
GW D6 634	4S	230 ac	2	3/12

MERKMALE: Relais mit einer stabilen Position; Schaltet die Kontakte bei Erregung der Spule um und behält den Schaltzustand solange die Spule erregt wird bei. Kombinierbar mit Hilfskontakten (außer GWD6608 und GWD6610) und plombierbaren Klemmenabdeckungen.

ANWENDUNGEN: Steuerung von Stromkreisen mit einer hohen Anzahl von Umschaltungen (Beleuchtungs-, Heizungs-, Lüftungsanlagen). Mit Umschalter mit 3 Positionen (A- O - I) für dauerhaftes Öffnen oder Schließen, unabhängig vom Fernimpuls:

Position A: Automatikfunktion wie Relais.

Position O: Funktion als manuell gesteuertes Relais (in der Ruhestellung sind die Kontakte mechanisch verriegelt).

Position I: Funktion als manuell gesteuertes Relais (die Kontakte werden ohne Fernimpuls geschaltet und kehren zur automatisch zum Modus A sobald der Hebel losgelassen wird).

ZUBEHÖR FÜR SCHÜTZE CTR UND RELAIS RLM



GW D6 761

HILFSSCHALTER

Art.-Nr.	Kontakte	Kontakt-belastung AC-15	Anzahl TE EN 50022	VE
GW D6 761	2S	6 A (230 V) 4 A (400 V)	0.5	1/12
GW D6 762	1S+1Ö	6 A (230 V) 4 A (400 V)	0.5	1/12

ANWENDUNGEN: Signalisierung der Kontaktposition (geöffnet oder geschlossen).

HINWEIS: Max. ein Hilfsschalter je Gerät möglich. Die Hilfsschalter können nicht an die Relais GWD6608 und GWD6610 montiert werden.

GW D6 766

DISTANZSTÜCK

Art.-Nr.	Anzahl TE EN 50022	VE
GW D6 766	0.5	12

ANWENDUNGEN: Zur besseren Wärmeabfuhr bei nebeneinander installierten Schützen/Relais.

EMPFEHLUNGEN FÜE OPTIMALE WÄRMEABFUHR:

- Raumtemperatur 40°C: 1 Distanzstück nach je 3 Geräten erforderlich.
- Betriebstemperatur zwischen 40°C und 55°C: 1 Distanzstück nach je 2 Geräten erforderlich.



GW D6 764

PLOMBIERBARE KLEMMENABDECKUNG

Art.-Nr.	Geeignet für Schütz	Anzahl	VE
GW D6 763	1 TE	2	1/10
GW D6 764	2 TE	2	1/10
GW D6 765	3 TE	2	1/10

ANWENDUNGEN: Für die Plombierung der Klemmen und Schutz vor unerlaubtem Zugriff auf die Klemmstelle.

STROMSTOSSSCHALTER RLB



GW D6 644

STROMSTOSSSCHALTER 16A



Art.-Nr.	Kontakte	Bemessungs-betätigungsspannung (V)	Anzahl TE EN 50022	VE
GW D6 641	1S	8 AC	1	6/24
GW D6 642	1S	12 AC	1	6/24
GW D6 643	1S	24 AC	1	6/24
GW D6 644	1S	230 ac	1	6/24
GW D6 646	1 Wechsler	8 AC	1	6/24
GW D6 647	1 Wechsler	12 AC	1	6/24
GW D6 648	1 Wechsler	24 AC	1	6/24
GW D6 649	1 Wechsler	24 DC	1	6/24
GW D6 650	1 Wechsler	230 ac	1	6/24
GW D6 652	1S+1Ö	12 AC	1	6/24
GW D6 653	1S+1Ö	24 AC	1	6/24
GW D6 654	1S+1Ö	230 ac	1	6/24
GW D6 657	2S	12 AC	1	6/24
GW D6 658	2S	24 AC	1	6/24
GW D6 659	2S	230 ac	1	6/24
GW D6 663	2 Wechsler	24 AC	2	3/12
GW D6 664	2 Wechsler	230 ac	2	3/12
GW D6 667	4S	12 AC	2	3/12
GW D6 668	4S	24 AC	2	3/12
GW D6 669	4S	230 ac	2	3/12

MERKMALE: Stromstossschalter mit 2 stabilen Positionen; Jeder Impuls auf die Spule schaltet den Kontakt um, der Kontakt bleibt bis zum nächsten Impuls in dieser Position. Kombinierbar mit Hilfskontakten, Zentral- und Gruppensteuerung (außer GWD6649), max. ein Zubehör je Gerät möglich.

ANWENDUNGEN: Steuerung von Beleuchtungs-Stromkreisen im Wohnbereich und Gewerbe.

Über den frontseitigen Wahlschalter kann die Zentralfunktion abgeschaltet werden.

Der Hebel zeigt den Status der Kontakte an und kann für die manuelle Steuerung des Gerätes verwendet werden.

ZUBEHÖR FÜR STROMSTOSSSCHALTER RLB



GW D6 676

HILFSSCHALTER

Art.-Nr.	Kontakte	Kontakt-belastung AC-15	Anzahl TE EN 50022	VE
GW D6 676	1 Wechsler	4A (230V)	0.5	1/20
GW D6 677	1S+1Ö	4A (230V)	0.5	1/20
GW D6 678	2S	4A (230V)	0.5	1/20

ANWENDUNGEN: Signalisierung der Kontaktposition (geöffnet oder geschlossen).
HINWEIS: Je Schütz/Relais kann 1 Hilfskontakt verwendet werden. Zubehör nicht geeignet für GWD6649.



GW D6 671

ZENTRALSTEUERUNG

Art.-Nr.	Funktionen	Anzahl TE EN 50022	VE
GW D6 671	Zentralsteuerung	0.5	1/20
GW D6 672	Gruppensteuerung	0.5	1/20

HINWEIS: Zubehör nicht geeignet für GWD6649.
ANWENDUNGEN:
- GWD6671: Für die Zentralsteuerung (gleichzeitiges Ein- oder Ausschalten) von 2 oder mehr Stromstossschaltern unabhängig von ihrer Schaltstellung. Für die Zentralfunktion muss dieses Gerät an jeden Stromstossschalter montiert werden.
- GWD6672: Für die Steuerung von 2 oder mehr zentralgesteuerter Gruppen. Für die Multi-Level-Funktion muss dieses Gerät für jede zentral geschaltete Gruppe verwendet werden.

BEISPIEL: Für die Zentralsteuerung einer Gruppe von Stromstossschaltern (jeder Stromstossschalter benötigt einen GWD6671). Mit GWD6672 können von einer Stelle aus 2 oder mehr Zentral-gruppen gesteuert werden.

GW D6 766

DISTANZSTÜCK

Art.-Nr.	Anzahl TE EN 50022	VE
GW D6 766	0.5	12

ANWENDUNGEN: Zur besseren Wärmeabfuhr bei nebeneinander installierten Schützen/Relais.
EMPFEHLUNGEN FÜE OPTIMALE WÄRMEABFUHR:
- Betriebstemperatur 40°C: Keine Einschränkungen.
- Betriebstemperatur zwischen 40°C und 55°C: Keine Einschränkung für AC Spulen, 1 Distanzstück nach je 3 Geräten mit DC Spule erforderlich:
- Betriebstemperatur zwischen 55°C und 70°C: 1 Distanzstück nach je 3 Geräten mit AC Spule erforderlich. Es ist nicht möglich 2 Geräte mit DC Spule nebeneinander zu montieren.

ÜBERWACHUNGSRELAIS



GW 96 906

STROM-ÜBERWACHUNGSRELAIS - 1 PHASE

Art.-Nr.	Bemessungs-spannung (V)	Strom Messeingang (A)	Ausgangs-kontakt	Kontakt Schaltvermögen (A)	Anz. TE EN 50022	VE
GW 96 906	230 ac	10	1 Wechsler	5	1	1/8

ANWENDUNGEN: Überstromüberwachung: Beim Anlegen der Spannung zieht der Ausgangskontakt an. Der Ausgangskontakt fällt ab, wenn der gemessene Strom den Wert MAX überschreitet.
Unterstromüberwachung: Beim Anlegen der Spannung zieht der Ausgangskontakt an. Der Ausgangskontakt fällt ab, wenn der gemessene Strom den Wert MIN unterschreitet.
Windowfunktion: Beim Anlegen der Spannung zieht der Ausgangskontakt an, sofern der gemessene Strom innerhalb des MIN- und MAX Bereiches ist.
Einstellbare Auslöseverzögerung von 0,1 bis 10 s.
Fehlerspeicher für alle 3 Funktionen.
HINWEIS: Für die Überwachung von Strömen höher als 10 A können Stromwandler verwendet werden.
Falls notwendig, den Ausgangskontakt an ein Gerät anschließen (z.B. Schütz), das entsprechend den Anforderungen der zu schaltenden Last bemessen ist.



GW 96 907

PHASEN-ÜBERWACHUNGSRELAIS - 3 PHASEN

Art.-Nr.	Bemessungs-spannung (V)	Spannung Messeingang (V)	Einstellbare Asymmetrie	Ausgangs-kontakt	Kontakt Schaltvermögen (A)	Anz. TE EN 50022	VE
GW 96 907	230/400 ac	230/400 AC	5% ... 25%	1 Wechsler	5	1	1/8

ANWENDUNGEN: Überwachung Phasenfolge: Ändert sich die Phasenfolge, dann fällt der Ausgangskontakt ab.
Überwachung Phasenausfall: Wenn eine Phase ausfällt, dann fällt der Ausgangskontakt ab.
Überwachung Asymmetrie: Wenn die Asymmetrie den eingestellten Wert überschreitet, dann fällt der Ausgangskontakt ab.
HINWEIS: Falls notwendig, den Ausgangskontakt an ein Gerät anschließen (z.B. Schütz), das entsprechend den Anforderungen der zu schaltenden Last bemessen ist.



GW 96 908

SPANNUNGS-ÜBERWACHUNGSRELAIS - 1 PHASE - FÜR GLEICH- UND WECHSELSPANNUNG

Art.-Nr.	Bemessungs-spannung (V)	Spannung Messeingang (V)	Ausgangs-kontakt	Kontakt Schaltvermögen (A)	Anz. TE EN 50022	VE
GW 96 908	24 AC/DC - 230 AC	24 AC/DC - 230 AC	1 Wechsler	5	1	1/8

ANWENDUNGEN: Unterspannungsüberwachung: Beim Anlegen der Spannung zieht der Ausgangskontakt an. Der Ausgangskontakt fällt ab, wenn die Spannung den voreingestellten Wert unterschreitet.
Der Ausgangskontakt zieht wieder an, sobald die Spannung den voreingestellten Wert plus die Hysterese überschreitet.
HINWEIS: Falls notwendig, den Ausgangskontakt an ein Gerät anschließen (z.B. Schütz), das entsprechend den Anforderungen der zu schaltenden Last bemessen ist.



GW 96 909

SPANNUNGS-ÜBERWACHUNGSRELAIS - 3 PHASEN

Art.-Nr.	Bemessungs-spannung (V)	Spannung Messeingang (V)	Ausgangs-kontakt	Kontakt Schaltvermögen (A)	Anz. TE EN 50022	VE
GW 96 909	230/400 ac	230/400 AC	1 Wechsler	5	1	1/8

ANWENDUNGEN: Unterspannungsüberwachung mit variabler Schaltschwelle: Der Ausgangskontakt zieht an, wenn die Spannung aller Phasen die Schwelle überschreitet. Sinkt die Spannung einer der Phasen unter den eingestellten Wert, fällt der Ausgangskontakt wieder ab.
Die Unterspannungsschwelle kann zwischen 160V und 240V (Phase - Neutralleiter) eingestellt werden.
HINWEIS: Falls notwendig, den Ausgangskontakt an ein Gerät anschließen (z.B. Schütz), das entsprechend den Anforderungen der zu schaltenden Last bemessen ist.

LASTREGELRELAIS P-COMFORT



GW D6 916

LASTREGELRELAIS P-COMFORT (DRAHTGEBUNDEN)

Art.-Nr.	Bemessungs-spannung (V)	Bemessungs-strom	Typ Relaiskintakt	Kapazität Relaiskintakt	Anzahl TE EN 50022	VE
GW D6 916	230 ac	32 A	1 Wechsler	16 A AC1	2	1/6

ANWENDUNG: Der P-Comfort kann für Systeme bis 6kW verwendet werden. Bei Überlastung der Anlage trennt der P-Comfort die Nebenlast und beugt somit einer Spannungsunterbrechung vor. Nach einer voreingestellten Zeit aktiviert P-Comfort die Nebenlasten automatisch wieder und verhindert so längere Unterbrechungszeiten. Der P-Comfort misst und zeigt auf dem Display die aktuellen Energiewerte (Bezug und Produktion) und die aktuelle Leistung (Bezug und Produktion) an.



GW A1 916

LASTREGELRELAIS P-COMFORT (RF)

Art.-Nr.	Bemessungs-spannung (V)	Bemessungs-strom	Typ Relaiskintakt	Kapazität Relaiskintakt	Anzahl TE EN 50022	VE
GW A1 916	230 ac	32 A	1 Wechsler	16 A AC1	2	1/6

ANWENDUNG: Der P-Comfort kann für Systeme bis 6kW verwendet werden. Wenn durch Zuschalten von zwei Verbrauchern die zulässige Leistung überschritten wird, verhindert der P-Comfort einer Spannungsunterbrechung vor, indem er die Nebenlasten, die an die RF ZigBee Steckdosen (GWA1526), an die Unterputz-Schaltaktoren (GWA1523) oder am Gerät selbst angeschlossen sind abschaltet. Die Ab- und Zuschaltung kann nach Priorität (unabhängig vom Verbrauch) oder Leistungsabhängig (abhängig vom Verbrauch) eingestellt werden.

ZUBEHÖR FÜR P-COMFORT RF ZIGBEE (RF VERSION)



GW A1 526

RF-STECKDOSE ZIGBEE - DEUTSCHER STANDARD - 230V AC

Art.-Nr.	Typ Stecker	Steckdosen Typ	Abmessungen ØxH (mm)	Farbe	VE
GW A1 526	2P+E - 10A	2P+E - 10A	41x45 mm	Weiss	1/4

MERKMALE: Adapter mit seitlichen Schutzkontaktanschlüssen und erhöhtem Berührungsschutz. Misst die verbrauchte Leistung der angeschlossenen Last und sendet die Daten zum P-Comfort RF ZigBee, der die Abschaltung gemäß den Voreinstellungen ausführt.



GW A1 523

ZIGBEE AKTOR 1 KANAL MIT ENERGIEMESSUNG

Art.-Nr.		Versorgungs-spannung	Anzahl Ausgangskanäle	Ausgangs-kontakt	Abmessungen BxHxT (mm)	VE
GW A1 523	①	230V ac - 50 Hz	1	1 S 10A (AC1) 230 V ac	42x40x20 mm	1/4

MERKMALE: Schaltaktor mit 1 Kanal für die Steuerung von Verbrauchern über einen 230V Kontakt (Schließer) und Energiemessung. Geeignet für Glühlampen (230Vac): 2300W, Leuchten mit Ringkerntrafos: 450 W, Leuchten mit elektronischen Trafos: 600 W, Energiesparlampen (kompakte Leuchtstofflampen): 150W, LED Lampen (230Vac): 150W, Motoren: 500W. Mit 1 Eingang für die lokale Steuerung des Ausgangs.

ANWENDUNGEN: Schalten, zeitgesteuertes Schalten, Szenen, Zwangsführung und Energiemessung (augenblicklicher Verbrauch). Messen des Energieverbrauchs des angeschlossenen Verbrauchers und wenn mit dem P-Comfort Lastregelrelais verwendet auch Abschalten der eingestellten Nebenlasten.

HINWEISE: Montage in Unterputz- oder Aufputzdosen oder in Chorus Blindmodule GW10750, GW12750, GW14750.

① Mai 2018 Neues Produkt



GW 14 750

BLINDMODUL FÜR ZIGBEE SENDER UND AKTOREN

Art.-Nr.	Farbe	Anz. CHORUS Module	VE
GW 10 750	Weiss	1	1/12
GW 12 750	Schwarz	1	1/12
GW 14 750	Titan	1	1/12

MERKMALE: Blindmodul 1M mit Symbol. Für die Aufnahme und einfache Erkennung der ZigBee Sender und Aktoren.
HINWEISE: Einrastbefestigung.

KIT P-COMFORT RF ZIGBEE (RF-VERSION)



GW A1 912

VORKONFIGURIERTES KIT P-COMFORT RF ZIGBEE UND STECKDOSE

Art.-Nr.	Anzahl smarter Steckdosen	VE
GW A1 911	1	1
GW A1 912	2	1

MERKMALE: Das Kit P-Comfort ZigBee ist mit einer Hauptlast vorkonfiguriert; Wenn der Schwellenwert erreicht wird, werden die Verbraucher an der Steckdose 1 abgeschaltet, denn die Verbraucher an der Steckdose 2 und danach die Verbraucher die am P-Comfort angeschlossen sind. Die Zuschaltung erfolgt in der umgekehrten Reihenfolge.

NETZABKOPPLER BIOCOMFORT



GW 96 339

NETZABKOPPLER MIT SELBSTLERNFUNKTION

Art.-Nr.	Bemessungs-spannung (V)	Bemessungs-strom	Überwachungs-spannung (V)	Anzahl TE EN 50022	VE
GW 96 339	230 ac	16 A	5 - 230 DC	1	1/2

ANWENDUNGEN: Der Netzabkoppler BIOCOMFORT reduziert die Spannung der Elektroanlage sobald alle angeschlossenen Lasten abgeschaltet werden. Dank der Selbstlernfunktion ist es nicht notwendig den Schwellenwert einzustellen. Das Gerät erkennt automatisch den Verbrauch der angeschlossenen Geräte und setzt den Schwellenwert. Bei abgeschalteter Anlage überwacht der BIOCOMFORT kontinuierlich die Anlage mit einer Kontrollspannung (5-230V DC). Die Kontrollspannung vermeidet die Bildung von elektromagnetischen Feldern im Schlafbereich und wird benötigt um die Spannungsversorgung (230V AC) bei Bedarf wieder herzustellen.



GW 96 340

LASTWIEDERSTAND

Art.-Nr.	Bemessungs-spannung (V)	VE
GW 96 340	230 ac	1/5

HINWEIS: Lastwiderstand erforderlich für Leuchtstofflampen, Energiesparlampen, Halogenlampen mit Trafo, Dimmer, elektronische Trafos oder Verbraucher mit einer Stromaufnahme unter 30mA (z.B. Geräte in Standby).

ZEITSCHALTGERÄTE

ZEITSCHALTER



GW 96 814

MULTIFUNKTIONSRELAIS

Art.-Nr.	Leitungs-spannung (V)	Einstell-bereich	Typ Kontakt	Kontakt Schaltvermögen -In	Anzahl TE EN 50022	VE
GW 96 814	24....240 AC-DC	0,05 s - 100 h	1 Wechsler	8 A	1	1/8

ANWENDUNGEN: Ermöglicht die Spannungsversorgung/-trennung eines Verbrauchers für eine vorgegebene Zeit (einstellbar von 0,05 s bis 100 h).
HINWEIS: Nicht geeignet für beleuchtete Taster.



GW 96 815

ZEITRELAIS ASYMMETRISCH

Art.-Nr.	Leitungs-spannung (V)	Einstell-bereich	Typ Kontakt	Kontakt Schaltvermögen -In	Anzahl TE EN 50022	VE
GW 96 815	12....240 ac/dc	0,05 s - 100 h	1 Wechsler	8 A	1	1/8

ANWENDUNGEN: Zeitabhängiges Schalten von Lasten mit unterschiedlichen Ein- und Ausschaltzeiten.
HINWEIS: Nicht geeignet für beleuchtete Taster.



GW 96 809

TREPPENHAUSZEITSCHALTER

Art.-Nr.	Bemessungs-spannung (V)	Einstell-bereich	Typ Kontakt	Kontakt Schaltvermögen -In	Anzahl TE EN 50022	VE
GW 96 809	230 ac	30 s - 12 min	1 S	16 A	1	1/8

ANWENDUNGEN: Zeitgesteuertes Schalten von Leuchten (Treppenhäuser, Flure, Eingänge, usw.).
MERKMALE: Der elektronische Treppenhausschalter, ohne Abschalt-Vorwarnung ermöglicht:
-Ausschalten der Beleuchtung durch langen Druck auf den Taster (Energiesparfunktion).
-Verlängern der Einschaltdauer durch schnelles mehrfaches Drücken auf die Taster (Pumpen).

ZEITSCHALTUHREN



GW 96 831

ANALOGE ZEITSCHALTUHREN

Art.-Nr.	Typ	Typ Kontakt	Bemessungs-spannung (V)	Gang-reserve	Anzahl TE EN 50022	VE
GW 96 830	täglich	1 S	230 ac	Nein	1	1/8
GW 96 836	täglich	1 S	230 AC - 110 DC	50 h	1	1/8
GW 96 831	täglich	1 Wechsler	230 AC - 130 DC	150 h	3	1/4
GW 96 832	wöchentlich	1 Wechsler	230 AC - 110 DC	150 h	3	1/4

ANWENDUNGEN: Steuerung von Verbrauchern nach einem festgelegten Tages- oder Wochenprogramm; besonders geeignet für die zeitabhängige Steuerung von Gebäudefunktionen und zur Optimierung des Komforts (Belüftung, Beleuchtung, Heizung).
HINWEIS: Mindesteinstellung der Zeitschaltuhr: 30 Minuten (Tagesprogramm, 3 Stunden (Wochenprogramm).



GW 96 844

DIGITALE TAGES- UND WOCHENZEITSCHALTUHREN

Art.-Nr.	Anz. Speicher	Typ Kontakt	Bemessungs-spannung (V)	Gang-reserve	Anz. TE EN 50022	VE
GW 96 846	50	1 Wechsler	230 ac	3 Jahre	1	1/4
GW 96 844	50	1 Wechsler	230 ac	3 Jahre	2	1/4
GW 96 845	50	2 Wechsler	230 ac	3 Jahre	2	1/4

ANWENDUNGEN: Für die optimale Steuerung von Verbrauchern wie Beleuchtung und Heizung, zur Steigerung des Komforts und zur Energieeinsparung.
HINWEIS: Jede gespeicherte Uhrzeit belegt einen Speicherplatz. Mindesteinstellung 1 Minute.
MERKMALE: Beleuchtetes Display mit Schutzfenster und einfacher Batteriewechsel durch Slide-Mechanismus bei GW 96 844 und GW 96 845.

DÄMMERUNGSSCHALTER



GW 96 891

DÄMMERUNGSSCHALTER (MIT AUSSENSENSOR)

Art.-Nr.	Bemessungs-spannung (V)	Typ Kontakt	Helligkeits-bereich	Anz. Speicher	Anzahl TE EN 50022	VE
GW 96 891	230 ac	1 Wechsler	2...500 Lux	50	3	1/2
GW 96 892	230 ac	1 S	2...500 Lux		1	1/2

MERKMALE: GW96891 einstellbare Einschalt- und Abschaltzeit.
ANWENDUNGEN: Steuerung der Außenbeleuchtung in Abhängigkeit von der Dämmerung.
Die Umschaltverzögerung verhindert ungewünschtes Schalten.



GW 96 895

AUSSENSENSOR FÜR DÄMMERUNGSSCHALTER (ERSATZTEIL)

Art.-Nr.	Geeignet für	VE
GW 96 895	Dämmerungsschalter	1

HINWEIS: Maximale Leitungslänge zum Sensor 100m.

DÄMMERUNGSZEITSCHALTUHR



GW 96 821

ZEITSCHALTUHR MIT ASTROFUNKTION (OHNE EXTERNEN SENSOR)

Art.-Nr.	Bemessungs-spannung (V)	Typ Kontakt	Gang-reserve	Anz. TE EN 50022	VE
GW 96 821	230 ac	1 Wechsler	3 Jahre	2	1/4

ANWENDUNGEN: Steuert die Außenbeleuchtung wie ein Dämmerungsschalter jedoch ohne externen Sensor. Für die Inbetriebnahme kann ein Standort aus dem Speicher ausgewählt werden..
MERKMALE: Beleuchtetes Display mit Schutzfenster und einfacher Batteriewechsel durch Slide-Mechanismus.

MESSEINRICHTUNGEN

VOLTMETER



GW 96 861

VOLTMETER FÜR DIREKTANSCHLUSS, ANALOG - 40/60HZ

Art.-Nr.	Messbereich	Genauigkeits- klasse	Anzahl TE EN 50022	VE
GW 96 861	0-300 V	1,5	3	1/4
GW 96 862	0-500 V	1,5	3	1/4



GW 96 867

DIGITALES EINPHASIGES VOLTMETER MIT DIREKTANSCHLUSS

Art.-Nr.	Messbereich	Versorgungs-spannung	Genauigkeits- klasse	Anzahl TE EN 50022	VE
GW 96 867	0-500 V	230 V AC	0,5	2	1/4

AMPEREMETER



GW 96 871

AMPEREMETER, ANALOG - 40/60 HZ

Art.-Nr.	Belastbarkeit	Anschluss	Genauigkeits- klasse	Anzahl TE EN 50022	VE
GW 96 871	10 A	Direkt	1,5	3	1/4
GW 96 872	20 A	Direkt	1,5	3	1/4
GW 96 873	30 A	Direkt	1,5	3	1/4
GW 96 878	5 A	Über Wandler 5A	1,5	3	1/4

HINWEIS: GW96878 hat keine Skala. Geeignete austauschbare Skala in Abhängigkeit vom Primärstrom des Wandlers aussuchen.



AUSTAUSCHBARE SKALEN FÜR ANALOGES AMPEREMETER GW 96 878

Art.-Nr.	Messbereich (A)	VE
GW 96 971	40	1/10
GW 96 972	50	1/10
GW 96 973	60	1/10
GW 96 974	100	1/10
GW 96 975	150	1/10
GW 96 976	250	1/10
GW 96 977	400	1/10
GW 96 978	600	1/10
GW 96 979	1000	1/10
GW 96 980	1200	1/10
GW 96 981	1500	1/10



GW 96 879

DIGITALES AMPEREMETER

Art.-Nr.	Belastbarkeit	Versorgungs- spannung	Genauigkeits- klasse	Anzahl TE EN 50022	VE
GW 96 879	5-999 A	230 V AC	0,5	2	1/4

HINWEIS: Anschluss mit Stromwandler (bis zu 1000 A) mit Sekundärstrom 5 A.

ENERGIEZÄHLER



GW D6 801

ENERGIEZÄHLER, DIGITAL, EINPHASIG MIT DIREKTANSCHLUSS

Art.-Nr.	Typ MID	Anz. Stellen	Genauigkeits- klasse	I max (A)	Bemessungs- spannung (V)	Anzahl TE EN 50022	VE
GW D6 801	Nein	5 Stellen + 2 Nachkomma	1	32 A	230 ac	1	1/5
GW D6 802	Ja	5 Stellen + 2 Nachkomma	1	32 A	230 ac	1	1/5

ANWENDUNGEN: Messung und Displayanzeige der Wirkenergie (Abgabe und Bezug), Wirkleistung (Abgabe und Bezug), Spannung, Strom, Leistungsfaktor und Frequenz.
Mit der KNX Schnittstelle GW90876 können die Messwerte über den KNX Bus übertragen werden.
Mit der MODBUS Schnittstelle GWD6820 können die Messwerte über den Modbus RS485 übertragen werden.
MERKMALE: Die Zähler verfügen über einen Impulsausgang für die Übertragung des Energieverbrauchs.



GW D6 808

ENERGIEZÄHLER, DIGITAL, DREIPHASIG

Art.-Nr.	Typ MID	Anz. Stellen	Genauigkeits- klasse	Anschluss	Bemessungs- spannung (V)	Anzahl TE EN 50022	VE
GW D6 806	Nein	6 Stellen + 2 Nachkomma	1 (Wirkenergie) 2 (Blindenergie)	Direkt (Imax=80A)	400 ac	4	1/2
GW D6 807	Ja	6 Stellen + 2 Nachkomma	1 (Wirkenergie) 2 (Blindenergie)	Direkt (Imax=80A)	400 ac	4	1/2
GW D6 808	Nein	6 Stellen + 2 Nachkomma	1 (Wirkenergie) 2 (Blindenergie)	Über Wandler 5A	400 ac	4	1/2
GW D6 809	Ja	6 Stellen + 2 Nachkomma	1 (Wirkenergie) 2 (Blindenergie)	Über Wandler 5A	400 ac	4	1/2

ANWENDUNGEN: Ermöglicht das Messen und Visualisieren der Wirk- und Blindenergie (Lieferung und Verbrauch) und der augenblicklichen Wirk- und Blindleistung (Lieferung und Verbrauch). Bei der Verwendung der KNX-Schnittstelle GW90876 können die Messwerte an den KNX Bus gesendet werden.
Bei der Verwendung der MODBUS-Schnittstelle GWD6820 können die Messwerte an den Modbus RS485 gesendet werden.
MERKMALE: Die Zähler verfügen über zwei Impulsausgänge für die Übertragung des Energieverbrauchs.



GW 90 876

SCHNITTSTELLE FÜR EIPHASIGE UND DREIPHASIGE ENERGIEZÄHLER

Art.-Nr.	Technologie	Anzahl TE EN 50022	VE
GW 90 876	KNX	1	1/5
GW D6 820	RS485 MODBUS	1	1/5

MERKMALE: Inbetriebnahme mit ETS.
ANWENDUNGEN: Überträgt die von GWD6801, GWD6802, GWD6806, GWD6807, GWD6808 und GWD6809 gemessenen Energie- und Leistungswerte auf den KNX BUS oder MODBUS RS485. Bei seitlicher Montage ist die KNX Schnittstelle optisch an die Energiezähler gekoppelt.
HINWEISE: Mit Busanschlussklemme.

BETRIEBSSTUNDENZÄHLER



GW 96 881

BETRIEBSSTUNDENZÄHLER

Art.-Nr.	Anz. Stellen	Genauigkeit	Anzahl TE EN 50022	VE
GW 96 881	5 Stellen + 2 Nachkomma	1/100 h (36 s.)	2	1/4

ANWENDUNGEN: Messen der Betriebsstunden elektrischer Geräte (Motoren, Maschinen, Werkzeuge, Regelgeräte usw.).

MULTIMETER



GW 96 897

MULTIMETER FÜR SPANNUNGS- UND STROMMESSUNG

Art.-Nr.	Display Typ	Bemessungs-spannung (V)	Gemessene Größen	Genauigkeits- klasse	Anzahl TE EN 50022	VE
GW 96 897	LED 3 Stellen auf 3 Zeilen	230 ac	V, I	0,5	2	1/4

HINWEIS: Anschluss mit Stromwandler (bis zu 1000 A) mit Sekundärstrom 5 A.

NETZANALYSATOREN



GW 96 899

NETZANALYSATOREN

Art.-Nr.	Display Typ	Gemessene Größen	Genauigkeits- klasse	Anzahl TE EN 50022	VE
GW 96 899	LCD	V, I, F, W, VAR, VA, kWH, kVARH, Leistungsfaktor	2	4	1/2

HINWEIS: Anschluss über Stromwandler mit Sekundärstrom 5A. Fernübertragung aller gemessenen Größen über RS485-Ausgang (MODBUS RTU).

STROMWANDLER



GW 96 452

STROMWANDLER MIT SEKUNDÄRSTROM 5 A

Art.-Nr.	Primär-strom	Primärkreis mit Scheine	Primärkreis mit Kabel	Verluste	Genauigkeits- klasse	VE
GW 96 441	15 A	Gewickelt		3 VA	1	1
GW 96 442	25 A	Gewickelt		3 VA	1	1
GW 96 443	40 A	Schiene max. 30x10mm	Rundleiter Ø23 mm	2 VA	3	1
GW 96 444	50 A	Schiene max. 30x10mm	Rundleiter Ø23 mm	2 VA	3	1
GW 96 445	60 A	Schiene max. 30x10mm	Rundleiter Ø23 mm	3 VA	3	1
GW 96 446	100 A	Schiene max. 30x10mm	Rundleiter Ø23 mm	3 VA	1	1
GW 96 447	150 A	Schiene max. 30x10mm	Rundleiter Ø23 mm	3 VA	0.5	1
GW 96 448	250 A	Schiene max. 30x10mm	Rundleiter Ø23 mm	5 VA	0.5	1
GW 96 449	400 A	Schiene max. 30x10mm	Rundleiter Ø23 mm	6 VA	0.5	1
GW 96 450	600 A	Schiene max. 30x10mm	Rundleiter Ø23 mm	10 VA	0.5	1
GW 96 451	1000 A	Schiene max. 64x20mm	Rundleiter Ø50 mm	20 VA	0.5	1
GW 96 452	1200 A	Schiene max. 64x20mm	Rundleiter Ø50 mm	20 VA	0.5	1
GW 96 453	1500 A	Schiene max. 64x20mm	Rundleiter Ø50 mm	30 VA	0.5	1

MERKMALE: Zwei Typen von Primärkreisen: Gewickelt (einschließlich Sammelschiene oder Primärklemme) und durchgehend (mit einer Bohrung durch die die Sammelschiene oder das Kabel der Primärwicklung geführt wird). Die Wandler bis 600 A können auch auf DIN-Schiene montiert werden.

ANWENDUNGEN: Für die Messung von hohen Strömen durch analoge und digitale Amperemeter, liefert die Sekundärwicklung einen dem Primärstrom proportionalen Strom.

ANZEIGE- UND MELDEGERÄTE

KONTROLLLEUCHTEN



GW 96 592

KONTROLLLEUCHTEN

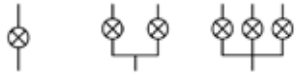

Art.-Nr.	Typ	Farbe	Anzahl TE EN 50022	VE
Bemessungs- spannung: 12-24-48 V ac/dc				
GW 96 586	Einfach	Rot	1	1/12
GW 96 587	Einfach	Grün	1	1/12
GW 96 588	Einfach	Gelb	1	1/12
GW 96 589	Einfach	Blau	1	1/12
GW 96 590	Einfach	Weiss	1	1/12
Bemessungs- spannung: 230 V AC				
GW 96 581	Einfach	Rot	1	3/12
GW 96 582	Einfach	Grün	1	3/12
GW 96 583	Einfach	Gelb	1	3/12
GW 96 584	Einfach	Blau	1	3/12
GW 96 585	Einfach	Weiss	1	3/12
GW 96 591	Doppelt	Grün/rot	1	1/12
GW 96 592	Dreifach	Rot	1	1/12
GW 96 598	Dreifach	Rot/Gelb/Grün	1	1/12

MERKMALE: LED Kontrollleuchte.

BELEUCHTETE TASTER



GW 96 568

TASTER BELEUCHTET



Art.-Nr.	Kontakte	Farbe Kontrollleuchte	Merkmale	Bemessungs-strom	Anzahl TE EN 50022	VE
Bemessungs- spannung Lampe: 12-24-48 V ac/dc						
GW 96 570	1 S	Grün	Taster einfach	16 A	1	1/12
GW 96 571	1 Ö	Rot	Taster einfach	16 A	1	1/12
Bemessungs- spannung Lampe: 230 V AC						
GW 96 566	1 S	Grün	Taster einfach	16 A	1	1/12
GW 96 567	1 Ö	Rot	Taster einfach	16 A	1	1/12
GW 96 568	1 S + 1 Ö	Grün	Taster einfach	16 A	1	1/12
GW 96 569	1 S + 1 Ö	Rot	Taster einfach	16 A	1	1/12

MERKMALE: LED Kontrollleuchte.

TASTER OHNE BELEUCHTUNG



GW 96 565

TASTER

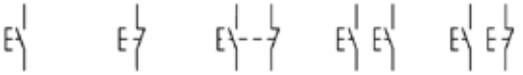

Art.-Nr.	Kontakte	Merkmale	Bemessungs-strom	Anzahl TE EN 50022	VE
Bemessungs- spannung: 230 V AC					
GW 96 561	1 S	Taster einfach	16 A	1	3/12
GW 96 562	1 Ö	Taster einfach	16 A	1	3/12
GW 96 563	1 S + 1 Ö	Taster einfach	16 A	1	1/12
GW 96 564	1 S / 1 S	Taster doppelt (grau / grau)	16 A	1	1/12
GW 96 565	1 S / 1 Ö	Taster doppelt (grün / rot)	16 A	1	1/12

KLINGEL UND SUMMER



GW 96 402

KLINGELN

Art.-Nr.	Bemessungs-spannung	Verlustleistung	Anzahl TE EN 50022	VE
GW 96 401	12 V	5 VA	1	12
GW 96 402	230 V	10 VA	1	12
GW 96 403	230 V	6.1 VA	2	6

MERKMALE: GW96403 enthält einen Kleinspannungs-Sicherheitstransformator 24V~.
ANWENDUNGEN: Akustische Meldungen im Wohn- und Dienstleistungsbereich.



GW 96 408

SUMMER

Art.-Nr.	Bemessungs-spannung	Verlustleistung	Anzahl TE EN 50022	VE
GW 96 406	12 V	5 VA	1	12
GW 96 407	230 V	10 VA	1	12
GW 96 408	230 V	6.1 VA	2	6

MERKMALE: GW96408 enthält einen Kleinspannungs-Sicherheitstransformator 24V~.
ANWENDUNGEN: Akustische Meldungen im Wohn- und Dienstleistungsbereich.



GW 96 411

TRANSFORMATOR - KLINGEL-/SUMMER-KOMBINATION

Art.-Nr.	Bemessungs-spannung	Verlustleistung	Anzahl TE EN 50022	VE
GW 96 411	230 V	3.8 VA	2	4

MERKMALE: GW96411 enthält einen Kleinspannungs-Sicherheitstransformator 24V~.

TRANSFORMATOREN



GW 96 421

KLINGELTRANSFORMATOREN

Art.-Nr.	Bemessungs-leistung	Primär-spannung	Sekundär-spannung	Anzahl TE EN 50022	VE
GW 96 421	6 VA (12 V) 4 VA (8 V) 2 VA (4 V)	230 V	4+8=12 V	2	6
GW 96 422	6 VA (24 V) 3 VA (12 V)	230 V	12+12=24 V	2	6
GW 96 423	10 VA (12 V)/6,6 VA (8 V)/3,3 VA (4 V)	230 V	4+8=12 V	2	6
GW 96 424	10 VA (24 V)/5 VA (12 V)	230 V	12+12=24 V	2	6
GW 96 425	15 VA (12 V)/10 VA (8 V)/5 VA (4 V)	230 V	4+8=12 V	2	6
GW 96 426	15 VA (24 V)/7,5 VA(12 V)	230 V	12+12=24 V	2	6
GW 96 431	30 VA (12 V)/20 VA (8 V)/10 VA (4 V)	230 V	4+8=12 V	3	4
GW 96 432	30 VA (24 V)/15 VA (12 V)	230 V	12+12=24 V	3	4
GW 96 433	40 VA (12 V)/27 VA (8 V)/13 VA (4 V)	230 V	4+8=12 V	3	4
GW 96 434	40 VA (24 V)/20 VA (12 V)	230 V	12+12=24 V	3	4

ANWENDUNGEN: Verteilung und Ausführung von Kleinspannungs-Sicherheitskreisen SELV, mit einem Wert kleiner oder gleich 24V.
Für die elektrische Trennung zwischen Primär- und Sekundärkreisen, somit geeignet für die Versorgung von Klingeln und ähnlichen diskontinuierlichen Signalgeräten. Geeignet zur Versorgung des Arbeitsstromauslösers GW 96 011 mit einer Bemessungsspannung bis zu 24V AC. Die maximale Anzahl der anschließbaren Arbeitsstromauslöser ist abhängig vom ausgewählten Transformator (siehe technische Merkmale).



GW 96 781

KLINGELTRANSFORMATOREN (ABSCHALTBAR)

Art.-Nr.	Bemessungs-leistung	Primär-spannung	Sekundär-spannung	Anzahl TE EN 50022	VE
GW 96 781	8 VA	230 V	8 V	2	1/6



GW 96 783

KLEMMENABDECKUNGEN

Art.-Nr.	Geeignet für	VE
GW 96 783	GW96781	1/50



GW 96 323

SICHERHEITSTRANSFORMATOREN

Art.-Nr.	Bemessungs-leistung	Primär-spannung	Sekundär-spannung	Anzahl TE EN 50022	VE
GW 96 321	15 VA (12/24 V)	230 V	12+12=24 V	3	4
GW 96 322	25 VA (12/24 V)	230 V	12+12=24 V	3	4
GW 96 323	40 VA (12/24 V)	230 V	12+12=24 V	4	1
GW 96 324	63 VA (12/24 V)	230 V	12+12=24 V	6	1

VERSCHIEDENES ZUBEHÖR

ZUBEHÖR FÜR MONTAGE AUF DIN-SCHIENE NACH EN 50022



GW 96 523

STECKDOSEN FÜR MONTAGE AUF DIN-SCHIENEN NACH EN 50222

Art.-Nr.	Anz. Pole	Standard	Bemessungs-spannung (V)	Bemessungs-strom	Anzahl TE EN 50022	VE
GW 96 522	2P+E	Deutsch	250 V ac	16 A	2.5	2/8
GW 96 523	2P+E	Deutsch mit Klappdeckel	250 V ac	16 A	2.5	2/8
GW 96 524	2P+E	Französisch	250 V ac	16 A	2.5	2/8
GW 96 525	2P+E	Italienisch/Deutsch	250 V ac	10/16 A*	2.5	2/8
GW 96 526	2P+E	Dänisch	250 V ac	16 A	2.5	2/8

* 10 A italienischer Standard / 16 A deutscher Standard

REIHENEINBAUGERÄTE BAUREIHE CHORUS ZUR BEFESTIGUNG AUF SCHIENEN DIN EN 50022



GW 10 204

STECKDOSEN ITALIENISCHER/DEUTSCHER STANDARD - 250V AC

Art.-Nr.	Beschreibung	Schutzleiter-anschluss	Typ Steckdosen	Für Steckstifte	Anzahl Module	VE
GW 10 204	2P+E - 16 A	Seitlich und zentral	P40	Ø 4 / 4,8 / 5 mm	2	6/48

MERKMALE: Mit erhöhtem Berührungsschutz.



GW 10 661

HERAUSNEHMBARE ANTI-BLACKOUT-LEUCHTE

Art.-Nr.	Versorgungs-spannung	Batterien Typ	Min. Notlicht-dauer	Leuchtmittel	VE
GW 10 661	230 V ac - 50/60 Hz	Ni - Mh	2 h	LED	1/6

MERKMALE: Versehen mit einem Wahlschalter mit 3 verschiedenen Positionen auf der Frontseite für den Not-, Unterbrechungs- und Nachtbetrieb.
Geeignet für alle Steckdosen nach italienischem, deutschem oder französischem Standard. Hocheffiziente LED-Lampe, Farbe weiß.



GW 16 841

HALTERUNG ZUR MONTAGE VON CHORUS-GERÄTEN AUF DIN EN 50022-SCHIENE

Art.-Nr.	Beschreibung	Anz. TE EN 50022	VE
GW 16 841	1 Einsatz	1,5	5/300
GW 16 842	2 Einsätze	3	5/150
GW 16 843	3 Einsätze	4	5/50

MERKMALE: Rastsystem für manuelles Entnehmen von Geräten der Baureihe Chorus ohne Werkzeuge.

HINWEISE: Vorsicht bei der Verwendung von besonders tiefen Geräten (Wechselschalter, Elektronik Schalter für erschwerte Einsatzbedingungen, Bewegungsmelder, IR-Empfänger, Relais, Steckdosen deutscher Standard mit Klemmenschrauben vorne, Steckklemmen, Steckdosen britischer Standard, verriegelbare Steckdosen, Rasiersteckdosen, USB-Spannungsversorgungen, USB- und HDMI-Adapter, Leitungsschutzschalter, Fehlerstrom-Schutzschalter, Anti-Blackout-Lampen, Klingeln und Summer, Thermostate und Chronothermostat, Timer, Wasser- und Gasmelder, Elektronik-Jalousietaster, KNX UP-Chronothermostate, usw.) der Abstand zur DIN-Schiene könnte zu gering sein und damit der korrekte Anschluss nicht möglich.

REIHENEINBAUGERÄTE BAUREIHE SYSTEM ZUR BEFESTIGUNG AUF DIN-SCHIENEN NACH EN 50222



GW 20 207

STECKDOSEN FRANZÖSISCHER STANDARD MIT ERHÖHTEM BERÜHRUNGSSCHUTZ - 250V

Art.-Nr.	Beschreibung	Für Steckstifte	Anz. SYSTEM Module	VE
GW 20 207	2P+E - 16A	Ø 4 / 4,8 mm	2	30/60



GW 20 246

SCHUTZKONTAKTSTECKDOSE ITALIENISCH/DEUTSCHER STANDARD - 250V AC

Art.-Nr.	Beschreibung	Schutzleiter-anschluss	Typ	Für Steckstifte	Anz. SYSTEM Module	VE
GW 20 246	2P+E - 16 A	Seitlich und zentral	P40	Ø 4 / 4,8 / 5 mm	2	30/120

MERKMALE: Mit erhöhtem Berührungsschutz.



GW 26 409

HALTERUNGEN FÜR DIE MONTAGE VON SYSTEM-GERÄTEN AUF DIN-SCHIENEN

Art.-Nr.	Beschreibung	Anzahl TE EN 50022	VE
GW 26 409	1 Einsatz	1.5	5/300
GW 26 410	2 Einsätze	3	5/150



GW 20 265

SCHUTZKONTAKTSTECKDOSE DEUTSCHER STANDARD - 250V

Art.-Nr.	Beschreibung	Farbe	Für Steckstifte	Anz. SYSTEM Module	VE
GW 20 265	2P+E - 16A	Weiss	Ø 4,8 mm	2	30/60
GW 21 265	2P+E - 16A	Schwarz	Ø 4,8 mm	2	30/60
GW 20 297	2P+E - 16A	Rot	Ø 4,8 mm	2	15/30
GW 20 283	2P+E - 16A	Grün	Ø 4,8 mm	2	15/30
GW 20 288	2P+E - 16A	Orange	Ø 4,8 mm	2	15/30



GW 20 833

STECKBARE NOTLEUCHTE 230V - 50/60HZ

Art.-Nr.	Batterien Typ	Laufzeit	Linsenförmige Lampe	Anz. SYSTEM Module	VE
GW 20 833	Ni-Mh	2 h	2,2 V - 0,25 A	2	1/4
GW 21 833	Ni-Mh	2 h	2,2 V - 0,25 A	2	1/4

90 AM



NEUES DESIGN



P-Comfort verhindert die Unterbrechung der Stromversorgung: Im Falle einer Überlastung schaltet er nur Nebenlasten ab und schaltet sie nach einer voreinstellbaren Zeit wieder zu. Dadurch werden Unannehmlichkeiten aufgrund eines Stromausfalls verhindert.

EINFACHE ANWENDUNG VON ZUBEHÖR

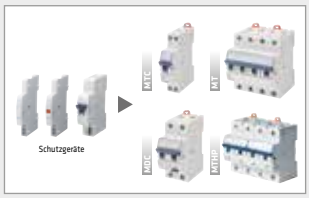

Die Hilfsschalter und Auslöser lassen sich mit allen Leitungsschutzschaltern und Fi/LS-Schaltern kombinieren und bieten dadurch Einfachheit, Austauschbarkeit, vielseitige Anwendung und Reduzierung von Artikeln. Die Baureihe wird durch die Hilfseinrichtungen für Fehlerstrom-Schutzschalter vervollständigt.

ÜBERSPANNUNG UNTER KONTROLLE



Die Baureihe LST zeichnet sich durch ein breites Angebot an Überspannungsschutzgeräten aus und bietet maximalen Schutz auch für empfindliche Geräte bei atmosphärischen Entladungen verursacht durch direkte oder indirekte Einschläge. Durch die steckbaren Schutzmodule ist die Instandhaltung einfach und schnell.

HILFSEINRICHTUNGEN FÜR SCHUTZSCHALTER MTC - MT - MTHP - MDC

An jedem Schutzschalter dürfen maximal 2 Hilfseinrichtungen angebracht werden. Arbeitsstrom- und Unterspannungsauslöser sind jeweils an die äußerste linke Seite anzubringen.

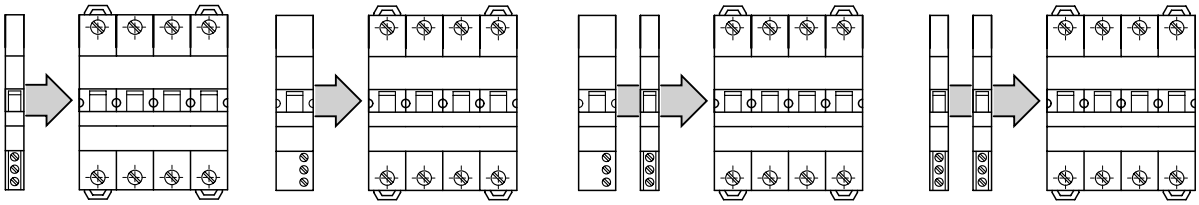

Bei der Verwendung von 2 Hilfseinrichtungen ist die Reihenfolge gemäß der u.a. Tabelle einzuhalten.

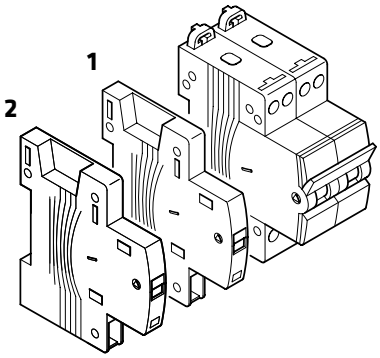

POS. 2	POS. 1
GW 96 001 GW 96 009c	GW 96 001 GW 96 009c
GW 96 001	GW 96 006 GW 96 009s
GW 96 009c	
GW 96 006 GW 96 009s	

GW 96 009c: Konfiguration als Hilfsschalter
GW 96 009s: Konfiguration als Fehlersignalschalter

ZUBEHÖR UND HILFSSCHALTER FÜR DIE RCCB IDP

Fehlerstrom-Schutzschalter IDP 2P-4P bis 100A (außer Typ B)

An jeden RCCB können bis zu 2 Hilfsschalter montiert werden. Die Arbeitsstrom- oder Unterspannungsauslöser müssen rechts an das Gerät montiert werden, wie in der Grafik dargestellt.

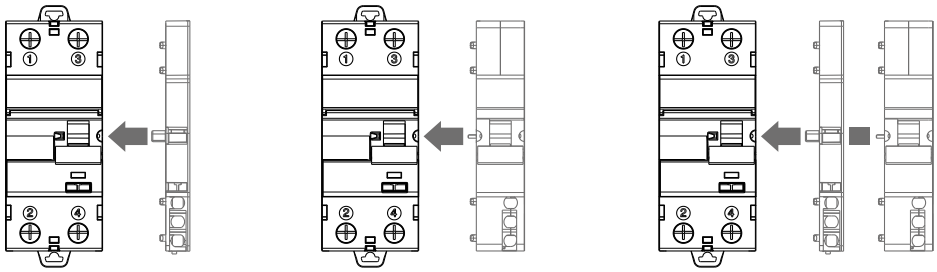

Fehlerstrom-Schutzschalter IDP 4P 3TE

An jeden RCCB können bis zu 2 Hilfsschalter montiert werden. Die Arbeitsstromsauslöser müssen rechts an das Gerät montiert werden, wie in der Grafik dargestellt.

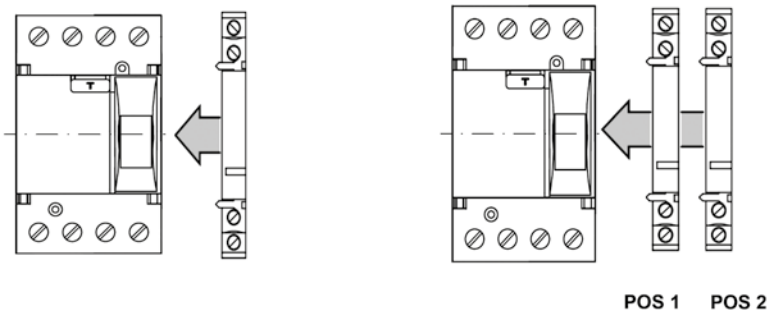

POS. 1	POS. 2
GW 96 003	GW 96 015
GW 96 004	GW 96 015

Fehlerstrom-Schutzschalter IDP 125A und Typ B

An jeden RCCB 2P und 4P kann maximal 1 Hilfseinrichtung montiert werden.

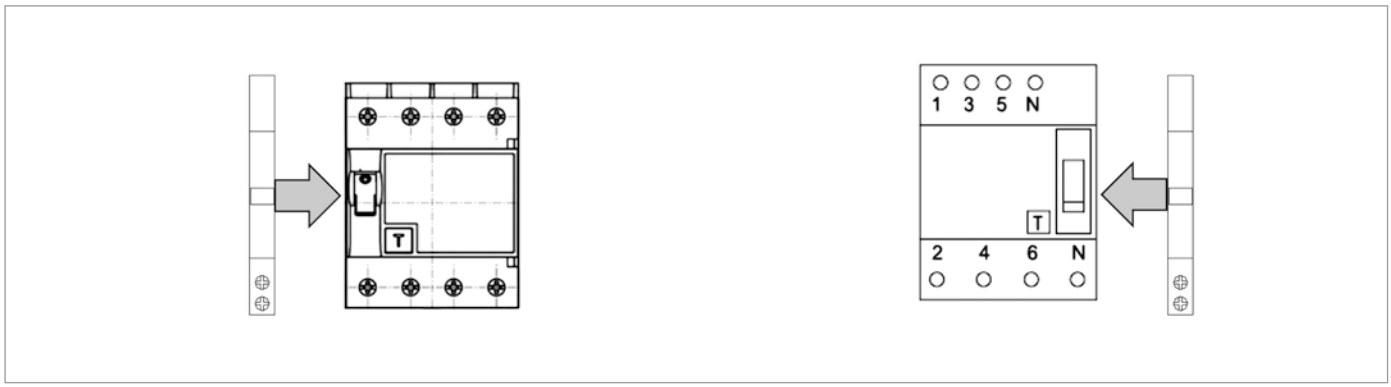

90 PV

Geräte für Photovoltaikanalgen

Die Baureihe 90 PV umfasst 6 Ausführungen von Generatoranschlusskästen, die die verschiedensten Anlagenanforderungen des Solarenergiesektors vom Wohnbereich bis zum Dienstleistungs-/Industriebereich befriedigen können Photovoltaik in privaten, gewerblichen und industriellen Bereichen" Abgesehen von den Generatoranschlusskästen umfasst die Produktlinie Modulprodukte für Solaranlagen, DC-Seite



Technische Daten Seite 661

PV-GENERATOR-ANSCHLUSSGEHÄUSE

PV-GENERATOR-ANSCHLUSSGEHÄUSE



GW D9 903

PV-GENERATOR-ANSCHLUSSGEHÄUSE

Art.-Nr.	Anz. Strings	Bemessungs-strom	Anz. TE EN 50022	VE
String- spannung: 600 V DC				
GW D9 901	2	25 A	1x12	1
GW D9 902	3	25 A	2x12	1
GW D9 903	4	50 A	2x12	1
String- spannung: 800 V DC				
GW D9 906	2	20 A	1x12	1
String- spannung: 1000 V DC				
GW D9 907	3	32 A	2x12	1
GW D9 908	4	32 A	2x12	1

MITGELIEFERTES ZUBEHÖR: Kabelverschraubungen (lose geliefert) und Potentialausgleichsklemmen.
DC-Sicherungen nicht mitgeliefert. Siehe zylindrische Sicherungen Typ gPV.

MODULARGERÄTE FÜR GLEICHSTROMANWENDUNGEN

LASTTRENNSCHALTER



GW 96 187

LASTTRENNSCHALTER FÜR GLEICHSTROMANWENDUNGEN

Art.-Nr.	Anz. Pole	Bemessungs-strom	Bemessungs-spannung DC	Anzahl TE EN 50022	VE
GW 96 186	2P	25 A	600 V	3.5	1
GW 96 187	4P	32 A	1000 V	3.5	1

HINWEIS: Gebrauchskategorie DC-21B. Lasttrennschalter können nicht kombiniert werden.

ÜBERSPANNUNGSABLEITER LST



GW D6 426

ÜBERSPANNUNGSABLEITER TYP 2 FÜR PHOTOVOLTAIK

Art.-Nr.	Max. Ableitstoßstrom	Bemessungs-spannung DC	Anzahl TE EN 50022	Fern-signalisierung	VE
GW D6 426	40 kA	600 V	3	Nein	1
GW D6 428	40 kA	1000 V	3	Nein	1

MERKMALE: Die Ableiter verfügen über ein austauschbares Schutzmodul mit optischer Funktionsanzeige.

SICHERUNGSTRENNSCHALTER



GW 96 227

SICHERUNGSTRENNSCHALTER

Art.-Nr.	Anz. Pole	Bemessungs-strom	Bemessungs-spannung	Sicherung Größe (mm)	Anzahl TE EN 50022	VE
GW 96 226	1P	20 A	1000 V DC	10,3x38	1	12
GW 96 227	2P	20 A	1000 V DC	10,3x38	2	6

HINWEIS: Gebrauchskategorie DC-20B

SICHERUNGEN



GW 72 131

ZYLINDRISCHE SICHERUNGEN - TYP GPV

Art.-Nr.	Bemessungs-strom	Bemessungs-spannung DC	Schalt-vermögen DC	VE
Abmessungen (mm): Ø 10,3 x 38				
GW 72 131	6 A	1000 V	30 kA	10
GW 72 132	8 A	1000 V	30 kA	10
GW 72 133	10 A	1000 V	30 kA	10
GW 72 134	12 A	1000 V	30 kA	10
GW 72 135	16 A	1000 V	30 kA	10
GW 72 136	20 A	1000 V	30 kA	10

ANWENDUNGEN: Photovoltaikanlagen

90 PV



ANSCHLUSSFERTIG



Die Generator-Anschlussgehäuse sind komplett anschlussfertig mit Kabelverschraubungen und Klemmen für den einfachen und sicheren Anschluss an das System. Die Kabelverscharubungen sind lose beigefügt, damit die Kabeleinführung individuell erfolgen kann (von oben, von unten oder seitlich). Mit Anschluss- und Potenzialausgleichsklemmen.

GEPRÜFT UND ZERTIFIZIERT



Die Generator-Anschlussgehäuse wurden im GEWISS Labor geprüft und sind nach EN 61439-1 und EN 61439-2 zertifiziert.

WEITES ANGEBOT



Das Angebot von Gewiss für den Schutz der AC Seite eignet sich für alle Anwendungen in privaten, gewerblichen und industriellen Bereichen und umfasst ein breites Spektrum von Leistungsschaltern, Reiheneinbaugeräten und Verteilern.

BAUREIHE 90 PV - MODULARGERÄTE FÜR GLEICHSTROMANWENDUNGEN

LASTTRENNSCHALTER



Lasttrennschalter für den Einsatz in Photovoltaikanlagen bis 32 A und 1000 V DC

TECHNISCHE DATEN

Normen:	EN 60947-3
Gebrauchskategorie:	DC21B / DC22B
Bemessungsstoßspannungsfestigkeit (Ui):	1000V
Impulsspannungsfestigkeit (Uimp):	8kV
Umgebungstemperatur:	-40 bis +65°C
Anschluss:	16mm² (massiv oder mehrdrähtig) 10mm² (flexibel, auch mit Aderendhülsen)

Artikelnummer	Teilungseinheiten	Pole	Gebrauchs-kategorie	Betriebsspannung (Ue)		
				600V DC	800V DC	1000V DC
				Betriebsstrom (In)		
GW 96 186	3,5	2	DC-21B	25A	20A	11A
			DC-22B	6A	2,5A	1,5A
GW 96 187	3,5	4	DC-21B	32A	32A	32A
			DC-22B	27,5A	12,5A	10A

ÜBERSPANNUNGSABLEITER LST



Überspannungsableiter mit austauschbaren Schutzmodulen geeignet für Photovoltaik-Anlagen bis 1000V dc

TECHNISCHE DATEN

Normen:	EN 61643-11
Typ:	Typ 2 (8/20µs)
Bemessungsableitstoßstrom (In):	20kA
Max. Ableitstoßstrom Imax:	40kA
Kurzschlussfestigkeit:	Wenn Icc >100 A DC dann Sicherung Typ gPV ≤ 20 A Wenn Icc < 100 A DC dann keine Sicherung erforderlich

Artikelnummer	Leerlaufspannung (Uoc)	Maximale kontinuierliche Betriebsspannung (Ue)	Schutzpegel (Up)	Teilungseinheiten
GW D6 426	600V DC	700V DC	≤ 2,6kV	3
GW D6 428	1000V DC	1170V DC	≤ 4kV	3

Schutzmodule
- GW D6 446 für Überspannungsableiter SPD GW D6 426.
- GW D6 448 für Überspannungsableiter SPD GW D6 428.

SICHERUNGSTRENNSCHALTER



Sicherungstrennschalter für den Schutz von Strings in Photovoltaikanlagen.

TECHNISCHE DATEN	
Normen:	EN 60947-3
Gebrauchskategorie:	DC20B
Bemessungsbetriebsspannung (Ue):	1000V DC
Bemessungsstrom (In):	20A
Maximale Verlustleistung:	3W

Artikelnummer	Pole	Teilungseinheiten
GW 96 226	1	1
GW 96 227	2	2

SICHERUNGEN



Die Sicherungen haben die Betriebsklasse gPV und sind geeignet für Photovoltaikanlagen.

TECHNISCHE DATEN	
Normen:	IEC 60269-6
Abmessungen:	10,3x38 mm
Betriebsklasse:	gPV
Bemessungsbetriebsspannung (Ue):	1000V DC
Schaltvermögen:	30kA DC

Artikelnummer	Bemessungsstrom (In)
GW 72 131	6
GW 72 132	8
GW 72 133	10
GW 72 134	12
GW 72 135	16
GW 72 136	20

BAUREIHE 90 PV - PHOTOVOLTAIK-GENERATOR-ANSCHLUSSGEHÄUSE

2 STRINGS - 600V DC - 25A
GW D9901



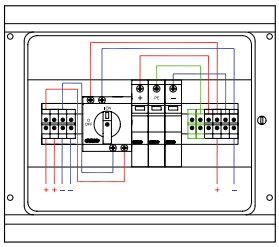

Komplett verdrahtetes Anschlussgehäuse für den Anschluss von 1 oder 2 Strings an den Wechselrichter bestehend aus:
- **Wassergeschütztes Gehäuse**
- **1 Lasttrennschalter 2P**
- **1 Überspannungsableiter mit austauschbaren Schutzmodulen**

TECHNISCHE DATEN	
Normen:	EN 61439-1 und EN 61439-2
Gehäuse 40CDK Anzahl TE:	1x12
Schutzart:	IP65
Schutzklasse:	II
Bemessungsbetriebsspannung (Ue):	600V DC
Bemessungsstrom (In):	25A
Bemessungsbetriebsspannung der SPD (Un):	600V DC
Anschluss:	6mm²

LIEFERUMFANG: Kabelverschraubungen (lose beigefügt) und Potenzialausgleichsklemmen.

3 STRINGS - 600V DC - 25A
GW D9902



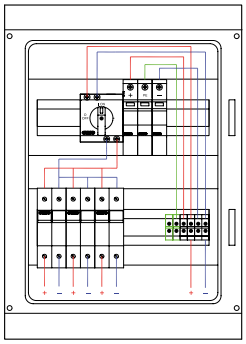

Komplett verdrahtetes Anschlussgehäuse für den Anschluss von 3 Strings bestehend aus:
- **Wassergeschütztes Gehäuse**
- **1 Lasttrennschalter 2P**
- **1 Überspannungsableiter mit austauschbaren Schutzmodulen**
- **3 Sicherungstrennschalter**

TECHNISCHE DATEN	
Normen:	EN 61439-1 und EN 61439-2
Gehäuse 40CDK Anzahl TE:	2x12
Schutzart:	IP65
Schutzklasse:	II
Bemessungsbetriebsspannung (Ue):	600V DC
Bemessungsstrom (In):	25A
Bemessungsbetriebsspannung der SPD (Un):	600V DC
Anschluss:	6mm²

LIEFERUMFANG: Kabelverschraubungen (lose beigefügt) und Potenzialausgleichsklemmen.
DC-Sicherungen sind nicht im Lieferumfang enthalten.

4 STRINGS - 600V DC - 50A
GW D9903



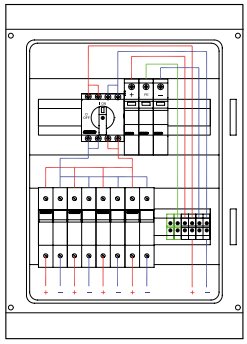

Komplett verdrahtetes Anschlussgehäuse für den Anschluss von 4 Strings an den Wechselrichter bestehend aus:
- **Wassergeschütztes Gehäuse**
- **1 Lasttrennschalter 4P**
- **1 Überspannungsableiter mit austauschbaren Schutzmodulen**
- **4 Sicherungstrennschalter**

TECHNISCHE DATEN	
Normen:	EN 61439-1 und EN 61439-2
Gehäuse 40CDK Anzahl TE:	2x12
Schutzart:	IP65
Schutzklasse:	II
Bemessungsbetriebsspannung (Ue):	600V DC
Bemessungsstrom (In):	50 A (2 Pole parallel)
Bemessungsbetriebsspannung der SPD (Un):	600V DC
Anschluss:	6mm²

LIEFERUMFANG: Kabelverschraubungen (lose beigefügt) und Potenzialausgleichsklemmen.
DC-Sicherungen sind nicht im Lieferumfang enthalten.

2 STRINGS - 800V DC - 20A
GW D9906



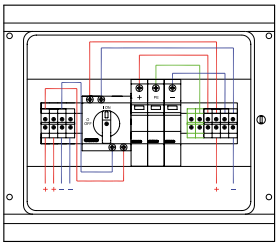

Komplett verdrahtetes Anschlussgehäuse für den Anschluss von 1 oder 2 Strings an den Wechselrichter bestehend aus:
- **Wassergeschütztes Gehäuse**
- **1 Lasttrennschalter 2P**
- **1 Überspannungsableiter mit austauschbaren Schutzmodulen**

TECHNISCHE DATEN	
Normen:	EN 61439-1 und EN 61439-2
Gehäuse 40CDK Anzahl TE:	1x12
Schutzart:	IP65
Schutzklasse:	II
Bemessungsbetriebsspannung (Ue):	800V DC
Bemessungsstrom (In):	20A
Bemessungsbetriebsspannung der SPD (Un):	1000V DC
Anschluss:	6mm²

LIEFERUMFANG: Kabelverschraubungen (lose beigefügt) und Potenzialausgleichsklemmen.

3 STRINGS - 1000V DC - 32A
GW D9907



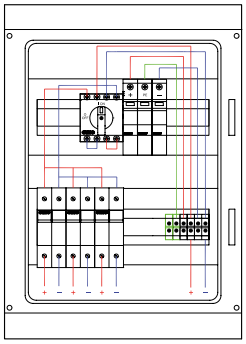

Komplett verdrahtetes Anschlussgehäuse für den Anschluss von 4 Strings an den Wechselrichter bestehend aus:
- **Wassergeschütztes Gehäuse**
- **1 Lasttrennschalter 4P**
- **1 Überspannungsableiter mit austauschbaren Schutzmodulen**
- **3 Sicherungstrennschalter**

TECHNISCHE DATEN	
Normen:	EN 61439-1 und EN 61439-2
Gehäuse 40CDK Anzahl TE:	2x12
Schutzart:	IP65
Schutzklasse:	II
Bemessungsbetriebsspannung (Ue):	1000V DC
Bemessungsstrom (In):	32A (4 Pole in Reihe)
Bemessungsbetriebsspannung der SPD (Un):	1000V DC
Anschluss:	6mm²

LIEFERUMFANG: Kabelverschraubungen (lose beigefügt) und Potenzialausgleichsklemmen.
DC-Sicherungen sind nicht im Lieferumfang enthalten.

4 STRINGS - 1000V DC - 32A
GW D9908



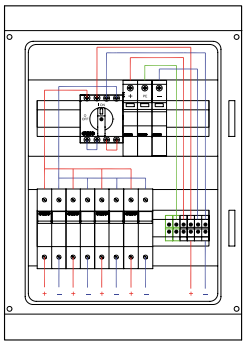

Komplett verdrahtetes Anschlussgehäuse für den Anschluss von 4 Strings an den Wechselrichter bestehend aus:
- **Wassergeschütztes Gehäuse**
- **1 Lasttrennschalter 4P**
- **1 Überspannungsableiter mit austauschbaren Schutzmodulen**
- **4 Sicherungstrennschalter**

TECHNISCHE DATEN	
Normen:	EN 61439-1 und EN 61439-2
Gehäuse 40CDK Anzahl TE:	2x12
Schutzart:	IP65
Schutzklasse:	II
Bemessungsbetriebsspannung (Ue):	1000V DC
Bemessungsstrom (In):	32A (4 Pole in Reihe)
Bemessungsbetriebsspannung der SPD (Un):	1000V DC
Anschluss:	6mm²

LIEFERUMFANG: Kabelverschraubungen (lose beigefügt) und Potenzialausgleichsklemmen.
DC-Sicherungen sind nicht im Lieferumfang enthalten.

MTX

KOMPAKTE LEISTUNGSSCHALTER FÜR DIE ENERGIEVERTEILUNG





Seite 679

97 MSS

LASTTRENNSCHALTER





Seite 730

Übersicht

Auslöser			In [A]	MTX 160c			
							
				B (16kA)		C (25kA)	
				3P	4P	3P	4P
THERMOMAGNETISCH	TM1	Magnetische Ansprechschwelle 10 Ith	16	GW D7 001	GW D7 021	-	-
			20	GW D7 002	GW D7 022	-	-
			25	GW D7 003	GW D7 023	GW D7 041	GW D7 051
			32	GW D7 004	GW D7 024	GW D7 042	GW D7 052
			40	GW D7 005	GW D7 025	GW D7 043	GW D7 053
			50	GW D7 006	GW D7 026	GW D7 044	GW D7 054
			63	GW D7 007	GW D7 027	GW D7 045	GW D7 055
			80	GW D7 008	GW D7 028	GW D7 046	GW D7 056
			100	GW D7 009	GW D7 029	GW D7 047	GW D7 057
			125	GW D7 010	GW D7 030	GW D7 048	GW D7 058
			160	GW D7 011	GW D7 031	GW D7 049	GW D7 059

HINWEIS: Für die Montage auf DIN-Schiene nach EN 50022, den Befestigungsbügel GW D8 261 verwenden.

Auslöser			In [A]	MTX/E 160					
									
				N (36kA)		S (50kA)		H (70kA)	
				3P	4P	3P	4P	3P	4P
THERMOMAGNETISCH	TM1	Magnetische Ansprechschwelle 10 In	10	GW D7 931	GW D7 936	-	-	-	-
			16	GW D7 932	GW D7 937	-	-	-	-
			20	GW D7 933	GW D7 938	-	-	-	-
			25	GW D7 934	GW D7 939	-	-	-	-
	GENERATOR-SCHUTZ - TMG	Magnetische Ansprechschwelle 3 In	25	GW D7 081	GW D7 091	-	-	-	-
			40	GW D7 082	GW D7 092	-	-	-	-
			63	GW D7 083	GW D7 093	-	-	-	-
			80	GW D7 084	GW D7 094	-	-	-	-
			100	GW D7 085	GW D7 095	-	-	-	-
			125	GW D7 086	GW D7 096	-	-	-	-
			160	GW D7 087	GW D7 097	-	-	-	-
ELEKTRONISCH	SEP/I	I	10	GW D7 146	GW D7 156	GW D7 166	GW D7 176	GW D7 186	GW D7 196
			25	GW D7 147	GW D7 157	GW D7 167	GW D7 177	GW D7 187	GW D7 197
			63	GW D7 148	GW D7 158	GW D7 168	GW D7 178	GW D7 188	GW D7 198
			100	GW D7 149	GW D7 159	GW D7 169	GW D7 179	GW D7 189	GW D7 199
			160	GW D7 150	GW D7 160	GW D7 170	GW D7 180	GW D7 190	GW D7 200
		LS/I	10	GW D7 141	GW D7 151	GW D7 161	GW D7 171	GW D7 181	GW D7 191
			25	GW D7 142	GW D7 152	GW D7 162	GW D7 172	GW D7 182	GW D7 192
			63	GW D7 143	GW D7 153	GW D7 163	GW D7 173	GW D7 183	GW D7 193
			100	GW D7 144	GW D7 154	GW D7 164	GW D7 174	GW D7 184	GW D7 194
			160	GW D7 145	GW D7 155	GW D7 165	GW D7 175	GW D7 185	GW D7 195
NUR MAGNETISCH	MOTORSCHUTZ - M	Magnetische Ansprechschwelle 13 In	1	GW D7 101	-	GW D7 121	-	-	-
			1,6	GW D7 102	-	GW D7 122	-	-	-
			2	GW D7 103	-	GW D7 123	-	-	-
			2,5	GW D7 104	-	GW D7 124	-	-	-
			3,2	GW D7 105	-	GW D7 125	-	-	-
			4	GW D7 106	-	GW D7 126	-	-	-
			5	GW D7 107	-	GW D7 127	-	-	-
			6,5	GW D7 108	-	GW D7 128	-	-	-
			8,5	GW D7 109	-	GW D7 129	-	-	-
			11	GW D7 110	-	GW D7 130	-	-	-
			12,5	GW D7 111	-	GW D7 131	-	-	-
		Magnetische Ansprechschwelle 6÷12 In	20	GW D7 112	-	GW D7 132	-	-	-
			32	GW D7 113	-	GW D7 133	-	-	-
			52	GW D7 114	-	GW D7 134	-	-	-
			80	GW D7 115	-	GW D7 135	-	-	-
			100	GW D7 116	-	GW D7 136	-	-	-

HINWEIS: Für die Montage auf DIN-Schiene nach EN 50022, den Befestigungsbügel GW D8 261 verwenden.

MTX 250



Auslöser			In [A]	N (36kA)		S (50kA)	
				3P	4P	3P	4P
THERMOMAGNETISCH	TM1	Magnetische Ansprechschwelle 10 In	63	GW D7 201	GW D7 211	GW D7 221	GW D7 231
			80	GW D7 202	GW D7 212	GW D7 222	GW D7 232
			100	GW D7 203	GW D7 213	GW D7 223	GW D7 233
			125	GW D7 204	GW D7 214	GW D7 224	GW D7 234
			160	GW D7 205	GW D7 215	GW D7 225	GW D7 235
			200	GW D7 206	GW D7 216	GW D7 226	GW D7 236
			250	GW D7 207	GW D7 217	GW D7 227	GW D7 237
THERMOMAGNETISCH	GENERATOR- SCHUTZ - TMG	Magnetische Ansprechschwelle 3 In	63	GW D7 241	GW D7 251	GW D7 261	GW D7 271
			80	GW D7 242	GW D7 252	GW D7 262	GW D7 272
			100	GW D7 243	GW D7 253	GW D7 263	GW D7 273
			125	GW D7 244	GW D7 254	GW D7 264	GW D7 274
			160	GW D7 245	GW D7 255	GW D7 265	GW D7 275
			200	GW D7 246	GW D7 256	GW D7 266	GW D7 276
			250	GW D7 247	GW D7 257	GW D7 267	GW D7 277
NUR MAGNETISCH	MOTORSCHUTZ - M	Magnetische Ansprechschwelle 6÷12 In	100	GW D7 281	-	GW D7 291	-
			125	GW D7 282	-	GW D7 292	-
			160	GW D7 283	-	GW D7 293	-
			200	GW D7 284	-	GW D7 294	-

HINWEIS: Für die Montage auf DIN-Schiene nach EN 50022, den Befestigungsbügel GW D8 262 verwenden

MTX/E 320



Auslöser			In [A]	N (36kA)		S (50kA)		H (70kA)		L (120kA)	
				3P	4P	3P	4P	3P	4P	3P	4P
THERMO MAGNETISCH	TM2	Magnetische Ansprechschwelle 5÷10 Ith	100	GW D7 301	GW D7 311	GW D7 321	GW D7 331	-	-	-	-
			125	GW D7 302	GW D7 312	GW D7 322	GW D7 332	-	-	-	-
			160	GW D7 303	GW D7 313	GW D7 323	GW D7 333	-	-	-	-
			200	GW D7 304	GW D7 314	GW D7 324	GW D7 334	-	-	-	-
			250	GW D7 305	GW D7 315	GW D7 325	GW D7 335	-	-	-	-
ELEKTRONISCH	SEP/1	I	100	GW D7 344	GW D7 364	GW D7 384	GW D7 404	GW D7 424	GW D7 444	GW D7 464	GW D7 484
			160	GW D7 345	GW D7 365	GW D7 385	GW D7 405	GW D7 425	GW D7 445	GW D7 465	GW D7 485
			250	GW D7 346	GW D7 366	GW D7 386	GW D7 406	GW D7 426	GW D7 446	GW D7 466	GW D7 486
			320	GW D7 354	GW D7 374	GW D7 394	GW D7 414	GW D7 434	GW D7 454	GW D7 474	GW D7 494
		LS/I	100	GW D7 341	GW D7 361	GW D7 381	GW D7 401	GW D7 421	GW D7 441	GW D7 461	GW D7 481
			160	GW D7 342	GW D7 362	GW D7 382	GW D7 402	GW D7 422	GW D7 442	GW D7 462	GW D7 482
			250	GW D7 343	GW D7 363	GW D7 383	GW D7 403	GW D7 423	GW D7 443	GW D7 463	GW D7 483
			320	GW D7 353	GW D7 373	GW D7 393	GW D7 413	GW D7 433	GW D7 453	GW D7 473	GW D7 493
	SEP/2	LSI	100	GW D7 347	GW D7 367	GW D7 387	GW D7 407	GW D7 427	GW D7 447	GW D7 467	GW D7 487
			160	GW D7 348	GW D7 368	GW D7 388	GW D7 408	GW D7 428	GW D7 448	GW D7 468	GW D7 488
			250	GW D7 349	GW D7 369	GW D7 389	GW D7 409	GW D7 429	GW D7 449	GW D7 469	GW D7 489
			320	GW D7 355	GW D7 375	GW D7 395	GW D7 415	GW D7 435	GW D7 455	GW D7 475	GW D7 495
		LSIG	100	GW D7 350	GW D7 370	GW D7 390	GW D7 410	GW D7 430	GW D7 450	GW D7 470	GW D7 490
			160	GW D7 351	GW D7 371	GW D7 391	GW D7 411	GW D7 431	GW D7 451	GW D7 471	GW D7 491
			250	GW D7 352	GW D7 372	GW D7 392	GW D7 412	GW D7 432	GW D7 452	GW D7 472	GW D7 492
			320	GW D7 356	GW D7 376	GW D7 396	GW D7 416	GW D7 436	GW D7 456	GW D7 476	GW D7 496

MTX/E 630



Auslöser			In [A]	N (36kA)		S (50kA)		H (70kA)		L (120kA)	
				3P	4P	3P	4P	3P	4P	3P	4P
THERMO MAGNETISCH	TM2	Magnetische Ansprechschwelle 5÷10 In	320	GW D7 501	GW D7 506	GW D7 511	GW D7 516	GW D7 521	GW D7 526	-	-
			400	GW D7 502	GW D7 507	GW D7 512	GW D7 517	GW D7 522	GW D7 527	-	-
			500	GW D7 503	GW D7 508	GW D7 513	GW D7 518	GW D7 523	GW D7 528	-	-
ELEKTRONISCH	SEP/1	I	400	GW D7 534	GW D7 554	GW D7 574	GW D7 594	GW D7 614	GW D7 634	GW D7 654	GW D7 674
			630	GW D7 540	GW D7 560	GW D7 580	GW D7 600	GW D7 620	GW D7 640	GW D7 660	GW D7 680
		LS/I	400	GW D7 532	GW D7 552	GW D7 572	GW D7 592	GW D7 612	GW D7 632	GW D7 652	GW D7 672
			630	GW D7 539	GW D7 559	GW D7 579	GW D7 599	GW D7 619	GW D7 639	GW D7 659	GW D7 679
	SEP/2	LSI	400	GW D7 536	GW D7 556	GW D7 576	GW D7 596	GW D7 616	GW D7 636	GW D7 656	GW D7 676
			630	GW D7 541	GW D7 561	GW D7 581	GW D7 601	GW D7 621	GW D7 641	GW D7 661	GW D7 681
		LSIG	400	GW D7 538	GW D7 558	GW D7 578	GW D7 598	GW D7 618	GW D7 638	GW D7 658	GW D7 678
			630	GW D7 542	GW D7 562	GW D7 582	GW D7 602	GW D7 622	GW D7 642	GW D7 662	GW D7 682

MTX/E 1000



Auslöser			In [A]	N (36kA)		S (50kA)		H (70kA)		L (100kA)	
				3P	4P	3P	4P	3P	4P	3P	4P
THERMO MAGNETISCH	TM2	Magnetische Ansprechschwelle 5÷10 In	630	GW D7 701	GW D7 706	GW D7 710	GW D7 716	GW D7 721	GW D7 726	-	-
			800	GW D7 702	GW D7 707	GW D7 711	GW D7 717	GW D7 722	GW D7 727	-	-
ELEKTRONISCH	SEP/1	I	630	GW D7 732	GW D7 752	GW D7 772	GW D7 792	GW D7 812	GW D7 832	GW D7 852	GW D7 872
			800	GW D7 736	GW D7 756	GW D7 776	GW D7 796	GW D7 816	GW D7 836	GW D7 856	GW D7 876
			1000	GW D7 740	GW D7 760	GW D7 780	GW D7 800	GW D7 820	GW D7 840	GW D7 860	GW D7 880
		LS/I	630	GW D7 731	GW D7 751	GW D7 771	GW D7 791	GW D7 811	GW D7 831	GW D7 851	GW D7 871
			800	GW D7 735	GW D7 755	GW D7 775	GW D7 795	GW D7 815	GW D7 835	GW D7 855	GW D7 875
			1000	GW D7 739	GW D7 759	GW D7 779	GW D7 799	GW D7 819	GW D7 839	GW D7 859	GW D7 879
	SEP/2	LSI	630	GW D7 733	GW D7 753	GW D7 773	GW D7 793	GW D7 813	GW D7 833	GW D7 853	GW D7 873
			800	GW D7 737	GW D7 757	GW D7 777	GW D7 797	GW D7 817	GW D7 837	GW D7 857	GW D7 877
			1000	GW D7 741	GW D7 761	GW D7 781	GW D7 801	GW D7 821	GW D7 841	GW D7 861	GW D7 881
		LSIG	630	GW D7 734	GW D7 754	GW D7 774	GW D7 794	GW D7 814	GW D7 834	GW D7 854	GW D7 874
			800	GW D7 738	GW D7 758	GW D7 778	GW D7 798	GW D7 818	GW D7 838	GW D7 858	GW D7 878
			1000	GW D7 742	GW D7 762	GW D7 782	GW D7 802	GW D7 822	GW D7 842	GW D7 862	GW D7 882

MTSE 1600



Auslöser			In [A]	S (50kA)		H (65kA)		L (100kA)	
				3P	4P	3P	4P	3P	4P
ELEKTRONISCH	SEP/A	I	1250	GW 97 601	GW 97 607	GW 97 625	GW 97 631	GW 97 649	GW 97 655
			1600	GW 97 602	GW 97 608	GW 97 626	GW 97 632	GW 97 650	GW 97 656
		LI	1250	GW 97 604	GW 97 610	GW 97 628	GW 97 634	GW 97 652	GW 97 658
			1600	GW 97 605	GW 97 611	GW 97 629	GW 97 635	GW 97 653	GW 97 659
	SEP/B	LSI	1250	GW 97 613	GW 97 619	GW 97 637	GW 97 643	GW 97 661	GW 97 667
			1600	GW 97 614	GW 97 620	GW 97 638	GW 97 644	GW 97 662	GW 97 668
		LSIG	1250	GW 97 616	GW 97 622	GW 97 640	GW 97 646	GW 97 664	GW 97 670
			1600	GW 97 617	GW 97 623	GW 97 641	GW 97 647	GW 97 665	GW 97 671

MTXM LASTTERNNSCHALTER

	MTXM 160c		MTXM 250		MTXM 320		MTXM 400 - 630		MTXM 800 - 1000		MTSM 1600	
												
In [A]	**3P**	**4P**	**3P**	**4P**	**3P**	**4P**	**3P**	**4P**	**3P**	**4P**	**3P**	**4P**
160	GW D7 901	GW D7 902	-	-	-	-	-	-	-	-	-	-
250	-	-	GW D7 903	GW D7 904	-	-	-	-	-	-	-	-
320	-	-	-	-	GW D7 905	GW D7 906	-	-	-	-	-	-
400	-	-	-	-	-	-	GW D7 907	GW D7 908	-	-	-	-
630	-	-	-	-	-	-	GW D7 909	GW D7 910	-	-	-	-
800	-	-	-	-	-	-	-	-	GW D7 911	GW D7 912	-	-
1000	-	-	-	-	-	-	-	-	GW D7 913	GW D7 914	-	-
1250	-	-	-	-	-	-	-	-	-	-	GW 97 715	GW 97 718
1600	-	-	-	-	-	-	-	-	-	-	GW 97 716	GW 97 719

HINWEIS: MTXM 160c und MTXM 250 können auf DIN-Schienen nach EN 50022 mit entsprechendem Befestigungsbügel montiert werden

FEHLERSTROM-AUSLÖSER

	L-FÖRMIG			UNTERBAU	
					
Geeignet für	**MTX/M 160c**	**MTX/E 160**	**MTX/M 250**	**MTX/E/M 320**	**MTXM 400 - MTX/E/M 630**
Ausführungen	Nur für 4P Schalter			Nur für 4P Schalter	
Unverzögert	GW D8 242	GW D8 244	GW D8 246	-	-
Einstellbar	GW D8 241 (reduzierte Höhe) GW D8 243	GW D8 245	GW D8 247	GW D8 248 (bis 500A)	GW D8 249 (bis 500A)

HINWEIS: Die L-Förmigen Fehlerstrom-Auslöser können mit den entsprechenden Befestigungsbügeln auf DIN-Schienen nach EN 50022 montiert werden.
Für den Anbau-Fehlerstromschutzschalter GWD8241 den Befestigungsbügel GWD8266 verwenden. Für die Anbau-Fehlerstromschutzschalter GWD8242, GWD8243, GWD8244 und GWD8245 den Befestigungsbügel GWD8263 verwenden. Für die Anbau-Fehlerstromschutzschalter GWD8246 und GWD8247 den Befestigungsbügel GWD8264 verwenden.

HILFSAUSLÖSER

		ARBEITSSTROMAUSLÖSER			UNTERSPANNUNGSAUSLÖSER		
							
	Geeignet für	**MTX/E/M 160c - 160 - 250**	**MTX/E/M 320 - 1000**	**MTSE/M 1600**	**MTX/E/M 160c - 160 - 250**	**MTX/E/M 320 - 1000**	**MTSE/M 1600**
Versorgungsspannung	12V DC	GW D8 101	-	-	-	-	-
	24-30V AC/DC	GW D8 102	GW D8 107	GW 98 260	GW D8 117	GW D8 122	GW 98 281 (AC) GW 98 288 (DC)
	48-60V AC/DC	GW D8 103	GW D8 108	GW 98 261	GW D8 118	GW D8 123	GW 98 282 (AC) GW 98 289 (DC)
	127V AC - 125V DC	GW D8 104	GW D8 109	GW 98 263	GW D8 119	GW D8 124	GW 98 284 (AC) GW 98 291 (DC)
	240V AC - 250V DC	GW D8 105	GW D8 110	GW 98 264	GW D8 120	GW D8 125	GW 98 285 (AC) GW 98 292 (DC)
	380 - 400V AC	GW D8 106	GW D8 111	GW 98 265	GW D8 121	GW D8 126	GW 98 286 (AC)

AUSFÜHRUNG

STECKBAR

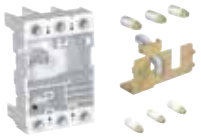

Anschlüsse	Anz. Pole	MTX/E 160			MTX/M 250		
Vorderseitig	**3P**	GW D8 001	+	GW D8 051	GW D8 003	+	GW D8 053
F	**4P**	GW D8 002	+	GW D8 052	GW D8 004	+	GW D8 054
Vorderseitig verlängert	**3P**		-			-	
EF	**4P**		-			-	
Rückseitige senkrechte Flachanschlüsse	**3P**		-			-	
VR	**4P**		-			-	
Rückseitige waagrechte Flachanschlüsse	**3P**		-			-	
HR	**4P**		-			-	

AUSFAHRBAR



Anschlüsse	Anz. Pole	MTX/E/M 320					MTX/M 400 MTX/E 630 (400A)				
Vorderseitig verlängert	**3P**	GW D8 007	+	GW D8 079	+	GW D8 066	GW D8 009	+	GW D8 080	+	GW D8 068
EF	**4P**	GW D8 008	+	GW D8 079	+	GW D8 067	GW D8 010	+	GW D8 080	+	GW D8 069
Rückseitige senkrechte Flachanschlüsse	**3P**	GW D8 015	+	GW D8 079	+	GW D8 066	GW D8 017	+	GW D8 080	+	GW D8 068
VR	**4P**	GW D8 016	+	GW D8 079	+	GW D8 067	GW D8 018	+	GW D8 080	+	GW D8 069
Rückseitige waagrechte Flachanschlüsse	**3P**	GW D8 023	+	GW D8 079	+	GW D8 066	GW D8 025	+	GW D8 080	+	GW D8 068
HR	**4P**	GW D8 024	+	GW D8 079	+	GW D8 067	GW D8 026	+	GW D8 080	+	GW D8 069

AUSFÜHRUNG

STECKBAR

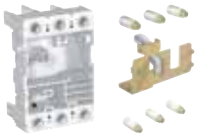

MTX/E/M 320			MTX/M 400 MTX/E 630 (400A)			MTX/E/M 630 (500/630A)		
	-			-			-	
	-			-			-	
GW D8 007	+	GW D8 055	GW D8 009	+	GW D8 057	GW D8 011	+	GW D8 059
GW D8 008	+	GW D8 056	GW D8 010	+	GW D8 058	GW D8 012	+	GW D8 060
GW D8 015	+	GW D8 055	GW D8 017	+	GW D8 057	GW D8 019	+	GW D8 059
GW D8 016	+	GW D8 056	GW D8 018	+	GW D8 058	GW D8 020	+	GW D8 060
GW D8 023	+	GW D8 055	GW D8 025	+	GW D8 057	GW D8 027	+	GW D8 059
GW D8 024	+	GW D8 056	GW D8 026	+	GW D8 058	GW D8 028	+	GW D8 060

AUSFAHRBAR





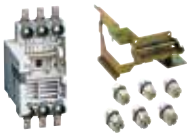

MTX/E/M 630 (500/630A)					MTXM 800 MTX/E/M 1000 (800A)			MTSE/M 1600		
GW D8 011	+	GW D8 080	+	GW D8 070	GW D8 031	+	GW D8 072	GW 98 221	+	GW 98 227
GW D8 012	+	GW D8 080	+	GW D8 071	GW D8 032	+	GW D8 073	GW 98 222	+	GW 98 228
GW D8 019	+	GW D8 080	+	GW D8 070	GW D8 038	+	GW D8 072	GW 98 223	+	GW 98 227
GW D8 020	+	GW D8 080	+	GW D8 071	GW D8 039	+	GW D8 073	GW 98 224	+	GW 98 228
GW D8 027	+	GW D8 080	+	GW D8 070	GW D8 045	+	GW D8 072	GW 98 225	+	GW 98 227
GW D8 028	+	GW D8 080	+	GW D8 071	GW D8 046	+	GW D8 073	GW 98 226	+	GW 98 228

KOMPAKTE LEISTUNGSSCHALTER MTX

Technische Daten

				MTX 160C			MTX 160 - MTXE 160			MTX 250	
											
Normen				IEC 60947-2			IEC 60947-2			IEC 60947-2	
Bemessungsdauerstrom (Iu)			**(A)**	160			160			250	
Anzahl Pole				3-4			3-4			3-4	
Bemessungsbetriebsspannung (Ue)	**(AC) 50-60Hz**		**(V)**	690			690			690	
	(DC)		**(V)**	500			500			500	
Bemessungsstoßpannungsfestigkeit (Uimp)			**(kV)**	8			8			8	
Überspannungskategorie				IV			IV			IV	
Bemessungsisolationsspannung (Ui)			**(V)**	800			800			800	
Prüfspannung bei industrieller Frequenz für 1 Min.				3000			3000			3000	
Bemessungs-Grenzkurzschlussausschaltvermögen (Icu)				**B**	**C**	**N**	**N**	**S**	**H**	**N**	**S**
(AC) 50-60 Hz 220/230V			**(kA)**	25	40	50	65	85	100	50	85
(AC) 50-60 Hz 380/415V			**(kA)**	16	25	36	36	50	70	36	50
(AC) 50-60 Hz 440V			**(kA)**	10	15	22	30	45	55	25	40
(AC) 50-60 Hz 500V			**(kA)**	8	10	15	25	30	36	20	30
(AC) 50-60 Hz 690V			**(kA)**	3	4	6	6	7	8	5	8
(DC) 250V - 2 Pole in Reihe			**(kA)**	16	25	36	36	50	70	36	50
(DC) 250V - 3 Pole in Reihe			**(kA)**	20	30	40	40	55	85	40	55
(DC) 500V - 2 Pole in Reihe			**(kA)**	–	–	–	–	–	–	–	–
(DC) 500V - 3 Pole in Reihe			**(kA)**	16	25	36	36	50	70	36	50
(DC) 750V - 3 Pole in Reihe			**(kA)**	–	–	–	–	–	–	–	–
Bemessungs-Betriebskurzschlussausschaltvermögen (Ics)											
(AC) 50-60 Hz 380/415V			**(kA)**	100%	100%	75%	100%	100%	100%	75%	50% (27kA)
(AC) 50-60 Hz 440V			**(kA)**	100%	75%	50%	100%	100%	100%	75%	50%
(AC) 50-60 Hz 500V			**(kA)**	100%	75%	50%	100%	100%	100%	75%	50%
(AC) 50-60 Hz 690V			**(kA)**	100%	75%	50%	100%	100%	100%	75%	50%
Bemessungskurzschlusseinschaltvermögen Icm (415V)			**(kA)**	32	52.5	75.6	75.6	105	154	75.6	105
Ausschaltzeit (415V bei Icu)			**(ms)**	7	6	5	3	3	3	7	6
Gebrauchskategorie (IEC 60947-2)				A			A			A	
Trennereigenschaften				■			■			■	
Thermomagnetische Auslöser für die Energieverteilung	**T einstellbar, M fest**		**TM1**	■			■			■	
	T einstellbar, M einstellbar (5..10 x In)		**TM2**								
Thermomagnetische Auslöser für den Generatorschutz	**T einstellbar, M fest (3 x In)**		**TMG**				■ (N - S)			■	
Magnetische Auslöser für den Motorschutz			**M**				■ (N - S)			■	
Elektronische Auslöser für die Energieverteilung			**SEP/1**				■				
			SEP/2								
Ausführungen				F			F - P			F - P	
Anschlüsse	**Fest (F)**			FC Cu - EF - FC CuAl - HR			F - FC Cu - FC CuAl EF - ES - R			F - FC Cu - FC CuAl EF - ES - R	
	Steckbar (P)			–			F - FC Cu - FC CuAl EF - ES - R			F - FC Cu - FC CuAl EF - ES - R	
	Ausfahrbar (W)			–			–			–	
Befestigung auf DIN-Schiene				DIN EN 50022			DIN EN 50022			DIN EN 50022	
Mechanische Lebensdauer	**(Anz. Schaltungen / Schaltungen je Stunde)**			25000 / 240			25000 / 240			25000 / 240	
Elektrische Lebensdauer (415V)		**(Anz. Schaltungen / Schaltungen je Stunde)**		8000 / 120			8000 / 120			8000 / 120	
Abmessungen Basis, Festeinbau 3/4-Pole		**L**	**(mm)**	76 / 102			90 / 120			105 / 140	
		P	**(mm)**	70			70			70	
		H	**(mm)**	130			130			150	
Gewicht	**Fest (F)**	**3 / 4 P**	**(kg)**	0,9 / 1,2			1,1 / 1,5			1,5 / 2	
	Steckbar (P)	**3 / 4 P**	**(kg)**	–			1,5 / 1,9			2,7 / 3,7	
	Ausfahrbar (W)	**3 / 4 P**	**(kg)**	–			–			–	

Ausführungen:
F - Fest
P - Steckbar
W - Ausfahrbar

Klemmen:
F = Vorderseitig
EF = Vorderseitig verlängert
ES = Vorderseitig verlängert V-förmig
FC Cu = Vorderseitig für Kupferkabel
FC CuAl = Vorderseitig für Cu/Al-Kabel
R = Rückseitig drehbar
HR = Rückseitig waagerechte Flachanschlüsse
VR = Rückseitig senkrechte Flachanschlüsse
MC = Für mehrere Kabel

	MTX 320 - MTXE 320				MTX 630 - MTXE 630				MTX 1000 - MTXE 1000				MTSE 1600		
															
	IEC 60947-2				IEC 60947-2				IEC 60947-2				IEC 60947-2		
	250 / 320				400 / 630				630/800/1000				1250 / 1600		
	3-4				3-4				3-4				3-4		
	690				690				690				690		
	750				750				750				-		
	8				8				8				8		
	IV				IV				IV				IV		
	1000				1000				1000				800		
	3500				3500				3500				3000		
	N	**S**	**H**	**L**	**N**	**S**	**H**	**L**	**N**	**S**	**H**	**L**	**S**	**H**	**L**
	70	85	100	200	70	85	100	200	70	85	100	200	85	100	200
	36	50	70	120	36	50	70	120	36	50	70	100	50	65	100
	30	40	65	100	30	40	65	100	30	45	50	80	40	55	80
	25	30	50	85	25	30	50	85	25	35	50	65	35	45	70
	20	25	40	70	20	25	40	70	20	22	25	30	20	25	35
	36	50	70	100	36	50	70	100	36	50	70	100	-	-	-
	–	–	–	–	–	–	–	–	–	–	–	–	–	–	–
	25	36	50	70	25	36	50	70	20	35	50	65	-	-	-
	–	–	–	–	–	–	–	–	–	–	–	–	–	–	–
	16	25	36	50	16	25	36	50	16	20	36	50	-	-	-
	100%	100%	100%	100%	100%	100%	100%	100%	100%	100%	100%	75%	100%	75%	50%
	100%	100%	100%	100%	100%	100%	100%	100%	100%	100%	100%	75%	100%	75%	50%
	100%	100%	100%	100%	100%	100%	100%	100%[1]	100%	100%	100%	75%	100%	75%	50%
	100%	100%	100%	100%	100%	100%	100%[1]	100%[2]	75%	75%	75%	75%	100%	75%	50%
	75,6	105	154	264	75,6	105	154	264	75,6	105	154	220	105	143	220
	5	5	5	5	6	6	6	6	10	9	8	7	22	22	22
	A				B (400A)[5] - A (630 A)				B (630-800 A)[6] - A (1000 A)				B[7]		
	■				■				■				■		
	■				■				■						
	■				■				■				(SEP/A) ■		
	■				■				■				(SEP/B) ■		
	F - P - W				F - P - W				F - W[3]				F - W		
	F - FC Cu - FC CuAl EF - ES - R - MC				F - FC CuAl EF - ES - R - RC				F - FC CuAl EF - ES - R - RC				F - FC CuAl (1250A) EF - ES - HR - VR		
	EF - ES - HR - VR FC Cu - FC CuAl				EF - ES - HR - VR FC Cu - FC CuAl				-				-		
	EF - ES - HR - VR FC Cu - FC CuAl				EF - ES - HR - VR FC Cu - FC CuAl				EF[4] - HR - VR				EF - HR - VR		
	-				-				-				-		
	20000 / 240				20000 / 120				20000 / 120				10000 / 120		
	8000 / 120 (250A) 6000 / 120 (320A)				7000 / 60 (400A) 5000 / 60 (630A)				7000 / 60 (630A) 5000 / 60 (800A) 4000 / 60 (1000A)				7000 / 20 (1250A) 5000 / 20 (1600A)		
	105 / 140				140 / 184				210 / 280				210 / 280		
	103,5				103,5				103,5				138,5		
	205				205				268				406		
	2,35 / 3,05				3,25 / 4,15				9,5 / 12				17 / 22		
	3,6 / 4,65				5,15 / 6,65				–				–		
	3,85 / 4,9				5,4 / 6,9				12,1 / 15,1				21,8 / 29,2		

Hinweis:
1 - 75% für In=630A
2 - 50% für In=630A
3 - Nicht verfügbar für In=1000A
4 - Die EF Anschlüsse nur bei Schalter In=1000A
5 - Icw=5kA
6 - Icw=7.6kA (630A) - 10kA (800A)
7 - Icw= 15kA (1250A) - 20kA (1600A)

Bei den steckbaren MTX/E 160, MTX 250 und MTX/E 630 (630A) und den ausfahrbaren MTX/E 630 (630A) muss der maximale Einstellwert bei 40 °C um 10% reduziert werden

LASTTRENNSCHALTER MTXM

Technische Daten

				MTXM 160 C	MTXM 250	MTXM 320
						
Normen				IEC 60947-3	IEC 60947-3	IEC 60947-3
Konventioneller thermischer Strom, (Ith)			**(A)**	160	250	320
Bemessungsbetriebsstrom in Kategorie AC22, (Ie)			**(A)**	160	250	320
Bemessungsbetriebsstrom in Kategorie AC23, (Ie)			**(A)**	125	200	250
Anzahl Pole				3-4	3-4	3-4
Bemessungsbetriebsspannung (Ue)	**(AC) 50-60Hz**		**(V)**	690	690	690
	(DC)		**(V)**	500	500	750
Bemessungsstoßpannungsfestigkeit (Uimp)			**(kV)**	8	8	8
Überspannungskategorie				IV	IV	IV
Bemessungsisolationsspannung (Ui)			**(V)**	800	800	800
Prüfspannung bei industrieller Frequenz für 1 Min.			**(V)**	3000	3000	3000
Bemessungskurzschlusseinschaltvermögen, (Icm)			**(kA)**	2.8	5.3	5.3
Zulässiger Bemessungskurzzeitstrom 1s, (Icw)			**(kA)**	2	3.6	3.6
Reference Standard: IEC 60947-3				■	■	■
Ausführungen				F	F - P	F - P - W
Anschlüsse				FC Cu - EF - FC CuAl	F - FC CuAl - FC Cu - EF - ES - R	F - FC CuAl - FC Cu - EF - ES - R - MC - HR - VR
Mechanische Lebensdauer	**(Anz. Schaltungen / Schaltungen je Stunde)**			25000 / 120	25000 / 120	20000 / 120
Abmessungen Basis, Festeinbau 3/4-Pole	**L**		**(mm)**	76 / 102	105 / 140	105 / 140
	P		**(mm)**	70	70	103.5
	H		**(mm)**	130	150	205
Gewicht	**Fest (F)**	**3 / 4 P**	**(kg)**	0.9 / 1.2	1.5 / 2	2.35 / 3.05
	Steckbar (P)	**3 / 4 P**	**(kg)**	/	2.1 / 3.7	3.6 / 4.65
	Ausfahrbar (W)	**3 / 4 P**	**(kg)**	/	/	3.85 / 4.9

Ausführungen:
F - Fest
P - Steckbar
W - Ausfahrbar

Klemmen:
F = Vorderseitig
EF = Vorderseitig verlängert
ES = Vorderseitig verlängert V-förmig
FC Cu = Vorderseitig für Kupferkabel
FC CuAl = Vorderseitig für Cu/Al-Kabel
R = Rückseitig drehbar
HR = Rückseitig waagerechte Flachanschlüsse
VR = Rückseitig senkrechte Flachanschlüsse
MC = Für mehrere Kabel

KOORDINATION TRENNSCHALTER UND LEISTUNGSSCHALTER - 380V/415V AC

		LEISTUNGSSCHALTER															
	BAUREIHE	**MTX 160c**			**MTX 160 - MTXE 160**			**MTX 250**		**MTX 320 - MTXE 320**				**MTX 630 - MTXE 630 (400A)**			
	Icu (kA)	**16**	**25**	**36**	**36**	**50**	**70**	**36**	**50**	**36**	**50**	**70**	**120**	**36**	**50**	**70**	**120**
TRENNSCHALTER	MTXM 160c	16	25	36	36	50	70	-	-	-	-	-	-	-	-	-	-
	MTXM 250	-	-	-	-	-	-	36	50	36	50	70	120	-	-	-	-
	MTXM 320	-	-	-	-	-	-	-	-	36	50	70	120	-	-	-	-
	MTXM 400	-	-	-	-	-	-	-	-	-	-	-	-	36	50	70	120
	MTXM 630	-	-	-	-	-	-	-	-	-	-	-	-	-	-	-	-
	MTXM 800	-	-	-	-	-	-	-	-	-	-	-	-	-	-	-	-
	MTXM 1000	-	-	-	-	-	-	-	-	-	-	-	-	-	-	-	-
	MTSM 1600	-	-	-	-	-	-	-	-	-	-	-	-	-	-	-	-

	MTXM 400	MTXM 630	MTXM 800	MTXM 1000	MTSM 1600
					
	IEC 60947-3	IEC 60947-3	IEC 60947-3	IEC 60947-3	IEC 60947-3
	400	630	800	1000	1250 / 1600
	400	630	800	1000	1250 / 1600
	400	400	800	800	/
	3-4	3-4	3-4	3-4	3-4
	690	690	690	690	690
	750	750	750	750	750
	8	8	8	8	8
	IV	IV	IV	IV	IV
	800	800	1000	1000	800
	3000	3000	3500	3500	3000
	11	11	30	30	52.5
	6	6	15	15	25
	■	■	■	■	■
	F - P - W	F - P - W	F - W	F	F - W
	F - FC CuAl - FC Cu - EF - ES - R - HR - VR	F - FC CuAl - FC Cu - EF - ES - R - HR - VR	F - FC CuAl - EF - ES - R - RC	F - FC CuAl - EF - ES - R - RC	F - EF - FC CuAl (1250) - HR - VR
	20000 / 120	20000 / 120	20000 / 120	20000 / 120	1000 / 120
	140 / 184	140 / 184	210 / 280	210 / 280	210 / 280
	103.5	103.5	103.5	103.5	138.5
	205	205	268	268	406
	3.25 / 4.15	3.25 / 4.15	9.5 / 12	9.5 / 12	17 / 22
	5.15 / 6.65	5.15 / 6.65	/	/	/
	5.4 / 6.9	5.4 / 6.9	12.1 / 15.1	/	21.8 / 29.2

	KOORDINATION TRENNSCHLATER UND LEISTUNGSSCHALTER - 380V/415V AC														
	LEISTUNGSSCHALTER														
	MTXE 630 (630A)				MTX 1000 - MTXE 1000 (800A)				MTXE 1000 (1000A)				MTSE 1600		
	36	50	70	120	36	50	70	100	36	50	70	100	50	65	100
	-	-	-	-	-	-	-	-	-	-	-	-	-	-	-
	-	-	-	-	-	-	-	-	-	-	-	-	-	-	-
	-	-	-	-	-	-	-	-	-	-	-	-	-	-	-
	-	-	-	-	-	-	-	-	-	-	-	-	-	-	-
	36	50	70	120	-	-	-	-	-	-	-	-	-	-	-
	-	-	-	-	36	50	70	100	36	50	70	100	-	-	-
	-	-	-	-	-	-	-	-	36	50	70	100	-	-	-
	-	-	-	-	-	-	-	-	-	-	-	-	50	65	100

FEHLERSTROMAUSLÖSER FÜR MTX /M

Technische Daten

TYP		**BDI** (unverzögert)	**BDR** (einstellbar)	
				
Geeignet für		MTX/M 160c - MTX/E160 MTX/M 250	MTX/M 160c - MTX/E160 MTX/M 250	MTX/E/M 320 - MTXM 400 MTX/E/M 630
Typ		L-Form	L-Form	untergebaut
Technologie		elektronisch	elektronisch	elektronisch
Betätigung		Solenoid	Solenoid	Solenoid
Primär-Betriebsspannung [1]	**(V)**	85...500	85...500	85...500
Betriebsfrequenz	**(Hz)**	45...66	45...66	45...66
Eigenspeisung		ja	ja	ja
Test-Funktionsbereich [1]	**(V)**	85...500	85...500	85...500
Bemessungsbetriebsstrom	**(A)**	bis 250	bis 250	bis 500
Einstellbare Auslösegrenzwerte	**(A)**	0.03 - 0.1 - 0.3 - 0.5 - 1 - 3	0.03 - 0.05 - 0.1 - 0.3 - 0.5 - 1 - 2 - 3	0.03 - 0.05 - 0.1 - 0.3 - 0.5 - 1 - 3 - 5 - 10
Einstellbare Auslösezeiten	**(s)**	unverzögert	unverzögert 0.1 - 0.2 - 0.3 - 0.5 - 1 - 2 - 3	unverzögert 0.1 - 0.2 - 0.3 - 0.5 - 1 - 2 - 3
Toleranz bei den Auslösezeiten			± 20%	± 20%
Leistungsaufnahme [2]		< 8W bei 400V AC	< 10W bei 400V AC	< 10W bei 400V AC
Örtliche Ausgelöst-Anzeige		■	■	■
Ausschaltspule mit Umschalter für Ausgelöstmeldung		■	■	■
Eingang für Fernausschaltung			■	■
Schließer für Voralarmmeldung			■	■
Schließer für Alarmmeldung			■	■
Voralarmmeldung ab 25% Idn (Toleranz ±3%)		■	■	■
Anzeige der Alarm-Verzögerung bei 75% Idn (Toleranz ±3%)		■	■	■
Typ A für pulsierenden Wechselstrom, AC für Wechselstrom		■	■	■
Typ AE mit Fernauslösung			■	■
Selektiver Typ S			■	■
Taste für Isolationsprüfung		■	■	■
Einspeisung von oben und von unten		■	■	■
Umbausatz für die Umwandlung des Leistungsschalters mit Fehlerstromauslöser für den Festeinbau in die steckbare Ausführung			■	■

[1] Betrieb bis 50V Phase-Neutralleiter
[2] Die Werte der Leistungsaufnahme können bei niedrigeren Versorgungsspannungen kleiner sein

MTX

Kompakte Leistungsschalter für die Energieverteilung



Die Baureihe MTX ist die ideale Lösung für den industriellen und erweiterten gewerblichen Sektor, durch die große Vielfalt(zwischen 1 und 1600A) und dem hohen Schaltvermögen (16 bis 120kA) für Bemessungsspannungen bis 609VDie Baureihe umfasste ein großes Angebot an Zubehör für alle Anforderungen und lässt sich vollständig in die Verteiler der Baureihe 47 CVX integrieren

Technische Daten ***Seite 722***

MTX 160C - LEISTUNGSSCHALTER BIS 160A

MTX 160C - LEISTUNGSSCHALTER - TYP B - 16 KA



GW D7 031

THERMOMAGNETISCHER AUSLÖSER TM1 (IM=10IN)

Art.-Nr.	Bemessungs-strom	VE
Anz. Pole: 3P		
GW D7 001	16 A	1
GW D7 002	20 A	1
GW D7 003	25 A	1
GW D7 004	32 A	1
GW D7 005	40 A	1
GW D7 006	50 A	1
GW D7 007	63 A	1
GW D7 008	80 A	1
GW D7 009	100 A	1
GW D7 010	125 A	1
GW D7 011	160 A	1
Anz. Pole: 4P		
GW D7 021	16 A	1
GW D7 022	20 A	1
GW D7 023	25 A	1
GW D7 024	32 A	1
GW D7 025	40 A	1
GW D7 026	50 A	1
GW D7 027	63 A	1
GW D7 028	80 A	1
GW D7 029	100 A	1
GW D7 030	125 A	1
GW D7 031	160 A	1

HINWEISE: Für die Montage auf DIN-Schiene nach EN 50022, den Befestigungsbügel GW D8 261 verwenden.
Die 3-poligen Ausführungen entsprechen ca. 4 Teilungseinheiten und die 4-poligen ca. 6 Teilungseinheiten.
MITGELIEFERTES ZUBEHÖR: Vorderseitige Anschlüsse für Kabel aus Kupfer (FC Cu).

MTX 160C - LEISTUNGSSCHALTER - TYP C - 25 KA



GW D7 059

THERMOMAGNETISCHER AUSLÖSER TM1 (IM=10IN)

Art.-Nr.	Bemessungs-strom	VE
Anz. Pole: 3P		
GW D7 041	25 A	1
GW D7 042	32 A	1
GW D7 043	40 A	1
GW D7 044	50 A	1
GW D7 045	63 A	1
GW D7 046	80 A	1
GW D7 047	100 A	1
GW D7 048	125 A	1
GW D7 049	160 A	1
Anz. Pole: 4P		
GW D7 051	25 A	1
GW D7 052	32 A	1
GW D7 053	40 A	1
GW D7 054	50 A	1
GW D7 055	63 A	1
GW D7 056	80 A	1
GW D7 057	100 A	1
GW D7 058	125 A	1
GW D7 059	160 A	1

HINWEISE: Für die Montage auf DIN-Schiene nach EN 50022, den Befestigungsbügel GW D8 261 verwenden.
Die 3-poligen Ausführungen entsprechen ca. 4 Teilungseinheiten und die 4-poligen ca. 6 Teilungseinheiten.
MITGELIEFERTES ZUBEHÖR: Vorderseitige Anschlüsse für Kabel aus Kupfer (FC Cu).

MTX 160 / MTXE 160 - LEISTUNGSSCHALTER BIS 160 A

MTX 160 - LEISTUNGSSCHALTER - TYP N - 36 KA



GW D7 938

THERMOMAGNETISCHER AUSLÖSER TM1 (IM=10IN)

Art.-Nr.	Bemessungs-strom	VE
Anz. Pole: 3P		
GW D7 931	10 A	1
GW D7 932	16 A	1
GW D7 933	20 A	1
GW D7 934	25 A	1
Anz. Pole: 4P		
GW D7 936	10 A	1
GW D7 937	16 A	1
GW D7 938	20 A	1
GW D7 939	25 A	1

HINWEISE: Für die Montage auf DIN-Schiene nach EN 50022, den Befestigungsbügel GWD8261 verwenden.
Die 3-poligen Ausführungen entsprechen ca. 5 Teilungseinheiten und die 4-poligen ca. 7 Teilungseinheiten.
MITGELIEFERTES ZUBEHÖR: Vorderseitige Anschlüsse (F).

MTX 160 - LEISTUNGSSCHALTER FÜR DEN SCHUTZ VON GENERATOREN - TYP N - 36 KA



GW D7 094

THERMOMAGNETISCHER AUSLÖSER TMG (IM=3IN)

Art.-Nr.	Bemessungs-strom	VE
Anz. Pole: 3P		
GW D7 081	25 A	1
GW D7 082	40 A	1
GW D7 083	63 A	1
GW D7 084	80 A	1
GW D7 085	100 A	1
GW D7 086	125 A	1
GW D7 087	160 A	1
Anz. Pole: 4P		
GW D7 091	25 A	1
GW D7 092	40 A	1
GW D7 093	63 A	1
GW D7 094	80 A	1
GW D7 095	100 A	1
GW D7 096	125 A	1
GW D7 097	160 A	1

HINWEISE: Für die Montage auf DIN-Schiene nach EN 50022, den Befestigungsbügel GW D8 261 verwenden.
Die 3-poligen Ausführungen entsprechen ca. 5 Teilungseinheiten und die 4-poligen ca. 7 Teilungseinheiten.
MITGELIEFERTES ZUBEHÖR: Vorderseitige Anschlüsse (F).

MTXE 160 - LEISTUNGSSCHALTER MIT ELEKTRONISCHEM AUSLÖSER - TYP N - 36 KA



GW D7 155

ELEKTRONISCHER AUSLÖSER

Art.-Nr.	Mikroprozessor Funktionen	Bemessungs-strom	Typ des Auslösers	VE
Anz. Pole: 3P				
GW D7 146	I	10 A	SEP/1	1
GW D7 147	I	25 A	SEP/1	1
GW D7 148	I	63 A	SEP/1	1
GW D7 149	I	100 A	SEP/1	1
GW D7 150	I	160 A	SEP/1	1
GW D7 141	L S / I	10 A	SEP/1	1
GW D7 142	L S / I	25 A	SEP/1	1
GW D7 143	L S / I	63 A	SEP/1	1
GW D7 144	L S / I	100 A	SEP/1	1
GW D7 145	L S / I	160 A	SEP/1	1
Anz. Pole: 4P				
GW D7 156	I	10 A	SEP/1	1
GW D7 157	I	25 A	SEP/1	1
GW D7 158	I	63 A	SEP/1	1
GW D7 159	I	100 A	SEP/1	1
GW D7 160	I	160 A	SEP/1	1
GW D7 151	L S / I	10 A	SEP/1	1
GW D7 152	L S / I	25 A	SEP/1	1
GW D7 153	L S / I	63 A	SEP/1	1
GW D7 154	L S / I	100 A	SEP/1	1
GW D7 155	L S / I	160 A	SEP/1	1

HINWEISE: Für die Montage auf DIN-Schiene nach EN 50022, den Befestigungsbügel GW D8 261 verwenden.
Die 3-poligen Ausführungen entsprechen ca. 5 Teilungseinheiten und die 4-poligen ca. 7 Teilungseinheiten.
MITGELIEFERTES ZUBEHÖR: Vorderseitige Anschlüsse (F).

MTXE 160 - LEISTUNGSSCHALTER MIT ELEKTRONISCHEM AUSLÖSER - TYP S - 50 KA



GW D7 175

ELEKTRONISCHER AUSLÖSER

Art.-Nr.	Mikroprozessor Funktionen	Bemessungs-strom	Typ des Auslösers	VE
Anz. Pole: 3P				
GW D7 166	I	10 A	SEP/1	1
GW D7 167	I	25 A	SEP/1	1
GW D7 168	I	63 A	SEP/1	1
GW D7 169	I	100 A	SEP/1	1
GW D7 170	I	160 A	SEP/1	1
GW D7 161	L S / I	10 A	SEP/1	1
GW D7 162	L S / I	25 A	SEP/1	1
GW D7 163	L S / I	63 A	SEP/1	1
GW D7 164	L S / I	100 A	SEP/1	1
GW D7 165	L S / I	160 A	SEP/1	1
Anz. Pole: 4P				
GW D7 176	I	10 A	SEP/1	1
GW D7 177	I	25 A	SEP/1	1
GW D7 178	I	63 A	SEP/1	1
GW D7 179	I	100 A	SEP/1	1
GW D7 180	I	160 A	SEP/1	1
GW D7 171	L S / I	10 A	SEP/1	1
GW D7 172	L S / I	25 A	SEP/1	1
GW D7 173	L S / I	63 A	SEP/1	1
GW D7 174	L S / I	100 A	SEP/1	1
GW D7 175	L S / I	160 A	SEP/1	1

HINWEISE: Für die Montage auf DIN-Schiene nach EN 50022, den Befestigungsbügel GW D8 261 verwenden.
Die 3-poligen Ausführungen entsprechen ca. 5 Teilungseinheiten und die 4-poligen ca. 7 Teilungseinheiten.
MITGELIEFERTES ZUBEHÖR: Vorderseitige Anschlüsse (F).

MTXE 160 - LEISTUNGSSCHALTER MIT ELEKTRONISCHEM AUSLÖSER - TYP H - 70 KA



GW D7 195

ELEKTRONISCHER AUSLÖSER

Art.-Nr.	Mikroprozessor Funktionen	Bemessungs-strom	Typ des Auslösers	VE
Anz. Pole: 3P				
GW D7 186	I	10 A	SEP/1	1
GW D7 187	I	25 A	SEP/1	1
GW D7 188	I	63 A	SEP/1	1
GW D7 189	I	100 A	SEP/1	1
GW D7 190	I	160 A	SEP/1	1
GW D7 181	L S / I	10 A	SEP/1	1
GW D7 182	L S / I	25 A	SEP/1	1
GW D7 183	L S / I	63 A	SEP/1	1
GW D7 184	L S / I	100 A	SEP/1	1
GW D7 185	L S / I	160 A	SEP/1	1
Anz. Pole: 4P				
GW D7 196	I	10 A	SEP/1	1
GW D7 197	I	25 A	SEP/1	1
GW D7 198	I	63 A	SEP/1	1
GW D7 199	I	100 A	SEP/1	1
GW D7 200	I	160 A	SEP/1	1
GW D7 191	L S / I	10 A	SEP/1	1
GW D7 192	L S / I	25 A	SEP/1	1
GW D7 193	L S / I	63 A	SEP/1	1
GW D7 194	L S / I	100 A	SEP/1	1
GW D7 195	L S / I	160 A	SEP/1	1

HINWEISE: Für die Montage auf DIN-Schiene nach EN 50022, den Befestigungsbügel GW D8 261 verwenden.
Die 3-poligen Ausführungen entsprechen ca. 5 Teilungseinheiten und die 4-poligen ca. 7 Teilungseinheiten.
MITGELIEFERTES ZUBEHÖR. Vorderseitige Anschlüsse (F)

MTX 160 - LEISTUNGSSCHALTER MIT MAGNETISCHEM AUSLÖSER FÜR DEN MOTORSCHUTZ - TYP N - 36 KA



GW D7 116

REINER MAGNETISCHER AUSLÖSER M

Art.-Nr.	Bemessungs-strom	VE
Anz. Pole: 3P		
GW D7 101	1 A	1
GW D7 102	1,6 A	1
GW D7 103	2 A	1
GW D7 104	2,5 A	1
GW D7 105	3,2 A	1
GW D7 106	4 A	1
GW D7 107	5 A	1
GW D7 108	6,5 A	1
GW D7 109	8,5 A	1
GW D7 110	11 A	1
GW D7 111	12,5 A	1
GW D7 112	20 A	1
GW D7 113	32 A	1
GW D7 114	52 A	1
GW D7 115	80 A	1
GW D7 116	100 A	1

HINWEISE: Für die Montage auf DIN-Schiene nach EN 50022, den Befestigungsbügel GW D8 261 verwenden.
Die 3-poligen Ausführungen entsprechen ca. 5 Teilungseinheiten und die 4-poligen ca. 7 Teilungseinheiten.
MITGELIEFERTES ZUBEHÖR: Vorderseitige Anschlüsse (F).

MTX 160 - LEISTUNGSSCHALTER MIT MAGNETISCHEM AUSLÖSER FÜR DEN MOTORSCHUTZ - TYP S - 50 KA



GW D7 136

REINER MAGNETISCHER AUSLÖSER M

Art.-Nr.	Bemessungs-strom	VE
Anz. Pole: 3P		
GW D7 121	1 A	1
GW D7 122	1,6 A	1
GW D7 123	2 A	1
GW D7 124	2,5 A	1
GW D7 125	3,2 A	1
GW D7 126	4 A	1
GW D7 127	5 A	1
GW D7 128	6,5 A	1
GW D7 129	8,5 A	1
GW D7 130	11 A	1
GW D7 131	12,5 A	1
GW D7 132	20 A	1
GW D7 133	32 A	1
GW D7 134	52 A	1
GW D7 135	80 A	1
GW D7 136	100 A	1

HINWEISE: Für die Montage auf DIN-Schiene nach EN 50022, den Befestigungsbügel GW D8 261 verwenden.
Die 3-poligen Ausführungen entsprechen ca. 5 Teilungseinheiten und die 4-poligen ca. 7 Teilungseinheiten.
MITGELIEFERTES ZUBEHÖR: Vorderseitige Anschlüsse (F)

MTX 250 - LEISTUNGSSCHALTER BIS 250A

MTX 250 - LEISTUNGSSCHALTER - TYP N - 36 KA



GW D7 217

THERMOMAGNETISCHER AUSLÖSER TM1 (IM=10IN)

Art.-Nr.	Bemessungs-strom	VE
Anz. Pole: 3P		
GW D7 201	63 A	1
GW D7 202	80 A	1
GW D7 203	100 A	1
GW D7 204	125 A	1
GW D7 205	160 A	1
GW D7 206	200 A	1
GW D7 207	250 A	1
Anz. Pole: 4P		
GW D7 211	63 A	1
GW D7 212	80 A	1
GW D7 213	100 A	1
GW D7 214	125 A	1
GW D7 215	160 A	1
GW D7 216	200 A	1
GW D7 217	250 A	1

HINWEISE: Für die Montage auf DIN-Schiene nach EN 50022, den Befestigungsbügel GW D8 262 verwenden.
Die 3-poligen Ausführungen entsprechen ca. 6 Teilungseinheiten und die 4-poligen ca. 8 Teilungseinheiten.
MITGELIEFERTES ZUBEHÖR: Vorderseitige Anschlüsse (F).

MTX 250 - LEISTUNGSSCHALTER - TYP S - 50 KA



GW D7 237

THERMOMAGNETISCHER AUSLÖSER TM1 (IM=10IN)

Art.-Nr.	Bemessungs-strom	VE
Anz. Pole: 3P		
GW D7 221	63 A	1
GW D7 222	80 A	1
GW D7 223	100 A	1
GW D7 224	125 A	1
GW D7 225	160 A	1
GW D7 226	200 A	1
GW D7 227	250 A	1
Anz. Pole: 4P		
GW D7 231	63 A	1
GW D7 232	80 A	1
GW D7 233	100 A	1
GW D7 234	125 A	1
GW D7 235	160 A	1
GW D7 236	200 A	1
GW D7 237	250 A	1

HINWEISE: Für die Montage auf DIN-Schiene nach EN 50022, den Befestigungsbügel GW D8 262 verwenden.
Die 3-poligen Ausführungen entsprechen ca. 6 Teilungseinheiten und die 4-poligen ca. 8 Teilungseinheiten.
MITGELIEFERTES ZUBEHÖR: Vorderseitige Anschlüsse (F).

MTX 250 - LEISTUNGSSCHALTER FÜR DEN SCHUTZ VON GENERATOREN - TYP N - 36 KA



GW D7 257

THERMOMAGNETISCHER AUSLÖSER TMG (IM=3IN)

Art.-Nr.	Bemessungs-strom	VE
Anz. Pole: 3P		
GW D7 241	63 A	1
GW D7 242	80 A	1
GW D7 243	100 A	1
GW D7 244	125 A	1
GW D7 245	160 A	1
GW D7 246	200 A	1
GW D7 247	250 A	1
Anz. Pole: 4P		
GW D7 251	63 A	1
GW D7 252	80 A	1
GW D7 253	100 A	1
GW D7 254	125 A	1
GW D7 255	160 A	1
GW D7 256	200 A	1
GW D7 257	250 A	1

HINWEISE: Für die Montage auf DIN-Schiene nach EN 50022, den Befestigungsbügel GW D8 262 verwenden.
Die 3-poligen Ausführungen entsprechen ca. 6 Teilungseinheiten und die 4-poligen ca. 8 Teilungseinheiten.
MITGELIEFERTES ZUBEHÖR: Vorderseitige Anschlüsse (F).

MTX 250 - LEISTUNGSSCHALTER FÜR DEN SCHUTZ VON GENERATOREN - TYP S - 50 KA



GW D7 277

THERMOMAGNETISCHER AUSLÖSER TMG (IM=3IN)

Art.-Nr.	Bemessungs-strom	VE
Anz. Pole: 3P		
GW D7 261	63 A	1
GW D7 262	80 A	1
GW D7 263	100 A	1
GW D7 264	125 A	1
GW D7 265	160 A	1
GW D7 266	200 A	1
GW D7 267	250 A	1
Anz. Pole: 4P		
GW D7 271	63 A	1
GW D7 272	80 A	1
GW D7 273	100 A	1
GW D7 274	125 A	1
GW D7 275	160 A	1
GW D7 276	200 A	1
GW D7 277	250 A	1

HINWEISE: Für die Montage auf DIN-Schiene nach EN 50022, den Befestigungsbügel GW D8 262 verwenden.
Die 3-poligen Ausführungen entsprechen ca. 6 Teilungseinheiten und die 4-poligen ca. 8 Teilungseinheiten.
MITGELIEFERTES ZUBEHÖR: Vorderseitige Anschlüsse (F).

MTX 250 - LEISTUNGSSCHALTER MIT MAGNETISCHEM AUSLÖSER FÜR DEN MOTORSCHUTZ - TYP N - 36 KA



GW D7 284

REINER MAGNETISCHER AUSLÖSER M

Art.-Nr.	Bemessungs-strom	VE
Anz. Pole: 3P		
GW D7 281	100 A	1
GW D7 282	125 A	1
GW D7 283	160 A	1
GW D7 284	200 A	1

HINWEISE: Für die Montage auf DIN-Schiene nach EN 50022, den Befestigungsbügel GW D8 262 verwenden.
Die 3-poligen Ausführungen entsprechen ca. 6 Teilungseinheiten und die 4-poligen ca. 8 Teilungseinheiten.
MITGELIEFERTES ZUBEHÖR: Vorderseitige Anschlüsse (F).

MTX 250 - LEISTUNGSSCHALTER MIT MAGNETISCHEM AUSLÖSER FÜR DEN MOTORSCHUTZ - TYP S - 50 KA



GW D7 294

REINER MAGNETISCHER AUSLÖSER M

Art.-Nr.	Bemessungs-strom	VE
Anz. Pole: 3P		
GW D7 291	100 A	1
GW D7 292	125 A	1
GW D7 293	160 A	1
GW D7 294	200 A	1

HINWEISE: Für die Montage auf DIN-Schiene nach EN 50022, den Befestigungsbügel GW D8 262 verwenden.
Die 3-poligen Ausführungen entsprechen ca. 6 Teilungseinheiten und die 4-poligen ca. 8 Teilungseinheiten.
MITGELIEFERTES ZUBEHÖR: Vorderseitige Anschlüsse (F).

MTX 320 / MTXE 320 - LEISTUNGSSCHALTER BIS 320 A

MTX 320 - LEISTUNGSSCHALTER - TYP N - 36 KA



GW D7 315

THERMOMAGNETISCHER AUSLÖSER TM2 (IM=5-10IN)

Art.-Nr.	Bemessungs-strom	VE
Anz. Pole: 3P		
GW D7 301	100 A	1
GW D7 302	125 A	1
GW D7 303	160 A	1
GW D7 304	200 A	1
GW D7 305	250 A	1
Anz. Pole: 4P		
GW D7 311	100 A	1
GW D7 312	125 A	1
GW D7 313	160 A	1
GW D7 314	200 A	1
GW D7 315	250 A	1

MITGELIEFERTES ZUBEHÖR: Vorderseitige Anschlüsse (F).

MTX 320 - LEISTUNGSSCHALTER - TYP S - 50 KA



GW D7 335

THERMOMAGNETISCHER AUSLÖSER TM2 (IM=5-10IN)

Art.-Nr.	Bemessungs-strom	VE
Anz. Pole: 3P		
GW D7 321	100 A	1
GW D7 322	125 A	1
GW D7 323	160 A	1
GW D7 324	200 A	1
GW D7 325	250 A	1
Anz. Pole: 4P		
GW D7 331	100 A	1
GW D7 332	125 A	1
GW D7 333	160 A	1
GW D7 334	200 A	1
GW D7 335	250 A	1

MITGELIEFERTES ZUBEHÖR: Vorderseitige Anschlüsse (F).

MTXE 320 - LEISTUNGSSCHALTER MIT ELEKTRONISCHEM AUSLÖSER - TYP N - 36 KA



GW D7 376

ELEKTRONISCHER AUSLÖSER

Art.-Nr.	Mikroprozessor Funktionen	Bemessungs-strom	Typ des Auslösers	VE
Anz. Pole: 3P				
GW D7 344	I	100 A	SEP/1	1
GW D7 345	I	160 A	SEP/1	1
GW D7 346	I	250 A	SEP/1	1
GW D7 354	I	320 A	SEP/1	1
GW D7 341	L S / I	100 A	SEP/1	1
GW D7 342	L S / I	160 A	SEP/1	1
GW D7 343	L S / I	250 A	SEP/1	1
GW D7 353	L S / I	320 A	SEP/1	1
GW D7 347	L S I	100 A	SEP/2	1
GW D7 348	L S I	160 A	SEP/2	1
GW D7 349	L S I	250 A	SEP/2	1
GW D7 355	L S I	320 A	SEP/2	1
GW D7 350	L S I G	100 A	SEP/2	1
GW D7 351	L S I G	160 A	SEP/2	1
GW D7 352	L S I G	250 A	SEP/2	1
GW D7 356	L S I G	320 A	SEP/2	1
Anz. Pole: 4P				
GW D7 364	I	100 A	SEP/1	1
GW D7 365	I	160 A	SEP/1	1
GW D7 366	I	250 A	SEP/1	1
GW D7 374	I	320 A	SEP/1	1
GW D7 361	L S / I	100 A	SEP/1	1
GW D7 362	L S / I	160 A	SEP/1	1
GW D7 363	L S / I	250 A	SEP/1	1
GW D7 373	L S / I	320 A	SEP/1	1
GW D7 367	L S I	100 A	SEP/2	1
GW D7 368	L S I	160 A	SEP/2	1
GW D7 369	L S I	250 A	SEP/2	1
GW D7 375	L S I	320 A	SEP/2	1
GW D7 370	L S I G	100 A	SEP/2	1
GW D7 371	L S I G	160 A	SEP/2	1
GW D7 372	L S I G	250 A	SEP/2	1
GW D7 376	L S I G	320 A	SEP/2	1

MITGELIEFERTES ZUBEHÖR: Vorderseitige Anschlüsse (F).

MTXE 320 - LEISTUNGSSCHALTER MIT ELEKTRONISCHEM AUSLÖSER - TYP S - 50 KA



GW D7 416

ELEKTRONISCHER AUSLÖSER

Art.-Nr.	Mikroprozessor Funktionen	Bemessungs-strom	Typ des Auslösers	VE
Anz. Pole: 3P				
GW D7 384	I	100 A	SEP/1	1
GW D7 385	I	160 A	SEP/1	1
GW D7 386	I	250 A	SEP/1	1
GW D7 394	I	320 A	SEP/1	1
GW D7 381	L S / I	100 A	SEP/1	1
GW D7 382	L S / I	160 A	SEP/1	1
GW D7 383	L S / I	250 A	SEP/1	1
GW D7 393	L S / I	320 A	SEP/1	1
GW D7 387	L S I	100 A	SEP/2	1
GW D7 388	L S I	160 A	SEP/2	1
GW D7 389	L S I	250 A	SEP/2	1
GW D7 395	L S I	320 A	SEP/2	1
GW D7 390	L S I G	100 A	SEP/2	1
GW D7 391	L S I G	160 A	SEP/2	1
GW D7 392	L S I G	250 A	SEP/2	1
GW D7 396	L S I G	320 A	SEP/2	1
Anz. Pole: 4P				
GW D7 404	I	100 A	SEP/1	1
GW D7 405	I	160 A	SEP/1	1
GW D7 406	I	250 A	SEP/1	1
GW D7 414	I	320 A	SEP/1	1
GW D7 401	L S / I	100 A	SEP/1	1
GW D7 402	L S / I	160 A	SEP/1	1
GW D7 403	L S / I	250 A	SEP/1	1
GW D7 413	L S / I	320 A	SEP/1	1
GW D7 407	L S I	100 A	SEP/2	1
GW D7 408	L S I	160 A	SEP/2	1
GW D7 409	L S I	250 A	SEP/2	1
GW D7 415	L S I	320 A	SEP/2	1
GW D7 410	L S I G	100 A	SEP/2	1
GW D7 411	L S I G	160 A	SEP/2	1
GW D7 412	L S I G	250 A	SEP/2	1
GW D7 416	L S I G	320 A	SEP/2	1

MITGELIEFERTES ZUBEHÖR: Vorderseitige Anschlüsse (F).

MTXE 320 - LEISTUNGSSCHALTER MIT ELEKTRONISCHEM AUSLÖSER - TYP H - 70 KA



GW D7 456

ELEKTRONISCHER AUSLÖSER

Art.-Nr.	Mikroprozessor Funktionen	Bemessungs-strom	Typ des Auslösers	VE
Anz. Pole: 3P				
GW D7 424	I	100 A	SEP/1	1
GW D7 425	I	160 A	SEP/1	1
GW D7 426	I	250 A	SEP/1	1
GW D7 434	I	320 A	SEP/1	1
GW D7 421	L S / I	100 A	SEP/1	1
GW D7 422	L S / I	160 A	SEP/1	1
GW D7 423	L S / I	250 A	SEP/1	1
GW D7 433	L S / I	320 A	SEP/1	1
GW D7 427	L S I	100 A	SEP/2	1
GW D7 428	L S I	160 A	SEP/2	1
GW D7 429	L S I	250 A	SEP/2	1
GW D7 435	L S I	320 A	SEP/2	1
GW D7 430	L S I G	100 A	SEP/2	1
GW D7 431	L S I G	160 A	SEP/2	1
GW D7 432	L S I G	250 A	SEP/2	1
GW D7 436	L S I G	320 A	SEP/2	1
Anz. Pole: 4P				
GW D7 444	I	100 A	SEP/1	1
GW D7 445	I	160 A	SEP/1	1
GW D7 446	I	250 A	SEP/1	1
GW D7 454	I	320 A	SEP/1	1
GW D7 441	L S / I	100 A	SEP/1	1
GW D7 442	L S / I	160 A	SEP/1	1
GW D7 443	L S / I	250 A	SEP/1	1
GW D7 453	L S / I	320 A	SEP/1	1
GW D7 447	L S I	100 A	SEP/2	1
GW D7 448	L S I	160 A	SEP/2	1
GW D7 449	L S I	250 A	SEP/2	1
GW D7 455	L S I	320 A	SEP/2	1
GW D7 450	L S I G	100 A	SEP/2	1
GW D7 451	L S I G	160 A	SEP/2	1
GW D7 452	L S I G	250 A	SEP/2	1
GW D7 456	L S I G	320 A	SEP/2	1

MITGELIEFERTES ZUBEHÖR: Vorderseitige Anschlüsse (F).

MTXE 320 - LEISTUNGSSCHALTER MIT ELEKTRONISCHEM AUSLÖSER - TYP L - 120 KA



GW D7 496

ELEKTRONISCHER AUSLÖSER

Art.-Nr.	Mikroprozessor Funktionen	Bemessungs-strom	Typ des Auslösers	VE
Anz. Pole: 3P				
GW D7 464	I	100 A	SEP/1	1
GW D7 465	I	160 A	SEP/1	1
GW D7 466	I	250 A	SEP/1	1
GW D7 474	I	320 A	SEP/1	1
GW D7 461	L S / I	100 A	SEP/1	1
GW D7 462	L S / I	160 A	SEP/1	1
GW D7 463	L S / I	250 A	SEP/1	1
GW D7 473	L S / I	320 A	SEP/1	1
GW D7 467	L S I	100 A	SEP/2	1
GW D7 468	L S I	160 A	SEP/2	1
GW D7 469	L S I	250 A	SEP/2	1
GW D7 475	L S I	320 A	SEP/2	1
GW D7 470	L S I G	100 A	SEP/2	1
GW D7 471	L S I G	160 A	SEP/2	1
GW D7 472	L S I G	250 A	SEP/2	1
GW D7 476	L S I G	320 A	SEP/2	1
Anz. Pole: 4P				
GW D7 484	I	100 A	SEP/1	1
GW D7 485	I	160 A	SEP/1	1
GW D7 486	I	250 A	SEP/1	1
GW D7 494	I	320 A	SEP/1	1
GW D7 481	L S / I	100 A	SEP/1	1
GW D7 482	L S / I	160 A	SEP/1	1
GW D7 483	L S / I	250 A	SEP/1	1
GW D7 493	L S / I	320 A	SEP/1	1
GW D7 487	L S I	100 A	SEP/2	1
GW D7 488	L S I	160 A	SEP/2	1
GW D7 489	L S I	250 A	SEP/2	1
GW D7 495	L S I	320 A	SEP/2	1
GW D7 490	L S I G	100 A	SEP/2	1
GW D7 491	L S I G	160 A	SEP/2	1
GW D7 492	L S I G	250 A	SEP/2	1
GW D7 496	L S I G	320 A	SEP/2	1

MITGELIEFERTES ZUBEHÖR: Vorderseitige Anschlüsse (F).

MTX 630 / MTXE 630 - LEISTUNGSSCHALTER BIS 630 A

MTX 630 - LEISTUNGSSCHALTER - TYP N - 36 KA



GW D7 508

THERMOMAGNETISCHER AUSLÖSER TM2 (IM=5-10IN)

Art.-Nr.	Bemessungs-strom	VE
Anz. Pole: 3P		
GW D7 501	320 A	1
GW D7 502	400 A	1
GW D7 503	500 A	1
Anz. Pole: 4P		
GW D7 506	320 A	1
GW D7 507	400 A	1
GW D7 508	500 A	1

MITGELIEFERTES ZUBEHÖR: Vorderseitige Anschlüsse (F).

MTX 630 - LEISTUNGSSCHALTER - TYP S - 50 KA



GW D7 518

THERMOMAGNETISCHER AUSLÖSER TM2 (IM=5-10IN)

Art.-Nr.	Bemessungs-strom	VE
Anz. Pole: 3P		
GW D7 511	320 A	1
GW D7 512	400 A	1
GW D7 513	500 A	1
Anz. Pole: 4P		
GW D7 516	320 A	1
GW D7 517	400 A	1
GW D7 518	500 A	1

MITGELIEFERTES ZUBEHÖR: Vorderseitige Anschlüsse (F).

MTX 630 - LEISTUNGSSCHALTER - TYP H - 70 KA



GW D7 528

THERMOMAGNETISCHER AUSLÖSER TM2 (IM=5-10IN)

Art.-Nr.	Bemessungs-strom	VE
Anz. Pole: 3P		
GW D7 521	320 A	1
GW D7 522	400 A	1
GW D7 523	500 A	1
Anz. Pole: 4P		
GW D7 526	320 A	1
GW D7 527	400 A	1
GW D7 528	500 A	1

MITGELIEFERTES ZUBEHÖR: Vorderseitige Anschlüsse (F).

MTXE 630 - LEISTUNGSSCHALTER MIT ELEKTRONISCHEM AUSLÖSER - TYP N - 36 KA



GW D7 562

ELEKTRONISCHER AUSLÖSER

Art.-Nr.	Mikroprozessor Funktionen	Bemessungs-strom	Typ des Auslösers	VE
Anz. Pole: 3P				
GW D7 534	I	400 A	SEP/1	1
GW D7 540	I	630 A	SEP/1	1
GW D7 532	L S / I	400 A	SEP/1	1
GW D7 539	L S / I	630 A	SEP/1	1
GW D7 536	L S I	400 A	SEP/2	1
GW D7 541	L S I	630 A	SEP/2	1
GW D7 538	L S I G	400 A	SEP/2	1
GW D7 542	L S I G	630 A	SEP/2	1
Anz. Pole: 4P				
GW D7 554	I	400 A	SEP/1	1
GW D7 560	I	630 A	SEP/1	1
GW D7 552	L S / I	400 A	SEP/1	1
GW D7 559	L S / I	630 A	SEP/1	1
GW D7 556	L S I	400 A	SEP/2	1
GW D7 561	L S I	630 A	SEP/2	1
GW D7 558	L S I G	400 A	SEP/2	1
GW D7 562	L S I G	630 A	SEP/2	1

MITGELIEFERTES ZUBEHÖR: Vorderseitige Anschlüsse (F).

MTXE 630 - LEISTUNGSSCHALTER MIT ELEKTRONISCHEM AUSLÖSER - TYP S - 50 KA



GW D7 602

ELEKTRONISCHER AUSLÖSER

Art.-Nr.	Mikroprozessor Funktionen	Bemessungs-strom	Typ des Auslösers	VE
Anz. Pole: 3P				
GW D7 574	I	400 A	SEP/1	1
GW D7 580	I	630 A	SEP/1	1
GW D7 572	L S / I	400 A	SEP/1	1
GW D7 579	L S / I	630 A	SEP/1	1
GW D7 576	L S I	400 A	SEP/2	1
GW D7 581	L S I	630 A	SEP/2	1
GW D7 578	L S I G	400 A	SEP/2	1
GW D7 582	L S I G	630 A	SEP/2	1
Anz. Pole: 4P				
GW D7 594	I	400 A	SEP/1	1
GW D7 600	I	630 A	SEP/1	1
GW D7 592	L S / I	400 A	SEP/1	1
GW D7 599	L S / I	630 A	SEP/1	1
GW D7 596	L S I	400 A	SEP/2	1
GW D7 601	L S I	630 A	SEP/2	1
GW D7 598	L S I G	400 A	SEP/2	1
GW D7 602	L S I G	630 A	SEP/2	1

MITGELIEFERTES ZUBEHÖR: Vorderseitige Anschlüsse (F).

MTXE 630 - LEISTUNGSSCHALTER MIT ELEKTRONISCHEM AUSLÖSER - TYP H - 70 KA



GW D7 642

ELEKTRONISCHER AUSLÖSER

Art.-Nr.	Mikroprozessor Funktionen	Bemessungs-strom	Typ des Auslösers	VE
Anz. Pole: 3P				
GW D7 614	I	400 A	SEP/1	1
GW D7 620	I	630 A	SEP/1	1
GW D7 612	L S / I	400 A	SEP/1	1
GW D7 619	L S / I	630 A	SEP/1	1
GW D7 616	L S I	400 A	SEP/2	1
GW D7 621	L S I	630 A	SEP/2	1
GW D7 618	L S I G	400 A	SEP/2	1
GW D7 622	L S I G	630 A	SEP/2	1
Anz. Pole: 4P				
GW D7 634	I	400 A	SEP/1	1
GW D7 640	I	630 A	SEP/1	1
GW D7 632	L S / I	400 A	SEP/1	1
GW D7 639	L S / I	630 A	SEP/1	1
GW D7 636	L S I	400 A	SEP/2	1
GW D7 641	L S I	630 A	SEP/2	1
GW D7 638	L S I G	400 A	SEP/2	1
GW D7 642	L S I G	630 A	SEP/2	1

MITGELIEFERTES ZUBEHÖR: Vorderseitige Anschlüsse (F).

MTXE 630 - LEISTUNGSSCHALTER MIT ELEKTRONISCHEM AUSLÖSER - TYP L - 120 KA



GW D7 682

ELEKTRONISCHER AUSLÖSER

Art.-Nr.	Mikroprozessor Funktionen	Bemessungs-strom	Typ des Auslösers	VE
Anz. Pole: 3P				
GW D7 654	I	400 A	SEP/1	1
GW D7 660	I	630 A	SEP/1	1
GW D7 652	L S / I	400 A	SEP/1	1
GW D7 659	L S / I	630 A	SEP/1	1
GW D7 656	L S I	400 A	SEP/2	1
GW D7 661	L S I	630 A	SEP/2	1
GW D7 658	L S I G	400 A	SEP/2	1
GW D7 662	L S I G	630 A	SEP/2	1
Anz. Pole: 4P				
GW D7 674	I	400 A	SEP/1	1
GW D7 680	I	630 A	SEP/1	1
GW D7 672	L S / I	400 A	SEP/1	1
GW D7 679	L S / I	630 A	SEP/1	1
GW D7 676	L S I	400 A	SEP/2	1
GW D7 681	L S I	630 A	SEP/2	1
GW D7 678	L S I G	400 A	SEP/2	1
GW D7 682	L S I G	630 A	SEP/2	1

MITGELIEFERTES ZUBEHÖR: Vorderseitige Anschlüsse (F).

MTX 1000 / MTXE 1000 - LEISTUNGSSCHALTER BIS 1000 A

MTX 1000 - LEISTUNGSSCHALTER - TYP N - 36 KA



GW D7 707

THERMOMAGNETISCHER AUSLÖSER TM2 (IM=5-10IN)

Art.-Nr.	Bemessungs-strom	VE
Anz. Pole: 3P		
GW D7 701	630 A	1
GW D7 702	800 A	1
Anz. Pole: 4P		
GW D7 706	630 A	1
GW D7 707	800 A	1

MITGELIEFERTES ZUBEHÖR: Vorderseitige Anschlüsse (F).

MTX 1000 - LEISTUNGSSCHALTER - TYP S - 50 KA



GW D7 717

THERMOMAGNETISCHER AUSLÖSER TM2 (IM=5-10IN)

Art.-Nr.	Bemessungs-strom	VE
Anz. Pole: 3P		
GW D7 710	630 A	1
GW D7 711	800 A	1
Anz. Pole: 4P		
GW D7 716	630 A	1
GW D7 717	800 A	1

MITGELIEFERTES ZUBEHÖR: Vorderseitige Anschlüsse (F).

MTX 1000 - LEISTUNGSSCHALTER - TYP H - 70 KA



GW D7 727

THERMOMAGNETISCHER AUSLÖSER TM2 (IM=5-10IN)

Art.-Nr.	Bemessungs-strom	VE
Anz. Pole: 3P		
GW D7 721	630 A	1
GW D7 722	800 A	1
Anz. Pole: 4P		
GW D7 726	630 A	1
GW D7 727	800 A	1

MITGELIEFERTES ZUBEHÖR: Vorderseitige Anschlüsse (F).

MTXE 1000 - LEISTUNGSSCHALTER MIT ELEKTRONISCHEM AUSLÖSER - TYP N - 36 KA



GW D7 762

ELEKTRONISCHER AUSLÖSER

Art.-Nr.	Mikroprozessor Funktionen	Bemessungs-strom	Typ des Auslösers	VE
Anz. Pole: 3P				
GW D7 732	I	630 A	SEP/1	1
GW D7 736	I	800 A	SEP/1	1
GW D7 740	I	1000 A	SEP/1	1
GW D7 731	L S / I	630 A	SEP/1	1
GW D7 735	L S / I	800 A	SEP/1	1
GW D7 739	L S / I	1000 A	SEP/1	1
GW D7 733	L S I	630 A	SEP/2	1
GW D7 737	L S I	800 A	SEP/2	1
GW D7 741	L S I	1000 A	SEP/2	1
GW D7 734	L S I G	630 A	SEP/2	1
GW D7 738	L S I G	800 A	SEP/2	1
GW D7 742	L S I G	1000 A	SEP/2	1
Anz. Pole: 4P				
GW D7 752	I	630 A	SEP/1	1
GW D7 756	I	800 A	SEP/1	1
GW D7 760	I	1000 A	SEP/1	1
GW D7 751	L S / I	630 A	SEP/1	1
GW D7 755	L S / I	800 A	SEP/1	1
GW D7 759	L S / I	1000 A	SEP/1	1
GW D7 753	L S I	630 A	SEP/2	1
GW D7 757	L S I	800 A	SEP/2	1
GW D7 761	L S I	1000 A	SEP/2	1
GW D7 754	L S I G	630 A	SEP/2	1
GW D7 758	L S I G	800 A	SEP/2	1
GW D7 762	L S I G	1000 A	SEP/2	1

MITGELIEFERTES ZUBEHÖR: Vorderseitige Anschlüsse (F) bei Ausführungen bis 800A. Vorderseitige verlängerte Anschlüsse (EF) bei Ausführungen bis 1000A.

MTXE 1000 - LEISTUNGSSCHALTER MIT ELEKTRONISCHEM AUSLÖSER - TYP S - 50 KA



GW D7 802

ELEKTRONISCHER AUSLÖSER

Art.-Nr.	Mikroprozessor Funktionen	Bemessungs-strom	Typ des Auslösers	VE
Anz. Pole: 3P				
GW D7 772	I	630 A	SEP/1	1
GW D7 776	I	800 A	SEP/1	1
GW D7 780	I	1000 A	SEP/1	1
GW D7 771	L S / I	630 A	SEP/1	1
GW D7 775	L S / I	800 A	SEP/1	1
GW D7 779	L S / I	1000 A	SEP/1	1
GW D7 773	L S I	630 A	SEP/2	1
GW D7 777	L S I	800 A	SEP/2	1
GW D7 781	L S I	1000 A	SEP/2	1
GW D7 774	L S I G	630 A	SEP/2	1
GW D7 778	L S I G	800 A	SEP/2	1
GW D7 782	L S I G	1000 A	SEP/2	1
Anz. Pole: 4P				
GW D7 792	I	630 A	SEP/1	1
GW D7 796	I	800 A	SEP/1	1
GW D7 800	I	1000 A	SEP/1	1
GW D7 791	L S / I	630 A	SEP/1	1
GW D7 795	L S / I	800 A	SEP/1	1
GW D7 799	L S / I	1000 A	SEP/1	1
GW D7 793	L S I	630 A	SEP/2	1
GW D7 797	L S I	800 A	SEP/2	1
GW D7 801	L S I	1000 A	SEP/2	1
GW D7 794	L S I G	630 A	SEP/2	1
GW D7 798	L S I G	800 A	SEP/2	1
GW D7 802	L S I G	1000 A	SEP/2	1

MITGELIEFERTES ZUBEHÖR: Vorderseitige Anschlüsse (F) bei Ausführungen bis 800A. Vorderseitige verlängerte Anschlüsse (EF) bei Ausführungen bis 1000A.

MTXE 1000 - LEISTUNGSSCHALTER MIT ELEKTRONISCHEM AUSLÖSER - TYP H - 70 KA



GW D7 842

ELEKTRONISCHER AUSLÖSER

Art.-Nr.	Mikroprozessor Funktionen	Bemessungs-strom	Typ des Auslösers	VE
Anz. Pole: 3P				
GW D7 812	I	630 A	SEP/1	1
GW D7 816	I	800 A	SEP/1	1
GW D7 820	I	1000 A	SEP/1	1
GW D7 811	L S / I	630 A	SEP/1	1
GW D7 815	L S / I	800 A	SEP/1	1
GW D7 819	L S / I	1000 A	SEP/1	1
GW D7 813	L S I	630 A	SEP/2	1
GW D7 817	L S I	800 A	SEP/2	1
GW D7 821	L S I	1000 A	SEP/2	1
GW D7 814	L S I G	630 A	SEP/2	1
GW D7 818	L S I G	800 A	SEP/2	1
GW D7 822	L S I G	1000 A	SEP/2	1
Anz. Pole: 4P				
GW D7 832	I	630 A	SEP/1	1
GW D7 836	I	800 A	SEP/1	1
GW D7 840	I	1000 A	SEP/1	1
GW D7 831	L S / I	630 A	SEP/1	1
GW D7 835	L S / I	800 A	SEP/1	1
GW D7 839	L S / I	1000 A	SEP/1	1
GW D7 833	L S I	630 A	SEP/2	1
GW D7 837	L S I	800 A	SEP/2	1
GW D7 841	L S I	1000 A	SEP/2	1
GW D7 834	L S I G	630 A	SEP/2	1
GW D7 838	L S I G	800 A	SEP/2	1
GW D7 842	L S I G	1000 A	SEP/2	1

MITGELIEFERTES ZUBEHÖR: Vorderseitige Anschlüsse (F) bei Ausführungen bis 800A. Vorderseitige verlängerte Anschlüsse (EF) bei Ausführungen bis 1000A.

MTXE 1000 - LEISTUNGSSCHALTER MIT ELEKTRONISCHEM AUSLÖSER - TYP L - 100 KA



GW D7 882

ELEKTRONISCHER AUSLÖSER

Art.-Nr.	Mikroprozessor Funktionen	Bemessungs-strom	Typ des Auslösers	VE
Anz. Pole: 3P				
GW D7 852	I	630 A	SEP/1	1
GW D7 856	I	800 A	SEP/1	1
GW D7 860	I	1000 A	SEP/1	1
GW D7 851	L S / I	630 A	SEP/1	1
GW D7 855	L S / I	800 A	SEP/1	1
GW D7 859	L S / I	1000 A	SEP/1	1
GW D7 853	L S I	630 A	SEP/2	1
GW D7 857	L S I	800 A	SEP/2	1
GW D7 861	L S I	1000 A	SEP/2	1
GW D7 854	L S I G	630 A	SEP/2	1
GW D7 858	L S I G	800 A	SEP/2	1
GW D7 862	L S I G	1000 A	SEP/2	1
Anz. Pole: 4P				
GW D7 872	I	630 A	SEP/1	1
GW D7 876	I	800 A	SEP/1	1
GW D7 880	I	1000 A	SEP/1	1
GW D7 871	L S / I	630 A	SEP/1	1
GW D7 875	L S / I	800 A	SEP/1	1
GW D7 879	L S / I	1000 A	SEP/1	1
GW D7 873	L S I	630 A	SEP/2	1
GW D7 877	L S I	800 A	SEP/2	1
GW D7 881	L S I	1000 A	SEP/2	1
GW D7 874	L S I G	630 A	SEP/2	1
GW D7 878	L S I G	800 A	SEP/2	1
GW D7 882	L S I G	1000 A	SEP/2	1

MITGELIEFERTES ZUBEHÖR: Vorderseitige Anschlüsse (F) bei Ausführungen bis 800A. Vorderseitige verlängerte Anschlüsse (EF) bei Ausführungen bis 1000A.

MTSE 1600 - LEISTUNGSSCHALTER MIT ELEKTRONISCHEM AUSLÖSER BIS 1600 A

MTSE 1600 - LEISTUNGSSCHALTER MIT ELEKTRONISCHEM AUSLÖSER - TYP S - 50 KA



GW 97 623

ELEKTRONISCHER AUSLÖSER

Art.-Nr.	Mikroprozessor Funktionen	Bemessungs-strom	Typ des Auslösers	VE
Anz. Pole: 3P				
GW 97 601	I	1250 A	SEP/A	1
GW 97 602	I	1600 A	SEP/A	1
GW 97 604	L I	1250 A	SEP/A	1
GW 97 605	L I	1600 A	SEP/A	1
GW 97 613	L S I	1250 A	SEP/B	1
GW 97 614	L S I	1600 A	SEP/B	1
GW 97 616	L S I G	1250 A	SEP/B	1
GW 97 617	L S I G	1600 A	SEP/B	1
Anz. Pole: 4P				
GW 97 607	I	1250 A	SEP/A	1
GW 97 608	I	1600 A	SEP/A	1
GW 97 610	L I	1250 A	SEP/A	1
GW 97 611	L I	1600 A	SEP/A	1
GW 97 619	L S I	1250 A	SEP/B	1
GW 97 620	L S I	1600 A	SEP/B	1
GW 97 622	L S I G	1250 A	SEP/B	1
GW 97 623	L S I G	1600 A	SEP/B	1

MITGELIEFERTES ZUBEHÖR: Vorderseitige Anschlüsse (F).

MTSE 1600 - LEISTUNGSSCHALTER MIT ELEKTRONISCHEM AUSLÖSER - TYP H - 65 KA



GW 97 647

ELEKTRONISCHER AUSLÖSER

Art.-Nr.	Mikroprozessor Funktionen	Bemessungs-strom	Typ des Auslösers	VE
Anz. Pole: 3P				
GW 97 625	I	1250 A	SEP/A	1
GW 97 626	I	1600 A	SEP/A	1
GW 97 628	L I	1250 A	SEP/A	1
GW 97 629	L I	1600 A	SEP/A	1
GW 97 637	L S I	1250 A	SEP/B	1
GW 97 638	L S I	1600 A	SEP/B	1
GW 97 640	L S I G	1250 A	SEP/B	1
GW 97 641	L S I G	1600 A	SEP/B	1
Anz. Pole: 4P				
GW 97 631	I	1250 A	SEP/A	1
GW 97 632	I	1600 A	SEP/A	1
GW 97 634	L I	1250 A	SEP/A	1
GW 97 635	L I	1600 A	SEP/A	1
GW 97 643	L S I	1250 A	SEP/B	1
GW 97 644	L S I	1600 A	SEP/B	1
GW 97 646	L S I G	1250 A	SEP/B	1
GW 97 647	L S I G	1600 A	SEP/B	1

MITGELIEFERTES ZUBEHÖR: Vorderseitige Anschlüsse (F).

MTSE 1600 - LEISTUNGSSCHALTER MIT ELEKTRONISCHEM AUSLÖSER - TYP L - 100 KA



GW 97 671

ELEKTRONISCHER AUSLÖSER

Art.-Nr.	Mikroprozessor Funktionen	Bemessungs-strom	Typ des Auslösers	VE
Anz. Pole: 3P				
GW 97 649	I	1250 A	SEP/A	1
GW 97 650	I	1600 A	SEP/A	1
GW 97 652	L I	1250 A	SEP/A	1
GW 97 653	L I	1600 A	SEP/A	1
GW 97 661	L S I	1250 A	SEP/B	1
GW 97 662	L S I	1600 A	SEP/B	1
GW 97 664	L S I G	1250 A	SEP/B	1
GW 97 665	L S I G	1600 A	SEP/B	1
Anz. Pole: 4P				
GW 97 655	I	1250 A	SEP/A	1
GW 97 656	I	1600 A	SEP/A	1
GW 97 658	L I	1250 A	SEP/A	1
GW 97 659	L I	1600 A	SEP/A	1
GW 97 667	L S I	1250 A	SEP/B	1
GW 97 668	L S I	1600 A	SEP/B	1
GW 97 670	L S I G	1250 A	SEP/B	1
GW 97 671	L S I G	1600 A	SEP/B	1

MITGELIEFERTES ZUBEHÖR: Vorderseitige Anschlüsse (F).

MTXM - LASTTRENNSCHALTER BIS 1000 A

MTXM 160C - LASTTRENNSCHALTER



GW D7 902

LASTTRENNSCHALTER

Art.-Nr.	Bemessungs-strom	VE
Anz. Pole: 3P		
GW D7 901	160 A	1
Anz. Pole: 4P		
GW D7 902	160 A	1

HINWEISE: Für die Montage auf DIN-Schiene nach EN 50022, den Befestigungsbügel GW D8 261 verwenden.
Die 3-poligen Ausführungen entsprechen ca. 4 Teilungseinheiten und die 4-poligen ca. 6 Teilungseinheiten.
MITGELIEFERTES ZUBEHÖR: Vorderseitige Anschlüsse für Kabel aus Kupfer (FC Cu).

MTXM 250 - LASTTRENNSCHALTER



GW D7 904

LASTTRENNSCHALTER

Art.-Nr.	Bemessungs-strom	VE
Anz. Pole: 3P		
GW D7 903	250 A	1
Anz. Pole: 4P		
GW D7 904	250 A	1

HINWEISE: Für die Montage auf DIN-Schiene nach EN 50022, den Befestigungsbügel GW D8 262 verwenden.
Die 3-poligen Ausführungen entsprechen ca. 6 Teilungseinheiten und die 4-poligen ca. 8 Teilungseinheiten.
MITGELIEFERTES ZUBEHÖR: Vorderseitige Anschlüsse (F).

MTXM 320 - LASTTRENNSCHALTER



GW D7 906

LASTTRENNSCHALTER

Art.-Nr.	Bemessungs-strom	VE
Anz. Pole: 3P		
GW D7 905	320 A	1
Anz. Pole: 4P		
GW D7 906	320 A	1

MITGELIEFERTES ZUBEHÖR: Vorderseitige Anschlüsse (F).

MTXM 400 - LASTTRENNSCHALTER



GW D7 908

LASTTRENNSCHALTER

Art.-Nr.	Bemessungs-strom	VE
Anz. Pole: 3P		
GW D7 907	400 A	1
Anz. Pole: 4P		
GW D7 908	400 A	1

MITGELIEFERTES ZUBEHÖR: Vorderseitige Anschlüsse (F).

MTXM 630 - LASTTRENNSCHALTER



GW D7 910

LASTTRENNSCHALTER

Art.-Nr.	Bemessungs-strom	VE
Anz. Pole: 3P		
GW D7 909	630 A	1
Anz. Pole: 4P		
GW D7 910	630 A	1

MITGELIEFERTES ZUBEHÖR: Vorderseitige Anschlüsse (F).

MTXM 800 - LASTTRENNSCHALTER



GW D7 912

LASTTRENNSCHALTER

Art.-Nr.	Bemessungs-strom	VE
Anz. Pole: 3P		
GW D7 911	800 A	1
Anz. Pole: 4P		
GW D7 912	800 A	1

MITGELIEFERTES ZUBEHÖR: Vorderseitige Anschlüsse (F).

MTXM 1000 - LASTTRENNSCHALTER



GW D7 914

LASTTRENNSCHALTER

Art.-Nr.	Bemessungs-strom	VE
Anz. Pole: 3P		
GW D7 913	1000 A	1
Anz. Pole: 4P		
GW D7 914	1000 A	1

MITGELIEFERTES ZUBEHÖR: Vorderseitige verlängerte Anschlüsse (EF).

MTSM - TRENNSCHALTER BIS 1600A

MTSM 1600 - LASTTRENNSCHALTER



GW 97 719

LASTTRENNSCHALTER

Art.-Nr.	Bemessungs-strom	VE
Anz. Pole: 3P		
GW 97 715	1250 A	1
GW 97 716	1600 A	1
Anz. Pole: 4P		
GW 97 718	1250 A	1
GW 97 719	1600 A	1

MITGELIEFERTES ZUBEHÖR: Vorderseitige Anschlüsse (F).

BD - ANBAU-FEHLERSTROMSCHUTZSCHALTER FÜR BAUREIHE MTX/M

BD - FEHLERSTROM-SCHUTZSCHALTER



GW D8 241

BD - FEHLERSTROMAUSLÖSER IN L-FORM UND UNTERGEBAUT, 4-POLIG

Art.-Nr.	Typ	Installation	Auslösezeit	VE
Geeignet für: MTX/M 160c				
GW D8 241	L-Form 4P - flach	Nur für DIN-Schiene	Einstellbar	1
GW D8 242	L-Form 4P	Flanschplatte/DIN-Schiene	Unverzögert	1
GW D8 243	L-Form 4P	Flanschplatte/DIN-Schiene	Einstellbar	1
Geeignet für: MTX/E 160				
GW D8 244	L-Form 4P	Flanschplatte/DIN-Schiene	Unverzögert	1
GW D8 245	L-Form 4P	Flanschplatte/DIN-Schiene	Einstellbar	1
Geeignet für: MTX/M 250				
GW D8 246	L-Form 4P	Flanschplatte/DIN-Schiene	Unverzögert	1
GW D8 247	L-Form 4P	Flanschplatte/DIN-Schiene	Einstellbar	1
Geeignet für: MTX/E/M 320				
GW D8 248	Unterbau - 4P	Nur Flanschplatte	Einstellbar	1
Geeignet für: MTXM 400-MTX/E/M 630 (500 A)				
GW D8 249	Unterbau - 4P	Nur Flanschplatte	Einstellbar	1

MITGELIEFERTES ZUBEHÖR: Die Fehlerstromauslöser werden mit einem auftrennbaren Summenstromwandler geliefert (einzusetzen in den Einschub des dritten Pols), einem Hilfskontakt für die Ausgelöstmeldung des Fehlerstromauslösers und einem speziellen Abdeckrahmen. Die Auslöser für MTX/E 160 und MTX/M 250 haben auch vorderseitige Anschlüsse für Kabel aus Kupfer. Abgesehen von GWD8241 haben die L-förmigen Auslöser oben und unten Abdeckungen für Klemmen speziell für die Fehlerstrom-Schutzschalter.

HINWEISE: Neben den vorderseitigen Anschlüssen für Kabel aus Kupfer des Leistungsschalters MTX/M 160c, ist es möglich abgangsseitig ein spezielles horizontales flaches rückseitiges Anschlusskit zu verwenden (nicht im Lieferumfang des Anbau-Fehlerstrom-Schutzschalters).

Für die Fehlerstromauslöser mit einstellbarer Auslösung kann der enthaltene Auslöser für die Fernauslösung verwendet werden, ein weiterer Auslöser ist nicht erforderlich.. 4-polige Fehlerstrom-Auslöser können auch 3-Phasen-Systemen (ohne Neutralleiter) verwendet werden, indem die 3 Phasen an die jeweiligen Klemmen angeschlossen werden.

Für die Montage der Fehlerstromauslöser auf eine DIN-Schiene nach EN 50022 müssen die entsprechenden Befestigungsbügel verwendet werden.

Die L-förmigen FI-Blöcke benötigen ca. 2 Teilungseinheiten EN 50022, (außer GWD8241 das ca. 3 Teilungseinheiten benötigt).

STECKBARE AUSFÜHRUNG

MTX/E 160



GW D8 001

UNTERTEIL FÜR STECKBARE LEISTUNGSSCHALTER

Art.-Nr.	Anz. Pole	VE
Geeignet für: Vorderseitige Anschlüsse (F)		
GW D8 001	3P	1
GW D8 002	4P	1

HINWEIS: Für den Umbau in steckbare Ausführung, das Unterteil mit dem entsprechenden Umbausatz verwenden.

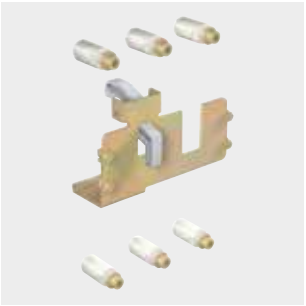

GW D8 051

UMBAUSATZ FÜR UMWANDLUNG VOM FESTEINBAU IN STECKBARE AUSFÜHRUNG

Art.-Nr.	Anz. Pole	VE
GW D8 051	3P	1
GW D8 052	4P	1

HINWEIS: Für den Umbau in steckbare Ausführung, den Umbausatz mit dem entsprechenden Unterteil verwenden.

MTX/M 250



GW D8 003

UNTERTEIL FÜR STECKBARE LEISTUNGSSCHALTER

Art.-Nr.	Anz. Pole	VE
Geeignet für: Vorderseitige Anschlüsse (F)		
GW D8 003	3P	1
GW D8 004	4P	1

HINWEIS: Für den Umbau in steckbare Ausführung, das Unterteil mit dem entsprechenden Umbausatz verwenden.

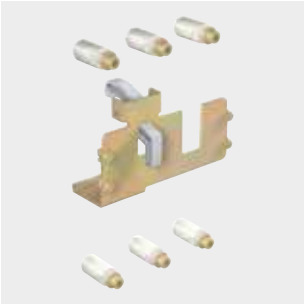

GW D8 053

UMBAUSATZ FÜR UMWANDLUNG VOM FESTEINBAU IN STECKBARE AUSFÜHRUNG

Art.-Nr.	Anz. Pole	VE
GW D8 053	3P	1
GW D8 054	4P	1

HINWEIS: Für den Umbau in steckbare Ausführung, den Umbausatz mit dem entsprechenden Unterteil verwenden.

MTX/E/M 320



GW D8 007

UNTERTEIL FÜR STECKBARE LEISTUNGSSCHALTER

Art.-Nr.	Anz. Pole	VE
Geeignet für: Vorderseitige verlängerte Anschlüsse (EF)		
GW D8 007	3P	1
GW D8 008	4P	1
Geeignet für: Rückseitige senkrechte Flachanschlüsse (HR)		
GW D8 015	3P	1
GW D8 016	4P	1
Geeignet für: Rückseitige waagrechte Flachanschlüsse (HR)		
GW D8 023	3P	1
GW D8 024	4P	1

HINWEIS: Für den Umbau in steckbare Ausführung, das Unterteil mit dem entsprechenden Umbausatz verwenden.

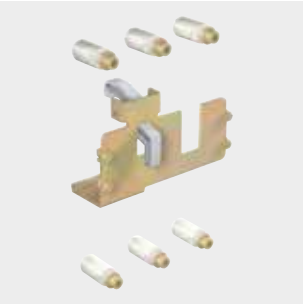

GW D8 055

UMBAUSATZ FÜR UMWANDLUNG VOM FESTEINBAU IN STECKBARE AUSFÜHRUNG

Art.-Nr.	Anz. Pole	VE
GW D8 055	3P	1
GW D8 056	4P	1

HINWEIS: Für den Umbau in steckbare Ausführung, den Umbausatz mit dem entsprechenden Unterteil verwenden.

MTXM 400 - MTX/E 630 (400 A)



GW D8 009

UNTERTEIL FÜR STECKBARE LEISTUNGSSCHALTER

Art.-Nr.	Anz. Pole	VE
Geeignet für: Vorderseitige verlängerte Anschlüsse (EF)		
GW D8 009	3P	1
GW D8 010	4P	1
Geeignet für: Rückseitige senkrechte Flachanschlüsse (HR)		
GW D8 017	3P	1
GW D8 018	4P	1
Geeignet für: Rückseitige waagrechte Flachanschlüsse (HR)		
GW D8 025	3P	1
GW D8 026	4P	1

HINWEIS: Für den Umbau in steckbare Ausführung, das Unterteil mit dem entsprechenden Umbausatz verwenden.

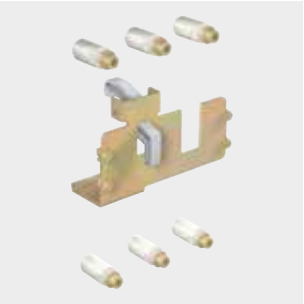

GW D8 057

UMBAUSATZ FÜR UMWANDLUNG VOM FESTEINBAU IN STECKBARE AUSFÜHRUNG

Art.-Nr.	Anz. Pole	VE
GW D8 057	3P	1
GW D8 058	4P	1

HINWEIS: Für den Umbau in steckbare Ausführung, den Umbausatz mit dem entsprechenden Unterteil verwenden.

MTX/E/M 630 (500/630 A)



GW D8 011

UNTERTEIL FÜR STECKBARE LEISTUNGSSCHALTER

Art.-Nr.	Anz. Pole	VE
Geeignet für: Vorderseitige verlängerte Anschlüsse (EF)		
GW D8 011	3P	1
GW D8 012	4P	1
Geeignet für: Rückseitige senkrechte Flachanschlüsse (HR)		
GW D8 019	3P	1
GW D8 020	4P	1
Geeignet für: Rückseitige waagrechte Flachanschlüsse (HR)		
GW D8 027	3P	1
GW D8 028	4P	1

HINWEIS: Für den Umbau in steckbare Ausführung, das Unterteil mit dem entsprechenden Umbausatz verwenden.

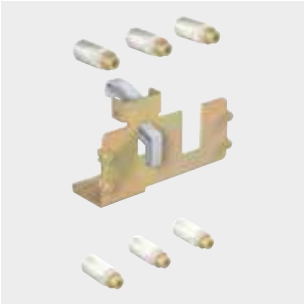

GW D8 059

UMBAUSATZ FÜR UMWANDLUNG VOM FESTEINBAU IN STECKBARE AUSFÜHRUNG

Art.-Nr.	Anz. Pole	VE
GW D8 059	3P	1
GW D8 060	4P	1

HINWEIS: Für den Umbau in steckbare Ausführung, den Umbausatz mit dem entsprechenden Unterteil verwenden.

AUSFAHRBARE AUSFÜHRUNG

MTX/E/M 320



GW D8 007

UNTERTEIL FÜR STECKBARE LEISTUNGSSCHALTER

Art.-Nr.	Anz. Pole	VE
Geeignet für: Vorderseitige verlängerte Anschlüsse (EF)		
GW D8 007	3P	1
GW D8 008	4P	1
Geeignet für: Rückseitige senkrechte Flachanschlüsse (HR)		
GW D8 015	3P	1
GW D8 016	4P	1
Geeignet für: Rückseitige waagrechte Flachanschlüsse (HR)		
GW D8 023	3P	1
GW D8 024	4P	1

HINWEIS: Für den Umbau in ausfahrbare Ausführung, das Unterteil mit beiden entsprechenden Umbausätzen verwenden.

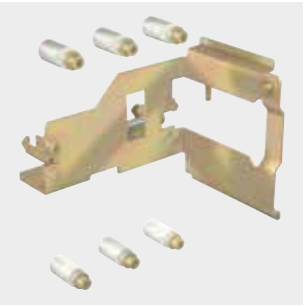

GW D8 066

UMBAUSATZ FÜR UMWANDLUNG VOM FESTEINBAU IN AUSFAHRBARE AUSFÜHRUNG

Art.-Nr.	Anz. Pole	VE
GW D8 066	3P	1
GW D8 067	4P	1

HINWEIS: Für den Umbau in ausfahrbare Ausführung, den entsprechenden Umbausatz mit dem Unterteil verwenden.



GW D8 079

UMBAUSATZ FÜR UMWANDLUNG DES UNTERTEILS IN AUSFAHRBARE AUSFÜHRUNG

Art.-Nr.	Anz. Pole	VE
GW D8 079	3P - 4P	1

HINWEIS: Für den Umbau in ausfahrbare Ausführung, den entsprechenden Umbausatz mit dem Unterteil verwenden.

MTXM 400 - MTX/E 630 (400 A)



GW D8 009

UNTERTEIL FÜR STECKBARE LEISTUNGSSCHALTER

Art.-Nr.	Anz. Pole	VE
Geeignet für: Vorderseitige verlängerte Anschlüsse (EF)		
GW D8 009	3P	1
GW D8 010	4P	1
Geeignet für: Rückseitige senkrechte Flachanschlüsse (HR)		
GW D8 017	3P	1
GW D8 018	4P	1
Geeignet für: Rückseitige waagrechte Flachanschlüsse (HR)		
GW D8 025	3P	1
GW D8 026	4P	1

HINWEIS: Für den Umbau in ausfahrbare Ausführung, das Unterteil mit beiden entsprechenden Umbausätzen verwenden.

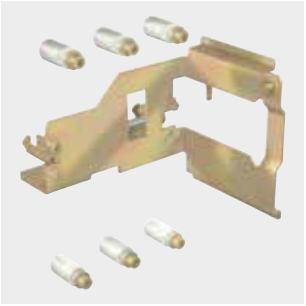

GW D8 068

UMBAUSATZ FÜR UMWANDLUNG VOM FESTEINBAU IN AUSFAHRBARE AUSFÜHRUNG

Art.-Nr.	Anz. Pole	VE
GW D8 068	3P	1
GW D8 069	4P	1

HINWEIS: Für den Umbau in ausfahrbare Ausführung, den entsprechenden Umbausatz mit dem Unterteil verwenden.



GW D8 080

UMBAUSATZ FÜR UMWANDLUNG DES UNTERTEILS IN AUSFAHRBARE AUSFÜHRUNG

Art.-Nr.	Anz. Pole	VE
GW D8 080	3P - 4P	1

HINWEIS: Für den Umbau in ausfahrbare Ausführung, den entsprechenden Umbausatz mit dem Unterteil verwenden.

MTX/E 630 (500/630 A)



GW D8 011

UNTERTEIL FÜR STECKBARE LEISTUNGSSCHALTER

Art.-Nr.	Anz. Pole	VE
Geeignet für: Vorderseitige verlängerte Anschlüsse (EF)		
GW D8 011	3P	1
GW D8 012	4P	1
Geeignet für: Rückseitige senkrechte Flachanschlüsse (HR)		
GW D8 019	3P	1
GW D8 020	4P	1
Geeignet für: Rückseitige waagrechte Flachanschlüsse (HR)		
GW D8 027	3P	1
GW D8 028	4P	1

HINWEIS: Für den Umbau in ausfahrbare Ausführung, das Unterteil mit beiden entsprechenden Umbausätzen verwenden.

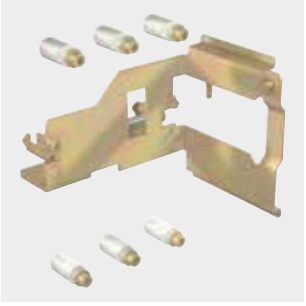

GW D8 070

UMBAUSATZ FÜR UMWANDLUNG VOM FESTEINBAU IN AUSFAHRBARE AUSFÜHRUNG

Art.-Nr.	Anz. Pole	VE
GW D8 070	3P	1
GW D8 071	4P	1

HINWEIS: Für den Umbau in ausfahrbare Ausführung, den entsprechenden Umbausatz mit dem Unterteil verwenden.



GW D8 080

UMBAUSATZ FÜR UMWANDLUNG DES UNTERTEILS IN AUSFAHRBARE AUSFÜHRUNG

Art.-Nr.	Anz. Pole	VE
GW D8 080	3P - 4P	1

HINWEIS: Für den Umbau in ausfahrbare Ausführung, den entsprechenden Umbausatz mit dem Unterteil verwenden.

MTXM 800 - MTX/E/M 1000 (800 A)



GW D8 031

UNTERTEIL FÜR AUSFAHRBARE LEISTUNGSSCHALTER

Art.-Nr.	Anz. Pole	VE
Geeignet für: Vorderseitige verlängerte Anschlüsse (EF)		
GW D8 031	3P	1
GW D8 032	4P	1
Geeignet für: Rückseitige senkrechte Flachanschlüsse (HR)		
GW D8 038	3P	1
GW D8 039	4P	1
Geeignet für: Rückseitige waagrechte Flachanschlüsse (HR)		
GW D8 045	3P	1
GW D8 046	4P	1

HINWEIS: Für den Umbau in ausfahrbare Ausführung, das Unterteil mit dem entsprechenden Umbausatz verwenden.

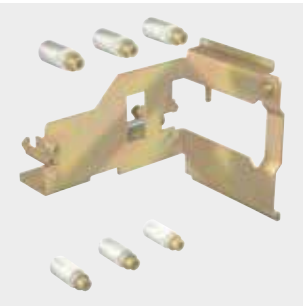

GW D8 072

UMBAUSATZ FÜR UMWANDLUNG VOM FESTEINBAU IN AUSFAHRBARE AUSFÜHRUNG

Art.-Nr.	Anz. Pole	VE
GW D8 072	3P	1
GW D8 073	4P	1

HINWEIS: Für den Umbau in ausfahrbare Ausführung, den entsprechenden Umbausatz mit dem Unterteil verwenden.

MTSE/M 1600



GW 98 221

UNTERTEIL FÜR AUSFAHRBARE LEISTUNGSSCHALTER

Art.-Nr.	Anz. Pole	VE
Geeignet für: Vorderseitige verlängerte Anschlüsse (EF)		
GW 98 221	3P	1
GW 98 222	4P	1
Geeignet für: Rückseitige senkrechte Flachanschlüsse (HR)		
GW 98 223	3P	1
GW 98 224	4P	1
Geeignet für: Rückseitige waagrechte Flachanschlüsse (HR)		
GW 98 225	3P	1
GW 98 226	4P	1

HINWEIS: Für den Umbau in ausfahrbare Ausführung, das Unterteil mit dem entsprechenden Umbausatz verwenden.



GW 98 227

UMBAUSATZ FÜR UMWANDLUNG VOM FESTEINBAU IN AUSFAHRBARE AUSFÜHRUNG

Art.-Nr.	Anz. Pole	VE
GW 98 227	3P	1
GW 98 228	4P	1

HINWEIS: Für den Umbau in ausfahrbare Ausführung, den entsprechenden Umbausatz mit dem Unterteil verwenden.

ZUBEHÖR FÜR LEISTUNGSSCHALTER

VERBINDER FÜR UMBAUSÄTZE



GW D8 133

VERBINDER FÜR UMBAUSÄTZE FÜR STECKBARE UND AUSFAHRBARE LEISTUNGSSCHALTER

Art.-Nr.	Art des Zubehörs	Art des Zubehörs	Anzahl Umschalter	Anz. Stifte	VE
Geeignet für: MTX/E/M 160/c-250					
GW D8 133	Arbeitsstromauslöser			3	1
GW D8 134	Magnetantrieb	Hilfskontakte	2	6	1
GW D8 135	Hilfskontakte		4	12	1
Geeignet für: MTX/E/M 320-1000					
GW D8 164	Arbeitsstromauslöser			5	1
GW D8 165	Hilfskontakte		2	6	1
GW D8 166	Motorantriebe	Arbeitsstromauslöser		10	1
GW D8 167	Hilfskontakte		4	12	1
Geeignet für: MTSE/M 1600					
GW 98 296	Arbeitsstromauslöser				1
GW 98 311	Hilfskontakte		2		1
GW 98 336	Motorantriebe	Arbeitsstromauslöser			1

HINWEIS: Für die Hilfsschalter des MTXE 160 (3 Umschalter) müssen beide Verbinder GWD8133 und GWD8134 verwendet werden.
Der Verbinder GWD8134 ist immer im Lieferumfang des Motorantriebs enthalten.
Bei gleichzeitiger Installation von Motorantrieb und Hilfsschaltern, den Verbinder GW D8 166 für MTX/E/M 320-1000 und GW98336 für MTSE/M 1600 verwenden.

ANSCHLUSSKABEL FÜR HILFSSCHALTER MTSE/M 1600



GW 98 310

ANSCHLUSSKABEL FÜR HILFSSCHALTER MTSE/M 1600

Art.-Nr.	Beschreibung	Für Schalter	Länge (m)	VE
Geeignet für: MTSE/M 1600				
GW 98 295	Für Arbeitsstromauslöser	Fest	2	1
GW 98 310	Für Hilfsschalter	Fest	2	1
GW 98 335	Für Motorantrieb und Hilfsschalter	Fest	2	1



GW 98 481

POSITIONSKONTAKTE FÜR FESTES TEIL FÜR SCHALTER IN STECKBARER UND AUSFAHRBARER AUSFÜHRUNG

Art.-Nr.	Art der Meldung	Typ des Signals	VE
Geeignet für: MTX/E/M 160-250			
GW D8 158	Betriebsstellung		1
Geeignet für: MTX/E/M 320-1000			
GW D8 159	Betriebsstellung		1
GW D8 160	Trennstellung		1
Geeignet für: MTSE/M 1600			
GW 98 481	Trennstellung		1
GW 98 482	Trennstellung	Digitales Signal	1
GW 98 483	Betriebsstellung		1
GW 98 484	Betriebsstellung	Digitales Signal	1



GW 98 485

VERRIEGLUNG FÜR DAS UNTERTEIL DES AUSFAHRBAREN LEISTUNGSSCHALTERS

Art.-Nr.	Typ	Schlüssel	VE
Geeignet für: MTX/E/M 320-1000			
GW D8 086	Schlüsselverriegelung		1
GW D8 087	Schlüsselverriegelung	RONIS	1
Geeignet für: MTSE/M 1600			
GW 98 485	Schlüsselverriegelung	Unterschiedlich für jeden Schalter	1
GW 98 486	Schlüsselverriegelung	Gleicher Schlüssel für Schaltergruppe	1
GW 98 487	Vorhängeschlosssperre		1
GW 98 367	Schlüsselverriegelung	RONIS	1

GW98485: wird immer mit unterschiedlichen Schlüsseln geliefert
GW98486: wird immer mit dem gleichen Schlüssel geliefert



GW D8 091

ISOLIERENDE KLEMMENABDECKUNGEN

Art.-Nr.	Anz. Pole	VE
Geeignet für: MTX/E/M 320		
GW D8 091	3P	1
GW D8 092	4P	1
Geeignet für: MTXM 400-MTX/E/M 630		
GW D8 093	3P	1
GW D8 094	4P	1

HILFSAUSLÖSER



GW D8 101

ARBEITSSTROMAUSLÖSER

Art.-Nr.	Versorgungs-spannung	VE
Geeignet für: MTX/E/M 160/c-250		
GW D8 101	12 V DC	1
GW D8 102	24-30 V AC/DC	1
GW D8 103	48-60 V AC/DC	1
GW D8 104	127 V AC - 125 V DC	1
GW D8 105	240 V AC - 250 V DC	1
GW D8 106	380-440 V AC	1
Geeignet für: MTX/E/M 320-1000		
GW D8 107	24-30 V AC/DC	1
GW D8 108	48-60 V AC/DC	1
GW D8 109	127 V AC - 125 V DC	1
GW D8 110	240 V AC - 250 V DC	1
GW D8 111	380-440 V AC	1
Geeignet für: MTSE/M 1600		
GW 98 260	24 V AC/DC	1
GW 98 261	48 V AC/DC	1
GW 98 263	120 V AC - 125 V DC	1
GW 98 264	240 V AC - 250 V DC	1
GW 98 265	380-400 V AC	1

HINWEIS: Die Auslöser für Schalter MTSE/M 1600 müssen mit den entsprechenden Anschlusskabeln verwendet werden.



GW D8 117

UNTERSPANNUNGSAUSLÖSER

Art.-Nr.	Versorgungs-spannung	VE
Geeignet für: MTX/E/M 160/c-250		
GW D8 117	24-30 V AC/DC	1
GW D8 118	48 V AC/DC	1
GW D8 119	127 V AC - 125 V DC	1
GW D8 120	240 V AC - 250 V DC	1
GW D8 121	380-400 V AC	1
Geeignet für: MTX/E/M 320-1000		
GW D8 122	24-30 V AC/DC	1
GW D8 123	48 V AC/DC	1
GW D8 124	127 V AC - 125 V DC	1
GW D8 125	240 V AC - 250 V DC	1
GW D8 126	380-400 V AC	1
Geeignet für: MTSE/M 1600		
GW 98 281	24 V AC	1
GW 98 282	48 V AC	1
GW 98 284	110-127 V AC	1
GW 98 285	220-250 V AC	1
GW 98 286	380-440 V AC	1
GW 98 288	24 V DC	1
GW 98 289	48 V DC	1
GW 98 291	110-125 V DC	1
GW 98 292	220-250 V DC	1

HINWEIS: Die Auslöser für Schalter MTSE/M 1600 müssen mit den entsprechenden Anschlusskabeln verwendet werden.



GW 98 268

VERZÖGERUNGSVORRICHTUNG FÜR UNTERSPANNUNGSAUSLÖSER

Art.-Nr.	Geeignet für	Versorgungs-spannung	VE
GW D8 136	MTX/E/M 160/c-1000	220-250 V AC/DC	1
GW 98 268	MTSE/M 1600	110-220 V AC	1

HINWEIS: GWD8136 kann nur gemeinsam mit einem Unterspannungsauslöser mit Versorgungsspannung 240V AC - 250V DC verwendet werden.
GW98268 verfügt bereits über einen Unterspannungsauslöser

HILFSSCHALTER



GW D8 141

HILFSSCHALTER

Art.-Nr.	Anzahl Wechsler Hilfsschalter	Anzahl Wechsler Fehlersignalschalter	Kontakt Schaltvermögen AC (A)	Kontakt Schaltvermögen DC (A)	VE
Geeignet für: MTX/M 160/c-250					
GW D8 141	3	1	6(125 V)-5(250 V)	0,3(125 V)-0,15(250 V)	1
GW D8 142	1	1	6(125 V)-5(250 V)	0,3(125 V)-0,15(250 V)	1
Geeignet für: MTXE 160					
GW D8 151	1	2	6(125 V)-5(250 V)	0,3(125 V)-0,15(250 V)	1
GW D8 152	2	1	6(125 V)-5(250 V)	0,3(125 V)-0,15(250 V)	1
Geeignet für: MTX/E/M 320-1000					
GW D8 143	1	1	6(125 V)-5(250 V)	0,3(125 V)-0,15(250 V)	1
GW D8 144	3	1	6(125 V)-5(250 V)	0,3(125 V)-0,15(250 V)	1
GW D8 145	1	1	12(250 V)-3(400 V)	0,5(125 V)-0,3(250 V)	1
GW D8 146	2	-	12(250 V)-3(400 V)	0,5(125 V)-0,3(250 V)	1
Geeignet für: MTSE/M 1600					
GW 98 300	2	-	6(250 V)-3(400 V)	0,3(125 V)-0,15(250 V)	1
GW 98 301	1	1	6(250 V)-3(400 V)	0,3(125 V)-0,15(250 V)	1

HINWEIS: Einer der beiden Fehlersignalschalter des GWD8151 zeigt die Auslösung des elektronischen Auslösers an.
Die Hilfskontakte für Schalter MTSE/M 1600 müssen mit den entsprechenden Anschlusskabeln vervollständigt werden.



GW 98 305

HILFSSCHALTER FÜR DIGITALE SIGNALE

Art.-Nr.	Typ Kontakt	Kontakt Typ	VE
Geeignet für: MTSE/M 1600			
GW 98 305	2 Umschalter		1
GW 98 306	1 Umschalter	1 Wechsler Fehlersignalschalter	1
GW 98 307	1 Schließer + 1 Öffner	1 Wechsler Fehlersignalschalter	1

HINWEIS: Die Hilfskontakte für Schalter MTSE/M 1600 müssen mit den entsprechenden Anschlusskabeln vervollständigt werden.



GW 98 424

VOREILENDE HILFSSCHALTER FÜR STECKVERBINDER

Art.-Nr.	Beschreibung	Anwendung	VE
Geeignet für: MTSE/M 1600			
GW 98 424	Kontakt + Anschluss	Für Unterspannungsauslöser	1

MOTORANTRIEBE



GW D8 172

MAGNETANTRIEB

Art.-Nr.	Versorgungs-spannung	VE
Geeignet für: MTX/E/M 160/c-250 - frontseitige Montage		
GW D8 171	110-250 V AC/DC	1
Geeignet für: MTX/E/M 160c-160 - Seitliche Montage		
GW D8 172	110-250 V AC/DC	1

HINWEIS: Die Motorsteuerung GWD8172 kann nur auf eine DIN-Schiene nach EN50022 montiert werden. Dazu den Befestigungsbügel GW D8 265 verwenden.



GW D8 176

FEDERKRAFTSPEICHER-ANTRIEB

Art.-Nr.	Versorgungs-spannung	VE
Geeignet für: MTX/E/M 320-630		
GW D8 173	24 V DC	1
GW D8 174	220-250 V AC/DC	1
Geeignet für: MTXM 800-MTX/E/M 1000		
GW D8 175	24 V DC	1
GW D8 176	220-250 V AC/DC	1
Geeignet für: MTSE/M 1600		
GW 98 326	24 V DC	1
GW 98 331	220-250 V AC/DC	1
GW 98 332	380 V AC	1

HINWEIS: Die Motorantriebe für Schalter MTSE/M 1600 müssen mit den entsprechenden Anschlusskabeln vervollständigt werden.

DREHANTRIEBE



GW D8 186

DREHHEBELANTRIEB FÜR DIREKTMONTAGE

Art.-Nr.	Typ	Für Schalter	VE
Geeignet für: MTX/E/M 160/c-250			
GW D8 181		Fest und steckbar	1
GW D8 182	Not-Aus	Fest und steckbar	1
Geeignet für: MTX/E/M 320-630			
GW D8 183		Fest und steckbar	1
GW D8 184		Herausnehmbar	1
Geeignet für: MTXM 800-MTX/E/M 1000			
GW D8 185		Fest	1
GW D8 186		Herausnehmbar	1
Geeignet für: MTSE/M 1600			
GW 98 344		Fest	1
GW 98 345		Herausnehmbar	1
GW 98 346	Not-Aus	Fest und ausfahrbar	1



GW 98 354

DREHHEBELANTRIEB FÜR SCHALTFELDTÜR

Art.-Nr.	Typ	Abstand	Für Schalter	VE
Geeignet für: MTX/E/M 160/c-250				
GW D8 187	Türmontage	Einstellbar (Lmax=470,5 mm)	Fest und steckbar	1
GW D8 188	Not-Betätigung an Tür	Einstellbar (Lmax=470,5 mm)	Fest und steckbar	1
Geeignet für: MTX/E/M 320-630				
GW D8 189	Türmontage	Einstellbar (Lmax=500mm)	Fest und steckbar	1
GW D8 190	Not-Betätigung an Tür	Einstellbar (Lmax=500mm)	Fest und steckbar	1
GW D8 191	Türmontage	Einstellbar (Lmax=500mm)	Herausnehmbar	1
GW D8 192	Not-Betätigung an Tür	Einstellbar (Lmax=500mm)	Herausnehmbar	1
Geeignet für: MTXM 800-MTX/E/M 1000				
GW D8 193	Türmontage	Einstellbar (Lmax=500mm)	Fest	1
GW D8 194	Not-Betätigung an Tür	Einstellbar (Lmax=500mm)	Fest	1
GW D8 195	Türmontage	Einstellbar (Lmax=500mm)	Herausnehmbar	1
GW D8 196	Not-Betätigung an Tür	Einstellbar (Lmax=500mm)	Herausnehmbar	1
Geeignet für: MTSE/M 1600				
GW 98 354	Türmontage	Einstellbar (Lmax=500mm)	Fest	1
GW 98 355	Türmontage	Einstellbar (Lmax=500mm)	Herausnehmbar	1
GW 98 356	Not-Betätigung an Tür	Einstellbar (Lmax=500mm)	Fest	1



GW 98 490

SCHUTZABDECKUNG IP54 FÜR DREHANTRIEB

Art.-Nr.	Geeignet für	VE
GW D8 197	MTX/E/M 160/c-250	1
GW D8 198	MTX/E 320-1000	1
GW 98 490	MTSE/M 1600	1

MECHANISCHE VERRIEGELUNGEN



GW D8 223

FRONTPLATTEN FÜR VERRIEGELUNGEN

Art.-Nr.	Typ	Für Schalter	VE
Geeignet für: MTX/E/M 320-630			
GW D8 221	Für Hebelsteuerung	Fest und steckbar	1
GW D8 222	Für Hebelsteuerung	Herausnehmbar	1
Geeignet für: MTXM 800-MTX/E/M 1000			
GW D8 223	Für Hebelsteuerung	Fest	1
GW D8 224	Für Hebelsteuerung	Herausnehmbar	1
Geeignet für: MTSE/M 1600			
GW 98 361	Für Hebelsteuerung	Fest	1
GW 98 362	Für Hebelsteuerung	Herausnehmbar	1



GW D8 201

SCHLOSSVERRIEGELUNG

Art.-Nr.	Typ	Anwendung	VE
Geeignet für: MTX/E/M 160/c-250			
GW D8 201	Abnehmbar	Verriegelung in AUS-Stellung	1
GW D8 202	Verriegelungsplatte	Verriegelung in EIN- und AUS-Stellung	1

SCHLÜSSELVERRIEGELUNG RONIS FÜR LEISTUNGSSCHALTER



GW D8 205

Art.-Nr.	Typ	Für Schalter	VE
GW D8 205	Schlüsselverriegelung	MTX/M 160c	1
GW D8 206	Schlüsselverriegelung	MTX/E 160	1
GW D8 207	Schlüsselverriegelung	MTX/M 250	1

HINWEIS: Verriegelungen werden mit gleichen Schlüsseln geliefert.

SCHLÜSSELVERRIEGELUNG FÜR DREHANTRIEBE



GW D8 210

Art.-Nr.	Typ	Für Schalter	VE
GW D8 210	Schlüsselverriegelung	MTX/E/M 160/c-250	1

HINWEIS: Verriegelungen werden mit unterschiedlichen Schlüsseln geliefert.

SCHLÜSSELVERRIEGELUNG FÜR FRONTABDECKUNG UND/ODER DREHANTRIEBE



GW D8 213

Art.-Nr.	Typ	Für Schalter	VE
GW D8 213	Schlüsselverriegelung	MTX/E/M 320-630	1
GW D8 214	Schlüsselverriegelung	MTXM 800-MTX/E/M 1000	1
GW 98 366	Schlüsselverriegelung	MTSE/M 1600	1

HINWEIS: Die Verriegelungen GWD8213 und GWD8214 werden mit unterschiedlichen Schlüsseln geliefert. Die Verriegelung GW98366 wird mit gleichen Schlüsseln geliefert.

SCHLÜSSELVERRIEGELUNG FÜR MOTORSTEUERUNG



GW 98 364

Art.-Nr.	Typ	Für Schalter	Merkmale	VE
GW D8 217	Schlüsselverriegelung	MTX/E/M 320-630		1
GW D8 218	Schlüsselverriegelung	MTXM 800-MTX/E/M 1000		1
GW 98 364	Schlüsselverriegelung	MTSE/M 1600		1
GW 98 365	Schlüsselverriegelung	MTSE/M 1600	Verrieglung der manuellen Betätigung	1

HINWEIS: Die Verriegelung GW98364 wird mit gleichen Schlüsseln geliefert. Die Verriegelungen GW98365, GWD8217 und GWD8218 werden mit unterschiedlichen Schlüsseln geliefert.

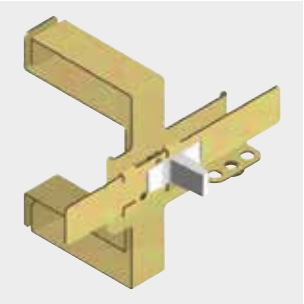

GW D8 226

MECHANISCHE FRONTVERRIEGELUNG ZWISCHEN ZWEI LEISTUNGSSCHALTERN

Art.-Nr.	Geeignet für	VE
GW D8 226	MTX/E/M 160/c-250	1



GW D8 230

MECHANISCHE RÜCKSEITIGE VERRIEGELUNG ZWISCHEN ZWEI SCHALTERN MTX/E/M 320-630 AUF MONTAGEPLATTE

Art.-Nr.	Für Schalter	Für Leistungsschalter	Merkmale	VE
GW D8 230			Rahmen	1
GW D8 231	MTX/E 320 (F/P/W)	MTX/E 320 (F/P/W)	Horizontal	1
GW D8 234	MTX/E 630 400 A (F/P/W)-630 A (F)	MTX/E 630 400 A (F/P/W)-630 A (F)	Horizontal	1
GW D8 235	MTX/E 630 400 A (F/P/W)-630 A (F)	MTX/E 630 (P/W)	Horizontal	1
GW D8 236	MTX/E 630 (P/W)	MTX/E 630 (P/W)	Horizontal	1

HINWEIS: Die mechanische Verriegelung besteht aus einem Rahmen und einer Aufnahmeplatte, die jeweils auf die Art des Schalters abgestimmt ist (F=fest, P=steckbar, W=ausfahrbar). Gilt auch für MTXM 400/630 in den gleichen Ausführungen.



GW 98 380

MECHANISCHE RÜCKSEITIGE VERRIEGELUNG ZWISCHEN ZWEI LEISTUNGSSCHALTERN AUF MONTAGEPLATTE

Art.-Nr.	Geeignet für	Installation	VE
GW D8 237	MTX/M 250	Horizontal	1
GW D8 238	MTXM 800-MTX/E/M 1000	Horizontal	1
GW 98 380	MTSE/M 1600	Horizontal	1



GW D8 239

PLOMBIERBARE VERRIEGELUNG DER THERMISCHEN EINSTELLUNG

Art.-Nr.	Geeignet für	VE
GW D8 239	MTX/E/M 160/c-250	1

INSTALLATIONSZUBEHÖR

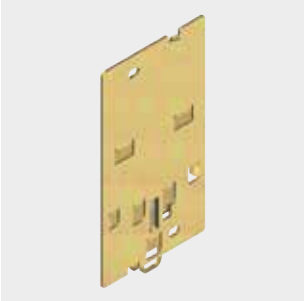

GW D8 261

MONTAGECLIP FÜR BEFESTIGUNG AUF DIN-SCHIENE

Art.-Nr.	Typ	Merkmale	VE
Geeignet für: MTX/E/M 160/c			
GW D8 261	DIN EN 50022		1
GW D8 263	DIN EN 50022	Mit L-Form Anbau-FI	1
GW D8 265	DIN EN 50022	Mit seitlichem Magnetantrieb	1
GW D8 266	DIN EN 50022	Mit flachen L-Form Anbau-FI	1
Geeignet für: MTX/M 250			
GW D8 262	DIN EN 50022		1
GW D8 264	DIN EN 50022	Mit L-Form Anbau-FI	1

ANSCHLUSSKLEMMEN



GW D8 321

VORDERSEITIGE VERLÄNGERTE ANSCHLÜSSE (EF)

Art.-Nr.	Bemessungs-strom	Anz. Elemente	VE
Geeignet für: MTX/M 160c			
GW D8 321	160 A	3	1
GW D8 327	160 A	4	1
Geeignet für: MTX/E 160			
GW D8 322	160 A	3	1
GW D8 328	160 A	4	1
Geeignet für: MTX/M 250			
GW D8 323	250 A	3	1
GW D8 329	250 A	4	1
Geeignet für: MTX/E/M 320			
GW D8 324	320 A	3	1
GW D8 330	320 A	4	1
Geeignet für: MTXM 400-MTX/E/M 630			
GW D8 325	630 A	3	1
GW D8 331	630 A	4	1
Geeignet für: MTXM 800-MTX/E/M 1000			
GW D8 326	1000 A	3	1
GW D8 332	1000 A	4	1
Geeignet für: MTSE/M 1600			
GW 98 389	1600 A	3	1
GW 98 390	1600 A	4	1



GW D8 361

VORDERSEITIGE VERBREITERTE ANSCHLÜSSE (ES)

Art.-Nr.	Typ	Bemessungs-strom	Anzahl Anschlüsse	VE
Geeignet für: MTX/E 160				
GW D8 361		160 A	3	1
GW D8 367		160 A	4	1
Geeignet für: MTX/M 250				
GW D8 362		250 A	3	1
GW D8 368		250 A	4	1
Geeignet für: MTX/E/M 320				
GW D8 363		320 A	3	1
GW D8 369		320 A	4	1
Geeignet für: MTXM 400-MTX/E/M 630				
GW D8 364		630 A	3	1
GW D8 370		630 A	4	1
Geeignet für: MTXM 800-MTX/E/M 1000				
GW D8 365	1/2 oberer Bausatz	1000 A	3	1
GW D8 366	1/2 unterer Bausatz	1000 A	3	1
GW D8 371		1000 A	4	1
Geeignet für: MTSE/M 1600				
GW 98 399	1/2 oberer Bausatz	1600 A	3	1
GW 98 400	1/2 unterer Bausatz	1600 A	3	1
GW 98 401		1600 A	4	1



GW D8 381

VORDERSEITIGE ANSCHLÜSSE FÜR KABEL AUS KUPFER (FC CU)

Art.-Nr.	Bemessungs-strom	Anzahl Anschlüsse	VE
Geeignet für: MTX/E 160			
GW D8 381	160 A	3	1
GW D8 385	160 A	4	1
Geeignet für: MTX/M 250			
GW D8 382	250 A	3	1
GW D8 386	250 A	4	1
Geeignet für: MTX/E/M 320			
GW D8 383	320 A	3	1
GW D8 387	320 A	4	1
Geeignet für: MTXM 400-MTX/E/M 630			
GW D8 384	630 A	3	1
GW D8 388	630 A	4	1



GW D8 341

VORDERSEITIGE ANSCHLÜSSE FÜR KABEL AUS KUPFER/ALUMINIUM (FC CU-AL)

Art.-Nr.	Kabel-querschnitt	Bemessungs-strom	Anzahl Anschlüsse	VE
Geeignet für: MTX/M 160c				
GW D8 341	35-95 mm²	160 A	3	1
GW D8 349	35-95 mm²	160 A	4	1
Geeignet für: MTX/E 160				
GW D8 342	1-95 mm²	160 A	3	1
GW D8 350	1-95 mm²	160 A	4	1
Geeignet für: MTX/M 250				
GW D8 343	70-185 mm²	250 A	3	1
GW D8 351	70-185 mm²	250 A	4	1
Geeignet für: MTX/E/M 320				
GW D8 344	1x185 mm²	320 A	3	1
GW D8 352	1x185 mm²	320 A	4	1
Geeignet für: MTXM 400-MTX/E/M 630				
GW D8 345	1x240 mm²	400 A	3	1
GW D8 346	2x240 mm²	630 A	3	1
GW D8 353	1x240 mm²	400 A	4	1
GW D8 354	2x240 mm²	630 A	4	1
Geeignet für: MTXM 800-MTX/E/M 1000				
GW D8 347	3x185 mm²	800 A	3	1
GW D8 348	4x150 mm²	1000 A	3	1
GW D8 355	3x185 mm²	800 A	4	1
GW D8 356	4x150 mm²	1000 A	4	1
Geeignet für: MTSE/M 1600				
GW 98 421	4x240 mm²	1250 A	3	1
GW 98 422	4x240 mm²	1250 A	4	1



GW D8 391

VORDERSEITIGE ANSCHLÜSSE FÜR MEHRERE KABEL (MC)

Art.-Nr.	Kabel-querschnitt	Anzahl Anschlüsse	VE
Geeignet für: MTX/E/M 320			
GW D8 391	6x35 mm²	3	1
GW D8 393	6x35 mm²	4	1
Geeignet für: MTXM 400-MTX/E/M 630			
GW D8 392	6x35 mm²	3	1
GW D8 394	6x35 mm²	4	1



GW D8 401

RÜCKSEITIGE ANSCHLÜSSE (R)

Art.-Nr.	Bemessungs-strom	Anzahl Anschlüsse	VE
Geeignet für: MTX/E 160			
GW D8 401	160 A	3	1
GW D8 406	160 A	4	1
Geeignet für: MTX/M 250			
GW D8 402	250 A	3	1
GW D8 407	250 A	4	1
Geeignet für: MTX/E/M 320			
GW D8 403	320 A	3	1
GW D8 408	320 A	4	1
Geeignet für: MTXM 400-MTX/E/M 630			
GW D8 404	630 A	3	1
GW D8 409	630 A	4	1
Geeignet für: MTXM 800-MTX/E/M 1000			
GW D8 405	1000 A	3	1
GW D8 410	1000 A	4	1

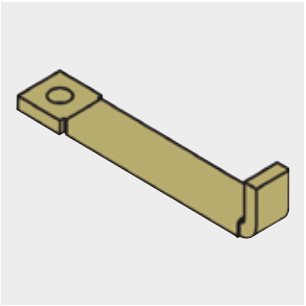

GW D8 416

RÜCKSEITIGE WAAGERECHTE FLACHANSCHLÜSSE (HR)

Art.-Nr.	Bemessungs-strom	Anzahl Anschlüsse	VE
Geeignet für: MTX/M 160c			
GW D8 416	160 A	3	1
GW D8 417	160 A	4	1
Geeignet für: MTX/M 160c+BD			
GW D8 418	160 A	4	1

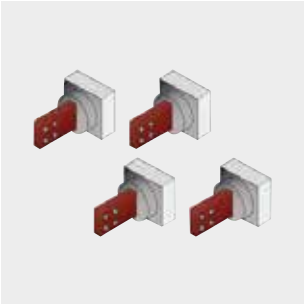

GW 98 435

RÜCKSEITIGE WAAGERECHTE ODER SENKRECHTE FLACHANSCHLÜSSE

Art.-Nr.	Bemessungs-strom	Anzahl Anschlüsse	VE
Geeignet für: MTSE/M 1600			
GW 98 434	1600 A	3	1
GW 98 435	1600 A	4	1



GW D8 271

ISOLIERENDE KLEMMENABDECKUNGEN

Art.-Nr.	Anz. Pole	Typ	Geeignet für Leistungsschalter	VE
Geeignet für: MTX/M 160c				
GW D8 271	3P	Hoch	Fest	1
GW D8 281	4P	Hoch	Fest	1
GW D8 291	3P	Flach	Fest	1
GW D8 301	4P	Flach	Fest	1
Geeignet für: MTX/E 160				
GW D8 272	3P	Hoch	Fest	1
GW D8 282	4P	Hoch	Fest	1
GW D8 292	3P	Flach	Fest und steckbar	1
GW D8 302	4P	Flach	Fest und steckbar	1
Geeignet für: MTX/M 250				
GW D8 273	3P	Hoch	Fest	1
GW D8 283	4P	Hoch	Fest	1
GW D8 293	3P	Flach	Fest und steckbar	1
GW D8 303	4P	Flach	Fest und steckbar	1
Geeignet für: MTX/E/M 320				
GW D8 274	3P	Hoch	Fest	1
GW D8 284	4P	Hoch	Fest	1
GW D8 294	3P	Flach	Fest, steckbar, ausfahrbar	1
GW D8 304	4P	Flach	Fest, steckbar, ausfahrbar	1
Geeignet für: MTXM 400-MTX/E/M 630				
GW D8 275	3P	Hoch	Fest	1
GW D8 285	4P	Hoch	Fest	1
GW D8 295	3P	Flach	Fest, steckbar, ausfahrbar	1
GW D8 305	4P	Flach	Fest, steckbar, ausfahrbar	1
Geeignet für: MTXM 800-MTX/E/M 1000				
GW D8 276	3P	Hoch	Fest	1
GW D8 286	4P	Hoch	Fest	1
GW D8 296	3P	Flach	Fest und ausfahrbar	1
GW D8 306	4P	Flach	Fest und ausfahrbar	1
Geeignet für: MTSE/M 1600				
GW 98 456	3P	Flach	Fest und ausfahrbar	1
GW 98 457	4P	Flach	Fest und ausfahrbar	1

HINWEIS: Flache Klemmenabdeckungen garantieren die Schutzart IP40 für feste Schalter mit rückseitigen Anschlüssen und für die beweglichen Teile der steckbaren Schalter. Hohe Klemmenabdeckungen garantieren die Schutzart IP40 für feste Schalter mit vorderseitigen Anschlüssen, erweiterte vorderseitige Anschlösse und Anschlüsse für Kabel.



GW D8 309

PLOMBIERBARE SCHRAUBEN FÜR KLEMMENABDECKUNGEN

Art.-Nr.	Geeignet für	VE
GW D8 309	MTX/E/M 160/c-630	1
GW D8 310	MTXM 800-MTX/E/M 1000	1



GW D8 312

ISOLIERENDE TRENNWÄNDE

Art.-Nr.	Geeignet für	Anz. Elemente	VE
GW D8 311	MTX/E/M 160/c-250 3P	4	1
GW D8 312	MTX/E/M 160/c-250 4P	6	1
GW D8 313	MTX/E/M 320-630 3P	4	1
GW D8 314	MTX/E/M 320-630 4P	6	1
GW D8 315	MTXM 800-MTX/E/M 1000 3P	4	1
GW D8 316	MTXM 400-MTX/E/M 1000 4P	6	1

ZUBEHÖR FÜR ELEKTRONISCHE AUSLÖSER



GW 98 458

TESTEINHEIT

Art.-Nr.	Typ	VE
GW 98 458	Testeinheit	1

AUTOMATISCHES NETZUMSCHALTGERÄT POWER GRID - POWER UNIT



GW D8 421

AUTOMATISCHES NETZUMSCHALTGERÄT POWER GRID - POWER UNIT

Art.-Nr.	Typ	Bemessungs-spannung (V)	Installation	VE
GW D8 421	ATS	480 AC	Flanschplatte/DIN-Schiene	1
GW D8 422	ATS PRO	480 AC	Flanschplatte/DIN-Schiene	1

HINWEISE: ATS:
-Überwachung Normalnetz / Notversorgung
-Steuerung der Leistungsschalter für Normalnetz / Notversorgung
-Start Generator
-Verzögerung der Abschaltung des Generators einstellbar
ATSpro (Zusätzliche Funktionen zum ATS):
-Steuerung eines dritten Koppelschalters möglich
-Beide Linien können mit niedriger Prioritätsstufe gesteuert werden
-Dialog Modbus RS485
-Display
Für den Betrieb des automatischen Umschalters ist für jeden Leistungsschalter das folgende Zubehör erforderlich:
-Fehlersignalschalter und Hilfsschalter
-Motorsteuerung
-Schlüsselverriegelung für Motorsteuerung
-Hilfskontakt "Betriebsstellung" (nur für ausfahrbare Version)
-Aufnahmeplatte mit hinterer mechanischer Verriegelung
Zusätzlich:
-2 Schütze 3 Schließer + 1 Öffner GWD6718
-2 Sicherungstrennschalter 3P+N GW96312 mit je 3 Sicherungen 6A GW72105

MTX



KOMPLETTES ZUBEHÖR



Die Baureihe bietet ein umfangreiches Zubehör zur Vereinfachung der Montage und der funktionellen Erweiterung wie Fernsteuerung, Fernabfrage, Motorantrieb, usw.

LÖSUNGEN FÜR INTEGRIERTE SYSTEME



Durch Montagekits für die DIN-Schiene und Montageplatten lassen sich die Leistungsschalter MTX in die Verteilungen CVX 47 und in Gehäuse der Baureihe 46 einbauen.

IDEALE BAUREIHE FÜR ALLE ANWENDUNGEN



Die Leistungsschalter der Baureihe MTX bestehen aus Geräten mit thremomagnetischen Auslösern, Geräten mit magnetischen Auslösern, Geräten mit elektronischen Auslösern, FI-Anbaublöcken und Fehlerstromauslösern.

KOMPAKTE LEISTUNGSSCHALTER MIT THERMOMAGNETISCHEN UND MAGNETISCHEN AUSLÖSERN

MTX 160c

THERMOMAGNETISCHE AUSLÖSER - TM1													
	L1 - L2 - L3 (Ith)*	**(A)**	**16 (1)**	**20 (1)**	**25 (2)**	**32**	**40**	**50**	**63**	**80**	**100**	**125**	**160**
	Neutralleiter (Ith)*	**(A)**	**16**	**20**	**25**	**32**	**40**	**50**	**63**	**80**	**100**	**125**	**160**
MTX 160c													
Leistungsschalter für die Energieverteilung	**I_3****	(A)	630	630	630	630	630	630	630	800	1000	1250	1600

(1) Schaltvermögen nur B (2) Schaltvermögen nur B und C

Das thermische Element der thermomagnetischen Auslöser haben eine einstellbare Ansprechschwelle (0,7 - 1) x Ith.
Die Einstellung erfolgt mit dem Wahlschalter auf den minimalen Wert MIN (0,7x Ith), den mittleren Wert MED (0,85 x Ith) oder den maximalen Wert MAX (1 x Ith).
Bei der Einstellung des Wahlschalters in eine dazwischenliegende Stellung (z.B. zwischen MIN und MED) ist die Ansprechschwelle nicht genau bestimmbar.

Der eingestellte Stromwert gilt für eine Temperatur von 40°C.

Neutralleiter 100% geschützt

* "Ith" ist der Einstellstrom für den Schutz der Phasen und des Neutralleiters ** Das magnetische Element hat eine feste Ansprechschwelle

MTX 160

THERMOMAGNETISCHE AUSLÖSER - TM1						
	L1 - L2 - L3 (Ith)*	**(A)**	**10**	**16**	**20**	**25**
	Neutraleiterl (Ith)*	**(A)**	**10**	**16**	**20**	**25**
MTX 160						
Leistungsschalter für die Energieverteilung	**I_3****	(A)	100	500	500	500

Das thermische Element der thermomagnetischen Auslöser haben eine einstellbare Ansprechschwelle (0,7 - 1) x Ith.
Die Einstellung erfolgt mit dem Wahlschalter auf den minimalen Wert MIN (0,7x Ith), den mittleren Wert MED (0,85 x Ith) oder den maximalen Wert MAX (1 x Ith).
Bei der Einstellung des Wahlschalters in eine dazwischenliegende Stellung (z.B. zwischen MIN und MED) ist die Ansprechschwelle nicht genau bestimmbar.

Der eingestellte Stromwert gilt für eine Temperatur von 40°C.

Neutralleiter 100% geschützt

* "Ith" ist der Einstellstrom für den Schutz der Phasen und des Neutralleiters ** Das magnetische Element hat eine feste Ansprechschwelle

MTX 160

THERMOMAGNETISCHE AUSLÖSER FÜR DEN GENERATORSCHUTZ - TMG									
	L1 - L2 - L3 (Ith)*	**(A)**	**25**	**40**	**63**	**80**	**100**	**125**	**160**
	Neutralleiter (Ith)*	**(A)**	**25**	**40**	**63**	**80**	**100**	**125**	**160**
MTX 160									
Leistungsschalter für den Generatorschutz	**I_3** = 3xIn**	(A)	160	200	200	240	300	375	480

Das thermische Element der thermomagnetischen Auslöser haben eine einstellbare Ansprechschwelle (0,7 - 1) x Ith.
Die Einstellung erfolgt mit dem Wahlschalter auf den minimalen Wert MIN (0,7x Ith), den mittleren Wert MED (0,85 x Ith) oder den maximalen Wert MAX (1 x Ith).
Bei der Einstellung des Wahlschalters in eine dazwischenliegende Stellung (z.B. zwischen MIN und MED) ist die Ansprechschwelle nicht genau bestimmbar.

Der eingestellte Stromwert gilt für eine Temperatur von 40°C.

Neutralleiter 100% geschützt

* "Ith" ist der Einstellstrom für den Schutz der Phasen und des Neutralleiters ** Das magnetische Element hat eine feste Ansprechschwelle

MTX 160

MAGNETISCHE AUSLÖSER FÜR DEN MOTORSCHUTZ - M																		
L1 - L2 - L3 (Ith)*		**(A)**	**1 (1)**	**1.6 (1)**	**2 (1)**	**2.5 (1)**	**3.2 (1)**	**4 (1)**	**5 (1)**	**6.5 (1)**	**8.5 (1)**	**11 (1)**	**12.5 (1)**	**20 (2)**	**32 (2)**	**52 (2)**	**80 (2)**	**100 (2)**
MTX 160																		
Leistungsschalter für den Motorschutz	**I_3****	(A)	13	21	26	33	42	52	65	84	110	145	163	240	384	624	960	1200
(1) I3 = 13xIth; (2) I3 = (6 ÷ 12) Ith																		
Der eingestellte Stromwert gilt für eine Temperatur von 40°C.																		
* "Ith" ist der Einstellstrom für den Schutz der Phasen und des Neutralleiters ** Magnetische Ansprechschwelle																		

MTX 250

THERMOMAGNETISCHE AUSLÖSER - TM1									
L1 - L2 - L3 (Ith)*		**(A)**	**63**	**80**	**100**	**125**	**160**	**200**	**250**
Neutralleiter (Ith)*		**(A)**	**63**	**80**	**100**	**125**	**160**	**200**	**250**
MTX 250									
Leistungsschalter für die Energieverteilung	**I_3** = 10xIn**	(A)	630	800	1000	1250	1600	2000	2500
Das thermische Element der thermomagnetischen Auslöser haben eine einstellbare Ansprechschwelle (0,7 - 1) x Ith. Die Einstellung erfolgt mit dem Wahlschalter auf den minimalen Wert MIN (0,7x Ith), den mittleren Wert MED (0,85 x Ith) oder den maximalen Wert MAX (1 x Ith). Bei der Einstellung des Wahlschalters in eine dazwischenliegende Stellung (z.B. zwischen MIN und MED) ist die Ansprechschwelle nicht genau bestimmbar.									
Der eingestellte Stromwert gilt für eine Temperatur von 40°C.									
Neutralleiter 100% geschützt									
* "Ith" ist der Einstellstrom für den Schutz der Phasen und des Neutralleiters ** Das magnetische Element hat eine feste Ansprechschwelle									

MTX 250

THERMOMAGNETISCHE AUSLÖSER FÜR DEN GENERATORSCHUTZ - TMG									
L1 - L2 - L3 (Ith)*		**(A)**	**63**	**80**	**100**	**125**	**160**	**200**	**250**
Neutralleiter (Ith)*		**(A)**	**63**	**80**	**100**	**125**	**160**	**200**	**250**
MTX 250									
Leistungsschalter für den Generatorschutz	**I_3** = 3xIn**	(A)	400	400	400	400	480	600	750
Das thermische Element der thermomagnetischen Auslöser haben eine einstellbare Ansprechschwelle (0,7 - 1) x Ith. Die Einstellung erfolgt mit dem Wahlschalter auf den minimalen Wert MIN (0,7x Ith), den mittleren Wert MED (0,85 x Ith) oder den maximalen Wert MAX (1 x Ith). Bei der Einstellung des Wahlschalters in eine dazwischenliegende Stellung (z.B. zwischen MIN und MED) ist die Ansprechschwelle nicht genau bestimmbar.									
Der eingestellte Stromwert gilt für eine Temperatur von 40°C.									
Neutralleiter 100% geschützt									
* "Ith" ist der Einstellstrom für den Schutz der Phasen und des Neutralleiters ** Das magnetische Element hat eine feste Ansprechschwelle									

MTX 250

MAGNETISCHE AUSLÖSER FÜR DEN MOTORSCHUTZ - M						
	L1 - L2 - L3 (Ith)*	**(A)**	**100 (1)**	**125 (1)**	**160 (1)**	**200 (1)**
MTX 250						
Leistungsschalter für den Motorschutz	**I_3****	(A)	1200	1500	1920	2400
(1) I3 = (6 - 12) Ith						
Der eingestellte Stromwert gilt für eine Temperatur von 40°C.						
* "Ith" ist der Einstellstrom für den Schutz der Phasen und des Neutralleiters ** Magnetische Ansprechschwelle						

MTX 320

THERMOMAGNETISCHE AUSLÖSER - TM2							
	L1 - L2 - L3 (Ith)*	**(A)**	**100 (1)**	**125 (1)**	**160 (1)**	**200 (1)**	**250 (1)**
	Neutralleiter (Ith)*	**(A)**	**100 (1)**	**125 (1)**	**160 (1)**	**200 (1)**	**250 (1)**
MTX 320							
Leistungsschalter für die Energieverteilung	**I_3****	(A)	1000	1250	1600	2000	2500
Das thermische Element der thermomagnetischen Auslöser haben eine einstellbare Ansprechschwelle (0,7 - 1) x Ith. Die Einstellung erfolgt mit dem Wahlschalter auf den minimalen Wert MIN (0,7x Ith), den mittleren Wert MED (0,85 x Ith) oder den maximalen Wert MAX (1 x Ith). Bei der Einstellung des Wahlschalters in eine dazwischenliegende Stellung (z.B. zwischen MIN und MED) ist die Ansprechschwelle nicht genau bestimmbar.							
Der eingestellte Stromwert gilt für eine Temperatur von 40°C.							
Neutralleiter 100% geschützt							
* "Ith" ist der Einstellstrom für den Schutz der Phasen und des Neutralleiters ** Das magnetische Element hat eine feste Ansprechschwelle							

MTX 630

THERMOMAGNETISCHE AUSLÖSER - TM2					
	L1 - L2 - L3 (Ith)*	**(A)**	**320 (1)**	**400 (1)**	**500 (1)**
	Neutralleiter (Ith)*	**(A)**	**320 (1)**	**400 (1)**	**500 (1)**
MTX 630					
Leistungsschalter für die Energieverteilung	**I_3****	(A)	1000	1250	1600
(1) I3 = (5 - 10) Ith					
Das thermische Element der thermomagnetischen Auslöser haben eine einstellbare Ansprechschwelle (0,7 - 1) x Ith. Die Einstellung erfolgt mit dem Wahlschalter auf den minimalen Wert MIN (0,7x Ith), den mittleren Wert MED (0,85 x Ith) oder den maximalen Wert MAX (1 x Ith). Bei der Einstellung des Wahlschalters in eine dazwischenliegende Stellung (z.B. zwischen MIN und MED) ist die Ansprechschwelle nicht genau bestimmbar.					
Der eingestellte Stromwert gilt für eine Temperatur von 40°C.					
Neutralleiter 100% geschützt					
* "Ith" ist der Einstellstrom für den Schutz der Phasen und des Neutralleiters ** Magnetische Ansprechschwelle					

MTX 1000

THERMOMAGNETISCHE AUSLÖSER - TM2				
	L1 - L2 - L3 (Ith)*	**(A)**	**630 (1)**	**800 (1)**
	Neutralleiter (Ith)*	**(A)**	**630 (1)**	**800 (1)**
MTX 1000				
Leistungsschalter für die Energieverteilung	**I_3****	(A)	6300	8000
(1) I3 = (5 - 10) Ith				
Das thermische Element der thermomagnetischen Auslöser haben eine einstellbare Ansprechschwelle (0,7 - 1) x Ith. Die Einstellung erfolgt mit dem Wahlschalter auf den minimalen Wert MIN (0,7x Ith), den mittleren Wert MED (0,85 x Ith) oder den maximalen Wert MAX (1 x Ith). Bei der Einstellung des Wahlschalters in eine dazwischenliegende Stellung (z.B. zwischen MIN und MED) ist die Ansprechschwelle nicht genau bestimmbar.				
Der eingestellte Stromwert gilt für eine Temperatur von 40°C.				
Neutralleiter 100% geschützt				
* "Ith" ist der Einstellstrom für den Schutz der Phasen und des Neutralleiters ** Magnetische Ansprechschwelle				

KOMPAKTE LEISTUNGSSCHALTER MIT ELEKTRONISCHEN AUSLÖSERN

MTXE 160

SEP/1 ELEKTRONISCHER AUSLÖSER							
	L1 - L2 - L3 (Ith)*	**(A)**	**10**	**25**	**63**	**100**	**160**
	Neutralleiter (Ith)*	**(A)**	**10**	**25**	**63**	**100**	**160**
MTXE 160							
Leistungsschalter für die Energieverteilung	**L**	(A)	4 / 10	10 / 25	25.2 / 63	40 / 100	64 / 160
	S	(A)	10 / 100	25 / 250	63 / 630	100 / 1000	160 / 1600
	I	(A)	10 / 100	25 / 250	63 / 630	100 / 1000	160 / 1600
Der eingestellte Stromwert gilt für eine Temperatur von 40°C.							
Neutralleiter 100% geschützt							
* "Ith" ist der Einstellstrom für den Schutz der Phasen und des Neutralleiters							

MTXE 320

SEP/1 - SEP/2 ELEKTRONISCHE AUSLÖSER							
	L1 - L2 - L3 (Ith)*	**(A)**		**100**	**160**	**250**	**320**
	Neutralleiter (Ith)*	**(A)**		**100**	**160**	**250**	**320**
MTXE 320							
Leistungsschalter für die Energieverteilung	**SEP/1**	L	(A)	40 / 100	64 / 160	100 / 250	128 / 320
		S (1)	(A)	100 / 1000	160 / 1600	250 / 2500	320 / 3200
		I (1)	(A)	100 / 1000	160 / 1600	250 / 2500	320 / 3200
	SEP/2	L	(A)	40 / 100	64 / 160	100 / 250	128 / 320
		S (1)	(A)	60 / 1000	96 / 1600	150 / 2500	192 / 3200
		I (1)	(A)	150 / 1200	240 / 1920	375 / 3000	480 / 3840
		G	(A)	20 / 100	32 / 160	50 / 250	64 / 320
(1) MTXE 320 In=320A; MTXE 630 In=630A; MTXE 1000 In=1000A = MAX Einstellung 9.5 X In							
Der eingestellte Stromwert gilt für eine Temperatur von 40°C.							
Neutralleiter zu 50% oder 100% geschützt							
* "Ith" ist der Einstellstrom für den Schutz der Phasen und des Neutralleiters							

MTXE 630

SEP/1 - SEP/2 ELEKTRONISCHE AUSLÖSER					
	L1 - L2 - L3 (Ith)*	**(A)**		**400**	**630**
	Neutralleiter (Ith)*	**(A)**		**400**	**630**
MTXE 630					
Leistungsschalter für die Energieverteilung	**SEP/1**	L	(A)	160 / 400	252 / 630
		S (1)	(A)	400 / 4000	630 / 6300
		I (1)	(A)	400 / 4000	630 / 6300
	SEP/2	L	(A)	160 / 400	252 / 630
		S (1)	(A)	240 / 4000	378 / 6300
		I (1)	(A)	240 / 4800	378 / 7560
		G	(A)	80 / 400	126 / 630
(1) MTXE 320 In=320A; MTXE 630 In=630A; MTXE 1000 In=1000A = MAX Einstellung 9.5 X In					
Der eingestellte Stromwert gilt für eine Temperatur von 40°C.					
Neutralleiter zu 50% oder 100% geschützt					
* "Ith" ist der Einstellstrom für den Schutz der Phasen und des Neutralleiters					

MTXE 1000

SEP/1 - SEP/2 ELEKTRONISCHE AUSLÖSER						
	L1 - L2 - L3 (Ith)*	**(A)**		**630**	**800**	**1000**
	Neutralleiter (Ith)*	**(A)**		**630**	**800**	**1000**
MTXE 1000						
Leistungsschalter für die Energieverteilung	**SEP/1**	L	(A)	252 / 630	320 / 800	400 / 1000
		S (1)	(A)	630 / 6300	800 / 8000	1000 / 10000
		I (1)	(A)	630 / 6300	800 / 8000	1000 / 10000
	SEP/2	L	(A)	252 / 630	320 / 800	400 / 1000
		S (1)	(A)	378 / 6300	480 / 8000	600 / 10000
		I (1)	(A)	378 / 7560	480 / 9600	600 / 12000
		G	(A)	126 / 630	160 / 800	200 / 1000

(1) MTXE 320 In=320A; MTXE 630 In=630A; MTXE 1000 In=1000A = MAX Einstellung 9.5 X In

Der eingestellte Stromwert gilt für eine Temperatur von 40°C.

Neutralleiter zu 50% oder 100% geschützt

* "Ith" ist der Einstellstrom für den Schutz der Phasen und des Neutralleiters

MTSE 1600

SEP/A - SEP/B ELEKTRONISCHE AUSLÖSER					
	L1 - L2 - L3 (Ith)*	**(A)**		**1250**	**1600**
	Neutralleiter (Ith)*	**(A)**		**1250**	**1600**
MTSE 1600					
Leistungsschalter für die Energieverteilung	**SEP/A**	L	(A)	500 / 1250	640 / 1600
		S	(A)	1250 / 12500	1600 / 16000
		I	(A)	1875 / 15000	2400 / 19200
	SEP/B	L	(A)	500 / 1250	640 / 1600
		S	(A)	1250 / 12500	1600 / 16000
		I	(A)	1875 / 15000	2400 / 19200
		G	(A)	500 / 1250	640 / 1600

Der eingestellte Stromwert gilt für eine Temperatur von 40°C.

Neutralleiter zu 50% oder 100% geschützt

* "Ith" ist der Einstellstrom für den Schutz der Phasen und des Neutralleiters

EINSTELLUNG DER ELEKTRONISCHEN AUSLÖSER



SEP/1 elektronischer Auslöser



SEP/2 elektronischer Auslöser

ANSPRECHSCHWELLEN UND AUSLÖSEKENNLINIEN

Schutzfunktion		SEP/1 Ansprechschwelle	SEP/1 Auslösekennlinien
Überlastschutz **L** Überlastschutz mit stromabhängiger Langzeitverzögerung und stromabhängiger Auslösekennlinie		I_1 = 0.40 x In Schrittweite = 0.04 x In MTXE 160 Auslösung zwischen 1.05...1.30 x I_1 MTXE 320 - MTXE 630 - MTXE 1000 Auslösung zwischen 1.1...1.30 x I_1	bei 6 x I_1 t_1 =3-6s (MTXE 160) 12s (MTXE 320 - MTX 630 - MTX 1000) Toleranz: MTXE 160 ± 10% bis 2 x In - ± 20% über 2 x In MTXE 320 - MTXE 630 - MTXE 1000 ± 10% bis 6 x In - ± 20% über 6 x In
Verzögerter Kurzschlussschutz **S** Kurzschlussschutz mit stromabhängiger Kurzzeitverzögerung und stromabhängiger Auslösekennlinie (I^2t=konstant) **FUNKTION ABSCHALTBAR**	 	I_2[1] = 1 - 1.5 - 2 - 2.5 - 3 - 3.5 - 4.5 - 5.5 - 6.5 - 7 - 7.5 - 8 - 8.5 - 9 - 10 x In Toleranz: MTXE 160 ± 10% bis 2 x In - ± 20% über 2 x In MTXE 320 - MTXE 630 - MTXE 1000 ± 10%	bei 8 x In t_2 = 0.1 - 0.25s Toleranz: MTXE 160 ± 20% MTXE 320 - MTXE 630 - MTXE 1000 ± 10% bis 6 x In - ± 20% über 6 x In
Unverzögerter Kurzschlussschutz **I** Unverzögerter Kurzschlussschutz mit einstellbarer Ansprechschwelle **FUNKTION ABSCHALTBAR**		I_3[1] = 1 - 1.5 - 2 - 2.5 - 3 - 3.5 - 4.5 - 5.5 - 6.5 - 7 - 7.5 - 8 - 8.5 - 9 - 10 x In Toleranz: MTXE 160 ± 20% MTXE 320 - MTXE 630 - MTXE 1000 ± 10%	Unverzögert

		SEP/2 Ansprechschwelle	SEP/2 Auslösekennlinien
Überlastschutz **L** Überlastschutz mit stromabhängiger Langzeitverzögerung und stromabhängiger Auslösekennlinie		I_1 = 0.40 x In Schrittweite = 0.04 x In Auslösung zwischen 1.1...1.30 x I_1	bei 6 x I_1 t_1[2] = 3 - 6 - 9 18s Toleranz: ± 10%
Verzögerter Kurzschlussschutz **S** Kurzschlussschutz mit stromabhängiger Kurzzeitverzögerung und stromabhängiger Auslösekennlinie (I^2t=konstant) **FUNKTION ABSCHALTBAR**	 	I_2[1] = 0.6 - 1.2 - 1.8 - 2.4 - 3 - 3.6 - 4.2 - 5.8 - 6.4 - 7 - 7.6 - 8.2 - 8.8 - 9.4 - 10 x In Toleranz: ± 10%	**Für t = k/I²** at 8 x In t_2 = 0.05 - 0.1 - 0.25 - 0.5s **Für t = k** t_2 = 0.05 - 0.1 - 0.25 - 0.5s
Unverzögerter Kurzschlussschutz **I** Unverzögerter Kurzschlussschutz mit einstellbarer Ansprechschwelle **FUNKTION ABSCHALTBAR**		I_3[1] = 1.5 - 2.5 - 3 - 4 - 4.5 - 5 - 5.5 -6.5 - 7 - 7.5 - 8 - 9 - 9.5 - 10.5 - 12 x In Toleranz: ± 10%	Unverzögert
Erdschlussschutz **G** Erdschlussschutz mit stromabhängiger Kurzzeitverzögerung und stromabhängiger Auslösekennlinie (I^2t= konstant) **FUNKTION ABSCHALTBAR**		I_4 = 0.2 - 0.25 - 0.45 - 0.55 - 0.75 - 0.8 - 1 x In Toleranz: ± 10%	Bis 3.15 x I_4: t_4 = 0.1s Bis 2.25 x I_4: t_4 = 0.2s Bis 1.6 x I_4: t_4 = 0.4s Bis 1.10 x I_4: t_4 = 0.8s

[1] MTXE 320 In=320A; MTXE 630 In=630A; MTXE 1000 In=1000A = MAX Einstellung 9.5 X In.
[2] MTXE 320 In=320A ; MTXE 630 In=630A; MTXE 1000 In=1000A = t1 = 10,5s.



SEP/A elektronischer Auslöser



SEP/B elektronischer Auslöser

ANSPRECHSCHWELLEN UND AUSLÖSEKENNLINIEN			
Schutzfunktion		**Ansprechschwelle**	**Auslösekennlinien**
Überlastschutz **L** Überlastschutz mit stromabhängiger Langzeitverzögerung und stromabhängiger Auslösekennlinie		I1 = 0,4 - 0,5 - 0,6 - 0,7 - 0,8 - 0,9 - 0,95 - 1 x In I1 = 0,4 - 0,5 - 0,55 - 0,6 - 0,65 - 0,7 - 0,75 - 0,8 - 0,85 - 0,875 - 0,9 - 0,925 - 0,95 - 0,975 - 1 x In Auslösung zwischen 1,05 ... 1,30 x I1 (IEC 60947-2)	bei 6 xI1 bei 6x I1 bei 6x I1 bei 6x I1 t1 = 3s t1 = 6s t1 = 12s t1 = 18s (Toleranz: + 10% bis 2 x In: + 20% über 2 x In)
Verzögerter Kurzschlussschutz **S** Kurzschlussschutz mit stromabhängiger Kurzzeitverzögerung und stromabhängiger Auslösekennlinie (I^2t=konstant) **FUNKTION ABSCHALTBAR**	 	I2 = 1 -2 -3 - 4 -6 - 8 - 10 x In Toleranz: + 10% I2 = 1 -2 -3 - 4 -6 - 8 - 10 x In Toleranz: + 10%	bei 8 xI1 bei 8x I1 bei 8x I1 bei 8x I1 t2 = 0,05s t2 = 0,1s t2 = 0,25s t2 = 0,5s (Toleranz: + 20%) t2 = 0,05s t2 = 0,1s t2 = 0,25s t2 = 0,5s (Toleranz + 20%)
Unverzögerter Kurzschlussschutz **I** Unverzögerter Kurzschlussschutz mit einstellbarer Ansprechschwelle **FUNKTION ABSCHALTBAR**		I3 = 1,5 -2 - 4 -6 - 8 - 10 - 12 x In Toleranz: + 20%	Unverzögert
Erdschlussschutz **G** Erdschlussschutz mit stromabhängiger Kurzzeitverzögerung und stromabhängiger Auslösekennlinie (I^2t= konstant) **FUNKTION ABSCHALTBAR**		I4 = 0,2 - 0,3 - 0,4 - 0,6 - 0,8 - 0,9 - 1 x In Toleranz: + 20%	bis 3,25 x 14 bis 2,25 x 14 bis 1,6 x 14 bis 1,25 x 14 t4 = 100ms t4 = 200ms t4 = 400ms t4 = 800ms (Toleranz + 10% bis 2 x In: + 20% über 2 x In)

Übersicht

	MSS LASTTRENNSCHALTER									
	MSS 125		MSS 160		MSS 250		MSS 630		MSS 125 UMSCHALTER (I 0 II)	MSS ATS 160 AUTOMATISCHER UMSCHALTER
										
In [A]	3P	4P	3P	4P	3P	4P	3P	4P	4P	4P
63	GW 97 721	GW 97 724	-	-	-	-	-	-	-	-
100	GW 97 722	GW 97 725	-	-	-	-	-	-	-	-
125	GW 97 723	GW 97 726	-	-	-	-	-	-	GW 97 761	-
160	-	-	GW 97 727	GW 97 728	-	-	-	-	-	GW 97 767
250	-	-	-	-	GW 97 729	GW 97 730	-	-	-	-
400	-	-	-	-	-	-	GW 97 731	GW 97 733	-	-
630	-	-	-	-	-	-	GW 97 732	GW 97 734	-	-

GRIFF FÜR TÜRMONTAGE - IP 65



MSS 100 - MSS 125 - MSS 160		MSS 200 - MSS 250 - MSS 400 - MSS 630		MSS 125 - UMSCHALTER (I 0 II)
Schwarzer Griff	Roter Griff	Schwarzer Griff	Roter Griff	Schwarzer Griff
GW 98 521	GW 98 524	GW 98 522	GW 98 525	GW 98 523

HINWEIS: Alle Griffe mit Achse

HILFSSCHALTER

	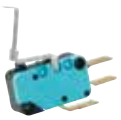		
MSS 100 - MSS 125 - MSS 160	MSS 250 - MSS 630	MSS 125 - UMSCHALTER (I 0 II)	MSS 160 ATS - AUTOMATISCHER UMSCHALTER
GW 98 514	GW 98 515	GW 98 516	GW 97 774

KLEMMENABDECKUNGEN (1 ART.-NR. = 1 STÜCK)



MSS 160	MSS 250		MSS 630		MSS 160 ATS AUTOMATISCHER UMSCHALTER
3P - 4P	3P	4P	3P	4P	4P
GW 98 508	GW 98 509	GW 98 510	GW 98 511	GW 98 512	GW 97 773

97 MSS

Lasttrennschalter

Die Lasttrennschalter MSS sind robust und gewährleisten sicheres Schalten und Trennen von Anlagen bis 630A Die Baureihe besteht je nach Stromstärke aus vier verschiedenen Größen und eignet sich für AC- und DC-Anlagen



Technische Daten Seite 734

MSS - DREHTRENNSCHALTER BIS 630 A

MSS 125 - LASTTRENNSCHALTER



GW 97 724

LASTTRENNSCHALTER

Art.-Nr.	Bemessungs-strom	Bemessungs-spannung	Anzahl TE EN 50022	VE
Anz. Pole: 3P				
GW 97 721	63 A	400 V	6	1
GW 97 722	100 A	400 V	6	1
GW 97 723	125 A	400 V	6	1
Anz. Pole: 4P				
GW 97 724	63 A	400 V	6	1
GW 97 725	100 A	400 V	6	1
GW 97 726	125 A	400 V	6	1

HINWEIS: Montage auf DIN-Schiene nach EN 50022 oder Montageplatte.

MSS 160 - LASTTRENNSCHALTER



GW 97 728

LASTTRENNSCHALTER

Art.-Nr.	Bemessungs-strom	Bemessungs-spannung	Anzahl TE EN 50022	VE
Anz. Pole: 3P				
GW 97 727	160 A	400 V	8	1
Anz. Pole: 4P				
GW 97 728	160 A	400 V	8	1

HINWEIS: Montage auf DIN-Schiene nach EN 50022 oder Montageplatte.

MSS 250 - LASTTRENNSCHALTER



GW 97 730

LASTTRENNSCHALTER

Art.-Nr.	Bemessungs-strom	Bemessungs-spannung	VE
Anz. Pole: 3P			
GW 97 729	250 A	400 V	1
Anz. Pole: 4P			
GW 97 730	250 A	400 V	1

HINWEIS: Montage auf Motageplatte.

MSS 630 - LASTTRENNSCHALTER



GW 97 734

LASTTRENNSCHALTER

Art.-Nr.	Bemessungs-strom	Bemessungs-spannung	VE
Anz. Pole: 3P			
GW 97 731	400 A	400 V	1
GW 97 732	630 A	400 V	1
Anz. Pole: 4P			
GW 97 733	400 A	400 V	1
GW 97 734	630 A	400 V	1

HINWEIS: Montage auf Motageplatte

MSS 125 - LASTUMSCHALTER (I 0 II)



GW 97 761

LASTUMSCHALTER (I 0 II)



Art.-Nr.	Bemessungs-strom	Bemessungs-spannung	Anzahl TE EN 50022	VE
Anz. Pole: 4P				
GW 97 761	125 A	400 V	12	1

HINWEIS: Montage auf DIN-Schiene nach EN 50022 oder Montageplatte.

MSS 160 ATS - AUTOMATISCHER NETZUMSCHALTER



GW 97 767

KOMPAKTES AUTOMATISCHES UMSCHALTSYSTEM MIT 3 STELLUNGEN

Art.-Nr.	Bemessungs-strom	Bemessungs-spannung	Anzahl TE EN 50022	VE
Anz. Pole: 4P				
GW 97 767	160 A	230 V	19	1

ANWENDUNGEN:
-Ferngesteuerte Umschaltung;
-automatische Umschaltung zwischen zwei Niederspannungsnetzen unter Last;
-Verwaltung von Notstromsystemen mit Unterbrechung der Versorgung der Last während des Umschaltens;
Mit dem Wahlschalter AUTO/MAN kann im manuellen Betrieb eine Schaltstellung erzwungen werden.
HINWEIS: Montage auf DIN-Schiene nach EN 50022 oder Montageplatte.

GRIFF FÜR TÜRMONTAGE - IP 65



GW 98 522

GRIFF FÜR TÜRMONTAGE - IP 65

Art.-Nr.	Griff-farbe	Länge Verlängerungsachse	VE
Geeignet für: MSS 125 / MSS 160			
GW 98 521	Schwarz	200 mm	1
GW 98 524	Rot - Not-Aus	200 mm	1
Geeignet für: MSS 250 / MSS 630			
GW 98 522	Schwarz	320 mm	1
GW 98 525	Rot - Not-Aus	320 mm	1
Geeignet für: MSS 125 - Umschalter			
GW 98 523	Schwarz	200 mm	1

HINWEIS: Alle Drehantriebe mit Verlängerungsachse.
ANWENDUNGEN: Die Drehantriebe enthalten eine Türverriegelungsfunktion.

HILFSSCHALTER



GW 98 516

HILFSSCHALTER

Art.-Nr.	Anzahl	Max. Anzahl je Schalter	Anz. und Typ der Kontakte	Kontakt Schaltvermögen	VE
Geeignet für: MSS 125 / MSS 160					
GW 98 514	1	2	1 Wechsler	5 A - 250 V	1
Geeignet für: MSS 250 / MSS 630					
GW 98 515	1	1	1 Wechsler	16A - 250V	1
Geeignet für: MSS 125 - Umschalter					
GW 98 516	2	2	1 Wechsler	5 A - 250 V	1
Geeignet für: MSS 160 ATS - Automatischer Umschalter					
GW 97 774	1	2	3 Wechsler	5 A - 250 V	1



GW 97 775

EINSPEISEKLEMME

Art.-Nr.	Anz. Elemente	VE
Geeignet für: MSS 160 ATS - Automatischer Umschalter		
GW 97 775	2	1

ANWENDUNG: Stellt 2 Anschlussklemmen für einpolige Leiter mit einem Querschnitt von <=1,5mm² zur Verfügung.
Geeignet für alle Klemmen ohne die Anschlusskapazität zu reduzieren.

KLEMMENABDECKUNGEN



GW 98 508

KLEMMENABDECKUNGEN

Art.-Nr.	Anz. Pole	Anzahl Klemmenabdeckungen	VE
Geeignet für: MSS 160			
GW 98 508	3P - 4P	1	1
Geeignet für: MSS 250			
GW 98 509	3P	1	1
GW 98 510	4P	1	1
Geeignet für: MSS 630			
GW 98 511	3P	1	1
GW 98 512	4P	1	1
Geeignet für: MSS 160 ATS - Automatischer Umschalter			
GW 97 773	4P	2	1

HINWEIS: Für den Schutz der Einspeisung und des Abgangs müssen 2 Stück dieses Artikels bestellt werden.

ZUBEHÖR

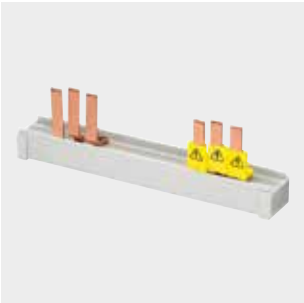

GW 98 517

KAMMSCHIENE FÜR SAMMELPUNKT

Art.-Nr.	Anz. Pole	VE
Geeignet für: MSS 125 - Umschalter		
GW 98 517	4P	1
Geeignet für: MSS 160 ATS - Automatischer Umschalter		
GW 97 772	4P	1

ANWENDUNG: Bildung eines oberen oder unteren Sammelpunkts für MSS 125 (GW98517) und eines Abgangs nur für MSS 160 ATS (GW97772), ohne Kabel. Durch die Verwendung wird die Anschlusskapazität des Schalters wird nicht geändert.

97 MSS



KOMPLETTES ZUBEHÖR



Für besondere Anwendungen können die Lasttrennschalter mit wassergeschützten Drehgriffen IP65 (inklusive Achsenverlängerung), Hilfsschaltern, Verbindungsschienen, Klemmenabdeckungen und Parallelanschlüssen ausgestattet werden.

HOHES LEISTUNGSVERMÖGEN



Dank der fortschrittlichen Technologie eignen sich die Lasttrennschalter sowohl für Wechselstrom- als auch für Gleichstromanwendungen. Die hohe Kurzschlussfestigkeit und die hohe Anzahl an mechanischen Schaltspielen ermöglichen den Einsatz auch unter erschwerten Einsatzbedingungen.

PERFEKTE INTEGRATION



Dank der Montagekits lassen sich die Lasttrennschalter MSS in alle Verteiler der Baureihe 47 CVX montieren. Die Lasttrennschalter MSS eignen sich auch für die Montage in die Gehäuse der Baureihe 46.

LASTTRENNSCHALTER MSS

Technische Daten

			MSS 125			MSS 160	MSS 250	MSS 630		MSS 125 (Umschalter 3 positionen)	MSS ATS 160
											
Normen:			EN 60947-3								EN 60947-3 EN 60947-6-1
Bemessungsstrom (In):		**(A)**	63	100	125	160	250	400	630	125	160
Anzahl Pole:			3-4	3-4	3-4	3-4	3-4	3-4	3-4	4	4
Bemessungsbetriebsspannung (Ue):		**AC (V)**	400	400	400	400	400	400	400	400	400
		DC (V)	220	220	220	220	220	220	220	-	230
Betriebsspannung (Ue max):		**AC (V)**	690	690	690	690	690	690	690	690	690
		DC (V)	440	440	440	440	500	500	500	220	-
Bemessungsisolationsspannung (Ui):		**AC (V)**	800	800	800	800	800	1000	1000	800	800
Bemessungsstoßpannungsfestigkeit (Uimp):		**(kV)**	8	8	8	8	8	12	12	8	6
Spannung	**Gebrauchskategorie [1]**		Bemessungsbetriebsstrom Ie (A)								
400V AC	AC-21 A / AC-21 B		63 / 63	100 / 100	125 / 125	160 / 160	250 / 250	400 / 400	630 / 630	125 / 125	160 / 160
	AC-22 A / AC-22 B		63 / 63	100 / 100	125 / 125	160 / 160	250 / 250	400 / 400	630 / 630	125 / 125	160 / 160
	AC-23 A / AC-23 B		63 / 63	63 / 63	63 / 63	160 / 160	250 / 250	400 / 400	500 / 500	63 / 63	125 / 160
415V AC	AC-31 A / AC-31 B		-	-	-	-	-	-	-	-	100 / 160
	AC-32 A / AC-32 B		-	-	-	-	-	-	-	-	100 / 160
	AC-33 A / AC-33 B		-	-	-	-	-	-	-	-	- / 80
500V AC	AC-21 A / AC-21 B		63 / 63	100 / 100	125 / 125	160 / 160	250 / 250	400 / 400	630 / 630	-	-
	AC-22 A / AC-22 B		63 / 63	100 / 100	100 / 100	160 / 160	250 / 250	400 / 400	500 / 500	-	-
	AC-23 A / AC-23 B		50 / 50	50 / 50	50 / 50	160 / 160	250 / 250	315 / 315	315 / 315	-	-
690V AC [2]	AC-20 A / AC-20 B		63 / 63	100 / 100	125 / 125	160 / 160	250 / 250	400 / 400	630 / 630	125 / 125	-
	AC-21 A / AC-21 B		63 / 63	80 / 80	80 / 80	160 / 160	250 / 250	400 / 400	500 / 500	80 / 80	160 / 160
	AC-22 A / AC-22 B		40 / 40	40 / 40	40 / 40	160 / 160	125 / 160	250 / 315	315 / 315	40 / 40	100 / 125
	AC-23 A / AC-23 B		25 / 25	25 / 25	25 / 25	63 / 80	100 / 125	160 / 200	160 / 200	25 / 25	80 / 80
220V DC	DC-20 A / DC-20 B		63 / 63	100 / 100	125 / 125	160 / 160	250 / 250	400 / 400	630 / 630	125 [3] / 125 [3]	-
	DC-21 A / DC-21 B		63 [3] / 63 [3]	100 [3] / 100 [3]	125 [3] / 125 [3]	160 [3] / 160 [3]	250 / 250	400 / 400	630 / 630	125 [3] / 125 [3]	-
	DC-22 A / DC-22 B		63 [3] / 63 [3]	100 [3] / 100 [3]	100 [3] / 100 [3]	160 [3] / 160 [3]	250 / 250	400 / 400	500 / 500	100 [3] / 100 [3]	-
	DC-23 A / DC-23 B		63 [3] / 63 [3]	63 [3] / 63 [3]	63 [3] / 63 [3]	160 [3] / 160 [3]	200 / 200	400 / 400	500 / 500	63 [3] / 63 [3]	-
400V DC	DC-20 A / DC-20 B		-	-	-	-	250 / 250	400 / 400	630 / 630	-	-
	DC-21 A / DC-21 B		-	-	-	-	200 [4] / 200 [4]	400 [4] / 400 [4]	500 [4] / 500 [4]	-	-
	DC-22 A / DC-22 B		-	-	-	-	200 [4] / 200 [4]	400 [4] / 400 [4]	500 [4] / 500 [4]	-	-
	DC-23 A / DC-23 B		-	-	-	-	200 [3] / 200 [3]	400 [3] / 400 [3]	500 [3] / 500 [3]	-	-
440V DC	DC-20 A / DC-20 B		63 [3] / 63 [3]	100 [3] / 100 [3]	125 [3] / 125 [3]	160 [3] / 160 [3]	-	-	-	-	-
	DC-21 A / DC-21 B		40 [3] / 40 [3]	40 [3] / 40 [3]	40 [3] / 40 [3]	160 [3] / 160 [3]	-	-	-	-	-
	DC-22 A / DC-22 B		32 [3] / 32 [3]	32 [3] / 32 [3]	32 [3] / 32 [3]	100 [3] / 100 [3]	-	-	-	-	-
	DC-23 A / DC-23 B		32 [3] / 32 [3]	32 [3] / 32 [3]	32 [3] / 32 [3]	63 [3] / 63 [3]	-	-	-	-	-
500V DC	DC-20 A / DC-20 B		-	-	-	-	250 / 250	400 / 400	630 / 630	-	-
	DC-21 A / DC-21 B		-	-	-	-	200 [4] / 200 [4]	400 [4] / 400 [4]	500 [4] / 500 [4]	-	-
	DC-22 A / DC-22 B		-	-	-	-	200 [3] / 200 [3]	315 [3] / 400 [3]	500 [3] / 500 [3]	-	-
	DC-23 A / DC-23 B		-	-	-	-	200 [3] / 200 [3]	315 [3] / 400 [3]	500 [3] / 500 [3]	-	-

[1] Kategorie mit Kennzeichnung A = häufige Betätigung / Kategorie mit Kennzeichnung B = gelegentliche Betätigung; [2] Mit Klemmenabdeckung oder Phasentrennwänden; [3] 4-poliges Gerät mit 2 Polen in Reihe je Polarität; [4] 3-poliges Gerät mit 2 Pluspolen in Reihe und einem Minuspol; [5] Bei einer Bemessungsbetriebsspannung Ue = 400 V AC; [6] Bei Bemessungsbetriebsspannung Ue = 400V AC; [7] Anschluss direkt; [8] auch mit Kabelschuhen.
* Bei Bedarf auch in Stellung I oder II

TYP			MSS 125			MSS 160	MSS 250	MSS 630		MSS 125 (Umschalter 3 positionen)	MSS ATS 160
											
Bemessungskurzzeitstromfestigkeit (Icw):		**(kA)**	2.5	2.5	2.5	4	9	13	13	2.5	4
Bemessungskurzschlusseinschaltvermögen (Icm) [5]:		**(kA)**	12	12	12	16	30	45	45	12	17
Kurzschlussfestigkeit in Verbindung mit Sicherungen (Icc) [6]:		**(kA)**	100 (gG 63)	100 (gG 100)	50 (gG 125)	50 (gG 160)	50 (gG 250)	100 (gG 400)	70 (gG 630)	50 (gG 125)	50 (gG 160)
Kurzschlussfestigkeit in Verbindung Leitungsschutzschaltern (Icc) [6]:		**(kA)**									
	MT 60		6	6	6	-	-	-	-	6	-
	MT 100		10	10	10	-	-	-	-	10	-
	MTHP 160		16	16	16	16	-	-	-	16	16
	MTHP 250		25	25	25	-	-	-	-	25	-
	MTX 160c	**B / C**	12	11	11	16	16	-	-	11	16
		N	12	11	11	20	36	-	-	11	20
	MTX/E 160	**N / S / H**	10	10	10	16	36	-	-	10	16
	MTX 250 / MTX/E 320	**N / S / H / L**	8	8	8	10	28	-	-	8	10
	MTX/E 630	**N**	-	-	-	-	22	36	36	-	-
		S / H / L	-	-	-	-	22	55	55	-	-
	MTX/E 1000	**N**	-	-	-	-	-	36	36	-	-
		S / H / L	-	-	-	-	-	40	40	-	-
Werkseitig für Vorhängeschloss in Stellung AUS:			ja (ø 6mm max)	ja (ø 6mm max)	ja (ø 6mm max)	ja (ø 6mm max)	ja (ø 8mm max)	ja (ø 8mm max)	ja (ø 8mm max)	ja (ø 6mm max)	ja (ø 8mm max)*
Mechanische Lebensdauer:		**(Anz. Schaltspiele)**	20,000	20,000	20,000	10,000	10,000	5,000	5,000	10,000	10,000
Maximale Anzahl anbaubarer Hilfsschalter:			2	2	2	2	1	1	1	1	2
Verlustleistung bei In:		**(W/Pol)**	1,2	3,1	5,7	3,3	5,8	10,8	30,9	5,7	7,5
Min. Kabelquerschnitt:		**(mm^2)**	4	4	4	10	95	185	2 x 150	4	6
Max. Kabelquerschnitt:		**starr / flexibel (mm^2)**	50 / 35 [7]	50 / 35 [7]	50 / 35 [7]	95 / 70 [8]	150 / 70 [8]	240	2x300	50 / 35 [7]	70
Maximale Schienenbreite:		**(mm)**	-	-	-	20	32	40	50	-	-
Anzugsdrehmoment:		**(Nm)**	6	6	6	9	20	20	20	6	5

[1] Kategorie mit Kennzeichnung A = häufige Betätigung / Kategorie mit Kennzeichnung B = gelegentliche Betätigung; [2] Mit Klemmenabdeckung oder Phasentrennwänden; [3] 4-poliges Gerät mit 2 Polen in Reihe je Polarität; [4] 3-poliges Gerät mit 2 Pluspolen in Reihe und einem Minuspol; [5] Bei einer Bemessungsbetriebsspannung Ue = 400 V AC; [6] Bei Bemessungsbetriebsspannung Ue = 400V AC; [7] Anschluss direkt; [8] auch mit Kabelschuhen.
* Bei Bedarf auch in Stellung I oder II

47 CVX 160 I

UNTERPUTZVERTEILERSCHRÄNKE BIS 160A



Seite 741

47 CVX 160 E

WANDVERTEILERSCHRÄNKE BIS 160A



Seite 751

Auswahltabellen

CVX 160 I VERTEILER				
VERTEILER MIT DIN-SCHIENEN, ABDECKUNGEN UND BEFESTIGUNGSZUBEHÖR				
VERTEILER				
FUNKTIONSMASSE (BxH)		600x600 mm	600x800 mm	600x1000 mm
MERKMALE Im: bis zu 160A Kapazität: 24 TE* je Reihe Installation: Innenbereich Farbe: RAL 7035 grau		**Anz. TE EN 50022 (17,5 mm)**		
		96	**120**	**144**
Anz. Reihen und TE		4 Reihen x 24 TE 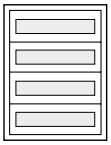	5 Reihen x 24 TE 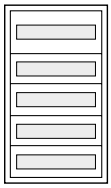	6 Reihen x 24 TE 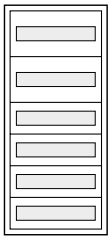
Abdeckungen mit Auschnitt Höhe:	**(mm)**	150	200 (erste Reihe) 150 (andere Reihen)	200 (erste und zweite Reihe) 150 (andere Reihen)
IP 30	 **Ohne Tür**	GW 47 072	GW 47 073	GW 47 074
IP 40	 **Glastür**	GW 47 082	GW 47 083	GW 47 084
	 **Geschlossene Tür**	GW 47 087	GW 47 088	GW 47 089

* EN 50022 TE (17,5 mm)

AUSBAU VERTEILER CVX 160 I

	ABDECKUNGEN				BAUSATZ DIN-SCHIENEN			BAUSATZ FÜR GERÄTE
	Abdeckung mit Ausschnitten	Blind-abdeckungen	Andeckung für Instrumente	Ein Paar Scharniere	EN 50022 DIN-Schiene	Doppel-Schiene EN 50022 (Aluminium)	EN 50022 DIN-Schiene	Landesspezifischer Standard
Abdeckung Höhe (mm)								
50	-	GW 47 173	-	-	-	-	-	-
150	GW 47 178	GW 47 174	-	GW 47 191	GW 47 251	GW 47 252	GW 47 253	-
200	GW 47 179	GW 47 175	Instrum. 72x72 GW 47 176 Instrum. 96x96 GW 47 177					
300	-	-	-	-	-	-	-	GW 47 263 (French)

ZUBEHÖR

Potenzialausgleichsschiene	Halterungen für Verdrahtungs-kanal	Käfigmuttern	Abdeck-streifen	Plan-tasche	Sicherheits-schloss mit Schlüssel
					
GW 47 193	GW 47 194 E	GW 47 195	GW 47 291	GW 46 447	GW 47 192

Verteiler Funktions-höhe (mm)	TÜREN NUR FÜR IP 40	
	Glastür 	Geschlossene Tür 
600	GW 47 111	GW 47 121
800	GW 47 112	GW 47 122
1000	GW 47 113	GW 47 123

Baureihe 47 CVX 160 I

MERKMALE

BAUREIHE 47 CVX		
		
	CVX 160I	**CVX 160E**
Bemessungsstrom In (A)	160	160
Gestell	Monobloc (mit Abdeckungen und DIN-Schienen)	Monobloc
Version	Unterputzmontage	Wandmontage
Externe Kabelkammer		
Herausnehmbarer Geräteträger	Ja	Ja
Schutzart (IP)	30-40	30-40-55-65
Abdeckungen	Plastik	Plastik
Funktionshöhe (mm)	600 - 800 - 1000	600 - 800 - 1000 - 1200
Funktionsweite (mm)	600	600
Funktionstiefe (mm)	105	140 - 170 - 200
Unterteilungen	1	1
Kompatibilität mit dem BUSBAR System:		
GWFIX 100	Ja	Ja
GWFIX 250		Ja
GWFIX 400		
Geformte Stromschiene		
Flache Sammelschiene		

* Verfügbar für Standverteiler

47 CVX 160 I

Unterputzverteilerschränke bis 160A

Unterputzverteiler der Baureihe CVX 160 I zeichnen sich durch die einfache Auswahl und schnelle Montage aus Nach Auswahl der Größe des Verteilers, beinhaltet die Artikelnummer standardmäßig das Gehäuse, Tür, DIN-Schienen und Abdeckrahmen Zusätzlich ermöglichen die innovativen Halter die werkzeuglose Befestigung und Höhenverstellung von DIN-Schienen



Technische Daten Seite 747

VERTEILERSCHRÄNKE

VERTEILERSCHRÄNKE IP30



GW 47 072

VERTEILERSCHRÄNKE AUS LACKIERTEM STAHLBLECH - GRAU RAL 7035
KOMPLETT FÜR DIE MONTAGE VON REG - OHNE TÜR

Art.-Nr.	Funktionsmaße BxHxT (mm)	Innenabmessungen BxHxT (mm)	Außenabmessungen BxHxT (mm)	Anz. TE EN 50022	VE
GW 47 072	600x600x105	680x670x105	730x706x25	96 (24x4)	1
GW 47 073	600x800x105	680x870x105	730x906x25	120 (24x5)	1
GW 47 074	600x1000x105	680x1070x105	730x1106x25	144 (24x6)	1

MITGELIEFERTES ZUBEHÖR: Mörtelschutz. Etiketten zur Verbraucherkennzeichnung. Aufkleber, auszufüllen für die Zertifizierung nach Norm CEI 23-52. Abdeckungen mit DIN-Schiene EN 50022 (DIN 35) und Befestigungszubehör. Abdeckstreifen.

VERTEILERSCHRÄNKE IP40



GW 47 082

VERTEILERSCHRÄNKE AUS LACKIERTEM STAHLBLECH - GRAU RAL 7035
KOMPLETT FÜR DIE MONTAGE VON REG - OHNE TÜR
GEWÖLBTE SICHERHEITS-RAUCHGLASTÜR MIT 2 SCHLÖSSERN

Art.-Nr.	Funktionsmaße BxHxT (mm)	Innenabmessungen BxHxT (mm)	Außenabmessungen BxHxT (mm)	Anz. TE EN 50022	VE
GW 47 082	600x600x105	680x670x105	730x706x65	96 (24x4)	1
GW 47 083	600x800x105	680x870x105	730x906x65	120 (24x5)	1
GW 47 084	600x1000x105	680x1070x105	730x1106x65	144 (24x6)	1

MITGELIEFERTES ZUBEHÖR: Mörtelschutz. Etiketten zur Verbraucherkennzeichnung. Aufkleber, auszufüllen für die Zertifizierung nach Norm CEI 23-52. Abdeckungen mit DIN-Schiene EN 50022 (DIN 35) und Befestigungszubehör. Abdeckstreifen. 2 Flügelschlüssel.



GW 47 087

VERTEILERSCHRÄNKE AUS LACKIERTEM STAHLBLECH - GRAU RAL 7035
KOMPLETT FÜR DIE MONTAGE VON REG
GESCHLOSSENE STAHLBLECHTÜR MIT 2 SCHLÖSSERN

Art.-Nr.	Funktionsmaße BxHxT (mm)	Innenabmessungen BxHxT (mm)	Außenabmessungen BxHxT (mm)	Anz. TE EN 50022	VE
GW 47 087	600x600x105	680x670x105	730x706x34	96 (24x4)	1
GW 47 088	600x800x105	680x870x105	730x906x34	120 (24x5)	1
GW 47 089	600x1000x105	680x1070x105	730x1106x34	144 (24x6)	1

MITGELIEFERTES ZUBEHÖR: Mörtelschutz. Etiketten zur Verbraucherkennzeichnung. Aufkleber, auszufüllen für die Zertifizierung nach Norm CEI 23-51. Abdeckungen mit DIN-Schiene EN 50022 (DIN 35) und Befestigungszubehör. Abdeckstreifen. 2 Flügelschlüssel.

FELDABDECKUNGEN

BAUSATZ ZUR INSTALLATION VON GERÄTEN FÜR LÄNDERSPEZIFISCHEN STANDARD



GW 47 263

FRONTPLATTEN MIT SICHTFENSTER MIT PLATTEN ZUR BEFESTIGUNG DER HALTERUNGSSOCKEL FÜR DIE ANSCHLUSSGERÄTE DES ABONNEMENT BLAUER TARIF UND SCHIENEN EN 50022 - FRANZÖSISCHER STANDARD

Art.-Nr.	Abmessungen BxH (mm)	Geeignet für	Konfiguriert EN 50022	VE
TE: 24				
GW 47 263	600x300	Steuerblock	24 Modulen (2x12)	1/5

MITGELIEFERTES ZUBEHÖR: Abdeckstreifen. Befestigungszubehör. Erdungssatz.

ABDECKUNGEN



GW 47 179

ABDECKUNGEN MIT AUSSCHNITT FÜR REG

Art.-Nr.	Abmessungen BxH (mm)	VE
TE: 24		
GW 47 178	600x150	1/10
GW 47 179	600x200	1/10

MITGELIEFERTES ZUBEHÖR: Abdeckstreifen, Scharnierpaar.
MERKMALE: Schnelleinrastende Abdeckung, Grau RAL 7035 aus Isoliermaterial, mit ergonomischem Griff Blau RAL 5003, Vorgerüstet für Drehscharniere (im Lieferumfang).



GW 47 175

BLINDABDECKUNGEN

Art.-Nr.	Abmessungen BxH (mm)	VE
TE: 24		
GW 47 173	600x50	1/10
GW 47 174	600x150	1/10
GW 47 175	600x200	1/10

MITGELIEFERTES ZUBEHÖR: Scharnierpaar.
MERKMALE: Schnelleinrastende Abdeckung, Grau RAL 7035 aus Isoliermaterial, mit ergonomischem Griff Blau RAL 5003, Vorgerüstet für Drehscharniere (im Lieferumfang), außer GW47173.



GW 47 177

ABDECKUNGEN FÜR MESSINSTRUMENTE UND UMSCHALTER

Art.-Nr.	Abmessungen BxH (mm)	Umschalter Anz. x Ø Öffnung	Instrumente Anz. x Öffnung	VE
TE: 24				
GW 47 176	600x200	1 Ø9,5 mm	4 72x72 mm	1/10
GW 47 177	600x200	1 Ø9,5 mm	4 96x96 mm	1/10

MITGELIEFERTES ZUBEHÖR: Scharnierpaar.
ANWENDUNGEN: Installation von Amperemetern, Voltmetern, Voltmeter/Amperemeter-Umschalter und Fehlerstrom-Steuerrelais für Verteilereinbau Schaltschränke.
MERKMALE: Schnelleinrastende Abdeckung, Grau RAL 7035 aus Isoliermaterial, mit ergonomischem Griff Blau RAL 5003, Vorgerüstet für Drehscharniere (im Lieferumfang).

INNENAUSBAU

BAUSATZ FÜR DIN-SCHIENEN



GW 47 251

DIN-SCHIENEN FÜR REG UND LEISTUNGSSCHALTER BIS 160A (MTX/M 160C / MTX/E 160) - KOMPLETT MIT BÜGELN UND HALTERN FÜR DIE MONTAGE

Art.-Nr.	Profil-Abmessungen (mm)	Profil	Material	VE
TE: 24				
GW 47 251	35x15	EN 50022 (DIN 35)	Verzinktes Blech	1/10
GW 47 252	2x(35x7,5)	Doppelt EN 50022 (DIN 35)	Aluminium	1/10
GW 47 253	32x15	EN 50035 (G 32)	Verzinktes Blech	1/10

TECHNISCHES ZUBEHÖR

ZUBEHÖR



GW 47 191

SCHARNIERPAAR FÜR ABDECKUNGEN

Art.-Nr.	Befestigungs-art	Öffnungs-winkel	Geeignet für	VE
GW 47 191	Einrasten	90°	Abdeckungen Höhe > 50 mm	1/20

MITGELIEFERTES ZUBEHÖR: 1 Verschlusskappe für Abdeckungen.



GW 47 194 E

TRÄGER FÜR DIE BEFESTIGUNG VON VERDRAHTUNGSKANÄLEN

Art.-Nr.	Befestigungs-art	Menge	VE
GW 47 194 E	Einrasten auf Profilschiene	2 St.	1/20

ANWENDUNGEN: Montage von Verdrahtungskanälen vertikal bis 60 mm Breite, horizontal bis 40mm Breite.



GW 47 291

ABDECKUNGEN FÜR AUSSCHNITTE AUS KUNSTSTOFF - FARBE GRAU RAL 7035

Art.-Nr.	Anzahl TE EN 50022	VE
GW 47 291	24	10

MERKMALE: Befestigung durch Einrasten auf die Ausschnitte der Abdeckungen.



GW 49 209

TIEFENADAPTER

Art.-Nr.	Länge (mm)	VE
GW 49 209	600	1

ANWENDUNGEN: Ausgleich der verschiedenen Installationstiefen auf DIN-Schienen der REG (Baureihe 90) und der Einbaugeräte (Baureihe MTX/M 160c - MTX/E 160 - MTX/M 250).



GW 47 193

ERDUNGSLEISTE MIT GEWINDEBOHRUNGEN

Art.-Nr.	Abmessungen BxHxT (mm)	Anzahl und Ø der Bohrungen	Bohrung Abstand	Für Verteiler	VE
GW 47 193	575x20x5	24xM6	18 mm	Unterputz und Aufputz	1/5

MITGELIEFERTES ZUBEHÖR: Befestigungszubehör. (2 Schrauben und 2 Befestigungsmuttern M6) 24 verzinkte Schrauben M6.



GW 46 447

PLANTASCHE

Art.-Nr.	Abmessungen BxH (mm)	VE
GW 46 447	230x310	1/10



GW 47 192

SICHERHEITSSCHLOSS

Art.-Nr.	Merkmale	VE
GW 47 192	Typ Yale	1/10

HINWEIS: mit identischen Schlüsseln.



GW 47 195

KÄFIGMUTTER

Art.-Nr.	Merkmale	VE
GW 47 195	Verzinkter Stahl	10/100

ANWENDUNGEN: zur Montage von Verdrahtungskanälen und Zubehör auf Profilschienen.



GW 47 197

SET AUS 4 METALLLASCHEN

Art.-Nr.	Merkmale	VE
GW 47 197	Für Befestigung auf Hohlwänden	1/10

ERSATZTEILE



GW 47 113

TÜREN AUS GEWÖLBTEN SICHERHEITS-RAUCHGLAS FÜR VERTEILER IP40

Art.-Nr.	Für Verteiler BxH (mm)	VE
GW 47 111	600x600	1
GW 47 112	600x800	1
GW 47 113	600x1000	1

MITGELIEFERTES ZUBEHÖR: 2 Stifte zur Montage. 2 Flügelschlüssel.



GW 47 123

GESCHLOSSENE STAHLBLECHTÜREN FÜR VERTEILER IP40

Art.-Nr.	Für Verteiler BxH (mm)	VE
GW 47 121	600x600	1
GW 47 122	600x800	1
GW 47 123	600x1000	1

MITGELIEFERTES ZUBEHÖR: 2 Stifte zur Montage. 2 Flügelschlüssel.

47 CVX 160 I



WERKZEUG- UND SCHRAUBENLOSE MONTAGE



Die Halter sind so konstruiert, dass sie ohne Schrauben an die Träger montiert werden können. Zusätzlich ermöglichen die innovativen Halter die werkzeuglose Befestigung und Höhenverstellung von DIN-Schienen.

SCHNELLE MONTAGE DER ABDECKUNG



Die Abdeckungen aus Kunststoff lassen sich mit den Schrauben mit 1/4-Umdrehung schnell montieren, ein Erdungsanschluss ist nicht erforderlich. Für die gesamte Baureihe wird ein Bausatz für die Montage von Scharieren auf der Abdeckung angeboten.

ROBUST UND ELEGANT



Das edele Design und die besondere, gewölbte Glastür ermöglichen die Montage des Verteilers in ästhetisch anspruchsvollen Bereichen und wegen der Robustheit auch in rauhen Umgebungen.

Technische Daten

CVX 160 I	
Elektrische Eigenschaften	**Mechanische Eigenschaften**
Normen: EN 61439-1 und EN 61439-2, EN 62208, CEI 23-48, CEI 23-49	Schutzart: IP 30 ohne Tür
Bemessungsstrom (In): bis zu 160A	IP40 mit Glas-/Stahlblechtür
Bemessungsbetriebsspannung (Ue): bis zu 500V AC	Stoßfestigkeit: IK 07 für Glastür
Bemessungsisolationsspannung (Ui): bis zu 500V AC	IK 09 für Abdeckungen aus Kunststoff
Bemessungsstoßspannungsfestigkeit (Uimp): 6 kV 1,2/50µs	IK 10 für das Metallgehäuse
Bedingter Bemessungskurzschlussstrom (Icc): 10kA	Betriebstemperatur: -5°C - 40°C
Bemessungsstossstromfestigkeit (Ipk): 17kA	Lagertemperatur: -25°C - 55°C
Bemessungskurzzeitstromfestigkeit (Icw): 10kA (1s)	Gehäuse Stärke 10/10mm
Fehlerschutz: Metallgehäuse vorbereitet für Schutzleiteranschluss	Tür Stärke 12/10mm
	Stahlblech lackiert in Grau RAL 7035 Epoxid-Polyester-Pulverbeschichtung

GEBRAUCHSEIGENSCHAFTEN	
Installationsart: Innenbereich	Tür nicht vormontiert (außer IP30 Ausführungen), Lieferung in Schutzverpackung
Teilungseinheiten : 24 je Reihe nach EN 50022	Tür rechts oder links anschlagbar (außer IP30 Ausführungen). Vorgerüstet für Sicherheitsschloss mit Schüssel
Herausnehmbares verzinktes Stahlblechgestell mit 25mm Raster-Lochung für die Montage der Geräteträger	Abdeckungen aus Isolierstoff (grau RAL 7035) mit Schnelleinrastung und ergonomischem Griff
Einbautiefe d = 105 mm auch für die Montage in Hohlwänden mit Befestigungsbügel (GW 47 197)	Gehäuse mit Wandbefestigungsbügeln und ausbrechbaren Vorprägungen an den Seiten

Abmessungen

IP40 GEHÄUSE

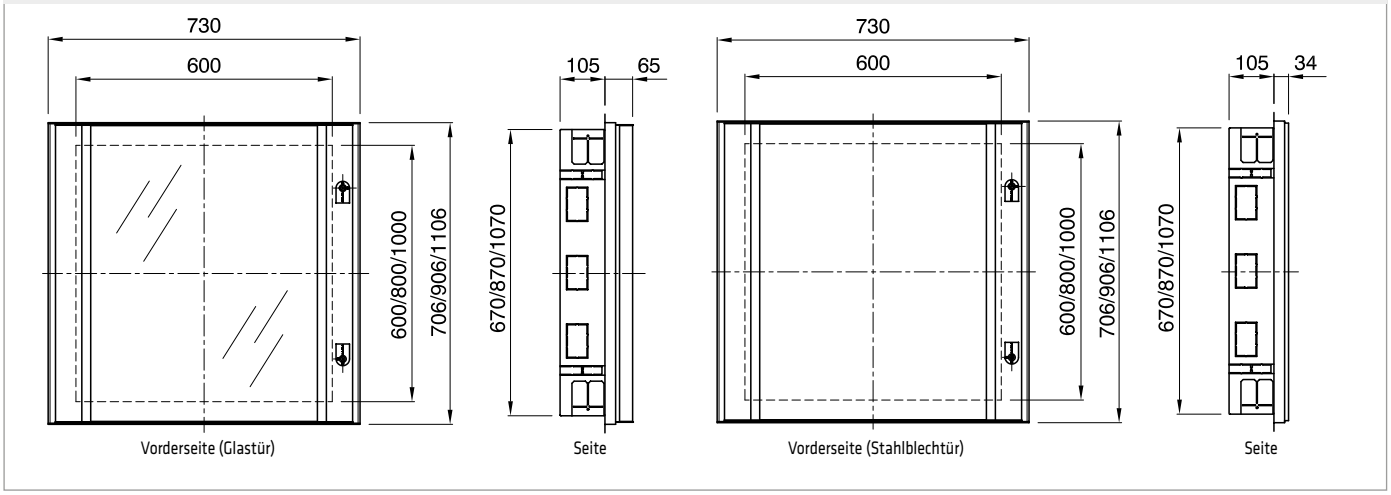

47 CVX 160 I

IP30 GEHÄUSE

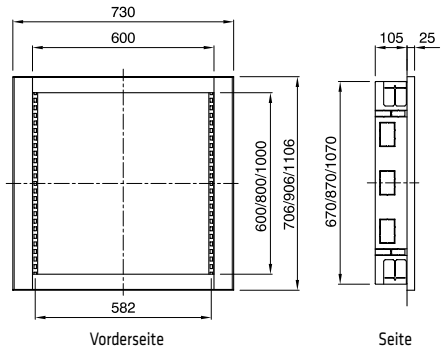

GEHÄUSEMASSE

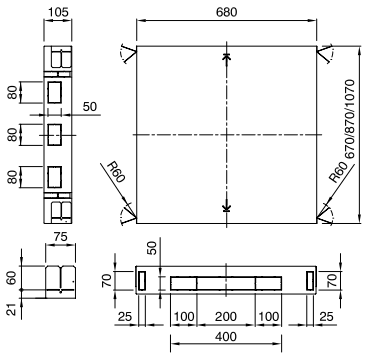

UNTERE/OBERE MASSE JE NACH RASTERMASS P

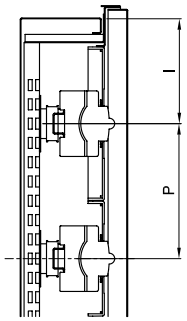

P	I
150	111
200	136

VERSTELLUNG DIN-SCHIENEN

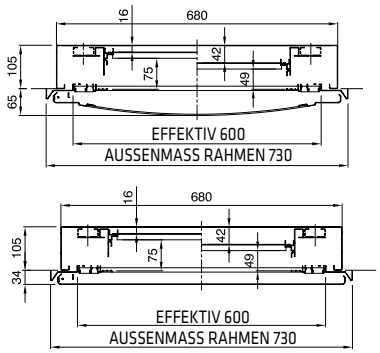

ABDECKUNGEN MIT AUSSCHNITTEN

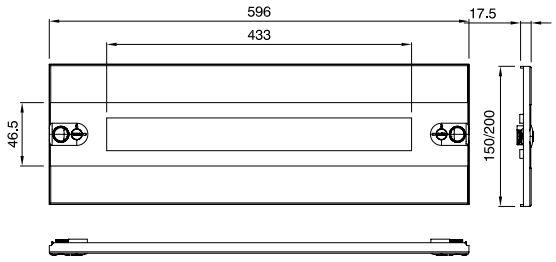

GESCHLOSSENE ABDECKUNGEN

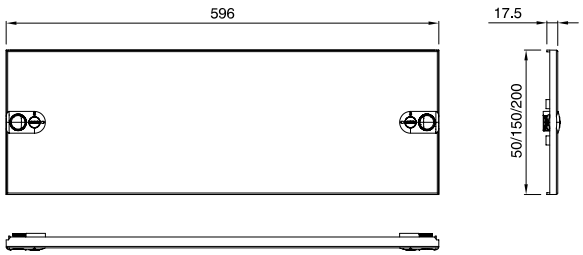

ABDECKUNGEN FÜR INSTRUMENTE

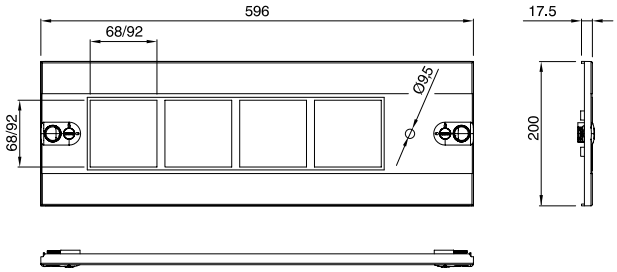

ERDUNGSSCHIENE

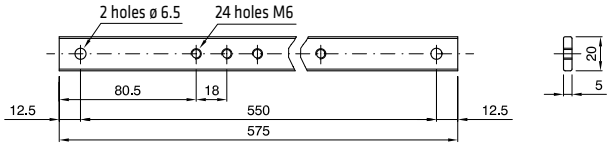

Auswahltabellen

CVX 160 E VERTEILER					
MERKMALE In: bis zu 160A Kapazität: 24 TE je Reihe Installation: Innenbereich Farbe: RAL 7035 Grau		**Verteilerschränke**			
FUNKTIONSMASSE (BxH)		600x600 mm	600x800 mm	600x1000 mm	600x1200 mm
IP 30	**Ohne Tür** 	GW 47 001 E	GW 47 002 E	GW 47 003 E	GW 47 004 E
IP 40	**Glastür** 	GW 47 011 E	GW 47 012 E	GW 47 013 E	GW 47 014 E
	Geschlossene Tür 	GW 47 021 E	GW 47 022 E	GW 47 023 E	GW 47 024 E
IP 55	**Glastür** 	GW 47 031 E	GW 47 032 E	GW 47 033 E	GW 47 034 E
	Geschlossene Tür 	GW 47 041 E	GW 47 042 E	GW 47 043 E	GW 47 044 E
IP 65	**Geschlossene Tür** 	-	GW 47 062 E	GW 47 063 E	GW 47 064 E

HINWEIS: Die Artikel enthalten keine DIN-Schienen und Abdeckungen.

*Die Artkel enthalten DIN-Schienen, Abdeckungen und Befestigungszubehör.

KONFIGURATIONSBEISPIELE					
ANZ. REIHEN / ANZ. TE MAX.	**Raster 150 mm**	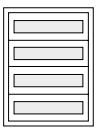 4 Reihen - 96 TE*	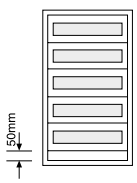 5 Reihen - 120 TE*	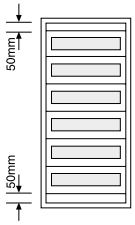 6 Reihen - 144 TE*	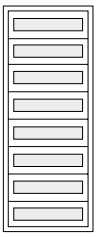 8 Reihen - 192 TE*
	Raster 200 mm	 3 Reihen - 72 TE*	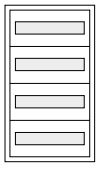 4 Reihen - 96 TE*	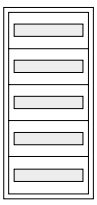 5 Reihen - 120 TE*	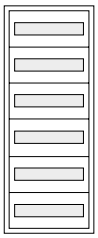 6 Reihen - 144 TE*

* EN 50022 TE (17,5 mm)

Baureihe 47 CVX 160 E

AUSBAU VERTEILER CVX 160 E

	BAUSÄTZE FÜR DIE INSTALLATION VON GERÄTEN AUF DIN-SCHIENEN UND ABDECKUNEGN					KIT DIN-SCHIENEN			KIT FÜR KOMPAKTE LEISTUNGSSCHALTER
Abdeckung Höhe (mm)	Abdeckungen mit Ausschnitten DIN-Schiene EN 50022 	Abdeckungen mit Ausschnitten 	Blind-abdeckungen 	Abdeckungen für Instrumente 	Ein Paar Scharniere 	EN 50022 DIN-Schiene 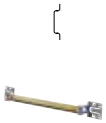	Doppel-Schiene EN 50022 (Aluminium) 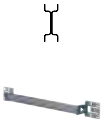	EN 50022 DIN-Schiene 	Für kompakte Lesitungsschalter 
50	-	-	GW 47 173	-	-	-	-	-	-
150	GW 47 171	GW 47 178	GW 47 174	-	GW 47 191	GW 47 181	GW 47 183	GW 47 182	GW 47 277 (MTX/M 160c) GW 47 278 (MTX/E 160)
200	GW 47 172	GW 47 179	GW 47 175	Instrum.72x72 GW 47 176 Instrum. 96x96 GW 47 177					GW 47 279 (MTX/M 160c+BD 160c) GW 47 280 (MTX/E 160+BD 160)

ZUBEHÖR

Potenzialausgleichsschiene 	Verdrahtungskanal Träger 	Käfigmuttern 	Leitungseinführung 	Abdeckstreifen 	Plantasche 	Sicherheitsschloss mit Schlüssel 	Erdungsklemmen 
GW 47 193	GW 47 194 E	GW 47 195	GW 47 198 (Oben - Unten)	GW 47 291	GW 46 447	GW 47 192*	GW 45 538

*Nicht geeignet für Verteiler mit der Schutzart IP65

	TÜREN				
	IP 40		IP 55		IP 65
Verteiler Funktionshöhe (mm)	Glastür 	Geschlossene Tür 	Glastür 	Geschlossene Tür 	Geschlossene Tür 
600	GW 47 111	GW 47 121	GW 47 131	GW 47 141	-
800	GW 47 112	GW 47 122	GW 47 132	GW 47 142	GW 47 162
1000	GW 47 113	GW 47 123	GW 47 133	GW 47 143	GW 47 163
1200	GW 47 114	GW 47 124	GW 47 134	GW 47 144	GW 47 164

47 CVX 160 E

Wandverteilerschränke bis 160A

Aufputzverteiler der Baureihe CVX 160 E ermöglichen verschiedene Zusammenstellungen für jeden Anwendungsfall mit Bausätzen von 72 bis zu 192 Teilungseinheiten und Rastermaß 150 mm oder 200 mm Der herausnehmbare Geräteträger ermöglicht die Vormontage auf der Werkbank und den späteren Einbau der verdrahteten Kombination in das Gehäuse



Technische Daten ***Seite 761***

VERTEILERSCHRÄNKE

VERTEILERSCHRÄNKE IP30



GW 47 002 E

VERTEILERSCHRÄNKE AUS LACKIERTEM STAHLBLECH - GRAU RAL 7035
OHNE TÜR - MIT HERAUSNEHMBAREM GERÄTETRÄGER

Art.-Nr.	Funktionsmaße BxHxT (mm)	Außenabmessungen BxHxT (mm)	VE
GW 47 001 E	600x600x140	700x700x140	1
GW 47 002 E	600x800x140	700x900x140	1
GW 47 003 E	600x1000x140	700x1100x140	1
GW 47 004 E	600x1200x140	700x1300x140	1

MITGELIEFERTES ZUBEHÖR: 4 Bügel mit Schrauben zur Wandbefestigung, 2 Leitungseinführungen (oben und unten) mit Befestigungsschrauben.

VERTEILERSCHRÄNKE IP40



GW 47 014 E

VERTEILERSCHRÄNKE AUS LACKIERTEM STAHLBLECH - GRAU RAL 7035
GEWÖLBTE SICHERHEITS-RAUCHGLASTÜR MIT 2 SCHLÖSSERN - MIT HERAUSNEHMBAREM GERÄTETRÄGER

Art.-Nr.	Funktionsmaße BxHxT (mm)	Außenabmessungen BxHxT (mm)	VE
GW 47 011 E	600x600x200	700x700x200	1
GW 47 012 E	600x800x200	700x900x200	1
GW 47 013 E	600x1000x200	700x1100x200	1
GW 47 014 E	600x1200x200	700x1300x200	1

MITGELIEFERTES ZUBEHÖR: 4 Bügel mit Schrauben zur Wandbefestigung, 2 Leitungseinführungen (oben und unten) mit Befestigungsschrauben, 2 Flügelschlüssel.



GW 47 024 E

VERTEILERSCHRÄNKE AUS LACKIERTEM STAHLBLECH - GRAU RAL 7035
GESCHLOSSENE STAHLBLECHTÜR MIT 2 SCHLÖSSERN - MIT HERAUSNEHMBAREM GERÄTETRÄGER

Art.-Nr.	Funktionsmaße BxHxT (mm)	Außenabmessungen BxHxT (mm)	VE
GW 47 021 E	600x600x170	700x700x170	1
GW 47 022 E	600x800x170	700x900x170	1
GW 47 023 E	600x1000x170	700x1100x170	1
GW 47 024 E	600x1200x170	700x1300x170	1

MITGELIEFERTES ZUBEHÖR: 4 Bügel mit Schrauben zur Wandbefestigung, 2 Leitungseinführungen (oben und unten) mit Befestigungsschrauben, 2 Flügelschlüssel.

VERTEILERSCHRÄNKE IP55



GW 47 034 E

VERTEILERSCHRÄNKE AUS LACKIERTEM STAHLBLECH - GRAU RAL 7035
GEWÖLBTE SICHERHEITS-RAUCHGLASTÜR MIT 2 SCHLÖSSERN - MIT HERAUSNEHMBAREM GERÄTETRÄGER

Art.-Nr.	Funktionsmaße BxHxT (mm)	Außenabmessungen BxHxT (mm)	VE
GW 47 031 E	600x600x200	700x700x200	1
GW 47 032 E	600x800x200	700x900x200	1
GW 47 033 E	600x1000x200	700x1100x200	1
GW 47 034 E	600x1200x200	700x1300x200	1

MITGELIEFERTES ZUBEHÖR: 4 Bügel mit Schrauben zur Wandbefestigung, 2 Leitungseinführungen (oben und unten) mit Befestigungsschrauben, 2 Flügelschlüssel.
MERKMALE: Dichtungen an der Tür und an den Leitungseinführungen.



GW 47 044 E

VERTEILERSCHRÄNKE AUS LACKIERTEM STAHLBLECH - GRAU RAL 7035
GESCHLOSSENE STAHLBLECHTÜR MIT 2 SCHLÖSSERN - MIT HERAUSNEHMBAREM GERÄTETRÄGER

Art.-Nr.	Funktionsmaße BxHxT (mm)	Außenabmessungen BxHxT (mm)	VE
GW 47 041 E	600x600x170	700x700x170	1
GW 47 042 E	600x800x170	700x900x170	1
GW 47 043 E	600x1000x170	700x1100x170	1
GW 47 044 E	600x1200x170	700x1300x170	1

MITGELIEFERTES ZUBEHÖR: 4 Bügel mit Schrauben zur Wandbefestigung, 2 Leitungseinführungen (oben und unten) mit Befestigungsschrauben, 2 Flügelschlüssel.
MERKMALE: Dichtungen an der Tür und an den Leitungseinführungen.

VERTEILERSCHRÄNKE IP65



GW 47 064 E

VERTEILERSCHRÄNKE AUS LACKIERTEM STAHLBLECH - GRAU RAL 7035
GESCHLOSSENE STAHLBLECHTÜR MIT 2 SCHLÖSSERN - MIT HERAUSNEHMBAREM GERÄTETRÄGER

Art.-Nr.	Funktionsmaße BxHxT (mm)	Außenabmessungen BxHxT (mm)	VE
GW 47 062 E	600x800x170	700x900x170	1
GW 47 063 E	600x1000x170	700x1100x170	1
GW 47 064 E	600x1200x170	700x1300x170	1

MITGELIEFERTES ZUBEHÖR: 4 Bügel mit Schrauben zur Wandbefestigung. Schlüssel aus Zinklegierung (ZAMA).
MERKMALE: Dichtungen auf der Tür angebracht. Einzelschloss mit Stangenmechanismus mit 4 Verschlusspunkten an der Tür.

FELDABDECKUNGEN

BAUSÄTZE FÜR REIHENEINBAUGERÄTE REG



GW 47 172

BAUSATZ FÜR REG UND LEISTUNGSSCHALTER BIS 160A (MTX/M 160C / MTX/E 160) - KOMPLETT MIT ABDECKUNG MIT AUSSCHNITT UND DIN SCHIENE EN 50022 (DIN 35)

Art.-Nr.	Abmessungen BxH (mm)	Profil-Abmessungen (mm)	VE
TE: 24			
GW 47 171	600x150	35x15	1/10
GW 47 172	600x200	35x15	1/8

MITGELIEFERTES ZUBEHÖR: Abdeckstreifen; Paar Scharniere; Tiefenverstellbare DIN-Schiene EN 50022 (DIN 35) aus verzinktem Stahlblech.
MERKMALE: Schnelleinrastende Abdeckung, Grau RAL 7035 aus Isoliermaterial, mit ergonomischem Griff Blau RAL 5003. Vorgerüstet für Drehscharniere (im Lieferumfang).
HINWEISE: Für die Montage von MTX-Geräten mit und ohne Fehlerstromauslöser, den vorgesehenen Bausatz für die Befestigung auf DIN-Schienen bestellen.
Für die gemeinsame Montage von REG und MTX ist der Tiefenadapter GW49209 erforderlich.
GW47172 geeignet für REG und MTX/M 160c, MTX/M 160c mit angebautem Fehlerstromauslöser in L-Form und MTX/E 160.

BAUSATZ FÜR DIE MONTAGE VON KOMPAKTEN LEISTUNGSSCHALTERN



GW 47 277

BAUSATZ FÜR DIE MONTAGE VON LEISTUNGSSCHALTERN BIS 160A (MTX/M 160C / MTX/E 160) KOMPLETT MIT ABDECKUNG UND MONTAGEPLATTE

Art.-Nr.	Abmessungen BxH (mm)	Für Schalter	Anz. Pole	Typ	Installation	VE
TE: 24						
GW 47 277	600x200	MTX/M 160c	3P - 4P	Leitungsschutzschalter	Horizontal	1/5
GW 47 278	600x200	MTX/E 160	3P - 4P	Leitungsschutzschalter	Horizontal	1/5
GW 47 279	600x200	MTX/M 160c	4P	Fehlerstrom-Leitungsschutzschalter	Horizontal	1/5
GW 47 280	600x200	MTX/E 160	4P	Fehlerstrom-Leitungsschutzschalter	Horizontal	1/5

MITGELIEFERTES ZUBEHÖR: Platte aus verzinktem Stahlblech. Scharnierpaar. Befestigungszubehör.
MERKMALE: Schnelleinrastende Abdeckung, Grau RAL 7035 aus Isoliermaterial, mit ergonomischem Griff Blau RAL 5003; Abdeckung vorperforiert für die Montage der Abdeckplatten von Leistungsschaltern; Einfache Befestigung der Geräte auf den Montageplatten dank der Gewindehülsen; Vorrüstung für die Montage der Scharniere für Platten (beiliegend).
GW 47 279 nicht geeignet für unterstehende Fehlerstrom-Schutzschalter in L-Form.

BAUSATZ ZUR INSTALLATION VON GERÄTEN FÜR LÄNDERSPEZIFISCHEN STANDARD



GW 47 261

FRONTPLATTE MIT SCHIENEN EN 50022 UND VERTEILER ZUR AUFNAHME DES LEISTUNGSBEGRENZUNGSSCHALTERS -ICP- IN = 40 A SPANISCHER STANDARD

Art.-Nr.	Konfiguriert EN 50022	Abmessungen BxH (mm)	Anz Mod. EN 50022 ICP Raum	VE
GW 47 261	36Modulen (2x18)	600x300	4	1/5

MITGELIEFERTES ZUBEHÖR: Verteiler für Leistungsbegrenzungsschalter „ICP" mit Klassifizierung UNESA 1407-D, CS-ICP 32. Abdeckstreifen, Befestigungszubehör.
MERKMALE: Vorverzinkte Metallplatte mit Vorrüstung für die Montage des Hauptschalters; Montage von Modulgeräten oder Komponenten mit DIN-Einrastbefestigung an Seitenprofilen EN 50 022 möglich; Platten aus lackiertem Blech (Grau RAL 7035).



GW 47 262

FRONTPLATTEN MIT SICHTFENSTER MIT PLATTEN ZUR BEFESTIGUNG DER HALTERUNGSSOCKEL FÜR DIE ANSCHLUSSGERÄTE DES ABONNEMENT BLAUER TARIF UND SCHIENEN EN 50022 - FRANZÖSISCHER STANDARD

Art.-Nr.	Abmessungen BxH (mm)	Geeignet für	Konfiguriert EN 50022	VE
GW 47 262	600x300	Steuerblock	24 Modulen (2x12)	1/5

MITGELIEFERTES ZUBEHÖR: Abdeckstreifen. Befestigungszubehör. Erdungssatz.
MERKMALE: Verzinkte Metallplatte vorgerüstet für die Montage des Hauptschalters.

ABDECKUNGEN



GW 47 179

ABDECKUNGEN MIT AUSSCHNITT FÜR REG

Art.-Nr.	Abmessungen BxH (mm)	VE
TE: 24		
GW 47 178	600x150	1/10
GW 47 179	600x200	1/10

MITGELIEFERTES ZUBEHÖR: Abdeckstreifen, Scharnierpaar.

MERKMALE: Schnelleinrastende Abdeckung, Grau RAL 7035 aus Isoliermaterial, mit ergonomischem Griff Blau RAL 5003; Vorgerüstet für Drehscharniere (im Lieferumfang).



GW 47 175

BLINDABDECKUNGEN

Art.-Nr.	Abmessungen BxH (mm)	VE
TE: 24		
GW 47 173	600x50	1/10
GW 47 174	600x150	1/10
GW 47 175	600x200	1/10

MITGELIEFERTES ZUBEHÖR: Scharnierpaar.

MERKMALE: Schnelleinrastende Abdeckung, Grau RAL 7035 aus Isoliermaterial, mit ergonomischem Griff Blau RAL 5003. Vorgerüstet für Drehscharniere (im Lieferumfang), außer GW47173.



GW 47 177

ABDECKUNGEN FÜR MESSINSTRUMENTE UND UMSCHALTER

Art.-Nr.	Abmessungen BxH (mm)	Umschalter Anz. x Ø Öffnung	Instrumente Anz. x Öffnung	VE
TE: 24				
GW 47 176	600x200	1 Ø9,5 mm	4 72x72 mm	1/10
GW 47 177	600x200	1 Ø9,5 mm	4 96x96 mm	1/10

MITGELIEFERTES ZUBEHÖR: Scharnierpaar.

ANWENDUNGEN: Installation von Amperemetern, Voltmetern, Voltmeter/Amperemeter-Umschalter und Fehlerstrom-Steuerrelais für Verteilereinbau Schaltschränke.

MERKMALE: Schnelleinrastende Abdeckung, Grau RAL 7035 aus Isoliermaterial, mit ergonomischem Griff Blau RAL 5003; Vorgerüstet für Drehscharniere (im Lieferumfang).

INNENAUSBAU

BAUSATZ FÜR DIN-SCHIENEN



GW 47 181

DIN-SCHIENEN FÜR REG UND KLEMMEN KOMPLETT MIT BÜGELN UND HALTERN FÜR DIE MONTAGE

Art.-Nr.	Profil-Abmessungen (mm)	Profil	Material	VE
TE: 24				
GW 47 181	35x15	EN 50022 (DIN 35)	Verzinktes Blech	1/10
GW 47 183	2x(35x7,5)	Doppelt EN 50022 (DIN 35)	Aluminium	1/10
GW 47 182	32x15	EN 50035 (G 32)	Verzinktes Blech	1/10

MONTAGEPLATTEN



GW 47 186

MONTAGEPLATTEN MIT HALTERUNGEN FÜR DIE BEFESTIGUNG VON SONSTIGEN GERÄTEN

Art.-Nr.	Abmessungen BxH (mm)	Anz der Trägerlaschen	VE
TE: 24			
GW 47 186	600x200	2	1/5
GW 47 187	600x400	4	1/5

MITGELIEFERTES ZUBEHÖR: Haltebügel und entsprechendes Befestigungszubehör.

MERKMALE: Mögliche Tiefeneinstellung der Platte; Platte aus feuerverzinktem Stahlblech, Stärke 15/10 mm.

TECHNISCHES ZUBEHÖR

ZUBEHÖR



GW 47 191

SCHARNIERPAAR FÜR ABDECKUNGEN

Art.-Nr.	Befestigungs-art	Öffnungs-winkel	Geeignet für	VE
GW 47 191	Einrasten	90°	Abdeckungen Höhe > 50 mm	1/20

MITGELIEFERTES ZUBEHÖR: 1 Verschlusskappe für Abdeckungen.



GW 47 194 E

TRÄGER FÜR DIE BEFESTIGUNG VON VERDRAHTUNGSKANÄLEN

Art.-Nr.	Befestigungs-art	Menge	VE
GW 47 194 E	Einrasten auf Profilschiene	2 St.	1/20

ANWENDUNGEN: Montage von Verdrahtungskanälen vertikal bis 60 mm Breite, horizontal bis 40mm Breite.



GW 47 291

ABDECKUNGEN FÜR AUSSCHNITTE - FARBE GRAU RAL 7035

Art.-Nr.	Anzahl TE EN 50022	VE
GW 47 291	24	10

MERKMALE: Befestigung durch Einrasten auf die Ausschnitte der Abdeckungen.



GW 49 209

TIEFENADAPTER

Art.-Nr.	Länge (mm)	VE
GW 49 209	600	1

ANWENDUNGEN: Ausgleich der verschiedenen Installationstiefen auf DIN-Schienen der REG (Baureihe 90) und der Einbaugeräte (Baureihe MTX/M 160c - MTX/E 160 - MTX/M 250).



GW 47 193

ERDUNGSLEISTE MIT GEWINDEBOHRUNGEN FÜR DEN POTENZIALAUSGLEICH

Art.-Nr.	Abmessungen BxHxT (mm)	Anzahl und Ø der Bohrungen	Bohrung Abstand	Für Verteiler	VE
GW 47 193	575x20x5	24xM6	18 mm	Unterputz und Aufputz	1/5

MITGELIEFERTES ZUBEHÖR: Befestigungszubehör (2 Schrauben und 2 Befestigungsmuttern M6) 24 verzinkte Schrauben M6.



GW 45 538

ERDUNGSSAMMELSCHIENEN

Art.-Nr.	Für Verteiler	Querschnitt (mm²)	Anz. Klemmen und Querschnitt (mm²)	Bohrung Abstand (mm)	VE
GW 45 538	B=600	10x7	2x(1x35+11x16+13x10)	6,5 mm	1



GW 46 447

PLANTASCHE

Art.-Nr.	Abmessungen BxH (mm)	VE
GW 46 447	230x310	1/10



GW 47 192

SICHERHEITSSCHLOSS

Art.-Nr.	Merkmale	VE
GW 47 192	Typ Yale	1/10

HINWEIS: mit identischen Schlüsseln.
Nicht geeignet für die Version IP65.



GW 47 195

KÄFIGMUTTER

Art.-Nr.	Merkmale	VE
GW 47 195	Verzinkter Stahl	10/100

ANWENDUNGEN: zur Montage von Verdrahtungskanälen und Zubehör auf Profilschienen.

ERSATZTEILE



GW 47 114

TÜREN AUS GEWÖLBTEN SICHERHEITS-RAUCHGLAS FÜR VERTEILER IP40

Art.-Nr.	Für Verteiler BxH (mm)	VE
GW 47 111	600x600	1
GW 47 112	600x800	1
GW 47 113	600x1000	1
GW 47 114	600x1200	1

MITGELIEFERTES ZUBEHÖR: 2 Stifte zur Montage, 2 Flügelschlüssel.



GW 47 124

GESCHLOSSENE TÜREN FÜR VERTEILER IP40

Art.-Nr.	Für Verteiler BxH (mm)	VE
GW 47 121	600x600	1
GW 47 122	600x800	1
GW 47 123	600x1000	1
GW 47 124	600x1200	1

MITGELIEFERTES ZUBEHÖR: 2 Stifte zur Montage, 2 Flügelschlüssel.



GW 47 134

TÜREN AUS GEWÖLBTEN SICHERHEITS-RAUCHGLAS FÜR VERTEILER IP55

Art.-Nr.	Für Verteiler BxH (mm)	VE
GW 47 131	600x600	1
GW 47 132	600x800	1
GW 47 133	600x1000	1
GW 47 134	600x1200	1

MITGELIEFERTES ZUBEHÖR: 2 Stifte zur Montage, 2 Flügelschlüssel.



GW 47 144

GESCHLOSSENE TÜREN FÜR VERTEILER IP55

Art.-Nr.	Für Verteiler BxH (mm)	VE
GW 47 141	600x600	1
GW 47 142	600x800	1
GW 47 143	600x1000	1
GW 47 144	600x1200	1

MITGELIEFERTES ZUBEHÖR: 2 Stifte zur Montage, 2 Flügelschlüssel.



GW 47 164

GESCHLOSSENE TÜREN FÜR VERTEILER IP65 MIT STANGENVERRIEGELUNG

Art.-Nr.	Für Verteiler BxH (mm)	VE
GW 47 162	600x800	1
GW 47 163	600x1000	1
GW 47 164	600x1200	1

MITGELIEFERTES ZUBEHÖR: 4 Stifte für die Montage. Schlüssel aus Zinklegierung (ZAMA).



GW 47 198

LEITUNGSEINFÜHRUNG - FARBE BLAU RAL 5003

Art.-Nr.	Beschreibung	Anzahl	Material	VE
GW 47 198	Abdeckung oben/unten	1	Kunststoff	1/10

47 CVX 160 E



WERKZEUG- UND SCHRAUBENLOSE MONTAGE



Die Halter sind so konstruiert, dass sie ohne Schrauben an die Träger montiert werden können. Zusätzlich ermöglichen die innovativen Halter die werkzeuglose Befestigung und Höhenverstellung von DIN-Schienen.

SCHNELLE MONTAGE DER ABDECKUNG



Die Abdeckungen aus Kunststoff lassen sich mit den Schrauben mit 1/4-Umdrehung schnell montieren, ein Erdungsanschluss ist nicht erforderlich. Für die gesamte Baureihe wird ein Bausatz für die Montage von Scharieren auf der Abdeckung angeboten.

ROBUST UND ELEGANT



Das edele Design und die besondere, gewölbte Glastür ermöglichen die Montage des Verteilers in ästhetisch anspruchsvollen Bereichen und wegen der Robustheit auch in rauhen Umgebungen.

Technische Daten

CVX 160 E		
Elektrische Eigenschaften	**Mechanische Eigenschaften**	
Normen: EN 61439-1 und EN 61439-2, EN 62208, CEI 23-48, CEI 23-49	Schutzart IP:	IP 30 ohne Tür
Bemessungsstrom (In): bis zu 160A		IP40 mit Glas-/Stahlblechtür
Bemessungsbetriebsspannung (Ue): bis zu 500V AC		IP55 mit Glas-/Stahlblechtür
Bemessungsisolationsspannung (Ui): bis zu 500V AC		IP 65 mit Stahlblechtür
Bemessungsstoßspannungsfestigkeit (Uimp): 6 kV 1,2/50µs	Stoßfestigkeit IK:	IK 07 für Glastür
Bedingter Bemessungskurzschlussstrom (Icc): 10kA		IK 09 für Abdeckungen aus Kunststoff
Bemessungsstossstromfestigkeit (Ipk): 17kA		IK 10 für das Metallgehäuse
Bemessungskurzzeitstromfestigkeit (Icw): 10kA (1s)	Betriebstemperatur: -5°C - 40°C	
Fehlerschutz: Metallgehäuse vorbereitet für Schutzleiteranschluss	Lagertemperatur: -25°C - 55°C	
	Gehäuse Stärke 10/10mm	
	Tür Stärke 12/10mm	
	Montageplatten aus verzinktem Stahlblech Stärke 15/10mm	
	Stahlblech lackiert in Grau RAL 7035 Epoxid-Polyester-Pulverbeschichtung	

GEBRAUCHSEIGENSCHAFTEN	
Installationsart: Innenbereich	Tür nicht vormontiert (außer IP30 Ausführungen), Lieferung in Schutzverpackung
Teilungseinheiten: 24 je Reihe nach EN 50022	Tür rechts oder links anschlagbar (außer IP30 Ausführungen). Vorgerüstet für Sicherheitsschloss mit Schüssel
Flansch für Kabelverschraubungen (außer IP65 Ausführungen) aus Isolierstoff, Farbe Blau RAL 5003	
Herausnehmbares verzinktes Stahlblechgestell mit 25mm Raster-Lochung für die Montage der Geräteträger	

Abmessungen

IP40/55 GEHÄUSE

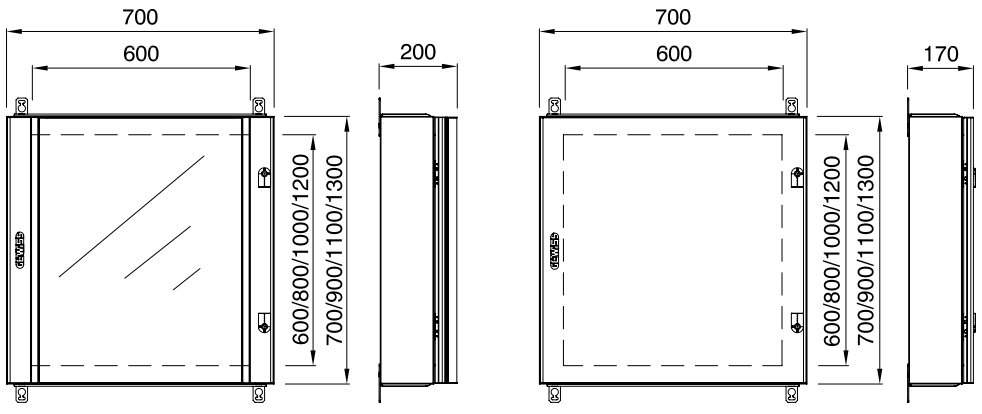

Vorderseite (Glastür) Seite Vorderseite (Stahlblechtür) Seite

47 CVX 160 E

IP30 GEHÄUSE

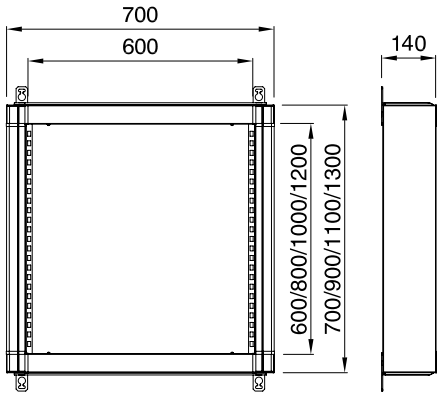

IP65 GEHÄUSE

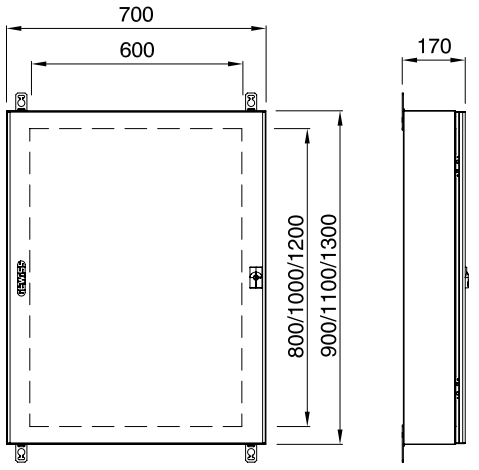

KABELEINFÜHRUNG (AUSSER IP65 AUSFÜHRUNGEN) UND BEFESTIGUNGSMASSE

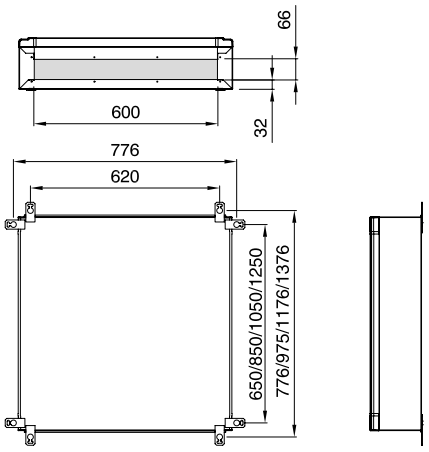

UNTERE/OBERE MASSE JE NACH RASTERMASS P

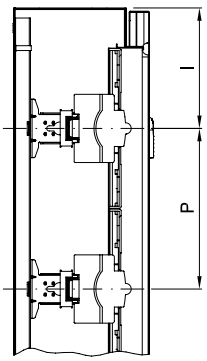

P	I
150	125
200	150

VERSTELLUNG DIN-SCHIENEN (GLASTÜR)

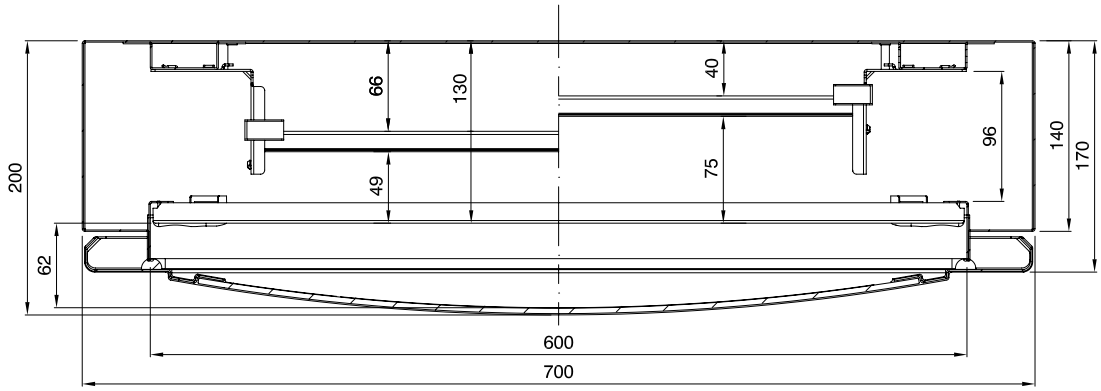

VERSTELLUNG DIN-SCHIENEN (STAHLBLECHTÜR)

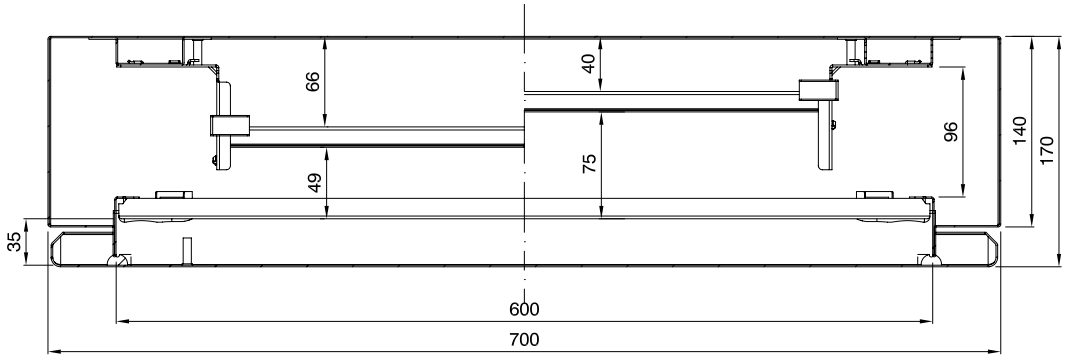

47 CVX 160 E

MONTAGEPLATTE UND VERSTELLUNG

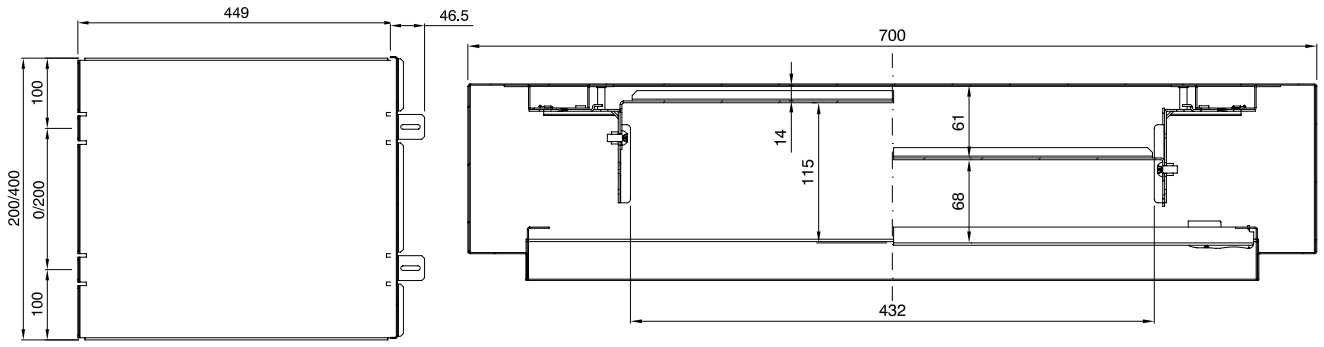

ABDECKUNGEN MIT AUSSCHNITTEN

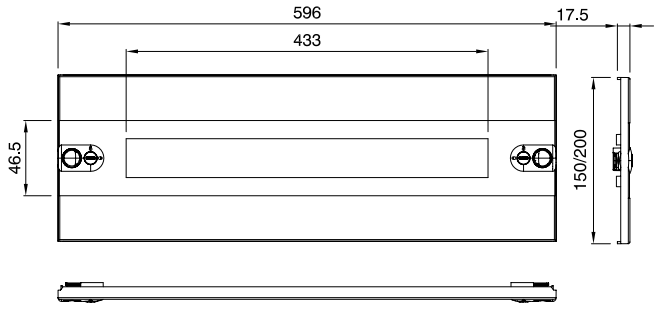

GESCHLOSSENE ABDECKUNGEN

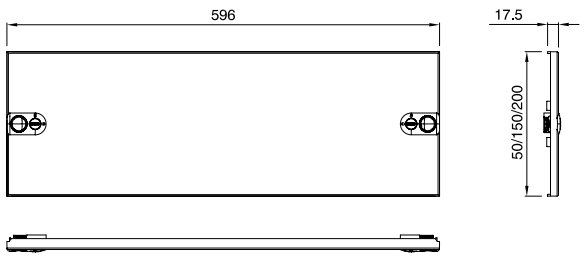

ABDECKUNGEN FÜR INSTRUMENTE

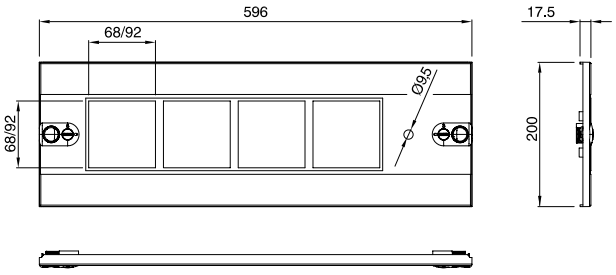

ERDUNGSSCHIENE

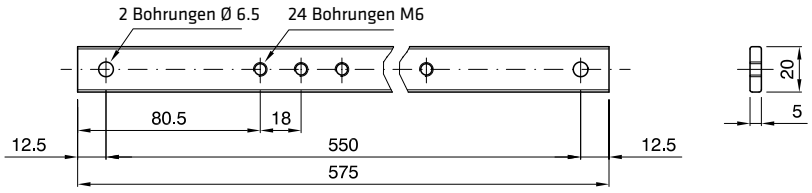



INDUSTRIESTECKVORRICHTUNGEN IEC 309

Die GEWISS Industriesteckvorrichtungen IEC 309 bestehen aus Steckern und Kupplungen von 16 bis 125A und 10° Anbausteckdosen, der Baureihe IB (vertikale und horizontale verriegelbare Steckdosen).



ANSCHLUSSFERTIGE ENERGIEVERTEILER

Baureihe von Leergehäusen oder vorverdrahteten Verteilern gemäß IEC 61439, geeignet für die für Auf-, Unterputz, Maste und Standmontage im Zweckbau, Industrie, auf Baustellen, Häfen und Campingplätzen.



LADESTATIONEN FÜR ELEKTROFAHRZEUGE

Die Baureihe JOINON bietet Ladestationen und Ladesäulen gemäß IEC 61851, für sicheres und zuverlässiges Laden von allen auf dem Markt verfügbaren Elektrofahrzeugen, sowohl im privaten als auch öffentlichen Beriechen wie Parklätzen, Einkaufszentren, Hotels und Tankstellen.



STEUERUNG UND SIGANLISIERUNG

Ein komplettes System für Steuerung und Automation von Industrieanlagen, Robotik und in elektrischen/elektronischen Bereichen. Das Angebot umfasst Steuerdrehschalter für Wand- oder Schaltschrankmontage sowie Befehls- und Meldegeräte.



WANDGEHÄUSE

System von Gehäusen für Wandinstallation und Anwendungen im Industrie-, Dienstleistungs- und Wohnbereich. Das Angebot umfasst staub- und wassergeschützte Schaltschränke (aus Technopolymer, glasfaserverstärktem Polyester-Material, Metall und Edelstahl), Dosen (aus Technopolymer und Metall) und multifunktionale Montagetafeln.



UNTERPUTZGEHÄUSE

System von Gehäusen für Unterputzinstallation und Anwendungen im Zweck- und Wohnungsbau. Zum Angebot gehören sowohl Verteiler (für Energieverteilung, Gebäudesystemtechnik und Multimedia) als auch Kleinverteiler und Einbaudosen mit integrierter DIN-Schiene.



INSTALLATIONSROHR UND ZUBEHÖR

System von Schutzrohren für Auf und Unterputzinstallation und Anwendungen in Industrie-, Zweck- und Wohnnungsbau. Das Angebot umfasst mittlere und schwere starre Rohre (auch halogenfrei), mittlere biegsame Rohre, coextrudierte biegsame Rohre und biegsame, sich selbst zurückbildende Rohre (ICTA, halogenfrei).



KABELKANÄLE

Das NOWAPLAST Kabelkanalsystem besteht aus MINI-Kanälen, Leitungsführungskanälen, Fensterbank- und Brüstungskanälen, Sockelleistenkanälen und Verdrahtungskanälen. Ein umfangreiches Zubehör rundet das Sortiment ab.



IEC 309 HP

STECKER, 90° STECKER, GERÄTESTECKER



Seite 776

IEC 309 BTS

INDUSTRIESTECKVORRICHTUNGEN FÜR KLEINSPANNUNGEN MIT SCHRAUBKONTAKTEN



Seite 816

IEC 309 MA

MEHRFACHKUPPLUNGEN



Seite 826

67 IB

VERRIEGELBARE STECKDOSEN NACH IEC 309



Seite 840

66 IB

VERTIKALE STECKDOSEN FÜR ERSCHWERTE EINSATZBEDINGUNGEN



Seite 850

COMBIBLOC

KOMPAKTE STECKDOSEN



Seite 864

44 IB

HORIZONTALE STECKDOSEN



Seite 858

Baureihe IEC 309 HP

16A UND 32A INDUSTRIESTECKVORRICHTUNGEN NACH IEC 309

Bemessungs-strom (In)	Bemessungs-spannung (Un)	Frequenz	Pole	Uhrz. H	Stecker IP44/IP54 		Stecker IP66/IP67/IP68/IP69 	
					Steckkontakt	Schraubkontakt	Steckkontakt	Schraubkontakt
16 A	100 ÷ 130 V	50/60 Hz	2P+PE	4	GW 60 001 FH	GW 60 001 H	GW 60 023 FH	GW 60 023 H
			3P+PE	4	GW 60 002 FH	GW 60 002 H	GW 60 024 FH	GW 60 024 H
			3P+N+PE	4	GW 60 003 FH	GW 60 003 H	GW 60 025 FH	GW 60 025 H
	200 ÷ 250 V	50/60 Hz	2P+PE	6	GW 60 004 FH	GW 60 004 H	GW 60 026 FH	GW 60 026 H
			3P+PE	9	GW 60 005 FH	GW 60 005 H	GW 60 027 FH	GW 60 027 H
						GW 60 005 WH (*)		GW 60 027 WH (*)
			3P+N+PE	9	GW 60 006 FH	GW 60 006 H	GW 60 028 FH	GW 60 028 H
						GW 60 006 WH (*)		GW 60 028 WH (*)
	380 ÷ 415 V	50/60 Hz	2P+PE	9	GW 60 007 FH	GW 60 007 H	GW 60 029 FH	GW 60 029 H
			3P+PE	6	GW 60 008 FH	GW 60 008 H	GW 60 030 FH	GW 60 030 H
						GW 60 008 WH (*)		GW 60 030 WH (*)
			3P+N+PE	6	GW 60 009 FH	GW 60 009 H	GW 60 031 FH	GW 60 031 H
						GW 60 009 WH (*)		GW 60 031 WH (*)
	480 ÷ 500 V	50/60 Hz	2P+PE	7		GW 60 701 H		GW 60 735 H
			3P+PE	7		GW 60 010 H		GW 60 032 H
			3P+N+PE	7		GW 60 011 H		GW 60 033 H
	600 ÷ 690 V	50/60 Hz	3P+PE	5		GW 60 702 H		GW 60 736 H
			3P+N+PE	5		GW 60 703 H		GW 60 737 H
	> 50 V	100 ÷ 300 Hz	2P+PE	10		GW 60 704 H		GW 60 738 H
			3P+PE	10		GW 60 705 H		GW 60 739 H
			3P+N+PE	10		GW 60 706 H		GW 60 740 H
	> 50 V	> 300 ÷ 500 Hz	2P+PE	2		GW 60 707 H		GW 60 741 H
			3P+PE	2		GW 60 708 H		GW 60 742 H
			3P+N+PE	2		GW 60 709 H		GW 60 743 H
	440 ÷ 460 V	60 Hz	3P+PE	11		GW 60 710 H		GW 60 744 H
			3P+N+PE	11		GW 60 711 H		GW 60 745 H
	380 V / 440 V	50 Hz / 60 Hz	3P+PE	3		GW 60 712 H		GW 60 746 H
			3P+N+PE	3		GW 60 713 H		GW 60 747 H
	Trans.	50/60 Hz	2P+PE	12		GW 60 714 H		GW 60 748 H
			3P+PE	12		GW 60 715 H		GW 60 749 H
	> 50 ÷ 250V	DC	2P+PE	3		GW 60 716 H		GW 60 750 H
	> 250V	DC	2P+PE	8		GW 60 717 H		GW 60 751 H
32 A	100 ÷ 130 V	50/60 Hz	2P+PE	4	GW 60 012 FH	GW 60 012 H	GW 60 034 FH	GW 60 034 H
			3P+PE	4	GW 60 013 FH	GW 60 013 H	GW 60 035 FH	GW 60 035 H
			3P+N+PE	4	GW 60 014 FH	GW 60 014 H	GW 60 036 FH	GW 60 036 H
	200 ÷ 250 V	50/60 Hz	2P+PE	6	GW 60 015 FH	GW 60 015 H	GW 60 037 FH	GW 60 037 H
			3P+PE	9	GW 60 016 FH	GW 60 016 H	GW 60 038 FH	GW 60 038 H
						GW 60 016 WH (*)		GW 60 038 WH (*)
			3P+N+PE	9	GW 60 017 FH	GW 60 017 H	GW 60 039 FH	GW 60 039 H
						GW 60 017 WH (*)		GW 60 039 WH (*)
	380 ÷ 415 V	50/60 Hz	2P+PE	9	GW 60 018 FH	GW 60 018 H	GW 60 040 FH	GW 60 040 H
			3P+PE	6	GW 60 019 FH	GW 60 019 H	GW 60 041 FH	GW 60 041 H
						GW 60 019 WH (*)		GW 60 041 WH (*)
			3P+N+PE	6	GW 60 020 FH	GW 60 020 H	GW 60 042 FH	GW 60 042 H
						GW 60 020 WH (*)		GW 60 042 WH (*)
	480 ÷ 500 V	50/60 Hz	2P+PE	7		GW 60 718 H		GW 60 752 H
			3P+PE	7		GW 60 021 H		GW 60 043 H
			3P+N+PE	7		GW 60 022 H		GW 60 044 H
	600 ÷ 690 V	50/60 Hz	3P+PE	5		GW 60 719 H		GW 60 753 H
			3P+N+PE	5		GW 60 720 H		GW 60 754 H
	> 50 V	100 ÷ 300 Hz	2P+PE	10		GW 60 721 H		GW 60 755 H
			3P+PE	10		GW 60 722 H		GW 60 756 H
			3P+N+PE	10		GW 60 723 H		GW 60 757 H
	> 50 V	> 300 ÷ 500 Hz	2P+PE	2		GW 60 724 H		GW 60 758 H
			3P+PE	2		GW 60 725 H		GW 60 759 H
			3P+N+PE	2		GW 60 726 H		GW 60 760 H
	440 ÷ 460 V	60 Hz	3P+PE	11		GW 60 727 H		GW 60 761 H
			3P+N+PE	11		GW 60 728 H		GW 60 762 H
	380 V / 440 V	50 Hz / 60 Hz	3P+PE	3		GW 60 729 H		GW 60 145 H
			3P+N+PE	3		GW 60 730 H		GW 60 763 H
	Trans.	50/60 Hz	2P+PE	12		GW 60 731 H		GW 60 764 H
			3P+PE	12		GW 60 732 H		GW 60 765 H
	> 50 ÷ 250V	DC	2P+PE	3		GW 60 733 H		GW 60 766 H
	> 250V	DC	2P+PE	8		GW 60 734 H		GW 60 767 H

(*) Stecker mit Phasenwender

16A UND 32A INDUSTRIESTECKVORRICHTUNGEN NACH IEC 309

Kupplungen IP44/IP54		Kupplungen IP66/IP67/IP68/IP69		10° Anbausteckdosen IP44/IP45		10° Anbausteckdosen IP66/IP67		ANWENDUNG
Steckkontakt	Schraubkontakt	Steckkontakt	Schraubkontakt	Steckkontakt	Schraubkontakt	Steckkontakt	Schraubkontakt	
GW 62 001 FH	GW 62 001 H	GW 62 023 FH	GW 62 023 H	GW 62 201 FH	GW 62 201 H	GW 62 224 FH	GW 62 224 H	Standard Anwendung
GW 62 002 FH	GW 62 002 H	GW 62 024 FH	GW 62 024 H	GW 62 202 FH	GW 62 202 H	GW 62 225 FH	GW 62 225 H	
GW 62 003 FH	GW 62 003 H	GW 62 025 FH	GW 62 025 H	GW 62 203 FH	GW 62 203 H	GW 62 226 FH	GW 62 226 H	
GW 62 004 FH	GW 62 004 H	GW 62 026 FH	GW 62 026 H	GW 62 205 FH	GW 62 205 H (**)	GW 62 227 FH	GW 62 227 H	
GW 62 005 FH	GW 62 005 H	GW 62 027 FH	GW 62 027 H	GW 62 206 FH	GW 62 206 H	GW 62 228 FH	GW 62 228 H	
GW 62 006 FH	GW 62 006 H	GW 62 028 FH	GW 62 028 H	GW 62 207 FH	GW 62 207 H	GW 62 229 FH	GW 62 229 H	
GW 62 007 FH	GW 62 007 H	GW 62 029 FH	GW 62 029 H	GW 62 208 FH	GW 62 208 H	GW 62 230 FH	GW 62 230 H	
GW 62 008 FH	GW 62 008 H	GW 62 030 FH	GW 62 030 H	GW 62 209 FH	GW 62 209 H	GW 62 231 FH	GW 62 231 H	
GW 62 009 FH	GW 62 009 H	GW 62 031 FH	GW 62 031 H	GW 62 210 FH	GW 62 210 H	GW 62 232 FH	GW 62 232 H	
	GW 62 701 H		GW 62 735 H		GW 62 801 H		GW 62 835 H	Für Sonderspannungen
	GW 62 010 H		GW 62 032 H		GW 62 211 H		GW 62 233 H	
	GW 62 011 H		GW 62 033 H		GW 62 212 H		GW 62 234 H	
	GW 62 702 H		GW 62 736 H		GW 62 802 H		GW 62 836 H	
	GW 62 703 H		GW 62 737 H		GW 62 803 H		GW 62 837 H	
	GW 62 704 H		GW 62 738 H		GW 62 804 H		GW 62 838 H	Für hohe Frequenzen
	GW 62 705 H		GW 62 739 H		GW 62 805 H		GW 62 839 H	
	GW 62 706 H		GW 62 740 H		GW 62 806 H		GW 62 840 H	
	GW 62 707 H		GW 62 741 H		GW 62 807 H		GW 62 841 H	
	GW 62 708 H		GW 62 742 H		GW 62 808 H		GW 62 842 H	
	GW 62 709 H		GW 62 743 H		GW 62 809 H		GW 62 843 H	
	GW 62 710 H		GW 62 744 H		GW 62 810 H		GW 62 844 H	Marine, Schiffe, und Häfen
	GW 62 711 H		GW 62 745 H		GW 62 811 H		GW 62 845 H	
	GW 62 712 H		GW 62 746 H		GW 62 812 H		GW 62 846 H	Kühlcontainer
	GW 62 713 H		GW 62 747 H		GW 62 813 H		GW 62 847 H	
	GW 62 714 H		GW 62 748 H		GW 62 814 H		GW 62 848 H	Trenn-trafos
	GW 62 715 H		GW 62 749 H		GW 62 815 H		GW 62 849 H	
	GW 62 716 H		GW 62 750 H		GW 62 816 H		GW 62 850 H	Für Gleichstrom
	GW 62 717 H		GW 62 751 H		GW 62 817 H		GW 62 851 H	
GW 62 012 FH	GW 62 012 H	GW 62 034 FH	GW 62 034 H	GW 62 213 FH	GW 62 213 H	GW 62 235 FH	GW 62 235 H	Standard Anwendung
GW 62 013 FH	GW 62 013 H	GW 62 035 FH	GW 62 035 H	GW 62 214 FH	GW 62 214 H	GW 62 236 FH	GW 62 236 H	
GW 62 014 FH	GW 62 014 H	GW 62 036 FH	GW 62 036 H	GW 62 215 FH	GW 62 215 H	GW 62 237 FH	GW 62 237 H	
GW 62 015 FH	GW 62 015 H	GW 62 037 FH	GW 62 037 H	GW 62 216 FH	GW 62 216 H	GW 62 238 FH	GW 62 238 H	
GW 62 016 FH	GW 62 016 H	GW 62 038 FH	GW 62 038 H	GW 62 217 FH	GW 62 217 H	GW 62 239 FH	GW 62 239 H	
GW 62 017 FH	GW 62 017 H	GW 62 039 FH	GW 62 039 H	GW 62 218 FH	GW 62 218 H	GW 62 240 FH	GW 62 240 H	
GW 62 018 FH	GW 62 018 H	GW 62 040 FH	GW 62 040 H	GW 62 219 FH	GW 62 219 H	GW 62 241 FH	GW 62 241 H	
GW 62 019 FH	GW 62 019 H	GW 62 041 FH	GW 62 041 H	GW 62 220 FH	GW 62 220 H	GW 62 242 FH	GW 62 242 H	
GW 62 020 FH	GW 62 020 H	GW 62 042 FH	GW 62 042 H	GW 62 221 FH	GW 62 221 H	GW 62 243 FH	GW 62 243 H	
	GW 62 718 H		GW 62 752 H		GW 62 818 H		GW 62 852 H	Für Sonderspannungen
	GW 62 021 H		GW 62 043 H		GW 62 222 H		GW 62 244 H	
	GW 62 022 H		GW 62 044 H		GW 62 223 H		GW 62 245 H	
	GW 62 719 H		GW 62 753 H		GW 62 819 H		GW 62 853 H	
	GW 62 720 H		GW 62 754 H		GW 62 820 H		GW 62 854 H	
	GW 62 721 H		GW 62 755 H		GW 62 821 H		GW 62 855 H	Für hohe Frequenzen
	GW 62 722 H		GW 62 756 H		GW 62 822 H		GW 62 856 H	
	GW 62 723 H		GW 62 757 H		GW 62 823 H		GW 62 857 H	
	GW 62 724 H		GW 62 758 H		GW 62 824 H		GW 62 858 H	
	GW 62 725 H		GW 62 759 H		GW 62 825 H		GW 62 859 H	
	GW 62 726 H		GW 62 760 H		GW 62 826 H		GW 62 860 H	
	GW 62 727 H		GW 62 761 H		GW 62 827 H		GW 62 861 H	Marine, Schiffe, und Häfen
	GW 62 728 H		GW 62 762 H		GW 62 828 H		GW 62 862 H	
	GW 62 729 H		GW 62 128 H		GW 62 829 H		GW 62 283 H	Kühlcontainer
	GW 62 730 H		GW 62 763 H		GW 62 830 H		GW 62 863 H	
	GW 62 731 H		GW 62 764 H		GW 62 831 H		GW 62 864 H	Trenn-trafos
	GW 62 732 H		GW 62 765 H		GW 62 832 H		GW 62 865 H	
	GW 62 733 H		GW 62 766 H		GW 62 833 H		GW 62 866 H	Für Gleichstrom
	GW 62 734 H		GW 62 767 H		GW 62 834 H		GW 62 867 H	

(**) ANWENDUNG: GW62204, Abdeckung mit reduzierten Maßen (62 x 62) bei engen Platzverhältnissen.

Baureihe IEC 309 HP

INDUSTRIESTECKVORRICHTUNGEN 63A UND 125A NACH IEC 309 - IEC 309 HP

Bemessungsstorm (In)	Bemessungsspannung (Un)	Frequenz	Pole	Uhrz. h	Stecker IP44/IP54 	Stecker IP66/IP67/IP68/IP69 
					Schraubklemmen	Schraubklemmen
63 A	100 ÷ 130 V	50/60 Hz	2P+PE	4	GW 61 013 H	GW 61 045 H
			3P+PE	4	GW 61 014 H	GW 61 046 H
			3P+N+PE	4	GW 61 015 H	GW 61 047 H
	200 ÷ 250 V	50/60 Hz	2P+PE	6	GW 61 016 H	GW 61 048 H
			3P+PE	9	GW 61 017 H	GW 61 049 H
			3P+N+PE	9	GW 61 018 H	GW 61 050 H
	380 ÷ 415 V	50/60 Hz	2P+PE	9	GW 61 019 H	GW 61 051 H
			3P+PE	6	GW 61 020 H	GW 61 052 H
			3P+N+PE	6	GW 61 021 H	GW 61 053 H
	480 ÷ 500 V	50/60 Hz	2P+PE	7		GW 61 056 H
			3P+PE	7		GW 61 054 H
			3P+N+PE	7		GW 61 055 H
	600 ÷ 690 V	50/60 Hz	3P+PE	5		GW 61 057 H
			3P+N+PE	5		GW 61 058 H
	> 50 V	100 ÷ 300 Hz	2P+PE	10		GW 61 059 H
			3P+PE	10		GW 61 060 H
			3P+N+PE	10		GW 61 061 H
	> 50 V	> 300 ÷ 500 Hz	2P+PE	2		GW 61 062 H
			3P+PE	2		GW 61 063 H
			3P+N+PE	2		GW 61 064 H
	440 ÷ 460 V	60 Hz	3P+PE	11		GW 61 065 H
			3P+N+PE	11		GW 61 066 H
	> 50 ÷ 250V	DC	2P+PE	3		GW 61 067 H
	> 250V	DC	2P+PE	8		GW 61 068 H
125A	100 ÷ 130 V	50/60 Hz	2P+PE	4		GW 60 664 H
			3P+PE	4		GW 60 056 H
			3P+N+PE	4		GW 60 057 H
	200 ÷ 250 V	50/60 Hz	2P+PE	6		GW 60 665 H
			3P+PE	9		GW 60 058 H
			3P+N+PE	9		GW 60 059 H
	380 ÷ 415 V	50/60 Hz	2P+PE	9		GW 60 666 H
			3P+PE	6		GW 60 060 H
			3P+N+PE	6		GW 60 061 H
	480 ÷ 500 V	50/60 Hz	2P+PE	7		GW 60 667 H
			3P+PE	7		GW 60 062 H
			3P+N+PE	7		GW 60 063 H
	600 ÷ 690 V	50/60 Hz	3P+PE	5		GW 60 668 H
			3P+N+PE	5		GW 60 669 H
	> 50 V	100 ÷ 300 Hz	2P+PE	10		GW 60 670 H
			3P+PE	10		GW 60 671 H
			3P+N+PE	10		GW 60 672 H
	> 50 V	> 300 ÷ 500 Hz	2P+PE	2		GW 60 673 H
			3P+PE	2		GW 60 674 H
			3P+N+PE	2		GW 60 675 H
	440 ÷ 460 V	60 Hz	3P+PE	11		GW 60 676 H
			3P+N+PE	11		GW 60 677 H

Hinweise: Stecker mit Pilotkontakt.
(*) Stecker mit Pilotkontakt und direkter Schraubbefestigung;
(**) Stecker mit Schließerkontakt IP67.

Kupplungen IP44/IP54 	Kupplungen IP66/IP67/IP68/IP69 	10° Anbausteckdosen IP44 	10° Anbausteckdosen IP66/IP67 	ANWENDUNG
Schraubklemmen	Schraubklemmen	Schraubklemmen	Schraubklemmen	
GW 63 013 H	GW 63 045 H	GW 63 213 H	GW 63 246 H	Standard Anwendung
GW 63 014 H	GW 63 046 H	GW 63 214 H	GW 63 247 H	
GW 63 015 H	GW 63 047 H	GW 63 215 H	GW 63 248 H	
GW 63 016 H	GW 63 048 H	GW 63 216 H	GW 63 249 H	
	GW 63 048 PH*		GW 63 249 PH*	
GW 63 017 H	GW 63 049 H	GW 63 217 H	GW 63 250 H	
GW 63 018 H	GW 63 050 H	GW 63 218 H	GW 63 251 H	
GW 63 019 H	GW 63 051 H	GW 63 219 H	GW 63 252 H	
GW 63 020 H	GW 63 052 H	GW 63 220 H	GW 63 253 H	
	GW 63 052 PH*		GW 63 253 PH*	
GW 63 021 H	GW 63 053 H	GW 63 221 H	GW 63 254 H	
	GW 63 053 PH*		GW 63 254 PH*	
	GW 63 056 H		GW 63 257 H	Für Sonderspannungen
	GW 63 054 H		GW 63 255 H	
	GW 63 055 H		GW 63 256 H	
	GW 63 057 H		GW 63 258 H	
	GW 63 058 H		GW 63 259 H	
	GW 63 059 H		GW 63 260 H	Für hohe Frequenzen
	GW 63 060 H		GW 63 261 H	
	GW 63 061 H		GW 63 262 H	
	GW 63 062 H		GW 63 263 H	
	GW 63 063 H		GW 63 264 H	
	GW 63 064 H		GW 63 265 H	
	GW 63 065 H		GW 63 266 H	Marine, Schiffe, und Häfen
	GW 63 066 H		GW 63 267 H	
	GW 63 067 H		GW 63 268 H	Für Gleichstrom
	GW 63 068 H		GW 63 269 H	
	GW 62 664 H		GW 62 965 H	Standard Anwendung
	GW 62 056 H		GW 62 257 H	
	GW 62 057 H		GW 62 258 H	
	GW 62 665 H		GW 62 966 H	
	GW 62 058 H		GW 62 259 H	
	GW 62 059 H		GW 62 260 H	
	GW 62 666 H		GW 62 967 H	
	GW 62 060 H		GW 62 261 H	
			GW 62 261 PH*	
	GW 62 060 PH*		GW 68 785**	
	GW 62 061 H		GW 62 262 H	
			GW 62 262 PH*	
	GW 62 061 PH*		GW 68 786**	
	GW 62 667 H		GW 62 968 H	Für Sonderspannungen
	GW 62 062 H		GW 62 263 H	
	GW 62 063 H		GW 62 264 H	
	GW 62 668 H		GW 62 969 H	
	GW 62 669 H		GW 62 970 H	
	GW 62 670 H		GW 62 971 H	Für hohe Frequenzen
	GW 62 671 H		GW 62 972 H	
	GW 62 672 H		GW 62 973 H	
	GW 62 673 H		GW 62 974 H	
	GW 62 674 H		GW 62 975 H	
	GW 62 675 H		GW 62 976 H	
	GW 62 676 H		GW 62 977 H	Marine, Schiffe, und Häfen
	GW 62 677 H		GW 62 978 H	

Baureihe IEC 309 HP

16-32-63-125A INDUSTRIESTECKVORRICHTUNGEN NACH IEC 309

Bemessungsstorm (In)	Bemessungsspannung (Un)	Frequenz	Pole	Uhrz. h	90° Winkelstecker IP44	90° Winkelstecker IP67	Anbau-geräte-stecker IP44	Anbau-geräte-stecker IP67
								
					Schraubkontakt	Schraubkontakt	Schraubkontakt	Schraubkontakt
16 A	100 ÷ 130 V	50/60 Hz	2P+PE	4	GW 60 082	GW 60 105	GW 60 201	GW 60 223
			3P+PE	4	GW 60 083	GW 60 106	GW 60 202	GW 60 224
			3P+N+PE	4	GW 60 084	GW 60 107	GW 60 203	GW 60 225
	200 ÷ 250 V	50/60 Hz	2P+PE	6	GW 60 085	GW 60 108	GW 60 204	GW 60 226
			3P+PE	9	GW 60 086	GW 60 109	GW 60 205	GW 60 227
			3P+N+PE	9	GW 60 087	GW 60 110	GW 60 206	GW 60 228
	380 ÷ 415 V	50/60 Hz	2P+PE	9	GW 60 088	GW 60 111	GW 60 207	GW 60 229
			3P+PE	6	GW 60 089	GW 60 112	GW 60 208	GW 60 230
			3P+N+PE	6	GW 60 090	GW 60 113	GW 60 209	GW 60 231
	480 ÷ 500 V	50/60 Hz	3P+PE	7	GW 60 091	GW 60 114	GW 60 210	GW 60 232
			3P+N+PE	7	GW 60 092	GW 60 115	GW 60 211	GW 60 233
32 A	100 ÷ 130 V	50/60 Hz	2P+PE	4	GW 60 093	GW 60 116	GW 60 212	GW 60 234
			3P+PE	4	GW 60 094	GW 60 117	GW 60 213	GW 60 235
			3P+N+PE	4	GW 60 095	GW 60 118	GW 60 214	GW 60 236
	200 ÷ 250 V	50/60 Hz	2P+PE	6	GW 60 096	GW 60 119	GW 60 215	GW 60 237
			3P+PE	9	GW 60 097	GW 60 120	GW 60 216	GW 60 238
			3P+N+PE	9	GW 60 098	GW 60 121	GW 60 217	GW 60 239
	380 ÷ 415 V	50/60 Hz	2P+PE	9	GW 60 099	GW 60 122	GW 60 218	GW 60 240
			3P+PE	6	GW 60 101	GW 60 123	GW 60 219	GW 60 241
			3P+N+PE	6	GW 60 102	GW 60 124	GW 60 220	GW 60 242
	480 ÷ 500 V	50/60 Hz	3P+PE	7	GW 60 103	GW 60 125	GW 60 221	GW 60 243
			3P+N+PE	7	GW 60 104	GW 60 126	GW 60 222	GW 60 244
	380 V / 440 V	50 Hz / 60 Hz	3P+PE	3		GW 60 146		GW 60 268
63 A	100 ÷ 130 V	50/60 Hz	2P+PE	4				
			3P+PE	4				
			3P+N+PE	4				
	200 ÷ 250 V	50/60 Hz	2P+PE	6				
			3P+PE	9				
			3P+N+PE	9				
	380 ÷ 415 V	50/60 Hz	2P+PE	9				
			3P+PE	6				
			3P+N+PE	6				
	480 ÷ 500 V	50/60 Hz	3P+PE	7				
			3P+N+PE	7				
125 A	100 ÷ 130 V	50/60 Hz	3P+PE	4				
			3P+N+PE	4				
	200 ÷ 250 V	50/60 Hz	3P+PE	9				
			3P+N+PE	9				
	380 ÷ 415 V	50/60 Hz	3P+PE	6				
			3P+N+PE	6				
	480 ÷ 500 V	50/60 Hz	3P+PE	7				
			3P+N+PE	7				

STECKDOSE - IP54



Beschreibung	Bemessungsstorm (In)	Bemessungsspannung (Un)	Pole	Flanschmaße (mm)	Artikelnummer
Steckdosen, deutscher Standard - IP54	16 A	230V	2P+PE	85x75	GW 62 392
Steckdosen, deutscher Standard - IP54	16 A	230V	2P+PE	50x50	GW 62 393
Steckdosen, französischer Standard - IP54	16 A	230V	2P+PE	50x50	GW 62 394

16-32-63-125A INDUSTRIESTECKVORRICHTUNGEN NACH IEC 309

90° Wandgerätestecker IP44	90° Wandgeräte-stecker IP67	10° Anbau-steckdosen IP44	10° Aufbau-steckdosen IP67	90° Wand-steckdosen IP44	90° Wand-steckdosen IP67	ANWENDUNG
						
Schraubkontakt	Schraubkontakt	Schraubkontakt	Schraubkontakt	Schraubkontakt	Schraubkontakt	
GW 60 401	GW 60 423	GW 62 401	GW 62 423	GW 62 474	GW 62 496	Standard Anwendung
GW 60 402	GW 60 424	GW 62 402	GW 62 424	GW 62 475	GW 62 497	
GW 60 403	GW 60 425	GW 62 403	GW 62 425	GW 62 476	GW 62 498	
GW 60 404	GW 60 426	GW 62 404	GW 62 426	GW 62 477	GW 62 499	
GW 60 405	GW 60 427	GW 62 405	GW 62 427	GW 62 478	GW 62 501	
GW 60 406	GW 60 428	GW 62 406	GW 62 428	GW 62 479	GW 62 502	
GW 60 407	GW 60 429	GW 62 407	GW 62 429	GW 62 480	GW 62 503	
GW 60 408	GW 60 430	GW 62 408	GW 62 430	GW 62 481	GW 62 504	
GW 60 409	GW 60 431	GW 62 409	GW 62 431	GW 62 482	GW 62 505	
GW 60 410	GW 60 432	GW 62 410	GW 62 432	GW 62 483	GW 62 506	Für Sonderspannungen
GW 60 411	GW 60 433	GW 62 411	GW 62 433	GW 62 484	GW 62 507	
GW 60 412	GW 60 434	GW 62 412	GW 62 434	GW 62 485	GW 62 508	Standard Anwendung
GW 60 413	GW 60 435	GW 62 413	GW 62 435	GW 62 486	GW 62 509	
GW 60 414	GW 60 436	GW 62 414	GW 62 436	GW 62 487	GW 62 510	
GW 60 415	GW 60 437	GW 62 415	GW 62 437	GW 62 488	GW 62 511	
GW 60 416	GW 60 438	GW 62 416	GW 62 438	GW 62 489	GW 62 512	
GW 60 417	GW 60 439	GW 62 417	GW 62 439	GW 62 490	GW 62 513	
GW 60 418	GW 60 440	GW 62 418	GW 62 440	GW 62 491	GW 62 514	
GW 60 419	GW 60 441	GW 62 419	GW 62 441	GW 62 492	GW 62 515	
GW 60 420	GW 60 442	GW 62 420	GW 62 442	GW 62 493	GW 62 516	
GW 60 421	GW 60 443	GW 62 421	GW 62 443	GW 62 494	GW 62 517	Für Sonderspannungen
GW 60 422	GW 60 444	GW 62 422	GW 62 444	GW 62 495	GW 62 518	
	GW 60 482		GW 62 556		GW 62 557	Kühlcontainer
	GW 61 445		GW 63 445		GW 63 519	Standard Anwendung
	GW 61 446		GW 63 446		GW 63 520	
	GW 61 447		GW 63 447		GW 63 521	
	GW 61 448		GW 63 448		GW 63 522	
	GW 61 449		GW 63 449		GW 63 523	
	GW 61 450		GW 63 450		GW 63 524	
	GW 61 451		GW 63 451		GW 63 525	
	GW 61 452		GW 63 452		GW 63 526	
	GW 61 453		GW 63 453		GW 63 527	
	GW 61 454		GW 63 454		GW 63 528	Für Sonderspannungen
	GW 61 455		GW 63 455		GW 63 529	
	GW 60 456				GW 62 530	Standard Anwendung
	GW 60 457				GW 62 531	
	GW 60 458				GW 62 532	
	GW 60 459				GW 62 533	
	GW 60 460				GW 62 534	
	GW 60 461				GW 62 535	
	GW 60 462				GW 62 536	Für Sonderspannungen
	GW 60 463				GW 62 537	

IEC 309 HP

Stecker, 90° Stecker, Gerätestecker

Das System besteht aus Steckern, Kupplungen und 10°-Steckdosen von 16 bis 125A, mit den Schutzarten IP44/IP54 und IP66/IP67 (Stecker und Kupplungen IP68/IP69). Die Verfügbarkeit aller Uhrzeitstellungen des Schutzleiterkontaktes vervollständigen die Baureihe hinsichtlich der Anwendungsmöglichkeiten und speziellen Installationen. Die 16-32A Versionen sind mit Schraub- und Steckklemmen erhältlich, während 63-125A Versionen über Mantelklemmen verfügen.



Technische Daten ***Seite 806***

IEC 309 HP - STECKER MIT STECKKONTAKTEN

IP44/IP54



GW 60 004 FH

STECKER MIT STECKKONTAKTEN - HIGH PERFORMANCE



Art.-Nr.	Anz. Pole	Bemessungs-spannung	Farbe	Frequenz	Uhrzeitstellung h	VE
Bemessungsstrom (A): 16						
GW 60 001 FH	2P+E	100-130 V	Gelb	50/60 Hz	4	25
GW 60 002 FH	3P+E	100-130 V	Gelb	50/60 Hz	4	15
GW 60 003 FH	3P+N+PE	100-130 V	Gelb	50/60 Hz	4	50
GW 60 004 FH	2P+E	200-250 V	Blau	50/60 Hz	6	50
GW 60 005 FH	3P+E	200-250 V	Blau	50/60 Hz	9	15
GW 60 006 FH	3P+N+PE	200-250 V	Blau	50/60 Hz	9	15
GW 60 007 FH	2P+E	380-415 V	Rot	50/60 Hz	9	15
GW 60 008 FH	3P+E	380-415 V	Rot	50/60 Hz	6	25
GW 60 009 FH	3P+N+PE	380-415 V	Rot	50/60 Hz	6	50
Bemessungsstrom (A): 32						
GW 60 012 FH	2P+E	100-130 V	Gelb	50/60 Hz	4	15
GW 60 013 FH	3P+E	100-130 V	Gelb	50/60 Hz	4	15
GW 60 014 FH	3P+N+PE	100-130 V	Gelb	50/60 Hz	4	15
GW 60 015 FH	2P+E	200-250 V	Blau	50/60 Hz	6	15
GW 60 016 FH	3P+E	200-250 V	Blau	50/60 Hz	9	15
GW 60 017 FH	3P+N+PE	200-250 V	Blau	50/60 Hz	9	15
GW 60 018 FH	2P+E	380-415 V	Rot	50/60 Hz	9	15
GW 60 019 FH	3P+E	380-415 V	Rot	50/60 Hz	6	15
GW 60 020 FH	3P+N+PE	380-415 V	Rot	50/60 Hz	6	15

HINWEISE: Alle Produkte sind einzeln verpackt.
Halogenfrei gemäß EN 60754-2.
MERKMALE: Anschluss mit Steckklemmen. Kontakte vernickelt.

IP66/IP67/IP68/IP69



GW 60 030 FH

STECKER MIT STECKKONTAKTEN - HIGH PERFORMANCE



Art.-Nr.	Anz. Pole	Bemessungs-spannung	Farbe	Frequenz	Uhrzeitstellung h	VE
Bemessungsstrom (A): 16						
GW 60 023 FH	2P+E	100-130 V	Gelb	50/60 Hz	4	15
GW 60 024 FH	3P+E	100-130 V	Gelb	50/60 Hz	4	15
GW 60 025 FH	3P+N+PE	100-130 V	Gelb	50/60 Hz	4	15
GW 60 026 FH	2P+E	200-250 V	Blau	50/60 Hz	6	50
GW 60 027 FH	3P+E	200-250 V	Blau	50/60 Hz	9	15
GW 60 028 FH	3P+N+PE	200-250 V	Blau	50/60 Hz	9	15
GW 60 029 FH	2P+E	380-415 V	Rot	50/60 Hz	9	15
GW 60 030 FH	3P+E	380-415 V	Rot	50/60 Hz	6	15
GW 60 031 FH	3P+N+PE	380-415 V	Rot	50/60 Hz	6	25
Bemessungsstrom (A): 32						
GW 60 034 FH	2P+E	100-130 V	Gelb	50/60 Hz	4	15
GW 60 035 FH	3P+E	100-130 V	Gelb	50/60 Hz	4	15
GW 60 036 FH	3P+N+PE	100-130 V	Gelb	50/60 Hz	4	15
GW 60 037 FH	2P+E	200-250 V	Blau	50/60 Hz	6	15
GW 60 038 FH	3P+E	200-250 V	Blau	50/60 Hz	9	15
GW 60 039 FH	3P+N+PE	200-250 V	Blau	50/60 Hz	9	15
GW 60 040 FH	2P+E	380-415 V	Rot	50/60 Hz	9	15
GW 60 041 FH	3P+E	380-415 V	Rot	50/60 Hz	6	15
GW 60 042 FH	3P+N+PE	380-415 V	Rot	50/60 Hz	6	15

HINWEISE: Alle Produkte sind einzeln verpackt.
IP68: 2 bar/6 h gemäß EN 60529 nach Konditionierung gemäß EN 60309.
IP69: Gemäß IEC 60529 nach Konditionierung gemäß EN 60309.
Halogenfrei gemäß EN 60754-2.
MERKMALE: Anschluss mit Steckklemmen. Kontakte vernickelt.

IEC 309 HP - STECKER MIT SCHRAUBKONTAKTEN

IP44/IP54



GW 60 004 H

STECKER MIT SCHRAUBKONTAKTEN - HIGH PERFORMANCE



Art.-Nr.	Anz. Pole	Bemessungs-spannung	Farbe	Frequenz	Uhrzeitstellung h	VE
Bemessungsstrom (A): 16						
GW 60 001 H	2P+E	100 - 130 V	Gelb	50/60 Hz	4	50
GW 60 002 H	3P+E	100 - 130 V	Gelb	50/60 Hz	4	100
GW 60 003 H	3P+N+PE	100 - 130 V	Gelb	50/60 Hz	4	15
GW 60 004 H	2P+E	200 - 250 V	Blau	50/60 Hz	6	100
GW 60 005 H	3P+E	200 - 250 V	Blau	50/60 Hz	9	25
GW 60 006 H	3P+N+PE	200 - 250 V	Blau	50/60 Hz	9	15
GW 60 007 H	2P+E	380 - 415 V	Rot	50/60 Hz	9	15
GW 60 008 H	3P+E	380 - 415 V	Rot	50/60 Hz	6	100
GW 60 009 H	3P+N+PE	380 - 415 V	Rot	50/60 Hz	6	50
GW 60 701 H	2P+E	480 - 500 V	Schwarz	50/60 Hz	7	15
GW 60 010 H	3P+E	480 - 500 V	Schwarz	50/60 Hz	7	15
GW 60 011 H	3P+N+PE	480 - 500 V	Schwarz	50/60 Hz	7	15
GW 60 702 H	3P+E	600 - 690 V	Schwarz	50/60 Hz	5	15
GW 60 703 H	3P+N+PE	600 - 690 V	Schwarz	50/60 Hz	5	15
GW 60 704 H	2P+E	>50 V	Grün	100 - 300 Hz	10	15
GW 60 705 H	3P+E	>50 V	Grün	100 - 300 Hz	10	15
GW 60 706 H	3P+N+PE	>50 V	Grün	100 - 300 Hz	10	15
GW 60 707 H	2P+E	>50 V	Grün	>300 - 500 Hz	2	15
GW 60 708 H	3P+E	>50 V	Grün	>300 - 500 Hz	2	15
GW 60 709 H	3P+N+PE	>50 V	Grün	>300 - 500 Hz	2	15
GW 60 710 H	3P+E	440 - 460 V	Rot	60 Hz	11	15
GW 60 711 H	3P+N+PE	440 - 460 V	Rot	60 Hz	11	15
GW 60 712 H	3P+E	380 - 440 V	Rot	50/60 Hz	3	15
GW 60 713 H	3P+N+PE	380 - 440 V	Rot	50/60 Hz	3	15
GW 60 714 H	2P+E	Transf.	Grau	50/60 Hz	12	15
GW 60 715 H	3P+E	Transf.	Grau	50/60 Hz	12	15
GW 60 716 H	2P+E	>50 - 250 V	Grau	DC	3	15
GW 60 717 H	2P+E	>250 V	Grau	DC	8	15
Bemessungsstrom (A): 32						
GW 60 012 H	2P+E	100 - 130 V	Gelb	50/60 Hz	4	15
GW 60 013 H	3P+E	100 - 130 V	Gelb	50/60 Hz	4	15
GW 60 014 H	3P+N+PE	100 - 130 V	Gelb	50/60 Hz	4	15
GW 60 015 H	2P+E	200 - 250 V	Blau	50/60 Hz	6	25
GW 60 016 H	3P+E	200 - 250 V	Blau	50/60 Hz	9	50
GW 60 017 H	3P+N+PE	200 - 250 V	Blau	50/60 Hz	9	15
GW 60 018 H	2P+E	380 - 415 V	Rot	50/60 Hz	9	15
GW 60 019 H	3P+E	380 - 415 V	Rot	50/60 Hz	6	50
GW 60 020 H	3P+N+PE	380 - 415 V	Rot	50/60 Hz	6	50
GW 60 718 H	2P+E	480 - 500 V	Schwarz	50/60 Hz	7	15
GW 60 021 H	3P+E	480 - 500 V	Schwarz	50/60 Hz	7	15
GW 60 022 H	3P+N+PE	480 - 500 V	Schwarz	50/60 Hz	7	15
GW 60 719 H	3P+E	600 - 690 V	Schwarz	50/60 Hz	5	15
GW 60 720 H	3P+N+PE	600 - 690 V	Schwarz	50/60 Hz	5	15
GW 60 721 H	2P+E	>50 V	Grün	100 - 300 Hz	10	15
GW 60 722 H	3P+E	>50 V	Grün	100 - 300 Hz	10	15
GW 60 723 H	3P+N+PE	>50 V	Grün	100 - 300 Hz	10	15
GW 60 724 H	2P+E	>50 V	Grün	>300 - 500 Hz	2	15
GW 60 725 H	3P+E	>50 V	Grün	>300 - 500 Hz	2	15
GW 60 726 H	3P+N+PE	>50 V	Grün	>300 - 500 Hz	2	15
GW 60 727 H	3P+E	440 - 460 V	Rot	60 Hz	11	15
GW 60 728 H	3P+N+PE	440 - 460 V	Rot	60 Hz	11	15
GW 60 729 H	3P+E	380 - 440 V	Rot	50/60 Hz	3	15
GW 60 730 H	3P+N+PE	380 - 440 V	Rot	50/60 Hz	3	15
GW 60 731 H	2P+E	Transf.	Grau	50/60 Hz	12	15
GW 60 732 H	3P+E	Transf.	Grau	50/60 Hz	12	15
GW 60 733 H	2P+E	>50 - 250 V	Grau	DC	3	15
GW 60 734 H	2P+E	>250 V	Grau	DC	8	15

HINWEISE: Alle Produkte sind einzeln verpackt. Halogenfrei gemäß EN 60754-2.
MERKMALE: Kontakte vernickelt.

IP66/IP67/IP68/IP69



GW 60 030 H

STECKER MIT SCHRAUBKONTAKTEN - HIGH PERFORMANCE



Art.-Nr.	Anz. Pole	Bemessungs-spannung	Farbe	Frequenz	Uhrzeitstellung h	VE
Bemessungsstrom (A): 16						
GW 60 023 H	2P+E	100 - 130 V	Gelb	50/60 Hz	4	25
GW 60 024 H	3P+E	100 - 130 V	Gelb	50/60 Hz	4	15
GW 60 025 H	3P+N+PE	100 - 130 V	Gelb	50/60 Hz	4	15
GW 60 026 H	2P+E	200 - 250 V	Blau	50/60 Hz	6	100
GW 60 027 H	3P+E	200 - 250 V	Blau	50/60 Hz	9	15
GW 60 028 H	3P+N+PE	200 - 250 V	Blau	50/60 Hz	9	15
GW 60 029 H	2P+E	380 - 415 V	Rot	50/60 Hz	9	15
GW 60 030 H	3P+E	380 - 415 V	Rot	50/60 Hz	6	25
GW 60 031 H	3P+N+PE	380 - 415 V	Rot	50/60 Hz	6	25
GW 60 735 H	2P+E	480 - 500 V	Schwarz	50/60 Hz	7	15
GW 60 032 H	3P+E	480 - 500 V	Schwarz	50/60 Hz	7	15
GW 60 033 H	3P+N+PE	480 - 500 V	Schwarz	50/60 Hz	7	15
GW 60 736 H	3P+E	600 - 690 V	Schwarz	50/60 Hz	5	15
GW 60 737 H	3P+N+PE	600 - 690 V	Schwarz	50/60 Hz	5	15
GW 60 738 H	2P+E	>50 V	Grün	100 - 300 Hz	10	15
GW 60 739 H	3P+E	>50 V	Grün	100 - 300 Hz	10	15
GW 60 740 H	3P+N+PE	>50 V	Grün	100 - 300 Hz	10	15
GW 60 741 H	2P+E	>50 V	Grün	>300 - 500 Hz	2	15
GW 60 742 H	3P+E	>50 V	Grün	>300 - 500 Hz	2	15
GW 60 743 H	3P+N+PE	>50 V	Grün	>300 - 500 Hz	2	15
GW 60 744 H	3P+E	440 - 460 V	Rot	60 Hz	11	15
GW 60 745 H	3P+N+PE	440 - 460 V	Rot	60 Hz	11	15
GW 60 746 H	3P+E	380 - 440 V	Rot	50/60 Hz	3	15
GW 60 747 H	3P+N+PE	380 - 440 V	Rot	50/60 Hz	3	15
GW 60 748 H	2P+E	Transf.	Grau	50/60 Hz	12	15
GW 60 749 H	3P+E	Transf.	Grau	50/60 Hz	12	15
GW 60 750 H	2P+E	>50 - 250 V	Grau	DC	3	15
GW 60 751 H	2P+E	>250 V	Grau	DC	8	15
Bemessungsstrom (A): 32						
GW 60 034 H	2P+E	100 - 130 V	Gelb	50/60 Hz	4	15
GW 60 035 H	3P+E	100 - 130 V	Gelb	50/60 Hz	4	15
GW 60 036 H	3P+N+PE	100 - 130 V	Gelb	50/60 Hz	4	15
GW 60 037 H	2P+E	200 - 250 V	Blau	50/60 Hz	6	15
GW 60 038 H	3P+E	200 - 250 V	Blau	50/60 Hz	9	15
GW 60 039 H	3P+N+PE	200 - 250 V	Blau	50/60 Hz	9	15
GW 60 040 H	2P+E	380 - 415 V	Rot	50/60 Hz	9	15
GW 60 041 H	3P+E	380 - 415 V	Rot	50/60 Hz	6	15
GW 60 042 H	3P+N+PE	380 - 415 V	Rot	50/60 Hz	6	25
GW 60 752 H	2P+E	480 - 500 V	Schwarz	50/60 Hz	7	15
GW 60 043 H	3P+E	480 - 500 V	Schwarz	50/60 Hz	7	15
GW 60 044 H	3P+N+PE	480 - 500 V	Schwarz	50/60 Hz	7	15
GW 60 753 H	3P+E	600 - 690 V	Schwarz	50/60 Hz	5	15
GW 60 754 H	3P+N+PE	600 - 690 V	Schwarz	50/60 Hz	5	15
GW 60 755 H	2P+E	>50 V	Grün	100 - 300 Hz	10	15
GW 60 756 H	3P+E	>50 V	Grün	100 - 300 Hz	10	15
GW 60 757 H	3P+N+PE	>50 V	Grün	100 - 300 Hz	10	15
GW 60 758 H	2P+E	>50 V	Grün	>300 - 500 Hz	2	15
GW 60 759 H	3P+E	>50 V	Grün	>300 - 500 Hz	2	15
GW 60 760 H	3P+N+PE	>50 V	Grün	>300 - 500 Hz	2	15
GW 60 761 H	3P+E	440 - 460 V	Rot	60 Hz	11	15
GW 60 762 H	3P+N+PE	440 - 460 V	Rot	60 Hz	11	15
GW 60 145 H	3P+E	380 - 440 V	Rot	50/60 Hz	3	25
GW 60 763 H	3P+N+PE	380 - 440 V	Rot	50/60 Hz	3	15
GW 60 764 H	2P+E	Transf.	Grau	50/60 Hz	12	15
GW 60 765 H	3P+E	Transf.	Grau	50/60 Hz	12	15
GW 60 766 H	2P+E	>50 - 250 V	Grau	DC	3	15
GW 60 767 H	2P+E	>250 V	Grau	DC	8	15

HINWEISE: Alle Produkte sind einzeln verpackt. Halogenfrei gemäß EN 60754-2. IP68: 2 bar/6 h gemäß EN 60529 nach Konditionierung gemäß EN 60309.
IP69: Gemäß IEC 60529 nach Konditionierung gemäß EN 60309.
MERKMALE: Kontakte vernickelt.

IEC 309 HP - STECKER MIT SCHRAUBKLEMMEN UND PHASENWENDER

IP44/IP54



GW 60 009 WH

STECKER MIT SCHRAUBKLEMMEN UND PHASENWENDER - HIGH PERFORMANCE PHASENWENDER





Art.-Nr.	Anz. Pole	Bemessungs-spannung	Farbe	Frequenz	Uhrzeitstellung h	VE
Bemessungsstrom (A): 16						
GW 60 005 WH	3P+E	200-250 V	Blau	50/60 Hz	9	15
GW 60 006 WH	3P+N+PE	200-250 V	Blau	50/60 Hz	9	15
GW 60 008 WH	3P+E	380-415 V	Rot	50/60 Hz	6	15
GW 60 009 WH	3P+N+PE	380-415 V	Rot	50/60 Hz	6	15
Bemessungsstrom (A): 32						
GW 60 016 WH	3P+E	200-250 V	Blau	50/60 Hz	9	15
GW 60 017 WH	3P+N+PE	200-250 V	Blau	50/60 Hz	9	15
GW 60 019 WH	3P+E	380-415 V	Rot	50/60 Hz	6	15
GW 60 020 WH	3P+N+PE	380-415 V	Rot	50/60 Hz	6	15

HINWEISE: alle Produkte sind einzeln verpackt.

Halogenfrei gemäß EN 60754-2.

MERKMALE: Vernickelte Kontakte.

Einfache Änderung der Phasenfolge bzw. Richtung des Drehfeldes mit einem Schraubendreher.

IP66/IP67/IP68/IP69



GW 60 030 WH

STECKER MIT SCHRAUBKLEMMEN UND PHASENWENDER - HIGH PERFORMANCE PHASENWENDER

Art.-Nr.	Anz. Pole	Bemessungs-spannung	Farbe	Frequenz	Uhrzeitstellung h	VE
Bemessungsstrom (A): 16						
GW 60 027 WH	3P+E	200-250 V	Blau	50/60 Hz	9	15
GW 60 028 WH	3P+N+PE	200-250 V	Blau	50/60 Hz	9	15
GW 60 030 WH	3P+E	380-415 V	Rot	50/60 Hz	6	15
GW 60 031 WH	3P+N+PE	380-415 V	Rot	50/60 Hz	6	15
Bemessungsstrom (A): 32						
GW 60 038 WH	3P+E	200-250 V	Blau	50/60 Hz	9	15
GW 60 039 WH	3P+N+PE	200-250 V	Blau	50/60 Hz	9	15
GW 60 041 WH	3P+E	380-415 V	Rot	50/60 Hz	6	15
GW 60 042 WH	3P+N+PE	380-415 V	Rot	50/60 Hz	6	15

HINWEISE: alle Produkte sind einzeln verpackt.
Halogenfrei gemäß EN 60754-2.
IP68: 2 bar/6h gemäß EN 60529 nach Konditionierung gemäß EN 60309.
IP69: 2 bar/6h gemäß IEC 60529 nach Konditionierung gemäß EN 60309.
MERKMALE: Vernickelte Buchsen.
Einfache Änderung der Phasenfolge bzw. Richtung des Drehfeldes mit einem Schraubendreher.

IEC 309 HP - STECKER FÜR HOHE STRÖME MIT SCHRAUBKONTAKTEN

IP44/IP54



GW 61 016 H

STECKER MIT SCHRAUBKONTAKTEN FÜR HOHE STRÖME - HP HIGH PERFORMANCE



Art.-Nr.	Anz. Pole	Bemessungs-spannung	Farbe	Frequenz	Uhrzeitstellung h	VE
Bemessungsstrom (A): 63						
GW 61 013 H	2P+E	100 - 130 V	Gelb	50/60 Hz	4	1/4
GW 61 014 H	3P+E	100 - 130 V	Gelb	50/60 Hz	4	1/4
GW 61 015 H	3P+N+PE	100 - 130 V	Gelb	50/60 Hz	4	1/4
GW 61 016 H	2P+E	200 - 250 V	Blau	50/60 Hz	6	1/4
GW 61 017 H	3P+E	200 - 250 V	Blau	50/60 Hz	9	1/4
GW 61 018 H	3P+N+PE	200 - 250 V	Blau	50/60 Hz	9	1/4
GW 61 019 H	2P+E	380 - 415 V	Rot	50/60 Hz	9	1/4
GW 61 020 H	3P+E	380 - 415 V	Rot	50/60 Hz	6	1/4
GW 61 021 H	3P+N+PE	346 - 415 V	Rot	50/60 Hz	6	1/4

HINWEISE: Alle Produkte sind einzeln verpackt.
Halogenfrei gemäß EN 60754-2.
MERKMALE: Anschluss mit Schraubklemmen. Kontakte vernickelt.
Versionen mit Pilotkontakt.

IP66/IP67/IP68/IP69



GW 61 053 H

WASSERGESCHÜTZTE STECKER MIT SCHRAUBKONTAKTEN FÜR HOHE STRÖME
HIGH PERFORMANCE



Art.-Nr.	Anz. Pole	Bemessungs-spannung	Farbe	Frequenz	Uhrzeitstellung h	VE
Bemessungsstrom (A): 63						
GW 61 045 H	2P+E	100 - 130 V	Gelb	50/60 Hz	4	1/4
GW 61 046 H	3P+E	100 - 130 V	Gelb	50/60 Hz	4	1/4
GW 61 047 H	3P+N+PE	100 - 130 V	Gelb	50/60 Hz	4	1/4
GW 61 048 H	2P+E	200 - 250 V	Blau	50/60 Hz	6	1/4
GW 61 049 H	3P+E	200 - 250 V	Blau	50/60 Hz	9	1/4
GW 61 050 H	3P+N+PE	200 - 250 V	Blau	50/60 Hz	9	1/4
GW 61 051 H	2P+E	380 - 415 V	Rot	50/60 Hz	9	1/4
GW 61 052 H	3P+E	380 - 415 V	Rot	50/60 Hz	6	1/4
GW 61 053 H	3P+N+PE	346 - 415 V	Rot	50/60 Hz	6	1/4
GW 61 056 H	2P+E	480 - 500 V	Schwarz	50/60 Hz	7	1/4
GW 61 054 H	3P+E	480 - 500 V	Schwarz	50/60 Hz	7	1/4
GW 61 055 H	3P+N+PE	480 - 500 V	Schwarz	50/60 Hz	7	1/4
GW 61 057 H	3P+E	600 - 690 V	Schwarz	50/60 Hz	5	1/4
GW 61 058 H	3P+N+PE	600 - 690 V	Schwarz	50/60 Hz	5	1/4
GW 61 059 H	2P+E	>50 V	Grün	100 - 300 Hz	10	1/4
GW 61 060 H	3P+E	>50 V	Grün	100 - 300 Hz	10	1/4
GW 61 061 H	3P+N+PE	>50 V	Grün	100 - 300 Hz	10	1/4
GW 61 062 H	2P+E	>50 V	Grün	>300 - 500 Hz	2	1/4
GW 61 063 H	3P+E	>50 V	Grün	>300 - 500 Hz	2	1/4
GW 61 064 H	3P+N+PE	>50 V	Grün	>300 - 500 Hz	2	1/4
GW 61 065 H	3P+E	440 - 460 V	Rot	60 Hz	11	1/4
GW 61 066 H	3P+N+PE	440 - 460 V	Rot	60 Hz	11	1/4
GW 61 067 H	2P+E	>50 - 250 V	Grau	DC	3	1/4
GW 61 068 H	2P+E	>250 V	Grau	DC	8	1/4
Bemessungsstrom (A): 125						
GW 60 664 H	2P+E	100 - 130 V	Gelb	50/60 Hz	4	1/2
GW 60 056 H	3P+E	100 - 130 V	Gelb	50/60 Hz	4	1/2
GW 60 057 H	3P+N+PE	100 - 130 V	Gelb	50/60 Hz	4	1/2
GW 60 665 H	2P+E	200 - 250 V	Blau	50/60 Hz	6	1/2
GW 60 058 H	3P+E	200 - 250 V	Blau	50/60 Hz	9	1/2
GW 60 059 H	3P+N+PE	200 - 250 V	Blau	50/60 Hz	9	1/2
GW 60 666 H	2P+E	380 - 415 V	Rot	50/60 Hz	9	1/2
GW 60 060 H	3P+E	380 - 415 V	Rot	50/60 Hz	6	1/2
GW 60 061 H	3P+N+PE	346 - 415 V	Rot	50/60 Hz	6	1/2
GW 60 667 H	2P+E	480 - 500 V	Schwarz	50/60 Hz	7	1/2
GW 60 062 H	3P+E	480 - 500 V	Schwarz	50/60 Hz	7	1/2
GW 60 063 H	3P+N+PE	480 - 500 V	Schwarz	50/60 Hz	7	1/2
GW 60 668 H	3P+E	600 - 690 V	Schwarz	50/60 Hz	5	1/2
GW 60 669 H	3P+N+PE	600 - 690 V	Schwarz	50/60 Hz	5	1/2
GW 60 670 H	2P+E	>50 V	Grün	100 - 300 Hz	10	1/2
GW 60 671 H	3P+E	>50 V	Grün	100 - 300 Hz	10	1/2
GW 60 672 H	3P+N+PE	>50 V	Grün	100 - 300 Hz	10	1/2
GW 60 673 H	2P+E	>50 V	Grün	>300 - 500 Hz	2	1/2
GW 60 674 H	3P+E	>50 V	Grün	>300 - 500 Hz	2	1/2
GW 60 675 H	3P+N+PE	>50 V	Grün	>300 - 500 Hz	2	1/2
GW 60 676 H	3P+E	440 - 460 V	Rot	60 Hz	11	1/2
GW 60 677 H	3P+N+PE	440 - 460 V	Rot	60 Hz	11	1/2

HINWEISE: Alle Produkte sind einzeln verpackt.

Halogenfrei gemäß EN 60754-2.

IP68: 2 bar/6 h gemäß EN 60529 nach Konditionierung gemäß EN 60309.

IP69: Gemäß IEC 60529 nach Konditionierung gemäß EN 60309.

MERKMALE: Anschluss mit Schraubklemmen. Kontakte vernickelt.

Versionen mit Pilotkontakt.

60/61 - WINKELSTECKER 90° MIT SCHRAUBKONTAKTEN

IP44



GW 60 085

WINKELSTECKER 90° MIT SCHRAUBKONTAKTEN



Art.-Nr.	Anz. Pole	Bemessungs-spannung	Farbe	Frequenz	Uhrzeitstellung h	VE
Bemessungsstrom (A): 16						
GW 60 082	2P+E	100-130 V	Gelb	50/60 Hz	4	10/40
GW 60 083	3P+E	100-130 V	Gelb	50/60 Hz	4	10/20
GW 60 084	3P+N+PE	100-130 V	Gelb	50/60 Hz	4	10/20
GW 60 085	2P+E	200-250 V	Blau	50/60 Hz	6	10/40
GW 60 086	3P+E	200-250 V	Blau	50/60 Hz	9	10/20
GW 60 087	3P+N+PE	200-250 V	Blau	50/60 Hz	9	10/20
GW 60 088	2P+E	380-415 V	Rot	50/60 Hz	9	10/20
GW 60 089	3P+E	380-415 V	Rot	50/60 Hz	6	10/40
GW 60 090	3P+N+PE	380-415 V	Rot	50/60 Hz	6	10/40
GW 60 091	3P+E	480-500 V	Schwarz	50/60 Hz	7	10/20
GW 60 092	3P+N+PE	480-500 V	Schwarz	50/60 Hz	7	10/20
Bemessungsstrom (A): 32						
GW 60 093	2P+E	100-130 V	Gelb	50/60 Hz	4	8/16
GW 60 094	3P+E	100-130 V	Gelb	50/60 Hz	4	8/16
GW 60 095	3P+N+PE	100-130 V	Gelb	50/60 Hz	4	8/16
GW 60 096	2P+E	200-250 V	Blau	50/60 Hz	6	8/16
GW 60 097	3P+E	200-250 V	Blau	50/60 Hz	9	8/16
GW 60 098	3P+N+PE	200-250 V	Blau	50/60 Hz	9	8/16
GW 60 099	2P+E	380-415 V	Rot	50/60 Hz	9	8/16
GW 60 101	3P+E	380-415 V	Rot	50/60 Hz	6	8/16
GW 60 102	3P+N+PE	380-415 V	Rot	50/60 Hz	6	8/16
GW 60 103	3P+E	480-500 V	Schwarz	50/60 Hz	7	8/16
GW 60 104	3P+N+PE	480-500 V	Schwarz	50/60 Hz	7	8/16

MERKMALE: PG16 Kabelverschraubungen für 16A Versionen; PG21 Kabelverschraubungen für 32A Versionen.

IP67



GW 60 112

WINKELSTECKER 90° MIT SCHRAUBKONTAKTEN



Art.-Nr.	Anz. Pole	Bemessungs-spannung	Farbe	Frequenz	Uhrzeitstellung h	VE
Bemessungsstrom (A): 16						
GW 60 105	2P+E	100-130 V	Gelb	50/60 Hz	4	10/20
GW 60 106	3P+E	100-130 V	Gelb	50/60 Hz	4	10/20
GW 60 107	3P+N+PE	100-130 V	Gelb	50/60 Hz	4	10/20
GW 60 108	2P+E	200-250 V	Blau	50/60 Hz	6	10/40
GW 60 109	3P+E	200-250 V	Blau	50/60 Hz	9	10/20
GW 60 110	3P+N+PE	200-250 V	Blau	50/60 Hz	9	10/20
GW 60 111	2P+E	380-415 V	Rot	50/60 Hz	9	10/20
GW 60 112	3P+E	380-415 V	Rot	50/60 Hz	6	10/40
GW 60 113	3P+N+PE	380-415 V	Rot	50/60 Hz	6	10/40
GW 60 114	3P+E	480-500 V	Schwarz	50/60 Hz	7	10/20
GW 60 115	3P+N+PE	480-500 V	Schwarz	50/60 Hz	7	10/20
Bemessungsstrom (A): 32						
GW 60 116	2P+E	100-130 V	Gelb	50/60 Hz	4	8/16
GW 60 117	3P+E	100-130 V	Gelb	50/60 Hz	4	8/16
GW 60 118	3P+N+PE	100-130 V	Gelb	50/60 Hz	4	8/16
GW 60 119	2P+E	200-250 V	Blau	50/60 Hz	6	8/16
GW 60 120	3P+E	200-250 V	Blau	50/60 Hz	9	8/16
GW 60 121	3P+N+PE	200-250 V	Blau	50/60 Hz	9	8/16
GW 60 122	2P+E	380-415 V	Rot	50/60 Hz	9	8/16
GW 60 123	3P+E	380-415 V	Rot	50/60 Hz	6	8/16
GW 60 124	3P+N+PE	380-415 V	Rot	50/60 Hz	6	8/16
GW 60 125	3P+E	480-500 V	Schwarz	50/60 Hz	7	8/16
GW 60 126	3P+N+PE	480-500 V	Schwarz	50/60 Hz	7	8/16
GW 60 146	3P+E	380-440 V	Rot	50/60 Hz	3	8/16

MERKMALE: PG16 Kabelverschraubungen für 16A Versionen; PG21 Kabelverschraubungen für 32A Versionen.

60 - ANBAUGERÄTESTECKER MIT SCHRAUBKONTAKTEN

IP44



GW 60 204

ANBAUGERÄTESTECKER MIT SCHRAUBKONTAKTEN



Art.-Nr.	Anz. Pole	Bemessungs-spannung	Farbe	Frequenz	Uhrzeitstellung h	Flansch-masse (mm)	VE
Bemessungsstrom (A): 16							
GW 60 201	2P+E	100-130 V	Gelb	50/60 Hz	4	85x75	10/20
GW 60 202	3P+E	100-130 V	Gelb	50/60 Hz	4	85x75	10/20
GW 60 203	3P+N+PE	100-130 V	Gelb	50/60 Hz	4	85x75	10/20
GW 60 204	2P+E	200-250 V	Blau	50/60 Hz	6	85x75	10/20
GW 60 205	3P+E	200-250 V	Blau	50/60 Hz	9	85x75	10/20
GW 60 206	3P+N+PE	200-250 V	Blau	50/60 Hz	9	85x75	10/20
GW 60 207	2P+E	380-415 V	Rot	50/60 Hz	9	85x75	10/20
GW 60 208	3P+E	380-415 V	Rot	50/60 Hz	6	85x75	10/20
GW 60 209	3P+N+PE	380-415 V	Rot	50/60 Hz	6	85x75	10/20
GW 60 210	3P+E	480-500 V	Schwarz	50/60 Hz	7	85x75	10/20
GW 60 211	3P+N+PE	480-500 V	Schwarz	50/60 Hz	7	85x75	10/20
Bemessungsstrom (A): 32							
GW 60 212	2P+E	100-130 V	Gelb	50/60 Hz	4	95x80	8/16
GW 60 213	3P+E	100-130 V	Gelb	50/60 Hz	4	95x80	8/16
GW 60 214	3P+N+PE	100-130 V	Gelb	50/60 Hz	4	95x80	8/16
GW 60 215	2P+E	200-250 V	Blau	50/60 Hz	6	95x80	8/16
GW 60 216	3P+E	200-250 V	Blau	50/60 Hz	9	95x80	8/16
GW 60 217	3P+N+PE	200-250 V	Blau	50/60 Hz	9	95x80	8/16
GW 60 218	2P+E	380-415 V	Rot	50/60 Hz	9	95x80	8/16
GW 60 219	3P+E	380-415 V	Rot	50/60 Hz	6	95x80	8/16
GW 60 220	3P+N+PE	380-415 V	Rot	50/60 Hz	6	95x80	8/16
GW 60 221	3P+E	480-500 V	Schwarz	50/60 Hz	7	95x80	8/16
GW 60 222	3P+N+PE	480-500 V	Schwarz	50/60 Hz	7	95x80	8/16

IP67



GW 60 231

ANBAUGERÄTESTECKER MIT SCHRAUBKONTAKTEN



Art.-Nr.	Anz. Pole	Bemessungs-spannung	Farbe	Frequenz	Uhrzeitstellung h	Flansch-masse (mm)	VE
Bemessungsstrom (A): 16							
GW 60 223	2P+E	100-130 V	Gelb	50/60 Hz	4	85x75	10/20
GW 60 224	3P+E	100-130 V	Gelb	50/60 Hz	4	85x75	10/20
GW 60 225	3P+N+PE	100-130 V	Gelb	50/60 Hz	4	85x75	10/20
GW 60 226	2P+E	200-250 V	Blau	50/60 Hz	6	85x75	10/20
GW 60 227	3P+E	200-250 V	Blau	50/60 Hz	9	85x75	10/20
GW 60 228	3P+N+PE	200-250 V	Blau	50/60 Hz	9	85x75	10/20
GW 60 229	2P+E	380-415 V	Rot	50/60 Hz	9	85x75	10/20
GW 60 230	3P+E	380-415 V	Rot	50/60 Hz	6	85x75	10/20
GW 60 231	3P+N+PE	380-415 V	Rot	50/60 Hz	6	85x75	10/20
GW 60 232	3P+E	480-500 V	Schwarz	50/60 Hz	7	85x75	10/20
GW 60 233	3P+N+PE	480-500 V	Schwarz	50/60 Hz	7	85x75	10/20
Bemessungsstrom (A): 32							
GW 60 234	2P+E	100-130 V	Gelb	50/60 Hz	4	95x80	8/16
GW 60 235	3P+E	100-130 V	Gelb	50/60 Hz	4	95x80	8/16
GW 60 236	3P+N+PE	100-130 V	Gelb	50/60 Hz	4	95x80	8/16
GW 60 237	2P+E	200-250 V	Blau	50/60 Hz	6	95x80	8/16
GW 60 238	3P+E	200-250 V	Blau	50/60 Hz	9	95x80	8/16
GW 60 239	3P+N+PE	200-250 V	Blau	50/60 Hz	9	95x80	8/16
GW 60 240	2P+E	380-415 V	Rot	50/60 Hz	9	95x80	8/16
GW 60 241	3P+E	380-415 V	Rot	50/60 Hz	6	95x80	8/16
GW 60 242	3P+N+PE	380-415 V	Rot	50/60 Hz	6	95x80	8/16
GW 60 243	3P+E	480-500 V	Schwarz	50/60 Hz	7	95x80	8/16
GW 60 244	3P+N+PE	480-500 V	Schwarz	50/60 Hz	7	95x80	8/16
GW 60 268	3P+E	380-440 V	Rot	50/60 Hz	3	95x80	8/16

60 - WANDGERÄTESTECKER 90° MIT SCHRAUBKONTAKTEN

IP44



GW 60 404

WANDGERÄTESTECKER 90° MIT SCHRAUBKONTAKTEN



Art.-Nr.	Anz. Pole	Bemessungs-spannung	Farbe	Frequenz	Uhrzeitstellung h	VE
Bemessungsstrom (A): 16						
GW 60 401	2P+E	100-130 V	Gelb	50/60 Hz	4	10/40
GW 60 402	3P+E	100-130 V	Gelb	50/60 Hz	4	10/20
GW 60 403	3P+N+PE	100-130 V	Gelb	50/60 Hz	4	10/20
GW 60 404	2P+E	200-250 V	Blau	50/60 Hz	6	10/40
GW 60 405	3P+E	200-250 V	Blau	50/60 Hz	9	10/20
GW 60 406	3P+N+PE	200-250 V	Blau	50/60 Hz	9	10/20
GW 60 407	2P+E	380-415 V	Rot	50/60 Hz	9	10/20
GW 60 408	3P+E	380-415 V	Rot	50/60 Hz	6	10/40
GW 60 409	3P+N+PE	380-415 V	Rot	50/60 Hz	6	10/40
GW 60 410	3P+E	480-500 V	Schwarz	50/60 Hz	7	10/20
GW 60 411	3P+N+PE	480-500 V	Schwarz	50/60 Hz	7	10/20
Bemessungsstrom (A): 32						
GW 60 412	2P+E	100-130 V	Gelb	50/60 Hz	4	8/16
GW 60 413	3P+E	100-130 V	Gelb	50/60 Hz	4	8/16
GW 60 414	3P+N+PE	100-130 V	Gelb	50/60 Hz	4	8/16
GW 60 415	2P+E	200-250 V	Blau	50/60 Hz	6	8/16
GW 60 416	3P+E	200-250 V	Blau	50/60 Hz	9	8/16
GW 60 417	3P+N+PE	200-250 V	Blau	50/60 Hz	9	8/16
GW 60 418	2P+E	380-415 V	Rot	50/60 Hz	9	8/16
GW 60 419	3P+E	380-415 V	Rot	50/60 Hz	6	8/16
GW 60 420	3P+N+PE	380-415 V	Rot	50/60 Hz	6	8/16
GW 60 421	3P+E	480-500 V	Schwarz	50/60 Hz	7	8/16
GW 60 422	3P+N+PE	480-500 V	Schwarz	50/60 Hz	7	8/16

MERKMALE: Ø 20 Kabelverschraubungen für 16A Versionen; Ø 23 Kabelverschraubungen für 32A Versionen.

IP67



GW 60 431

WANDGERÄTESTECKER 90° MIT SCHRAUBKONTAKTEN



Art.-Nr.	Anz. Pole	Bemessungs-spannung	Farbe	Frequenz	Uhrzeitstellung h	VE
Bemessungsstrom (A): 16						
GW 60 423	2P+E	100-130 V	Gelb	50/60 Hz	4	10/20
GW 60 424	3P+E	100-130 V	Gelb	50/60 Hz	4	10/20
GW 60 425	3P+N+PE	100-130 V	Gelb	50/60 Hz	4	10/20
GW 60 426	2P+E	200-250 V	Blau	50/60 Hz	6	10/40
GW 60 427	3P+E	200-250 V	Blau	50/60 Hz	9	10/20
GW 60 428	3P+N+PE	200-250 V	Blau	50/60 Hz	9	10/20
GW 60 429	2P+E	380-415 V	Rot	50/60 Hz	9	10/20
GW 60 430	3P+E	380-415 V	Rot	50/60 Hz	6	10/40
GW 60 431	3P+N+PE	380-415 V	Rot	50/60 Hz	6	10/20
GW 60 432	3P+E	480-500 V	Schwarz	50/60 Hz	7	10/20
GW 60 433	3P+N+PE	480-500 V	Schwarz	50/60 Hz	7	10/20
Bemessungsstrom (A): 32						
GW 60 434	2P+E	100-130 V	Gelb	50/60 Hz	4	8/16
GW 60 435	3P+E	100-130 V	Gelb	50/60 Hz	4	8/16
GW 60 436	3P+N+PE	100-130 V	Gelb	50/60 Hz	4	8/16
GW 60 437	2P+E	200-250 V	Blau	50/60 Hz	6	8/16
GW 60 438	3P+E	200-250 V	Blau	50/60 Hz	9	8/16
GW 60 439	3P+N+PE	200-250 V	Blau	50/60 Hz	9	8/16
GW 60 440	2P+E	380-415 V	Rot	50/60 Hz	9	8/16
GW 60 441	3P+E	380-415 V	Rot	50/60 Hz	6	8/16
GW 60 442	3P+N+PE	380-415 V	Rot	50/60 Hz	6	8/16
GW 60 443	3P+E	480-500 V	Schwarz	50/60 Hz	7	8/16
GW 60 444	3P+N+PE	480-500 V	Schwarz	50/60 Hz	7	8/16
GW 60 482	3P+E	380-440 V	Rot	50/60 Hz	3	8/16

MERKMALE: PG21 Kabelverschraubungen für 16-32A Versionen.

60/61 - WANDSTECKDOSEN 90° MIT SCHRAUBKONTAKTEN FÜR HOHE STRÖME

IP67



GW 61 453

WASSERGESCHÜTZTE WANDGERÄTESTECKER 90° MIT SCHRAUBKONTAKTEN FÜR HOHE STRÖME



Art.-Nr.	Anz. Pole	Bemessungs-spannung	Farbe	Frequenz	Uhrzeitstellung h	VE
Bemessungsstrom (A): 63						
GW 61 445	2P+E	100-130 V	Gelb	50/60 Hz	4	1/4
GW 61 446	3P+E	100-130 V	Gelb	50/60 Hz	4	1/4
GW 61 447	3P+N+PE	100-130 V	Gelb	50/60 Hz	4	1/4
GW 61 448	2P+E	200-250 V	Blau	50/60 Hz	6	1/4
GW 61 449	3P+E	200-250 V	Blau	50/60 Hz	9	1/4
GW 61 450	3P+N+PE	200-250 V	Blau	50/60 Hz	9	1/4
GW 61 451	2P+E	380-415 V	Rot	50/60 Hz	9	1/4
GW 61 452	3P+E	380-415 V	Rot	50/60 Hz	6	1/4
GW 61 453	3P+N+PE	380-415 V	Rot	50/60 Hz	6	1/4
GW 61 454	3P+E	480-500 V	Schwarz	50/60 Hz	7	1/4
GW 61 455	3P+N+PE	480-500 V	Schwarz	50/60 Hz	7	1/4
Bemessungsstrom (A): 125						
GW 60 456	3P+E	100-130 V	Gelb	50/60 Hz	4	1/2
GW 60 457	3P+N+PE	100-130 V	Gelb	50/60 Hz	4	1/2
GW 60 458	3P+E	200-250 V	Blau	50/60 Hz	9	1/2
GW 60 459	3P+N+PE	200-250 V	Blau	50/60 Hz	9	1/2
GW 60 460	3P+E	380-415 V	Rot	50/60 Hz	6	1/2
GW 60 461	3P+N+PE	380-415 V	Rot	50/60 Hz	6	1/2
GW 60 462	3P+E	480-500 V	Schwarz	50/60 Hz	7	1/2
GW 60 463	3P+N+PE	480-500 V	Schwarz	50/60 Hz	7	1/2

MERKMALE: PG36 Kabelverschraubungen für 63A Versionen; PG48 Kabelverschraubungen für 125A Versionen. Mit Pilotkontakt.
HINWEISE: Nach Abverkauf des Bestandes werden die Produkte mit der neuen Version geliefert..

ZUBEHÖR FÜR STECKER

WASSERDICHT



GW 60 263

WASSERGESCHÜTZTE ABDECKUNGEN FÜR STECKER

Art.-Nr.	Für Stecker Typ	VE
Bemessungsstrom (A): 16		
GW 60 263	2P+E	10/120
GW 60 264	3P+E	10/120
GW 60 265	3P+N+PE	10/80
Bemessungsstrom (A): 32		
GW 60 266	2P+PE und 3P+PE	8/64
GW 60 267	3P+N+PE	8/64
Bemessungsstrom (A): 63		
GW 60 269	2P+E; 3P+E; 3P+N+E	5/40
Bemessungsstrom (A): 125		
GW 60 270	2P+E; 3P+E; 3P+N+E	5/20

ANWENDUNGEN: Für die Erhaltung der Schutzart der Stecker IEC 309 HP (bis IP66/IP68/IP69).

IEC 309 HP - KUPPLUNGEN MIT STECKKONTAKTEN

IP44/IP54



GW 62 004 FH

KUPPLUNGEN MIT STECKKONTAKTEN
HIGH PERFORMANCE



Art.-Nr.	Anz. Pole	Bemessungs-spannung	Farbe	Frequenz	Uhrzeitstellung h	VE
Bemessungsstrom (A): 16						
GW 62 001 FH	2P+E	100-130 V	Gelb	50/60 Hz	4	15
GW 62 002 FH	3P+E	100-130 V	Gelb	50/60 Hz	4	15
GW 62 003 FH	3P+N+PE	100-130 V	Gelb	50/60 Hz	4	15
GW 62 004 FH	2P+E	200-250 V	Blau	50/60 Hz	6	50
GW 62 005 FH	3P+E	200-250 V	Blau	50/60 Hz	9	15
GW 62 006 FH	3P+N+PE	200-250 V	Blau	50/60 Hz	9	15
GW 62 007 FH	2P+E	380-415 V	Rot	50/60 Hz	9	15
GW 62 008 FH	3P+E	380-415 V	Rot	50/60 Hz	6	15
GW 62 009 FH	3P+N+PE	380-415 V	Rot	50/60 Hz	6	15
Bemessungsstrom (A): 32						
GW 62 012 FH	2P+E	100-130 V	Gelb	50/60 Hz	4	15
GW 62 013 FH	3P+E	100-130 V	Gelb	50/60 Hz	4	15
GW 62 014 FH	3P+N+PE	100-130 V	Gelb	50/60 Hz	4	15
GW 62 015 FH	2P+E	200-250 V	Blau	50/60 Hz	6	15
GW 62 016 FH	3P+E	200-250 V	Blau	50/60 Hz	9	15
GW 62 017 FH	3P+N+PE	200-250 V	Blau	50/60 Hz	9	15
GW 62 018 FH	2P+E	380-415 V	Rot	50/60 Hz	9	15
GW 62 019 FH	3P+E	380-415 V	Rot	50/60 Hz	6	15
GW 62 020 FH	3P+N+PE	380-415 V	Rot	50/60 Hz	6	15

HINWEISE: Alle Produkte sind einzeln verpackt.
Halogenfrei gemäß EN 60754-2.
MERKMALE: Anschluss mit Steckklemmen. Vernickelte Kontakte.

IP66/IP67/IP68/IP69



GW 62 030 FH

KUPPLUNGEN MIT STECKKONTAKTEN - HIGH PERFORMANCE



Art.-Nr.	Anz. Pole	Bemessungs-spannung	Farbe	Frequenz	Uhrzeitstellung h	VE
Bemessungsstrom (A): 16						
GW 62 023 FH	2P+E	100-130 V	Gelb	50/60 Hz	4	15
GW 62 024 FH	3P+E	100-130 V	Gelb	50/60 Hz	4	25
GW 62 025 FH	3P+N+PE	100-130 V	Gelb	50/60 Hz	4	15
GW 62 026 FH	2P+E	200-250 V	Blau	50/60 Hz	6	50
GW 62 027 FH	3P+E	200-250 V	Blau	50/60 Hz	9	15
GW 62 028 FH	3P+N+PE	200-250 V	Blau	50/60 Hz	9	15
GW 62 029 FH	2P+E	380-415 V	Rot	50/60 Hz	9	15
GW 62 030 FH	3P+E	380-415 V	Rot	50/60 Hz	6	15
GW 62 031 FH	3P+N+PE	380-415 V	Rot	50/60 Hz	6	25
Bemessungsstrom (A): 32						
GW 62 034 FH	2P+E	100-130 V	Gelb	50/60 Hz	4	15
GW 62 035 FH	3P+E	100-130 V	Gelb	50/60 Hz	4	15
GW 62 036 FH	3P+N+PE	100-130 V	Gelb	50/60 Hz	4	15
GW 62 037 FH	2P+E	200-250 V	Blau	50/60 Hz	6	15
GW 62 038 FH	3P+E	200-250 V	Blau	50/60 Hz	9	15
GW 62 039 FH	3P+N+PE	200-250 V	Blau	50/60 Hz	9	15
GW 62 040 FH	2P+E	380-415 V	Rot	50/60 Hz	9	15
GW 62 041 FH	3P+E	380-415 V	Rot	50/60 Hz	6	15
GW 62 042 FH	3P+N+PE	380-415 V	Rot	50/60 Hz	6	15

HINWEISE: Alle Produkte sind einzeln verpackt.
IP68: 2 bar/6 h gemäß EN 60529 nach Konditionierung gemäß EN 60309.
IP69: Gemäß IEC 60529 nach Konditionierung gemäß EN 60309.
Halogenfrei gemäß EN 60754-2.
MERKMALE: Anschluss mit Steckklemmen. Vernickelte Kontakte.

IEC 309 HP - KUPPLUNGEN MIT SCHRAUBKONTAKTEN

IP44/IP54



GW 62 004 H

KUPPLUNGEN MIT SCHRAUBKONTAKTEN - HIGH PERFORMANCE



Art.-Nr.	Anz. Pole	Bemessungs-spannung	Farbe	Frequenz	Uhrzeitstellung h	VE
Bemessungsstrom (A): 16						
GW 62 001 H	2P+E	100 - 130 V	Gelb	50/60 Hz	4	50
GW 62 002 H	3P+E	100 - 130 V	Gelb	50/60 Hz	4	100
GW 62 003 H	3P+N+PE	100 - 130 V	Gelb	50/60 Hz	4	25
GW 62 004 H	2P+E	200 - 250 V	Blau	50/60 Hz	6	100
GW 62 005 H	3P+E	200 - 250 V	Blau	50/60 Hz	9	15
GW 62 006 H	3P+N+PE	200 - 250 V	Blau	50/60 Hz	9	15
GW 62 007 H	2P+E	380 - 415 V	Rot	50/60 Hz	9	15
GW 62 008 H	3P+E	380 - 415 V	Rot	50/60 Hz	6	50
GW 62 009 H	3P+N+PE	380 - 415 V	Rot	50/60 Hz	6	25
GW 62 701 H	2P+E	480 - 500 V	Schwarz	50/60 Hz	7	15
GW 62 010 H	3P+E	480 - 500 V	Schwarz	50/60 Hz	7	15
GW 62 011 H	3P+N+PE	480 - 500 V	Schwarz	50/60 Hz	7	15
GW 62 702 H	3P+E	600 - 690 V	Schwarz	50/60 Hz	5	15
GW 62 703 H	3P+N+PE	600 - 690 V	Schwarz	50/60 Hz	5	15
GW 62 704 H	2P+E	>50 V	Grün	100 - 300 Hz	10	15
GW 62 705 H	3P+E	>50 V	Grün	100 - 300 Hz	10	15
GW 62 706 H	3P+N+PE	>50 V	Grün	100 - 300 Hz	10	15
GW 62 707 H	2P+E	>50 V	Grün	>300 - 500 Hz	2	15
GW 62 708 H	3P+E	>50 V	Grün	>300 - 500 Hz	2	15
GW 62 709 H	3P+N+PE	>50 V	Grün	>300 - 500 Hz	2	15
GW 62 710 H	3P+E	440 - 460 V	Rot	60 Hz	11	15
GW 62 711 H	3P+N+PE	440 - 460 V	Rot	60 Hz	11	15
GW 62 712 H	3P+E	380 - 440 V	Rot	50/60 Hz	3	15
GW 62 713 H	3P+N+PE	380 - 440 V	Rot	50/60 Hz	3	15
GW 62 714 H	2P+E	Transf.	Grau	50/60 Hz	12	15
GW 62 715 H	3P+E	Transf.	Grau	50/60 Hz	12	15
GW 62 716 H	2P+E	>50 - 250 V	Grau	DC	3	15
GW 62 717 H	2P+E	>250 V	Grau	DC	8	15
Bemessungsstrom (A): 32						
GW 62 012 H	2P+E	100 - 130 V	Gelb	50/60 Hz	4	15
GW 62 013 H	3P+E	100 - 130 V	Gelb	50/60 Hz	4	15
GW 62 014 H	3P+N+PE	100 - 130 V	Gelb	50/60 Hz	4	15
GW 62 015 H	2P+E	200 - 250 V	Blau	50/60 Hz	6	25
GW 62 016 H	3P+E	200 - 250 V	Blau	50/60 Hz	9	15
GW 62 017 H	3P+N+PE	200 - 250 V	Blau	50/60 Hz	9	15
GW 62 018 H	2P+E	380 - 415 V	Rot	50/60 Hz	9	15
GW 62 019 H	3P+E	380 - 415 V	Rot	50/60 Hz	6	25
GW 62 020 H	3P+N+PE	380 - 415 V	Rot	50/60 Hz	6	25
GW 62 718 H	2P+E	480 - 500 V	Schwarz	50/60 Hz	7	15
GW 62 021 H	3P+E	480 - 500 V	Schwarz	50/60 Hz	7	15
GW 62 022 H	3P+N+PE	480 - 500 V	Schwarz	50/60 Hz	7	15
GW 62 719 H	3P+E	600 - 690 V	Schwarz	50/60 Hz	5	15
GW 62 720 H	3P+N+PE	600 - 690 V	Schwarz	50/60 Hz	5	15
GW 62 721 H	2P+E	>50 V	Grün	100 - 300 Hz	10	15
GW 62 722 H	3P+E	>50 V	Grün	100 - 300 Hz	10	15
GW 62 723 H	3P+N+PE	>50 V	Grün	100 - 300 Hz	10	15
GW 62 724 H	2P+E	>50 V	Grün	>300 - 500 Hz	2	15
GW 62 725 H	3P+E	>50 V	Grün	>300 - 500 Hz	2	15
GW 62 726 H	3P+N+PE	>50 V	Grün	>300 - 500 Hz	2	15
GW 62 727 H	3P+E	440 - 460 V	Rot	60 Hz	11	15
GW 62 728 H	3P+N+PE	440 - 460 V	Rot	60 Hz	11	15
GW 62 729 H	3P+E	380 - 440 V	Rot	50/60 Hz	3	15
GW 62 730 H	3P+N+PE	380 - 440 V	Rot	50/60 Hz	3	15
GW 62 731 H	2P+E	Transf.	Grau	50/60 Hz	12	15
GW 62 732 H	3P+E	Transf.	Grau	50/60 Hz	12	15
GW 62 733 H	2P+E	>50 - 250 V	Grau	DC	3	15
GW 62 734 H	2P+E	>250 V	Grau	DC	8	15

HINWEISE: Alle Produkte sind einzeln verpackt. Halogenfrei gemäß EN 60754-2.
MERKMALE: Vernickelte Kontakte.

IP66/IP67/IP68/IP69



GW 62 030 H

KUPPLUNGEN MIT SCHRAUBKONTAKTEN - HIGH PERFORMANCE



Art.-Nr.	Anz. Pole	Bemessungs-spannung	Farbe	Frequenz	Uhrzeitstellung h	VE
Bemessungsstrom (A): 16						
GW 62 023 H	2P+E	100 - 130 V	Gelb	50/60 Hz	4	50
GW 62 024 H	3P+E	100 - 130 V	Gelb	50/60 Hz	4	15
GW 62 025 H	3P+N+PE	100 - 130 V	Gelb	50/60 Hz	4	15
GW 62 026 H	2P+E	200 - 250 V	Blau	50/60 Hz	6	50
GW 62 027 H	3P+E	200 - 250 V	Blau	50/60 Hz	9	15
GW 62 028 H	3P+N+PE	200 - 250 V	Blau	50/60 Hz	9	15
GW 62 029 H	2P+E	380 - 415 V	Rot	50/60 Hz	9	15
GW 62 030 H	3P+E	380 - 415 V	Rot	50/60 Hz	6	25
GW 62 031 H	3P+N+PE	380 - 415 V	Rot	50/60 Hz	6	25
GW 62 735 H	2P+E	480 - 500 V	Schwarz	50/60 Hz	7	15
GW 62 032 H	3P+E	480 - 500 V	Schwarz	50/60 Hz	7	15
GW 62 033 H	3P+N+PE	480 - 500 V	Schwarz	50/60 Hz	7	25
GW 62 736 H	3P+E	600 - 690 V	Schwarz	50/60 Hz	5	15
GW 62 737 H	3P+N+PE	600 - 690 V	Schwarz	50/60 Hz	5	15
GW 62 738 H	2P+E	>50 V	Grün	100 - 300 Hz	10	15
GW 62 739 H	3P+E	>50 V	Grün	100 - 300 Hz	10	15
GW 62 740 H	3P+N+PE	>50 V	Grün	100 - 300 Hz	10	15
GW 62 741 H	2P+E	>50 V	Grün	>300 - 500 Hz	2	15
GW 62 742 H	3P+E	>50 V	Grün	>300 - 500 Hz	2	15
GW 62 743 H	3P+N+PE	>50 V	Grün	>300 - 500 Hz	2	15
GW 62 744 H	3P+E	440 - 460 V	Rot	60 Hz	11	15
GW 62 745 H	3P+N+PE	440 - 460 V	Rot	60 Hz	11	15
GW 62 746 H	3P+E	380 - 440 V	Rot	50/60 Hz	3	15
GW 62 747 H	3P+N+PE	380 - 440 V	Rot	50/60 Hz	3	15
GW 62 748 H	2P+E	Transf.	Grau	50/60 Hz	12	15
GW 62 749 H	3P+E	Transf.	Grau	50/60 Hz	12	15
GW 62 750 H	2P+E	>50 - 250 V	Grau	DC	3	15
GW 62 751 H	2P+E	>250 V	Grau	DC	8	15
Bemessungsstrom (A): 32						
GW 62 034 H	2P+E	100 - 130 V	Gelb	50/60 Hz	4	15
GW 62 035 H	3P+E	100 - 130 V	Gelb	50/60 Hz	4	15
GW 62 036 H	3P+N+PE	100 - 130 V	Gelb	50/60 Hz	4	15
GW 62 037 H	2P+E	200 - 250 V	Blau	50/60 Hz	6	15
GW 62 038 H	3P+E	200 - 250 V	Blau	50/60 Hz	9	15
GW 62 039 H	3P+N+PE	200 - 250 V	Blau	50/60 Hz	9	15
GW 62 040 H	2P+E	380 - 415 V	Rot	50/60 Hz	9	15
GW 62 041 H	3P+E	380 - 415 V	Rot	50/60 Hz	6	15
GW 62 042 H	3P+N+PE	380 - 415 V	Rot	50/60 Hz	6	15
GW 62 752 H	2P+E	480 - 500 V	Schwarz	50/60 Hz	7	15
GW 62 043 H	3P+E	480 - 500 V	Schwarz	50/60 Hz	7	15
GW 62 044 H	3P+N+PE	480 - 500 V	Schwarz	50/60 Hz	7	15
GW 62 753 H	3P+E	600 - 690 V	Schwarz	50/60 Hz	5	15
GW 62 754 H	3P+N+PE	600 - 690 V	Schwarz	50/60 Hz	5	15
GW 62 755 H	2P+E	>50 V	Grün	100 - 300 Hz	10	15
GW 62 756 H	3P+E	>50 V	Grün	100 - 300 Hz	10	15
GW 62 757 H	3P+N+PE	>50 V	Grün	100 - 300 Hz	10	15
GW 62 758 H	2P+E	>50 V	Grün	>300 - 500 Hz	2	15
GW 62 759 H	3P+E	>50 V	Grün	>300 - 500 Hz	2	15
GW 62 760 H	3P+N+PE	>50 V	Grün	>300 - 500 Hz	2	15
GW 62 761 H	3P+E	440 - 460 V	Rot	60 Hz	11	15
GW 62 762 H	3P+N+PE	440 - 460 V	Rot	60 Hz	11	15
GW 62 128 H	3P+E	380 - 440 V	Rot	50/60 Hz	3	25
GW 62 763 H	3P+N+PE	380 - 440 V	Rot	50/60 Hz	3	15
GW 62 764 H	2P+E	Transf.	Grau	50/60 Hz	12	15
GW 62 765 H	3P+E	Transf.	Grau	50/60 Hz	12	15
GW 62 766 H	2P+E	>50 - 250 V	Grau	DC	3	15
GW 62 767 H	2P+E	>250 V	Grau	DC	8	15

HINWEISE: Alle Produkte sind einzeln verpackt. Halogenfrei gemäß EN 60754-2. IP68: 2 bar/6 h gemäß EN 60529 nach Konditionierung gemäß EN 60309.
IP69: Gemäß IEC 60529 nach Konditionierung gemäß EN 60309.
MERKMALE: Vernickelte Kontakte.

IEC 309 HP - KUPPLUNGEN FÜR HOHE STRÖME MIT SCHRAUBKONTAKTEN

IP44/IP54



GW 63 016 H

KUPPLUNGEN MIT SCHRAUBKONTAKTEN FÜR HOHE STRÖME
HIGH PERFORMANCE



Art.-Nr.	Anz. Pole	Bemessungs-spannung	Farbe	Frequenz	Uhrzeitstellung h	VE
Bemessungsstrom (A): 63						
GW 63 013 H	2P+E	100 - 130 V	Gelb	50/60 Hz	4	1/4
GW 63 014 H	3P+E	100 - 130 V	Gelb	50/60 Hz	4	1/4
GW 63 015 H	3P+N+PE	100 - 130 V	Gelb	50/60 Hz	4	1/4
GW 63 016 H	2P+E	200 - 250 V	Blau	50/60 Hz	6	1/4
GW 63 017 H	3P+E	200 - 250 V	Blau	50/60 Hz	9	1/4
GW 63 018 H	3P+N+PE	200 - 250 V	Blau	50/60 Hz	9	1/4
GW 63 019 H	2P+E	380 - 415 V	Rot	50/60 Hz	9	1/4
GW 63 020 H	3P+E	380 - 415 V	Rot	50/60 Hz	6	1/4
GW 63 021 H	3P+N+PE	346 - 415 V	Rot	50/60 Hz	6	1/4

HINWEISE: Alle Produkte sind einzeln verpackt.
Halogenfrei gemäß EN 60754-2.
MERKMALE: Anschluss mit Schraubklemmen. Vernickelte Kontakte.
Auf Nachfrage sind alle Versionen mit Pilotkontakt lieferbar.

IP66/IP67/IP68/IP69



GW 63 053 H

WASSERGESCHÜTZTE KUPPLUNGEN MIT SCHRAUBKONTAKTEN FÜR HOHE STRÖME
HIGH PERFORMANCE



Art.-Nr.	Anz. Pole	Bemessungs-spannung	Farbe	Frequenz	Uhrzeitstellung h	Merkmale	VE
Bemessungsstrom (A): 63							
GW 63 045 H	2P+E	100 - 130 V	Gelb	50/60 Hz	4		1/4
GW 63 046 H	3P+E	100 - 130 V	Gelb	50/60 Hz	4		1/4
GW 63 047 H	3P+N+PE	100 - 130 V	Gelb	50/60 Hz	4		1/4
GW 63 048 H	2P+E	200 - 250 V	Blau	50/60 Hz	6		1/4
GW 63 048 PH	2P+E	200 - 250 V	Blau	50/60 Hz	6	Pilotkontakt	1/4
GW 63 049 H	3P+E	200 - 250 V	Blau	50/60 Hz	9		1/4
GW 63 050 H	3P+N+PE	200 - 250 V	Blau	50/60 Hz	9		1/4
GW 63 051 H	2P+E	380 - 415 V	Rot	50/60 Hz	9		1/4
GW 63 052 H	3P+E	380 - 415 V	Rot	50/60 Hz	6		1/4
GW 63 052 PH	3P+E	380 - 415 V	Rot	50/60 Hz	6	Pilotkontakt	1/4
GW 63 053 H	3P+N+PE	346 - 415 V	Rot	50/60 Hz	6		1/4
GW 63 053 PH	3P+N+PE	346 - 415 V	Rot	50/60 Hz	6	Pilotkontakt	1/4
GW 63 056 H	2P+E	480 - 500 V	Schwarz	50/60 Hz	7		1/4
GW 63 054 H	3P+E	480 - 500 V	Schwarz	50/60 Hz	7		1/4
GW 63 055 H	3P+N+PE	480 - 500 V	Schwarz	50/60 Hz	7		1/4
GW 63 057 H	3P+E	600 - 690 V	Schwarz	50/60 Hz	5		1/4
GW 63 058 H	3P+N+PE	600 - 690 V	Schwarz	50/60 Hz	5		1/4
GW 63 059 H	2P+E	>50 V	Grün	100 - 300 Hz	10		1/4
GW 63 060 H	3P+E	>50 V	Grün	100 - 300 Hz	10		1/4
GW 63 061 H	3P+N+PE	>50 V	Grün	100 - 300 Hz	10		1/4
GW 63 062 H	2P+E	>50 V	Grün	>300 - 500 Hz	2		1/4
GW 63 063 H	3P+E	>50 V	Grün	>300 - 500 Hz	2		1/4
GW 63 064 H	3P+N+PE	>50 V	Grün	>300 - 500 Hz	2		1/4
GW 63 065 H	3P+E	440 - 460 V	Rot	60 Hz	11		1/4
GW 63 066 H	3P+N+PE	440 - 460 V	Rot	60 Hz	11		1/4
GW 63 067 H	2P+E	>50 - 250 V	Grau	DC	3		1/4
GW 63 068 H	2P+E	>250 V	Grau	DC	8		1/4
Bemessungsstrom (A): 125							
GW 62 664 H	2P+E	100 - 130 V	Gelb	50/60 Hz	4		1/2
GW 62 056 H	3P+E	100 - 130 V	Gelb	50/60 Hz	4		1/2
GW 62 057 H	3P+N+PE	100 - 130 V	Gelb	50/60 Hz	4		1/2
GW 62 665 H	2P+E	200 - 250 V	Blau	50/60 Hz	6		1/2
GW 62 058 H	3P+E	200 - 250 V	Blau	50/60 Hz	9		1/2
GW 62 059 H	3P+N+PE	200 - 250 V	Blau	50/60 Hz	9		1/2
GW 62 666 H	2P+E	380 - 415 V	Rot	50/60 Hz	9		1/2
GW 62 060 H	3P+E	380 - 415 V	Rot	50/60 Hz	6		1/2
GW 62 060 PH	3P+E	380 - 415 V	Rot	50/60 Hz	6	Pilotkontakt	1/2
GW 62 061 H	3P+N+PE	346 - 415 V	Rot	50/60 Hz	6		1/2
GW 62 061 PH	3P+N+PE	346 - 415 V	Rot	50/60 Hz	6	Pilotkontakt	1/2
GW 62 667 H	2P+E	480 - 500 V	Schwarz	50/60 Hz	7		1/2
GW 62 062 H	3P+E	480 - 500 V	Schwarz	50/60 Hz	7		1/2
GW 62 063 H	3P+N+PE	480 - 500 V	Schwarz	50/60 Hz	7		1/2
GW 62 668 H	3P+E	600 - 690 V	Schwarz	50/60 Hz	5		1/2
GW 62 669 H	3P+N+PE	600 - 690 V	Schwarz	50/60 Hz	5		1/2
GW 62 670 H	2P+E	>50 V	Grün	100 - 300 Hz	10		1/2
GW 62 671 H	3P+E	>50 V	Grün	100 - 300 Hz	10		1/2
GW 62 672 H	3P+N+PE	>50 V	Grün	100 - 300 Hz	10		1/2
GW 62 673 H	2P+E	>50 V	Grün	>300 - 500 Hz	2		1/2
GW 62 674 H	3P+E	>50 V	Grün	>300 - 500 Hz	2		1/2
GW 62 675 H	3P+N+PE	>50 V	Grün	>300 - 500 Hz	2		1/2
GW 62 676 H	3P+E	440 - 460 V	Rot	60 Hz	11		1/2
GW 62 677 H	3P+N+PE	440 - 460 V	Rot	60 Hz	11		1/2

HINWEISE: Alle Produkte sind einzeln verpackt. Halogenfrei gemäß EN 60754-2.

IP68: 2 bar/6 h gemäß EN 60529 nach Konditionierung gemäß EN 60309.

IP69: Gemäß IEC 60529 nach Konditionierung gemäß EN 60309.

GW63048PH, GW63052PH, GW63053PH, GW62060PH, GW62061PH: Steckdosen mit Pilotkontakt und direkter Schraubenbefestigung.

MERKMALE: Anschluss mit Schraubklemmen. Vernickelte Kontakte.

Auf Nachfrage sind alle Versionen mit Pilotkontakt lieferbar.

IEC 309 HP - ANBAUSTECKDOSEN 10° MIT STECKKONTAKTEN

IP44/IP54



GW 62 205 FH

ANBAUSTECKDOSEN 10° MIT SCHRAUBKONTAKTEN HIGH PERFORMANCE



Art.-Nr.	Anz. Pole	Bemessungs-spannung	Farbe	Frequenz	Uhrzeitstellung h	Flansch-masse (mm)	VE
Bemessungsstrom (A): 16							
GW 62 201 FH	2P+E	100-130 V	Gelb	50/60 Hz	4	85x75	15
GW 62 202 FH	3P+E	100-130 V	Gelb	50/60 Hz	4	85x75	15
GW 62 203 FH	3P+N+PE	100-130 V	Gelb	50/60 Hz	4	85x75	15
GW 62 205 FH	2P+E	200-250 V	Blau	50/60 Hz	6	85x75	25
GW 62 206 FH	3P+E	200-250 V	Blau	50/60 Hz	9	85x75	15
GW 62 207 FH	3P+N+PE	200-250 V	Blau	50/60 Hz	9	85x75	15
GW 62 208 FH	2P+E	380-415 V	Rot	50/60 Hz	9	85x75	15
GW 62 209 FH	3P+E	380-415 V	Rot	50/60 Hz	6	85x75	15
GW 62 210 FH	3P+N+PE	380-415 V	Rot	50/60 Hz	6	85x75	15
Bemessungsstrom (A): 32							
GW 62 213 FH	2P+E	100-130 V	Gelb	50/60 Hz	4	95x80	15
GW 62 214 FH	3P+E	100-130 V	Gelb	50/60 Hz	4	95x80	15
GW 62 215 FH	3P+N+PE	100-130 V	Gelb	50/60 Hz	4	95x80	15
GW 62 216 FH	2P+E	200-250 V	Blau	50/60 Hz	6	95x80	15
GW 62 217 FH	3P+E	200-250 V	Blau	50/60 Hz	9	95x80	15
GW 62 218 FH	3P+N+PE	200-250 V	Blau	50/60 Hz	9	95x80	15
GW 62 219 FH	2P+E	380-415 V	Rot	50/60 Hz	9	95x80	15
GW 62 220 FH	3P+E	380-415 V	Rot	50/60 Hz	6	95x80	15
GW 62 221 FH	3P+N+PE	380-415 V	Rot	50/60 Hz	6	95x80	15

HINWEISE: Alle Produkte sind einzeln verpackt.
Halogenfrei gemäß EN 60754-2.
MERKMALE: Anschluss mit Steckklemmen. Vernickelte Kontakte.

IP66/IP67



GW 62 231 FH

ANBAUSTECKDOSEN 10° MIT SCHRAUBKONTAKTEN
HIGH PERFORMANCE



Art.-Nr.	Anz. Pole	Bemessungs-spannung	Farbe	Frequenz	Uhrzeitstellung h	Flansch-masse (mm)	VE
Bemessungsstrom (A): 16							
GW 62 224 FH	2P+E	100-130 V	Gelb	50/60 Hz	4	85x75	15
GW 62 225 FH	3P+E	100-130 V	Gelb	50/60 Hz	4	85x75	15
GW 62 226 FH	3P+N+PE	100-130 V	Gelb	50/60 Hz	4	85x75	15
GW 62 227 FH	2P+E	200-250 V	Blau	50/60 Hz	6	85x75	25
GW 62 228 FH	3P+E	200-250 V	Blau	50/60 Hz	9	85x75	15
GW 62 229 FH	3P+N+PE	200-250 V	Blau	50/60 Hz	9	85x75	15
GW 62 230 FH	2P+E	380-415 V	Rot	50/60 Hz	9	85x75	15
GW 62 231 FH	3P+E	380-415 V	Rot	50/60 Hz	6	85x75	15
GW 62 232 FH	3P+N+PE	380-415 V	Rot	50/60 Hz	6	85x75	15
Bemessungsstrom (A): 32							
GW 62 235 FH	2P+E	100-130 V	Gelb	50/60 Hz	4	95x80	15
GW 62 236 FH	3P+E	100-130 V	Gelb	50/60 Hz	4	95x80	15
GW 62 237 FH	3P+N+PE	100-130 V	Gelb	50/60 Hz	4	95x80	15
GW 62 238 FH	2P+E	200-250 V	Blau	50/60 Hz	6	95x80	15
GW 62 239 FH	3P+E	200-250 V	Blau	50/60 Hz	9	95x80	15
GW 62 240 FH	3P+N+PE	200-250 V	Blau	50/60 Hz	9	95x80	15
GW 62 241 FH	2P+E	380-415 V	Rot	50/60 Hz	9	95x80	15
GW 62 242 FH	3P+E	380-415 V	Rot	50/60 Hz	6	95x80	15
GW 62 243 FH	3P+N+PE	380-415 V	Rot	50/60 Hz	6	95x80	15

HINWEISE: Alle Produkte sind einzeln verpackt.
Halogenfrei gemäß EN 60754-2.
MERKMALE: Anschluss mit Steckklemmen. Vernickelte Kontakte.

IEC 309 HP - ANBAUSTECKDOSEN 10° MIT SCHRAUBKONTAKTEN

IP44/IP54



GW 62 205 H

ANBAUSTECKDOSEN 10° MIT SCHRAUBKONTAKTEN - HIGH PERFORMANCE



Art.-Nr.	Anz. Pole	Bemessungs-spannung	Farbe	Frequenz	Uhrzeitstellung h	Flansch-masse (mm)	VE
Bemessungsstrom (A): 16							
GW 62 201 H	2P+E	100 - 130 V	Gelb	50/60 Hz	4	85x75	50
GW 62 202 H	3P+E	100 - 130 V	Gelb	50/60 Hz	4	85x75	15
GW 62 203 H	3P+N+PE	100 - 130 V	Gelb	50/60 Hz	4	85x75	15
GW 62 205 H	2P+E	200 - 250 V	Blau	50/60 Hz	6	85x75	100
GW 62 206 H	3P+E	200 - 250 V	Blau	50/60 Hz	9	85x75	25
GW 62 207 H	3P+N+PE	200 - 250 V	Blau	50/60 Hz	9	85x75	15
GW 62 208 H	2P+E	380 - 415 V	Rot	50/60 Hz	9	85x75	15
GW 62 209 H	3P+E	380 - 415 V	Rot	50/60 Hz	6	85x75	50
GW 62 210 H	3P+N+PE	380 - 415 V	Rot	50/60 Hz	6	85x75	50
GW 62 801 H	2P+E	480 - 500 V	Schwarz	50/60 Hz	7	85x75	15
GW 62 211 H	3P+E	480 - 500 V	Schwarz	50/60 Hz	7	85x75	15
GW 62 212 H	3P+N+PE	480 - 500 V	Schwarz	50/60 Hz	7	85x75	15
GW 62 802 H	3P+E	600 - 690 V	Schwarz	50/60 Hz	5	85x75	15
GW 62 803 H	3P+N+PE	600 - 690 V	Schwarz	50/60 Hz	5	85x75	15
GW 62 804 H	2P+E	>50 V	Grün	100 - 300 Hz	10	85x75	15
GW 62 805 H	3P+E	>50 V	Grün	100 - 300 Hz	10	85x75	15
GW 62 806 H	3P+N+PE	>50 V	Grün	100 - 300 Hz	10	85x75	15
GW 62 807 H	2P+E	>50 V	Grün	>300 - 500 Hz	2	85x75	15
GW 62 808 H	3P+E	>50 V	Grün	>300 - 500 Hz	2	85x75	15
GW 62 809 H	3P+N+PE	>50 V	Grün	>300 - 500 Hz	2	85x75	15
GW 62 810 H	3P+E	440 - 460 V	Rot	60 Hz	11	85x75	15
GW 62 811 H	3P+N+PE	440 - 460 V	Rot	60 Hz	11	85x75	15
GW 62 812 H	3P+E	380 - 440 V	Rot	50/60 Hz	3	85x75	15
GW 62 813 H	3P+N+PE	380 - 440 V	Rot	50/60 Hz	3	85x75	15
GW 62 814 H	2P+E	Transf.	Grau	50/60 Hz	12	85x75	15
GW 62 815 H	3P+E	Transf.	Grau	50/60 Hz	12	85x75	15
GW 62 816 H	2P+E	>50 - 250 V	Grau	DC	3	85x75	15
GW 62 817 H	2P+E	>250 V	Grau	DC	8	85x75	15
Bemessungsstrom (A): 32							
GW 62 213 H	2P+E	100 - 130 V	Gelb	50/60 Hz	4	95x80	15
GW 62 214 H	3P+E	100 - 130 V	Gelb	50/60 Hz	4	95x80	15
GW 62 215 H	3P+N+PE	100 - 130 V	Gelb	50/60 Hz	4	95x80	15
GW 62 216 H	2P+E	200 - 250 V	Blau	50/60 Hz	6	95x80	25
GW 62 217 H	3P+E	200 - 250 V	Blau	50/60 Hz	9	95x80	15
GW 62 218 H	3P+N+PE	200 - 250 V	Blau	50/60 Hz	9	95x80	15
GW 62 219 H	2P+E	380 - 415 V	Rot	50/60 Hz	9	95x80	15
GW 62 220 H	3P+E	380 - 415 V	Rot	50/60 Hz	6	95x80	15
GW 62 221 H	3P+N+PE	380 - 415 V	Rot	50/60 Hz	6	95x80	25
GW 62 818 H	2P+E	480 - 500 V	Schwarz	50/60 Hz	7	95x80	15
GW 62 222 H	3P+E	480 - 500 V	Schwarz	50/60 Hz	7	95x80	15
GW 62 223 H	3P+N+PE	480 - 500 V	Schwarz	50/60 Hz	7	95x80	15
GW 62 819 H	3P+E	600 - 690 V	Schwarz	50/60 Hz	5	95x80	15
GW 62 820 H	3P+N+PE	600 - 690 V	Schwarz	50/60 Hz	5	95x80	15
GW 62 821 H	2P+E	>50 V	Grün	100 - 300 Hz	10	95x80	15
GW 62 822 H	3P+E	>50 V	Grün	100 - 300 Hz	10	95x80	15
GW 62 823 H	3P+N+PE	>50 V	Grün	100 - 300 Hz	10	95x80	15
GW 62 824 H	2P+E	>50 V	Grün	>300 - 500 Hz	2	95x80	15
GW 62 825 H	3P+E	>50 V	Grün	>300 - 500 Hz	2	95x80	15
GW 62 826 H	3P+N+PE	>50 V	Grün	>300 - 500 Hz	2	95x80	15
GW 62 827 H	3P+E	440 - 460 V	Rot	60 Hz	11	95x80	15
GW 62 828 H	3P+N+PE	440 - 460 V	Rot	60 Hz	11	95x80	15
GW 62 829 H	3P+E	380 - 440 V	Rot	50/60 Hz	3	95x80	15
GW 62 830 H	3P+N+PE	380 - 440 V	Rot	50/60 Hz	3	95x80	15
GW 62 831 H	2P+E	Transf.	Grau	50/60 Hz	12	95x80	15
GW 62 832 H	3P+E	Transf.	Grau	50/60 Hz	12	95x80	15
GW 62 833 H	2P+E	>50 - 250 V	Grau	DC	3	95x80	15
GW 62 834 H	2P+E	>250 V	Grau	DC	8	95x80	15

HINWEISE: Alle Produkte sind einzeln verpackt. Halogenfrei gemäß EN 60754-2.
MERKMALE: Vernickelte Kontakte.

IP66/IP67



GW 62 231 H

ANBAUSTECKDOSEN 10° MIT SCHRAUBKONTAKTEN - HIGH PERFORMANCE



Art.-Nr.	Anz. Pole	Bemessungs-spannung	Farbe	Frequenz	Uhrzeitstellung h	Flansch-masse (mm)	VE
Bemessungsstrom (A): 16							
GW 62 224 H	2P+E	100 - 130 V	Gelb	50/60 Hz	4	85x75	25
GW 62 225 H	3P+E	100 - 130 V	Gelb	50/60 Hz	4	85x75	15
GW 62 226 H	3P+N+PE	100 - 130 V	Gelb	50/60 Hz	4	85x75	15
GW 62 227 H	2P+E	200 - 250 V	Blau	50/60 Hz	6	85x75	100
GW 62 228 H	3P+E	200 - 250 V	Blau	50/60 Hz	9	85x75	15
GW 62 229 H	3P+N+PE	200 - 250 V	Blau	50/60 Hz	9	85x75	15
GW 62 230 H	2P+E	380 - 415 V	Rot	50/60 Hz	9	85x75	15
GW 62 231 H	3P+E	380 - 415 V	Rot	50/60 Hz	6	85x75	25
GW 62 232 H	3P+N+PE	380 - 415 V	Rot	50/60 Hz	6	85x75	25
GW 62 835 H	2P+E	480 - 500 V	Schwarz	50/60 Hz	7	85x75	15
GW 62 233 H	3P+E	480 - 500 V	Schwarz	50/60 Hz	7	85x75	15
GW 62 234 H	3P+N+PE	480 - 500 V	Schwarz	50/60 Hz	7	85x75	15
GW 62 836 H	3P+E	600 - 690 V	Schwarz	50/60 Hz	5	85x75	15
GW 62 837 H	3P+N+PE	600 - 690 V	Schwarz	50/60 Hz	5	85x75	15
GW 62 838 H	2P+E	>50 V	Grün	100 - 300 Hz	10	85x75	15
GW 62 839 H	3P+E	>50 V	Grün	100 - 300 Hz	10	85x75	15
GW 62 840 H	3P+N+PE	>50 V	Grün	100 - 300 Hz	10	85x75	15
GW 62 841 H	2P+E	>50 V	Grün	>300 - 500 Hz	2	85x75	15
GW 62 842 H	3P+E	>50 V	Grün	>300 - 500 Hz	2	85x75	15
GW 62 843 H	3P+N+PE	>50 V	Grün	>300 - 500 Hz	2	85x75	15
GW 62 844 H	3P+E	440 - 460 V	Rot	60 Hz	11	85x75	15
GW 62 845 H	3P+N+PE	440 - 460 V	Rot	60 Hz	11	85x75	15
GW 62 846 H	3P+E	380 - 440 V	Rot	50/60 Hz	3	85x75	15
GW 62 847 H	3P+N+PE	380 - 440 V	Rot	50/60 Hz	3	85x75	15
GW 62 848 H	2P+E	Transf.	Grau	50/60 Hz	12	85x75	15
GW 62 849 H	3P+E	Transf.	Grau	50/60 Hz	12	85x75	15
GW 62 850 H	2P+E	>50 - 250 V	Grau	DC	3	85x75	15
GW 62 851 H	2P+E	>250 V	Grau	DC	8	85x75	15
Bemessungsstrom (A): 32							
GW 62 235 H	2P+E	100 - 130 V	Gelb	50/60 Hz	4	95x80	25
GW 62 236 H	3P+E	100 - 130 V	Gelb	50/60 Hz	4	95x80	15
GW 62 237 H	3P+N+PE	100 - 130 V	Gelb	50/60 Hz	4	95x80	15
GW 62 238 H	2P+E	200 - 250 V	Blau	50/60 Hz	6	95x80	15
GW 62 239 H	3P+E	200 - 250 V	Blau	50/60 Hz	9	95x80	15
GW 62 240 H	3P+N+PE	200 - 250 V	Blau	50/60 Hz	9	95x80	15
GW 62 241 H	2P+E	380 - 415 V	Rot	50/60 Hz	9	95x80	15
GW 62 242 H	3P+E	380 - 415 V	Rot	50/60 Hz	6	95x80	15
GW 62 243 H	3P+N+PE	380 - 415 V	Rot	50/60 Hz	6	95x80	15
GW 62 852 H	2P+E	480 - 500 V	Schwarz	50/60 Hz	7	95x80	15
GW 62 244 H	3P+E	480 - 500 V	Schwarz	50/60 Hz	7	95x80	15
GW 62 245 H	3P+N+PE	480 - 500 V	Schwarz	50/60 Hz	7	95x80	15
GW 62 853 H	3P+E	600 - 690 V	Schwarz	50/60 Hz	5	95x80	15
GW 62 854 H	3P+N+PE	600 - 690 V	Schwarz	50/60 Hz	5	95x80	15
GW 62 855 H	2P+E	>50 V	Grün	100 - 300 Hz	10	95x80	15
GW 62 856 H	3P+E	>50 V	Grün	100 - 300 Hz	10	95x80	15
GW 62 857 H	3P+N+PE	>50 V	Grün	100 - 300 Hz	10	95x80	15
GW 62 858 H	2P+E	>50 V	Grün	>300 - 500 Hz	2	95x80	15
GW 62 859 H	3P+E	>50 V	Grün	>300 - 500 Hz	2	95x80	15
GW 62 860 H	3P+N+PE	>50 V	Grün	>300 - 500 Hz	2	95x80	15
GW 62 861 H	3P+E	440 - 460 V	Rot	60 Hz	11	95x80	15
GW 62 862 H	3P+N+PE	440 - 460 V	Rot	60 Hz	11	95x80	15
GW 62 283 H	3P+E	380 - 440 V	Rot	50/60 Hz	3	95x80	25
GW 62 863 H	3P+N+PE	380 - 440 V	Rot	50/60 Hz	3	95x80	15
GW 62 864 H	2P+E	Transf.	Grau	50/60 Hz	12	95x80	15
GW 62 865 H	3P+E	Transf.	Grau	50/60 Hz	12	95x80	15
GW 62 866 H	2P+E	>50 - 250 V	Grau	DC	3	95x80	15
GW 62 867 H	2P+E	>250 V	Grau	DC	8	95x80	15

HINWEISE: Alle Produkte sind einzeln verpackt. Halogenfrei gemäß EN 60754-2.

MERKMALE: Vernickelte Kontakte.



GW 66 742

AUFPUTZGEHÄUSE MIT ABDECKUNG MIT 2 AUSSCHNITTEN - IP55

Art.-Nr.	Flansch-masse (mm)	Obere Eingänge	Untere Eingänge	VE
GW 66 742	85x75 - 95x80	2xØ 23	1xØ 29/37	1/10

ANWENDUNGEN: Der Flansch mit den Abmessungen 75x85 eignet sich für IEC 309 16 A Steckdosen und die wassergeschützte Abdeckungen COMBI-IN GW27401.
Die Größe 95x80 mm eignet sich zur Installation der Steckdosen IEC 309 32A.
MITGELIEFERTES ZUBEHÖR: Blindabdeckung 32A, 2 Dichtungen und Montageschrauben.

IEC 309 HP - ANBAUSTECKDOSEN 10° FÜR HOHE STRÖME MIT SCHRAUBKONTAKTEN

IP44/IP54



GW 63 216 H

STECKDOSEN 10° MIT SCHRAUBKONTAKTEN FÜR HOHE STRÖME HIGH PERFORMANCE



Art.-Nr.	Anz. Pole	Bemessungs-spannung	Farbe	Frequenz	Uhrzeitstellung h	Flansch-masse (mm)	VE
Bemessungsstrom (A): 63							
GW 63 213 H	2P+E	100 - 130 V	Gelb	50/60 Hz	4	110x100	1/4
GW 63 214 H	3P+E	100 - 130 V	Gelb	50/60 Hz	4	110x100	1/4
GW 63 215 H	3P+N+PE	100 - 130 V	Gelb	50/60 Hz	4	110x100	1/4
GW 63 216 H	2P+E	200 - 250 V	Blau	50/60 Hz	6	110x100	1/4
GW 63 217 H	3P+E	200 - 250 V	Blau	50/60 Hz	9	110x100	1/4
GW 63 218 H	3P+N+PE	200 - 250 V	Blau	50/60 Hz	9	110x100	1/4
GW 63 219 H	2P+E	380 - 415 V	Rot	50/60 Hz	9	110x100	1/4
GW 63 220 H	3P+E	380 - 415 V	Rot	50/60 Hz	6	110x100	1/4
GW 63 221 H	3P+N+PE	346 - 415 V	Rot	50/60 Hz	6	110x100	1/4

HINWEISE: Alle Produkte sind einzeln verpackt.
Halogenfrei gemäß EN 60754-2.
MERKMALE: Anschluss mit Schraubklemmen. Vernickelte Kontakte.
Auf Nachfrage sind alle Versionen mit Pilotkontakt lieferbar.

IP66/IP67



GW 63 254 H

WASSERGESCHÜTZTE STECKDOSEN 10° MIT SCHRAUBKONTAKTEN FÜR HOHE STRÖME HIGH PERFORMANCE



Art.-Nr.	Anz. Pole	Bemessungs-spannung	Farbe	Frequenz	Uhrzeitstellung h	Merkmale	Flansch-masse (mm)	VE
Bemessungsstrom (A): 63								
GW 63 246 H	2P+E	100 - 130 V	Gelb	50/60 Hz	4		110x100	1/4
GW 63 247 H	3P+E	100 - 130 V	Gelb	50/60 Hz	4		110x100	1/4
GW 63 248 H	3P+N+PE	100 - 130 V	Gelb	50/60 Hz	4		110x100	1/4
GW 63 249 H	2P+E	200 - 250 V	Blau	50/60 Hz	6		110x100	1/4
GW 63 249 PH	2P+E	200 - 250 V	Blau	50/60 Hz	6	Pilotkontakt	110x100	1/4
GW 63 250 H	3P+E	200 - 250 V	Blau	50/60 Hz	9		110x100	1/4
GW 63 251 H	3P+N+PE	200 - 250 V	Blau	50/60 Hz	9		110x100	1/4
GW 63 252 H	2P+E	380 - 415 V	Rot	50/60 Hz	9		110x100	1/4
GW 63 253 H	3P+E	380 - 415 V	Rot	50/60 Hz	6		110x100	1/4
GW 63 253 PH	3P+E	380 - 415 V	Rot	50/60 Hz	6	Pilotkontakt	110x100	1/4
GW 63 254 H	3P+N+PE	346 - 415 V	Rot	50/60 Hz	6		110x100	1/4
GW 63 254 PH	3P+N+PE	346 - 415 V	Rot	50/60 Hz	6	Pilotkontakt	110x100	1/4
GW 63 257 H	2P+E	480 - 500 V	Schwarz	50/60 Hz	7		110x100	1/4
GW 63 255 H	3P+E	480 - 500 V	Schwarz	50/60 Hz	7		110x100	1/4
GW 63 256 H	3P+N+PE	480 - 500 V	Schwarz	50/60 Hz	7		110x100	1/4
GW 63 258 H	3P+E	600 - 690 V	Schwarz	50/60 Hz	5		110x100	1/4
GW 63 259 H	3P+N+PE	600 - 690 V	Schwarz	50/60 Hz	5		110x100	1/4
GW 63 260 H	2P+E	>50 V	Grün	100 - 300 Hz	10		110x100	1/4
GW 63 261 H	3P+E	>50 V	Grün	100 - 300 Hz	10		110x100	1/4
GW 63 262 H	3P+N+PE	>50 V	Grün	100 - 300 Hz	10		110x100	1/4
GW 63 263 H	2P+E	>50 V	Grün	>300 - 500 Hz	2		110x100	1/4
GW 63 264 H	3P+E	>50 V	Grün	>300 - 500 Hz	2		110x100	1/4
GW 63 265 H	3P+N+PE	>50 V	Grün	>300 - 500 Hz	2		110x100	1/4
GW 63 266 H	3P+E	440 - 460 V	Rot	60 Hz	11		110x100	1/4
GW 63 267 H	3P+N+PE	440 - 460 V	Rot	60 Hz	11		110x100	1/4
GW 63 268 H	2P+E	>50 - 250 V	Grau	DC	3		110x100	1/4
GW 63 269 H	2P+E	>250 V	Grau	DC	8		110x100	1/4
Bemessungsstrom (A): 125								
GW 62 965 H	2P+E	100 - 130 V	Gelb	50/60 Hz	4		114x114	1/2
GW 62 257 H	3P+E	100 - 130 V	Gelb	50/60 Hz	4		114x114	1/2
GW 62 258 H	3P+N+PE	100 - 130 V	Gelb	50/60 Hz	4		114x114	1/2
GW 62 966 H	2P+E	200 - 250 V	Blau	50/60 Hz	6		114x114	1/2
GW 62 259 H	3P+E	200 - 250 V	Blau	50/60 Hz	9		114x114	1/2
GW 62 260 H	3P+N+PE	200 - 250 V	Blau	50/60 Hz	9		114x114	1/2
GW 62 967 H	2P+E	380 - 415 V	Rot	50/60 Hz	9		114x114	1/2
GW 62 261 H	3P+E	380 - 415 V	Rot	50/60 Hz	6		114x114	1/2
GW 62 261 PH	3P+E	380 - 415 V	Rot	50/60 Hz	6	Pilotkontakt	114x114	1/2
GW 62 262 H	3P+N+PE	346 - 415 V	Rot	50/60 Hz	6		114x114	1/2
GW 62 262 PH	3P+N+PE	346 - 415 V	Rot	50/60 Hz	6	Pilotkontakt	114x114	1/2
GW 62 968 H	2P+E	480 - 500 V	Schwarz	50/60 Hz	7		114x114	1/2
GW 62 263 H	3P+E	480 - 500 V	Schwarz	50/60 Hz	7		114x114	1/2
GW 62 264 H	3P+N+PE	480 - 500 V	Schwarz	50/60 Hz	7		114x114	1/2
GW 62 969 H	3P+E	600 - 690 V	Schwarz	50/60 Hz	5		114x114	1/2
GW 62 970 H	3P+N+PE	600 - 690 V	Schwarz	50/60 Hz	5		114x114	1/2
GW 62 971 H	2P+E	>50 V	Grün	100 - 300 Hz	10		114x114	1/2
GW 62 972 H	3P+E	>50 V	Grün	100 - 300 Hz	10		114x114	1/2
GW 62 973 H	3P+N+PE	>50 V	Grün	100 - 300 Hz	10		114x114	1/2
GW 62 974 H	2P+E	>50 V	Grün	>300 - 500 Hz	2		114x114	1/2
GW 62 975 H	3P+E	>50 V	Grün	>300 - 500 Hz	2		114x114	1/2
GW 62 976 H	3P+N+PE	>50 V	Grün	>300 - 500 Hz	2		114x114	1/2
GW 62 977 H	3P+E	440 - 460 V	Rot	60 Hz	11		114x114	1/2
GW 62 978 H	3P+N+PE	440 - 460 V	Rot	60 Hz	11		114x114	1/2

HINWEISE: Alle Produkte sind einzeln verpackt. Halogenfrei gemäß EN 60754-2.

GW63249PH, GW63253PH, GW63254PH, GW62261PH, GW62262PH: Steckdosen mit Pilotkontakt und direkter Schraubenbefestigung.

MERKMALE: Anschluss mit Schraubklemmen. Vernickelte Kontakte. Auf Nachfrage sind alle Versionen mit Pilotkontakt lieferbar.

ANBAUSTECKDOSE MIT POTENZIALFREIEN KONTAKT 125 A - IP67



GW 68 785

VERRIEGELBARE ANBAUSTECKDOSEN 10° MIT SCHRAUBKONTAKTEN 125A



Art.-Nr.	Anz. Pole	Bemessungs-spannung	Farbe	Frequenz	Uhrzeitstellung h	Flansch-masse (mm)	VE
GW 68 785	3P+E	380-415 V	Rot	50/60 Hz	6	114x114	1
GW 68 786	3P+N+PE	380-415 V	Rot	50/60 Hz	6	114x114	1

MERKMALE: Die Steckdosen verfügen über einen Schließerkontakt (mechanisch geschlossen, wenn der Stecker eingesteckt wird) für die elektrische Verriegelung des Stromkreises. Vernickelte Kontakte.

HINWEISE: Nach Abverkauf des Bestandes werden die Produkte mit der neuen Version geliefert..

62 - AUFBAUSTECKDOSEN 10° MIT SCHRAUBKONTAKTEN

IP44



GW 62 404

AUFBAUSTECKDOSEN 10° MIT SCHRAUBKONTAKTEN



Art.-Nr.	Anz. Pole	Bemessungs-spannung	Farbe	Frequenz	Uhrzeitstellung h	VE
Bemessungsstrom (A): 16						
GW 62 401	2P+E	100-130 V	Gelb	50/60 Hz	4	40
GW 62 402	3P+E	100-130 V	Gelb	50/60 Hz	4	20
GW 62 403	3P+N+PE	100-130 V	Gelb	50/60 Hz	4	20
GW 62 404	2P+E	200-250 V	Blau	50/60 Hz	6	40
GW 62 405	3P+E	200-250 V	Blau	50/60 Hz	9	20
GW 62 406	3P+N+PE	200-250 V	Blau	50/60 Hz	9	20
GW 62 407	2P+E	380-415 V	Rot	50/60 Hz	9	20
GW 62 408	3P+E	380-415 V	Rot	50/60 Hz	6	40
GW 62 409	3P+N+PE	380-415 V	Rot	50/60 Hz	6	40
GW 62 410	3P+E	480-500 V	Schwarz	50/60 Hz	7	20
GW 62 411	3P+N+PE	480-500 V	Schwarz	50/60 Hz	7	20
Bemessungsstrom (A): 32						
GW 62 412	2P+E	100-130 V	Gelb	50/60 Hz	4	16
GW 62 413	3P+E	100-130 V	Gelb	50/60 Hz	4	16
GW 62 414	3P+N+PE	100-130 V	Gelb	50/60 Hz	4	16
GW 62 415	2P+E	200-250 V	Blau	50/60 Hz	6	16
GW 62 416	3P+E	200-250 V	Blau	50/60 Hz	9	16
GW 62 417	3P+N+PE	200-250 V	Blau	50/60 Hz	9	16
GW 62 418	2P+E	380-415 V	Rot	50/60 Hz	9	16
GW 62 419	3P+E	380-415 V	Rot	50/60 Hz	6	16
GW 62 420	3P+N+PE	380-415 V	Rot	50/60 Hz	6	16
GW 62 421	3P+E	480-500 V	Schwarz	50/60 Hz	7	14
GW 62 422	3P+N+PE	480-500 V	Schwarz	50/60 Hz	7	14

MERKMALE: Vernickelte Kontakte. Kabelverschraubungen Ø 29 mm.

HINWEIS: Alle Produkte sind einzeln verpackt.

Nach Abverkauf des Bestandes werden die Produkte mit der neuen Version geliefert..

IP67



GW 62 430

AUFBAUSTECKDOSEN 10° MIT SCHRAUBKONTAKTEN



Art.-Nr.	Anz. Pole	Bemessungs-spannung	Farbe	Frequenz	Uhrzeitstellung h	VE
Bemessungsstrom (A): 16						
GW 62 423	2P+E	100-130 V	Gelb	50/60 Hz	4	20
GW 62 424	3P+E	100-130 V	Gelb	50/60 Hz	4	20
GW 62 425	3P+N+PE	100-130 V	Gelb	50/60 Hz	4	20
GW 62 426	2P+E	200-250 V	Blau	50/60 Hz	6	40
GW 62 427	3P+E	200-250 V	Blau	50/60 Hz	9	20
GW 62 428	3P+N+PE	200-250 V	Blau	50/60 Hz	9	20
GW 62 429	2P+E	380-415 V	Rot	50/60 Hz	9	20
GW 62 430	3P+E	380-415 V	Rot	50/60 Hz	6	40
GW 62 431	3P+N+PE	380-415 V	Rot	50/60 Hz	6	40
GW 62 432	3P+E	480-500 V	Schwarz	50/60 Hz	7	20
GW 62 433	3P+N+PE	480-500 V	Schwarz	50/60 Hz	7	20
Bemessungsstrom (A): 32						
GW 62 434	2P+E	100-130 V	Gelb	50/60 Hz	4	16
GW 62 435	3P+E	100-130 V	Gelb	50/60 Hz	4	16
GW 62 436	3P+N+PE	100-130 V	Gelb	50/60 Hz	4	16
GW 62 437	2P+E	200-250 V	Blau	50/60 Hz	6	16
GW 62 438	3P+E	200-250 V	Blau	50/60 Hz	9	16
GW 62 439	3P+N+PE	200-250 V	Blau	50/60 Hz	9	16
GW 62 440	2P+E	380-415 V	Rot	50/60 Hz	9	16
GW 62 441	3P+E	380-415 V	Rot	50/60 Hz	6	16
GW 62 442	3P+N+PE	380-415 V	Rot	50/60 Hz	6	16
GW 62 443	3P+E	480-500 V	Schwarz	50/60 Hz	7	14
GW 62 444	3P+N+PE	480-500 V	Schwarz	50/60 Hz	7	14
GW 62 556	3P+E	380-440 V	Rot	50/60 Hz	3	16

MERKMALE: Kabelverschraubung PG21. Vernickelte Kontakte.
HINWEIS: Alle Produkte sind einzeln verpackt.
Nach Abverkauf des Bestandes werden die Produkte mit der neuen Version geliefert..

63 - AUFBAUSTECKDOSEN 10° MIT SCHRAUBKONTAKTEN

IP67



GW 63 453

AUFBAUSTECKDOSEN 10° MIT SCHRAUBKONTAKTEN FÜR HOHE STRÖME



Art.-Nr.	Anz. Pole	Bemessungs-spannung	Farbe	Frequenz	Uhrzeitstellung h	VE
Bemessungsstrom (A): 63						
GW 63 445	2P+E	100-130 V	Gelb	50/60 Hz	4	2/4
GW 63 446	3P+E	100-130 V	Gelb	50/60 Hz	4	2/4
GW 63 447	3P+N+PE	100-130 V	Gelb	50/60 Hz	4	2/4
GW 63 448	2P+E	200-250 V	Blau	50/60 Hz	6	2/4
GW 63 449	3P+E	200-250 V	Blau	50/60 Hz	9	2/4
GW 63 450	3P+N+PE	200-250 V	Blau	50/60 Hz	9	2/4
GW 63 451	2P+E	380-415 V	Rot	50/60 Hz	9	2/4
GW 63 452	3P+E	380-415 V	Rot	50/60 Hz	6	2/4
GW 63 453	3P+N+PE	380-415 V	Rot	50/60 Hz	6	2/4
GW 63 454	3P+E	480-500 V	Schwarz	50/60 Hz	7	2/4
GW 63 455	3P+N+PE	480-500 V	Schwarz	50/60 Hz	7	2/4

MERKMALE: Für Kabelverschraubung PG36. Mit Pilotkontakt. Vernickelte Kontakte.
HINWEIS: Alle Produkte sind einzeln verpackt.
Nach Abverkauf des Bestandes werden die Produkte mit der neuen Version geliefert..

62 - WANDSTECKDOSEN 90° MIT SCHRAUBKONTAKTEN

IP44



GW 62 481

WANDSTECKDOSEN 90° MIT SCHRAUBKONTAKTEN



Art.-Nr.	Anz. Pole	Bemessungs-spannung	Farbe	Frequenz	Uhrzeitstellung h	VE
Bemessungsstrom (A): 16						
GW 62 474	2P+E	100-130 V	Gelb	50/60 Hz	4	20
GW 62 475	3P+E	100-130 V	Gelb	50/60 Hz	4	20
GW 62 476	3P+N+PE	100-130 V	Gelb	50/60 Hz	4	20
GW 62 477	2P+E	200-250 V	Blau	50/60 Hz	6	20
GW 62 478	3P+E	200-250 V	Blau	50/60 Hz	9	20
GW 62 479	3P+N+PE	200-250 V	Blau	50/60 Hz	9	20
GW 62 480	2P+E	380-415 V	Rot	50/60 Hz	9	20
GW 62 481	3P+E	380-415 V	Rot	50/60 Hz	6	20
GW 62 482	3P+N+PE	380-415 V	Rot	50/60 Hz	6	20
GW 62 483	3P+E	480-500 V	Schwarz	50/60 Hz	7	20
GW 62 484	3P+N+PE	480-500 V	Schwarz	50/60 Hz	7	20
Bemessungsstrom (A): 32						
GW 62 485	2P+E	100-130 V	Gelb	50/60 Hz	4	16
GW 62 486	3P+E	100-130 V	Gelb	50/60 Hz	4	16
GW 62 487	3P+N+PE	100-130 V	Gelb	50/60 Hz	4	16
GW 62 488	2P+E	200-250 V	Blau	50/60 Hz	6	16
GW 62 489	3P+E	200-250 V	Blau	50/60 Hz	9	16
GW 62 490	3P+N+PE	200-250 V	Blau	50/60 Hz	9	16
GW 62 491	2P+E	380-415 V	Rot	50/60 Hz	9	16
GW 62 492	3P+E	380-415 V	Rot	50/60 Hz	6	16
GW 62 493	3P+N+PE	380-415 V	Rot	50/60 Hz	6	16
GW 62 494	3P+E	480-500 V	Schwarz	50/60 Hz	7	16
GW 62 495	3P+N+PE	480-500 V	Schwarz	50/60 Hz	7	16

MERKMALE: Ø 20 Kabelverschraubungen für 16A Versionen; Ø 23 Kabelverschraubungen für 32A Versionen. Vernickelte Kontakte.

HINWEIS: Alle Produkte sind einzeln verpackt.

Nach Abverkauf des Bestandes werden die Produkte mit der neuen Version geliefert..

IP67



GW 62 499

WANDSTECKDOSEN 90° MIT SCHRAUBKONTAKTEN



Art.-Nr.	Anz. Pole	Bemessungs-spannung	Farbe	Frequenz	Uhrzeitstellung h	VE
Bemessungsstrom (A): 16						
GW 62 496	2P+E	100-130 V	Gelb	50/60 Hz	4	20
GW 62 497	3P+E	100-130 V	Gelb	50/60 Hz	4	20
GW 62 498	3P+N+PE	100-130 V	Gelb	50/60 Hz	4	20
GW 62 499	2P+E	200-250 V	Blau	50/60 Hz	6	20
GW 62 501	3P+E	200-250 V	Blau	50/60 Hz	9	20
GW 62 502	3P+N+PE	200-250 V	Blau	50/60 Hz	9	20
GW 62 503	2P+E	380-415 V	Rot	50/60 Hz	9	20
GW 62 504	3P+E	380-415 V	Rot	50/60 Hz	6	20
GW 62 505	3P+N+PE	380-415 V	Rot	50/60 Hz	6	20
GW 62 506	3P+E	480-500 V	Schwarz	50/60 Hz	7	20
GW 62 507	3P+N+PE	480-500 V	Schwarz	50/60 Hz	7	20
Bemessungsstrom (A): 32						
GW 62 508	2P+E	100-130 V	Gelb	50/60 Hz	4	16
GW 62 509	3P+E	100-130 V	Gelb	50/60 Hz	4	16
GW 62 510	3P+N+PE	100-130 V	Gelb	50/60 Hz	4	16
GW 62 511	2P+E	200-250 V	Blau	50/60 Hz	6	16
GW 62 512	3P+E	200-250 V	Blau	50/60 Hz	9	16
GW 62 513	3P+N+PE	200-250 V	Blau	50/60 Hz	9	16
GW 62 514	2P+E	380-415 V	Rot	50/60 Hz	9	16
GW 62 515	3P+E	380-415 V	Rot	50/60 Hz	6	16
GW 62 516	3P+N+PE	380-415 V	Rot	50/60 Hz	6	16
GW 62 517	3P+E	480-500 V	Schwarz	50/60 Hz	7	16
GW 62 518	3P+N+PE	480-500 V	Schwarz	50/60 Hz	7	16
GW 62 557	3P+E	380-440 V	Rot	50/60 Hz	3	16

MERKMALE: Kabelverschraubung PG21.

HINWEIS: Alle Produkte sind einzeln verpackt.

Nach Abverkauf des Bestandes werden die Produkte mit der neuen Version geliefert..

62/63 - WANDSTECKDOSEN 90° MIT SCHRAUBKONTAKTEN

IP67



GW 63 527

WANDSTECKDOSEN 90° MIT SCHRAUBKONTAKTEN FÜR HOHE STRÖME



Art.-Nr.	Anz. Pole	Bemessungs-spannung	Farbe	Frequenz	Uhrzeitstellung h	VE
Bemessungsstrom (A): 63						
GW 63 519	2P+E	100-130 V	Gelb	50/60 Hz	4	2/4
GW 63 520	3P+E	100-130 V	Gelb	50/60 Hz	4	2/4
GW 63 521	3P+N+PE	100-130 V	Gelb	50/60 Hz	4	2/4
GW 63 522	2P+E	200-250 V	Blau	50/60 Hz	6	2/4
GW 63 523	3P+E	200-250 V	Blau	50/60 Hz	9	2/4
GW 63 524	3P+N+PE	200-250 V	Blau	50/60 Hz	9	2/4
GW 63 525	2P+E	380-415 V	Rot	50/60 Hz	9	2/4
GW 63 526	3P+E	380-415 V	Rot	50/60 Hz	6	2/4
GW 63 527	3P+N+PE	380-415 V	Rot	50/60 Hz	6	2/4
GW 63 528	3P+E	480-500 V	Schwarz	50/60 Hz	7	2/4
GW 63 529	3P+N+PE	480-500 V	Schwarz	50/60 Hz	7	2/4
Bemessungsstrom (A): 125						
GW 62 530	3P+E	100-130 V	Gelb	50/60 Hz	4	1/2
GW 62 531	3P+N+PE	100-130 V	Gelb	50/60 Hz	4	1/2
GW 62 532	3P+E	200-250 V	Blau	50/60 Hz	9	1/2
GW 62 533	3P+N+PE	200-250 V	Blau	50/60 Hz	9	1/2
GW 62 534	3P+E	380-415 V	Rot	50/60 Hz	6	1/2
GW 62 535	3P+N+PE	380-415 V	Rot	50/60 Hz	6	1/2
GW 62 536	3P+E	480-500 V	Schwarz	50/60 Hz	7	1/2
GW 62 537	3P+N+PE	480-500 V	Schwarz	50/60 Hz	7	1/2

MERKMALE: PG36 Kabelverschraubungen für 63A Versionen; PG48 Kabelverschraubungen für 125A Versionen. Versionen mit Pilotkontakt. Vernickelte Kontakte.

HINWEIS: Alle Produkte sind einzeln verpackt.

Nach Abverkauf des Bestandes werden die Produkte mit der neuen Version geliefert..

ANBAUSTECKDOSEN FÜR SPEZIELLE ANWENDUNGEN



GW 62 204

ANBAUSTECKDOSEN 10° MIT SCHRAUBKONTAKTEN MIT REDUZIERTEN FLANSCHMASSEN



Art.-Nr.	Anz. Pole	Bemessungs-spannung	Farbe	Frequenz	Uhrzeitstellung h	Flansch-masse (mm)	VE
Bemessungsstrom (A): 16							
GW 62 204	2P+E	200-250 V	Blau	50/60 Hz	6	62x62	10/100

MERKMALE: Vernickelte Kontakte. Für Einsätze auf beengten Raum.



GW 62 393

SCHUTZKONTAKTSTECKDOSE - IP54



Art.-Nr.	Anz. Pole	Bemessungsstrom (A)	Bemessungs-spannung	Farbe	Frequenz	Flansch-masse (mm)	VE
Standard: Deutsch							
GW 62 393	2P+E	16	230 V	Blau	50/60 Hz	50x50	1/20
GW 62 392	2P+E	16	200-250 V	Blau	50/60 Hz	85x75	1/12
Standard: Französisch							
GW 62 394	2P+E	16	230 V	Blau	50/60 Hz	50x50	1/20

MERKMALE: Schutzkontaktsteckdosen mit erhöhtem Berührungsschutz und rückseitigen Anschluss.
HINWEISE: Die Schutzkontaktsteckdosen 50x50 mm können mit dem Adapter GW68281 in Flansche 85x75 mm montiert werden.

IEC 309 HP



4 IP-SCHUTZARTEN FÜR KOMPLETTEN SCHUTZ



Die Stecker und Kupplungen sind die ersten und einzigen dieser Art im Bereich der Elektrotechnik mitder Schutzart IP68 und IP69. Die die vernickelten Steckkontakte und Buchsen den bieten besten Schutz gegen Korrosion, Oxidation und Abnutzung, auch unter kritischen Bedingungen

EXZELLENTE MECHANISCHE BELASTBARKEIT



Die Oberfläche besteht aus gummierten Bereichen an den stoßgefährdeten Stellen und aus hochwertigem Technopolymer. Auf diese Weise verfügen die Industriesteckvorrichtungen über eine optimale Stoßfestigkeit (IK09, entspricht 10J), auch bei tiefen Temperaturen (bis -25°C).

SICHERE UND INTUITIVE MONTAGE



Das SAFE-LOCK Verschlusssystem (für alle 16-32A Stecker und Kupplungen) benötigt nur eine ¼ Umdrehung, während bei den 63-125A Versionen das Verschlusssystem mit Edelstahlschrauben und Gewindeeinsätzen aus Messingden richtigen Druck und Sitz der Dichtungen sichestellt.

Die neue Baureihe der Industriesteckvorrichtungen gemäß den Anforderungen der internationalen Normen IEC 60309-1 und IEC 60309-2 und den europäischen Normen EN 60309-1 und EN 60309-2.

Technische Daten und Normen

ELEKTRISCHE EIGENSCHAFTEN						
Bemessungs-strom In (A)	**Bemessungs-frequenz (Hz)**	**Bemessungs-spannung Un (V)**	**Zulässige Überlast (A)**	**Anzahl Steckzyklen**	**Schalt-vermögen bei 1,1 Un (A)**	**Isolations-widerstand (MΩ)**
16	50/60 100 ÷ 300 > 300 ÷ 500 Gleichstrom	> 50 ÷ 690 Transformator	22	> 5000	20	> 10
32			42	> 2000	40	
63	50/60 100 ÷ 300 > 300 ÷ 500 Gleichstrom	> 50 ÷ 690	-	> 2000	79	> 10
125				> 500	156	

MECHANISCHE UND PHYSIKALISCHE EIGENSCHAFTEN				
Betriebs-temperatur (°C)	**Schutzart (IP)**	**Stoß-festigkeit (IK)**	**Wärmebeständigkeit**	**Widerstand gegen abnorme Wärme und Feuer**
			Kugeldruckprüfung (°C)	**Glühdrahtprüfung (°C)**
-25 ÷ +40	Stecker/Kupplungen HP*: IP44/IP54 und IP66/IP67/IP68/IP69	Stecker/Kupplungen HP: IK 09	125 (aktive Teile) 80 (passive Teile)	850 (aktive Teile) 650 (passive Teile)
	10°-Anbausteckdosen HP: IP44/IP54 und IP66/IP67	10°-Anbausteckdosen HP: IK 09		
	Andere: IP44 und IP67	Andere: IK 08		

(*) Obwohl es die internationale Produktnorm IEC 60 309 im Augenblick nicht fordert, wurde diese Produkte freiwillig einem Test für eine Schutzart höher als IP66/IP67 unterzogen.
IP68: 2 bar / 6H entsprechend EN 60529 und Konditionierung nach EN 60309
IP69: entsprechend IEC 60529 und Konditionierung nach EN 60309

BESTÄNDIGKEIT GEGEN CHEMISCHE UND ATMOSPHÄRISCHE STOFFE										
Salz-lösungen	**Säuren**		**Basen**		**Lösungsmittel**				**Mineral-öl**	**UV Strahlung**
	Konzentriert	**Verdünnt**	**Konzentriert**	**Verdünnt**	**Hexan**	**Benzol**	**Azeton**	**Alkohol**		
Beständig	Nicht beständig	Bedingt beständig	Bedingt beständig	Beständig	Beständig	Beständig	Beständig	Beständig	Beständig	Beständig

Leiteranschlüsse für die Baureihe HP

ANSCHLIESSBARE LEITERQUERSCHNITTE (mm²)				
Bemessungsstrom (In)	Flexible Leiter		Starre oder mehrdrähtige Leiter	
	MIN.	MAX.	MIN.	MAX.
16	1	2,5	1,5	4
32	2,5	6	2,5	10
63	6	16	6	25
125	16	50	25	70

KLEMMBEREICH DER KABELVERSCHRAUBUNG* (mm²)			
Bemessungsstrom (In)	Anzahl Pole	MIN.	MAX.
16	2P + ⏚	7,5	13,8
	3P + ⏚	7,5	13,8
	3P + N + ⏚	9,2	19,9
32	2P + ⏚	9,2	19,9
	3P + ⏚	9,2	19,9
	3P + N + ⏚	9,2	19,9
63**	2P + ⏚	16,1	37
	3P + ⏚	17,9	37
	3P + N + ⏚	19,9	37
125**	2P + ⏚	24,7	38,5
	3P + ⏚	27	49
	3P + N + ⏚	29,9	49

(*) Gültig für flexible, starre und mehrdrähtige Leiter

(**) Zu Kabelgrößen zur Erhaltung der Schutzart IPX8 bitte Gewiss Kontaktieren

Abmessungen - Industriesteckvorrichtungen IEC 309 HP 16-32A

STECKER - IP44/IP54

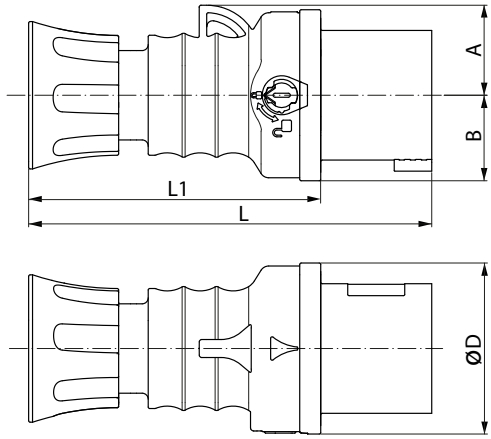

Typ		A	B	D	L	L1
16A	2P + ⏚	30	28.5	57	134	97
	3P + ⏚	34	32	62	134	97
	3P+N+ ⏚	38	36	68	153	115
32A	2P + ⏚	40	41.5	71	162	115
	3P + ⏚	40	41.5	71	162	115
	3P+N+ ⏚	45	42	75	176	130

STECKER - IP66 / IP67 / IP68 / IP69

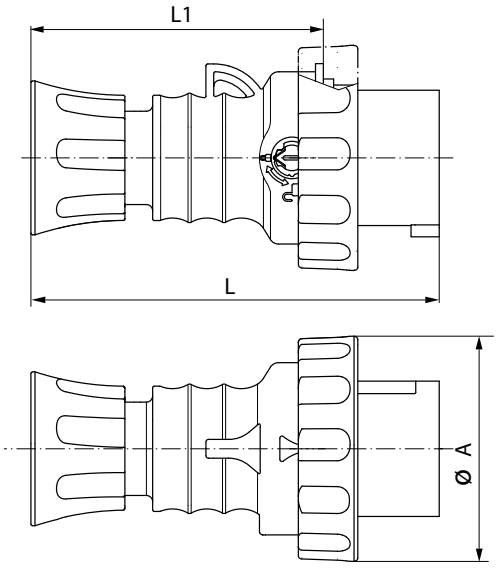

Typ		A	L	L1
16A	2P + ⏚	72	130	96
	3P + ⏚	81	130.5	96.5
	3P+N+ ⏚	88	150	116
32A	2P + ⏚	93	158	114
	3P + ⏚	93	158	114
	3P+N+ ⏚	101	170	127

KUPPLUNGEN - IP44/IP54

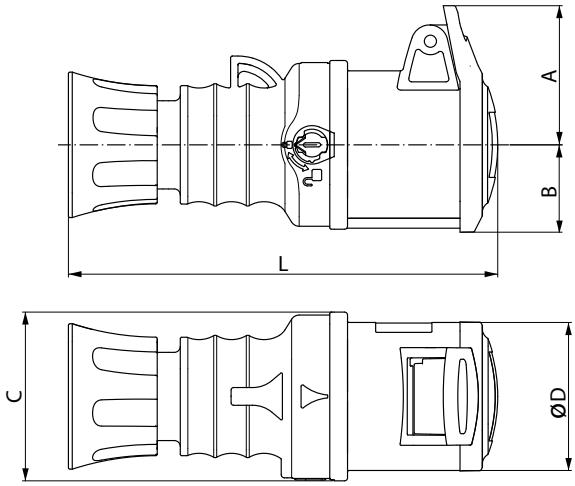

Typ		A	B	C	D	L
16A	2P + ⏚	47	29.5	57	50	148
	3P + ⏚	50	32	62	55.5	148
	3P+N+ ⏚	56.5	35.5	68	62.5	165
32A	2P + ⏚	59	39	71	64.5	176
	3P + ⏚	59	39	71	64.5	176
	3P+N+ ⏚	62	42	75	70.5	190

KUPPLUNGEN - IP66 / IP67 / IP68 / IP69

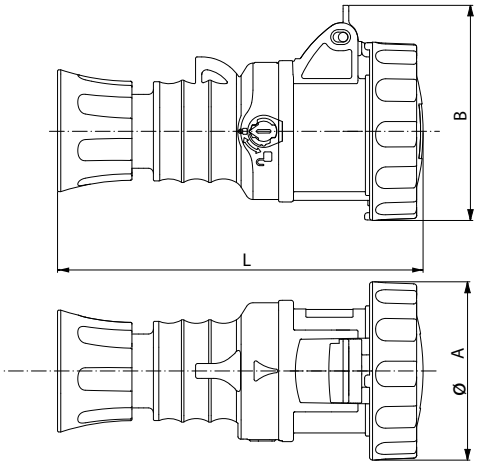

Typ		A	B	L
16A	2P + ⏚	72	87	148
	3P + ⏚	81	95	148
	3P+N+ ⏚	88	102.5	167
32A	2P + ⏚	93	108	178
	3P + ⏚	93	108	178
	3P+N+ ⏚	101	116	189

ANBAUSTECKDOSEN 10° - IP44/IP54

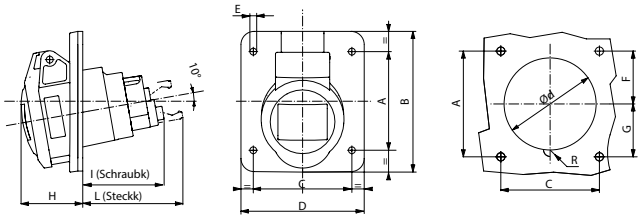

Typ		A	B	C	D	E	F	G	H	I	L	ød	R
16A	2P + ⏚	60	85	60	75	4.2	38	22	37.5	49.5	61	56	-
	3P + ⏚	60	85	60	75	4.2	35	25	37	51.5	61	62	-
	3P+N+ ⏚	60	85	60	75	4.2	29	31	39.5	49	60	65	8
32A	2P + ⏚	70	95	60	80	4.2	32	38	46.5	60	68	68	8
	3P + ⏚	70	95	60	80	4.2	32	38	46.5	60	68	68	8
	3P+N+ ⏚	70	95	60	80	4.2	29.5	40.5	48.5	60	68	74	8

ANBAUSTECKDOSEN 10° - IP66 / IP67

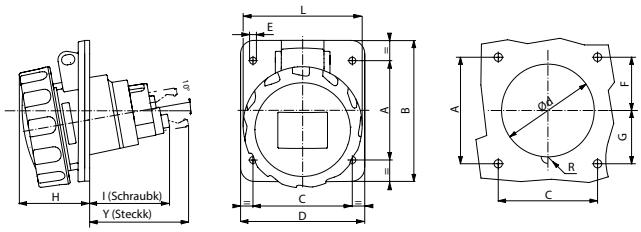

Typ		A	B	C	D	E	F	G	H	I	L	Y	ød	R
16A	2P + ⏚	60	85	60	75	4.2	38	22	42.5	48	72	60	56	-
	3P + ⏚	60	85	60	75	4.2	35	25	43	50.5	81	60	62	-
	3P+N+ ⏚	60	85	60	75	4.2	29	31	44.5	48.5	88	60	66	5
32A	2P + ⏚	70	95	60	80	4.2	32	38	51	60.5	93	68.5	68	7
	3P + ⏚	70	95	60	80	4.2	32	38	51	60.5	93	68.5	68	7
	3P+N+ ⏚	70	95	60	80	4.2	29.5	40.5	53	60.5	101	68.5	74	7

Abmessungen - Schutzkontaktsteckdose

ANBAU-SCHUTZKONTAKTSTECKDOSE DEUTSCHER STANDARD 85X75mm - IP54

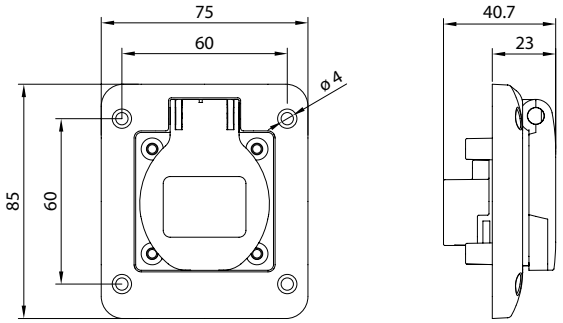

GW62392

ANBAU-SCHUTZKONTAKTSTECKDOSE DEUTSCHER ODER FRANZÖSISCHER STANDARD 50X50mm - IP54

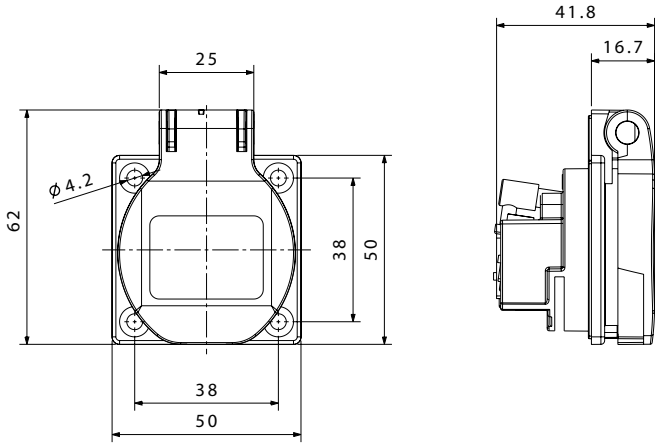

GW62393 und GW62394

Abmessungen - Stecker und Kupplungen IEC 309 HP 63 -125A

STECKER - IP44/IP54

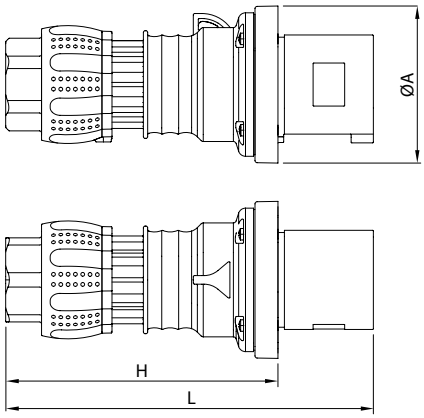

TYP		A	L	H
63A	2P+ ⏚	109	256	190
	3P+ ⏚			
	3P+N+ ⏚			

STECKER - IP66 / IP67 / IP68 / IP69

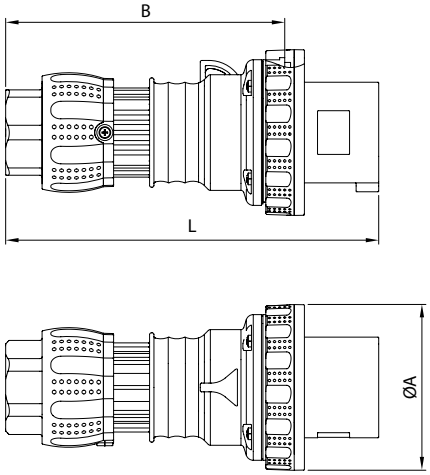

TYP		A	B	L
63A	2P+ ⏚	114	192	256
	3P+ ⏚			
	3P+N+ ⏚			
125A	2P+ ⏚	131	241	313
	3P+ ⏚			
	3P+N+ ⏚			

KUPPLUNGEN - IP44/IP54

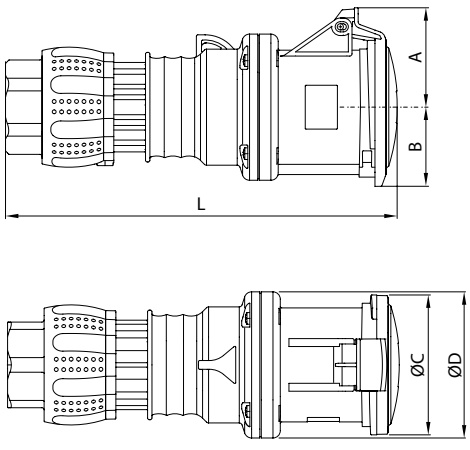

TYP		A	B	C	D	L
63A	2P+ ⏚	68	54	96	100	268
	3P+ ⏚					
	3P+N+ ⏚					

KUPPLUNGEN - IP66 / IP67 / IP68 / IP69

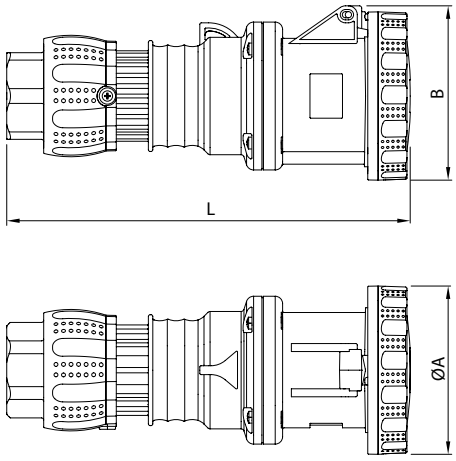

TYP		A	B	L
63A	2P+ ⏚	114	118	273
	3P+ ⏚			
	3P+N+ ⏚			
125A	2P+ ⏚	130	131	335
	3P+ ⏚			
	3P+N+ ⏚			

10°-ANBAUSTECKDOSEN - IP44/IP54

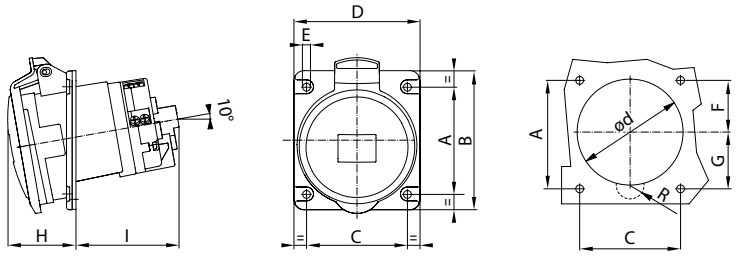

TYP		A	B	C	D	E	F	G	H	I	ød	R
63A	2P+ ⏚	85	110	80	100	6	41	44	54	82	84	11
	3P+ ⏚											
	3P+N+ ⏚											

10°-ANBAUSTECKDOSEN - IP66 / IP67

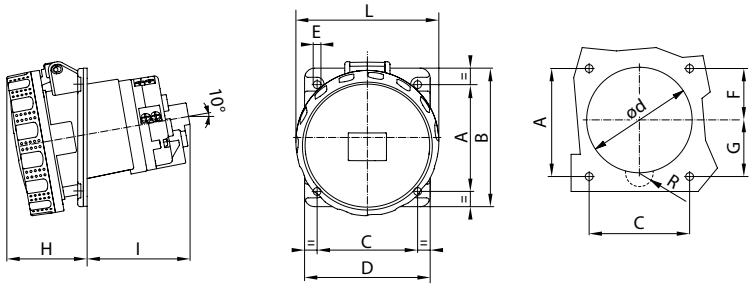

TYP		A	B	C	D	E	F	G	H	I	L	ød	R
63A	2P+ ⏚	85	110	80	100	6	41	44	64	82	114	84	11
	3P+ ⏚												
	3P+N+ ⏚												
125A	2P+ ⏚	90	114	90	114	6	43	47	76	108	131	95	13
	3P+ ⏚												
	3P+N+ ⏚												

Abmessungen - Industriesteckvorrichtungen IEC 309

GESCHÜTZTE WINKELSTECKER 90° - IP44

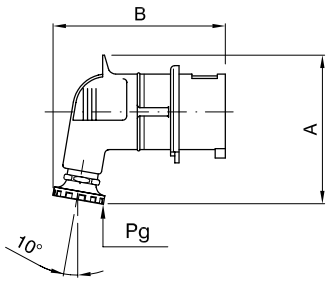

	TYP	A	B	Pg
16 A	2P + ⏚	88	105	16
	3P + ⏚	94	108	16
	3P + N + ⏚	101	119	16
32 A	2P + ⏚	113	129	21
	3P + ⏚	113	129	21
	3P + N + ⏚	121	140	21

WASSERGESCHÜTZTE WINKELSTECKER 90° - IP67

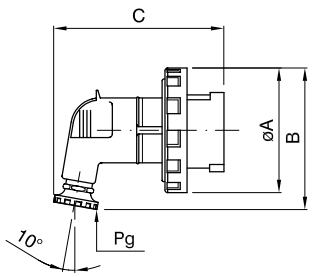

	TYP	A	B	C	Pg
16 A	2P + ⏚	73	95	105	16
	3P + ⏚	80	100	108	16
	3P + N + ⏚	88	107	119	16
32 A	2P + ⏚	95	121	129	21
	3P + ⏚	95	121	129	21
	3P + N + ⏚	102	127	140	21

GESCHÜTZTE ANBAUGERÄTESTECKER - IP44

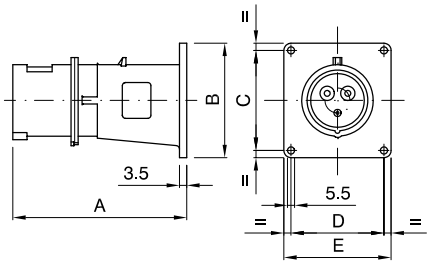

	TYP	A	B	C	D	E
16 A	2P + ⏚	116	85	60	60	75
	3P + ⏚	121	85	60	60	75
	3P + N + ⏚	131	85	60	60	75
32 A	2P + ⏚	140	95	70	60	80
	3P + ⏚	140	95	70	60	80
	3P + N + ⏚	152	95	70	60	80

WASSERGESCHÜTZTE ANBAUGERÄTESTECKER - IP67

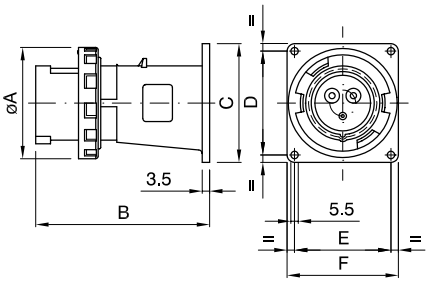

	TYP	A	B	C	D	E	F
16 A	2P + ⏚	73	116	85	60	60	75
	3P + ⏚	81	121	85	60	60	75
	3P + N + ⏚	89	131	85	60	60	75
32 A	2P + ⏚	95	140	95	70	60	80
	3P + ⏚	95	140	95	70	60	80
	3P + N + ⏚	102	152	95	70	60	80

GESCHÜTZTE WANDGERÄTESTECKER - IP44

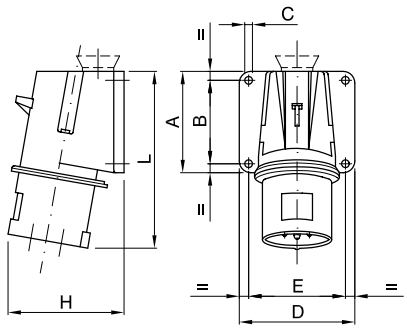

	TYP	A	B	C	D	E	H	L
16 A	2P + ⏚	60	47	6,5	75	62	78	106
	3P + ⏚	65	52	6,5	80	67	86	110
	3P + N + ⏚	75	62	6,5	85	72	90	122
32 A	2P + ⏚	80	67	6,5	90	77	93	135
	3P + ⏚	80	67	6,5	90	77	93	135
	3P + N + ⏚	80	67	6,5	90	77	103	135

WASSERGESCHÜTZTE WANDGERÄTESTECKER - IP67

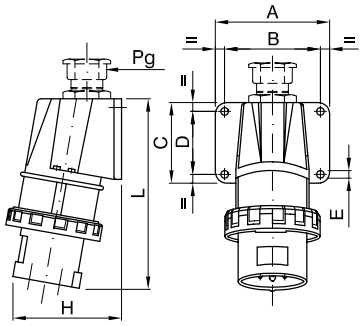

	TYP	A	B	C	D	E	H	L	Pg
16 A	2P + ⏚	75	62	60	47	6,5	83	115	21
	3P + ⏚	82	67	65	52	6,5	98	120	21
	3P + N + ⏚	90	72	75	62	6,5	105	130	21
32 A	2P + ⏚	95	77	80	67	6,5	115	145	21
	3P + ⏚	95	77	80	67	6,5	115	145	21
	3P + N + ⏚	105	77	80	67	6,5	122	145	21
63 A	2P + ⏚	115	95	90	70	6,5	135	200	36
	3P + ⏚	115	95	90	70	6,5	135	200	36
	3P + N + ⏚	115	95	90	70	6,5	135	200	36
125 A	3P + ⏚	140	120	140	120	6,5	150	280	48
	3P + N + ⏚	140	120	140	120	6,5	150	280	48

GESCHÜTZTE AUFBAUSTECKDOSEN 10° -IP44

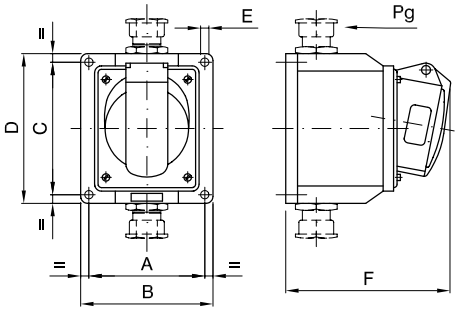

	TYP	A	B	C	D	E	F	Pg
16 A	2P + ⏚	75	90	95	110	6,2	105	21
	3P + ⏚	75	90	95	110	6,2	107	21
	3P + N + ⏚	75	90	95	110	6,2	109	21
32 A	2P + ⏚	90	105	105	120	6,2	125	21
	3P + ⏚	90	105	105	120	6,2	125	21
	3P + N + ⏚	90	105	105	120	6,2	125	21

WASSERGESCHÜTZTE AUFBAUSTECKDOSEN 10° -IP67

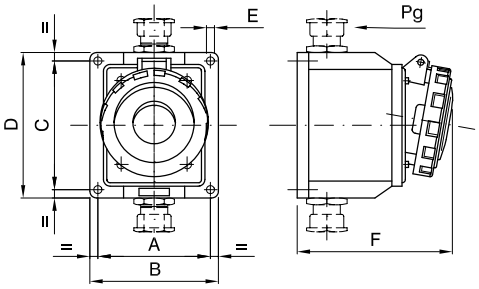

	TYP	A	B	C	D	E	F	Pg
16 A	2P + ⏚	75	90	95	110	6,2	113	21
	3P + ⏚	75	90	95	110	6,2	115	21
	3P + N + ⏚	75	90	95	110	6,2	115	21
32 A	2P + ⏚	90	105	105	120	6,2	130	21
	3P + ⏚	90	105	105	120	6,2	130	21
	3P + N + ⏚	90	105	105	120	6,2	130	21
63 A	2P + ⏚	100	115	125	140	6,2	173	36
	3P + ⏚	100	115	125	140	6,2	173	36
	3P + N + ⏚	100	115	125	140	6,2	173	36

GESCHÜTZTE WANDSTECKDOSEN 90° - IP44

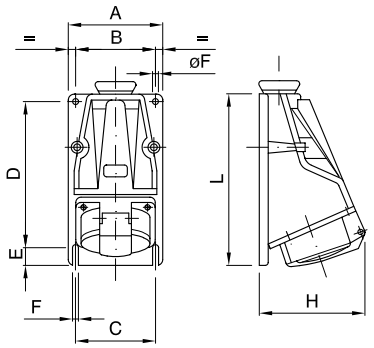

	TYP	A	B	C	D	E	F	H	L
16 A	2P + ⏚	90	70	70	138	15	6	93	160
	3P + ⏚	90	70	70	138	15	6	98	160
	3P + N + ⏚	90	70	70	138	15	6	103	160
32 A	2P + ⏚	105	85	85	148	15	6	110	170
	3P + ⏚	105	85	85	148	15	6	110	170
	3P + N + ⏚	105	85	85	148	15	6	115	170

WASSERGESCHÜTZTE WANDSTECKDOSEN 90° - IP67

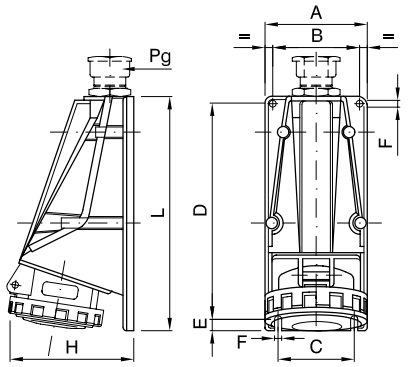

	TYP	A	B	C	D	E	F	H	L	Pg
16 A	2P + ⏚	90	70	70	138	15	6	95	160	21
	3P + ⏚	90	70	70	138	15	6	100	160	21
	3P + N + ⏚	90	70	70	138	15	6	105	160	21
32 A	2P + ⏚	105	85	85	148	15	6	113	170	21
	3P + ⏚	105	85	85	148	15	6	113	170	21
	3P + N + ⏚	105	85	85	148	15	6	118	170	21
63 A	2P + ⏚	115	95	80	230	15	6	140	255	36
	3P + ⏚	115	95	80	230	15	6	140	255	36
	3P + N + ⏚	115	95	80	230	15	6	140	255	36
125 A	2P + ⏚	132	110	90	275	15	6	160	300	48
	3P + ⏚	132	110	90	275	15	6	160	300	48

16A UND 32A INDUSTRIESTECKVORRICHTUNGEN FÜR KLEINSPANNUNGEN NACH IEC 309

Bemessungsstrom (In)	Bemessungsspannung (Un)	Frequenz	Pole	Uhrz. h	Stecker IP44	90° Winkelstecker IP44	Anbaugerätestecker IP44	90° Wandgerätestecker IP44	Kupplungen IP44	10° Anbausteckdosen IP44	10° Anbausteckdosen IP67	10° Aufbausteckdosen IP44	90° Wandsteckdosen IP44
					Schraubkontakt	Schraubkontakt	Schraubkontakt	Schraubkontakt	Schraubkontakt	Schraubkontakt	Schraubkontakt	Schraubkontakt	Schraubkontakt
16 A	20 ÷ 25 V	50/60 Hz	2P	-	GW 60 064	GW 60 127	GW 60 245	GW 60 464	GW 62 064	GW 62 265	GW 62 365	GW 62 456	GW 62 538
		50/60 Hz	3P	-	GW 60 065	GW 60 128	GW 60 246	GW 60 465	GW 62 065	GW 62 266	GW 62 366	GW 62 457	GW 62 539
	40 ÷ 50 V	50/60 Hz	2P	12	GW 60 066	GW 60 129	GW 60 247	GW 60 466	GW 62 066	GW 62 267		GW 62 458	GW 62 540
		50/60 Hz	3P	12	GW 60 067	GW 60 130	GW 60 248	GW 60 467	GW 62 067	GW 62 268		GW 62 459	GW 62 541
	20 ÷ 25 V und 40 ÷ 50 V	100÷200 Hz	2P	4	GW 60 068	GW 60 131	GW 60 249	GW 60 468	GW 62 068	GW 62 269		GW 62 460	GW 62 542
		100÷200 Hz	3P	4	GW 60 069	GW 60 132	GW 60 250	GW 60 469	GW 62 069	GW 62 270		GW 62 461	GW 62 543
		> 400÷500 Hz	2P	11	GW 60 070	GW 60 133	GW 60 251	GW 60 470	GW 62 070	GW 62 271		GW 62 462	GW 62 544
		> 400÷500 Hz	3P	11	GW 60 071	GW 60 134	GW 60 252	GW 60 471	GW 62 071	GW 62 272		GW 62 463	GW 62 545
	20÷25V und 40÷50V	DC	2P	10	GW 60 072	GW 60 135	GW 60 253	GW 60 472	GW 62 072	GW 62 273		GW 62 464	GW 62 546
32 A	20 ÷ 25 V	50/60 Hz	2P	-	GW 60 073	GW 60 136	GW 60 254	GW 60 473	GW 62 073	GW 62 274		GW 62 465	GW 62 547
		50/60 Hz	3P	-	GW 60 074	GW 60 137	GW 60 255	GW 60 474	GW 62 074	GW 62 275		GW 62 466	GW 62 548
	40 ÷ 50 V	50/60 Hz	2P	12	GW 60 075	GW 60 138	GW 60 256	GW 60 475	GW 62 075	GW 62 276		GW 62 467	GW 62 549
		50/60 Hz	3P	12	GW 60 076	GW 60 139	GW 60 257	GW 60 476	GW 62 076	GW 62 277		GW 62 468	GW 62 550
	20 ÷ 25 V und 40 ÷ 50 V	100÷200 Hz	2P	4	GW 60 077	GW 60 140	GW 60 258	GW 60 477	GW 62 077	GW 62 278		GW 62 469	GW 62 551
		100÷200 Hz	3P	4	GW 60 078	GW 60 141	GW 60 259	GW 60 478	GW 62 078	GW 62 279		GW 62 470	GW 62 552
		> 400÷500 Hz	2P	11	GW 60 079	GW 60 142	GW 60 260	GW 60 479	GW 62 079	GW 62 280		GW 62 471	GW 62 553
		> 400÷500 Hz	3P	11	GW 60 080	GW 60 143	GW 60 261	GW 60 480	GW 62 080	GW 62 281		GW 62 472	GW 62 554
	20 ÷ 25 V und 40 ÷ 50 V	DC	2P	10	GW 60 081	GW 60 144	GW 60 262	GW 60 481	GW 62 081	GW 62 282		GW 62 473	GW 62 555

IEC 309 BTS

Industriesteckvorrichtungen für Kleinspannungen mit Schraubkontakten

Die Baureihe BSS 309 ist für die Verbindung von Amschinen und Geräten mit Spannungn unter 50V geeignet. Die Baureihe besteht aus Steckern, Kupplungen, 90°-Wandsteckdosen und 10°-Anbausteckdosen. Erhältlich von 16 bia 32A.



Technische Daten ***Seite 821***

60/62 - INDUSTRIESTECKVORRICHTUNGEN FÜR KLEINSPANNUNGEN MIT SCHRAUBKONTAKTEN

STECKER - IP44



GW 60 064

STECKER MIT SCHRAUBKONTAKTEN FÜR KLEINSPANNUNGEN



Art.-Nr.	Anz. Pole	Bemessungs-spannung	Farbe	Frequenz	Uhrzeitstellung h	VE
Bemessungsstrom (A): 16						
GW 60 064	2P	20-25 V	Violett	50 - 60 Hz	-	10/40
GW 60 065	3P	20-25 V	Violett	50 - 60 Hz	-	10/20
GW 60 066	2P	40-50 V	Weiss	50 - 60 Hz	12	10/20
GW 60 067	3P	40-50 V	Weiss	50 - 60 Hz	12	10/20
GW 60 068	2P	20-25V und 40-50 V	Grün	100 - 200 Hz	4	10/20
GW 60 069	3P	20-25V und 40-50 V	Grün	100 - 200 Hz	4	10/20
GW 60 070	2P	20-25V und 40-50 V	Grün	401 - 500 Hz	11	10/20
GW 60 071	3P	20-25V und 40-50 V	Grün	401 - 500 Hz	11	10/20
GW 60 072	2P	20-25V und 40-50 V	Weiss	DC	10	10/20
Bemessungsstrom (A): 32						
GW 60 073	2P	20-25 V	Violett	50 - 60 Hz	-	10/20
GW 60 074	3P	20-25 V	Violett	50 - 60 Hz	-	10/20
GW 60 075	2P	40-50 V	Weiss	50 - 60 Hz	12	10/20
GW 60 076	3P	40-50 V	Weiss	50 - 60 Hz	12	10/20
GW 60 077	2P	20-25V und 40-50 V	Grün	100 - 200 Hz	4	10/20
GW 60 078	3P	20-25V und 40-50 V	Grün	100 - 200 Hz	4	10/20
GW 60 079	2P	20-25V und 40-50 V	Grün	401 - 500 Hz	11	10/20
GW 60 080	3P	20-25V und 40-50 V	Grün	401 - 500 Hz	11	10/20
GW 60 081	2P	20-25V und 40-50 V	Weiss	DC	10	10/20

MERKMALE: Kabelverschraubung Ø 23mm.

WINKELSTECKER 90° - IP44



GW 60 127

WINKELSTECKER 90° MIT SCHRAUBKONTAKTEN FÜR KLEINSPANNUNGEN



Art.-Nr.	Anz. Pole	Bemessungs-spannung	Farbe	Frequenz	Uhrzeitstellung h	VE
Bemessungsstrom (A): 16						
GW 60 127	2P	20-25 V	Violett	50 - 60 Hz	-	10/40
GW 60 128	3P	20-25 V	Violett	50 - 60 Hz	-	10/20
GW 60 129	2P	40-50 V	Weiss	50 - 60 Hz	12	10/20
GW 60 130	3P	40-50 V	Weiss	50 - 60 Hz	12	10/20
GW 60 131	2P	20-25V und 40-50 V	Grün	100 - 200 Hz	4	10/20
GW 60 132	3P	20-25V und 40-50 V	Grün	100 - 200 Hz	4	10/20
GW 60 133	2P	20-25V und 40-50 V	Grün	401 - 500 Hz	11	10/20
GW 60 134	3P	20-25V und 40-50 V	Grün	401 - 500 Hz	11	10/20
GW 60 135	2P	20-25V und 40-50 V	Weiss	DC	10	10/20
Bemessungsstrom (A): 32						
GW 60 136	2P	20-25 V	Violett	50 - 60 Hz	-	10/20
GW 60 137	3P	20-25 V	Violett	50 - 60 Hz	-	10/20
GW 60 138	2P	40-50 V	Weiss	50 - 60 Hz	12	10/20
GW 60 139	3P	40-50 V	Weiss	50 - 60 Hz	12	10/20
GW 60 140	2P	20-25V und 40-50 V	Grün	100 - 200 Hz	4	10/20
GW 60 141	3P	20-25V und 40-50 V	Grün	100 - 200 Hz	4	10/20
GW 60 142	2P	20-25V und 40-50 V	Grün	401 - 500 Hz	11	10/20
GW 60 143	3P	20-25V und 40-50 V	Grün	401 - 500 Hz	11	10/20
GW 60 144	2P	20-25V und 40-50 V	Weiss	DC	10	10/20

MERKMALE: Kabelverschraubung PG21.

ANBAUGERÄTESTECKER - IP44



GW 60 245

ANBAUGERÄTESTECKER MIT SCHRAUBKONTAKTEN FÜR KLEINSPANNUNGEN



Art.-Nr.	Anz. Pole	Bemessungs-spannung	Farbe	Frequenz	Uhrzeitstellung h	Flansch-masse (mm)	VE
Bemessungsstrom (A): 16							
GW 60 245	2P	20-25 V	Violett	50 - 60 Hz	-	85x75	10/20
GW 60 246	3P	20-25 V	Violett	50 - 60 Hz	-	85x75	10/20
GW 60 247	2P	40-50 V	Weiss	50 - 60 Hz	12	85x75	10/20
GW 60 248	3P	40-50 V	Weiss	50 - 60 Hz	12	85x75	10/20
GW 60 249	2P	20-25V und 40-50 V	Grün	100 - 200 Hz	4	85x75	10/20
GW 60 250	3P	20-25V und 40-50 V	Grün	100 - 200 Hz	4	85x75	10/20
GW 60 251	2P	20-25V und 40-50 V	Grün	401 - 500 Hz	11	85x75	10/20
GW 60 252	3P	20-25V und 40-50 V	Grün	401 - 500 Hz	11	85x75	10/20
GW 60 253	2P	20-25V und 40-50 V	Weiss	DC	10	85x75	10/20
Bemessungsstrom (A): 32							
GW 60 254	2P	20-25 V	Violett	50 - 60 Hz	-	85x75	10/20
GW 60 255	3P	20-25 V	Violett	50 - 60 Hz	-	85x75	10/20
GW 60 256	2P	40-50 V	Weiss	50 - 60 Hz	12	85x75	10/20
GW 60 257	3P	40-50 V	Weiss	50 - 60 Hz	12	85x75	10/20
GW 60 258	2P	20-25V und 40-50 V	Grün	100 - 200 Hz	4	85x75	10/20
GW 60 259	3P	20-25V und 40-50 V	Grün	100 - 200 Hz	4	85x75	10/20
GW 60 260	2P	20-25V und 40-50 V	Grün	401 - 500 Hz	11	85x75	10/20
GW 60 261	3P	20-25V und 40-50 V	Grün	401 - 500 Hz	11	85x75	10/20
GW 60 262	2P	20-25V und 40-50 V	Weiss	DC	10	85x75	10/20

WANDGERÄTESTECKER 90° - IP44



GW 60 464

WANDGERÄTESTECKER 90° MIT SCHRAUBKONTAKTEN FÜR KLEINSPANNUNGEN



Art.-Nr.	Anz. Pole	Bemessungs-spannung	Farbe	Frequenz	Uhrzeitstellung h	VE
Bemessungsstrom (A): 16						
GW 60 464	2P	20-25 V	Violett	50 - 60 Hz	-	10/40
GW 60 465	3P	20-25 V	Violett	50 - 60 Hz	-	10/20
GW 60 466	2P	40-50 V	Weiss	50 - 60 Hz	12	10/20
GW 60 467	3P	40-50 V	Weiss	50 - 60 Hz	12	10/20
GW 60 468	2P	20-25V und 40-50 V	Grün	100 - 200 Hz	4	10/20
GW 60 469	3P	20-25V und 40-50 V	Grün	100 - 200 Hz	4	10/20
GW 60 470	2P	20-25V und 40-50 V	Grün	401 - 500 Hz	11	10/20
GW 60 471	3P	20-25V und 40-50 V	Grün	401 - 500 Hz	11	10/20
GW 60 472	2P	20-25V und 40-50 V	Weiss	DC	10	10/20
Bemessungsstrom (A): 32						
GW 60 473	2P	20-25 V	Violett	50 - 60 Hz	-	10/20
GW 60 474	3P	20-25 V	Violett	50 - 60 Hz	-	10/20
GW 60 475	2P	40-50 V	Weiss	50 - 60 Hz	12	10/20
GW 60 476	3P	40-50 V	Weiss	50 - 60 Hz	12	10/20
GW 60 477	2P	20-25V und 40-50 V	Grün	100 - 200 Hz	4	10/20
GW 60 478	3P	20-25V und 40-50 V	Grün	100 - 200 Hz	4	10/20
GW 60 479	2P	20-25V und 40-50 V	Grün	401 - 500 Hz	11	10/20
GW 60 480	3P	20-25V und 40-50 V	Grün	401 - 500 Hz	11	10/20
GW 60 481	2P	20-25V und 40-50 V	Weiss	DC	10	10/20

MITGELIEFERTES ZUBEHÖR: Kabelverschraubung Ø 23 mm.

KUPPLUNGEN - IP44



GW 62 064

KUPPLUNGEN MIT STECKKONTAKTEN FÜR KLEINSPANNUNGEN



Art.-Nr.	Anz. Pole	Bemessungs-spannung	Farbe	Frequenz	Uhrzeitstellung h	VE
Bemessungsstrom (A): 16						
GW 62 064	2P	20-25 V	Violett	50 - 60 Hz	-	10/40
GW 62 065	3P	20-25 V	Violett	50 - 60 Hz	-	10/20
GW 62 066	2P	40-50 V	Weiss	50 - 60 Hz	12	10/20
GW 62 067	3P	40-50 V	Weiss	50 - 60 Hz	12	10/20
GW 62 068	2P	20-25V und 40-50 V	Grün	100 - 200 Hz	4	10/20
GW 62 069	3P	20-25V und 40-50 V	Grün	100 - 200 Hz	4	10/20
GW 62 070	2P	20-25V und 40-50 V	Grün	401 - 500 Hz	11	10/20
GW 62 071	3P	20-25V und 40-50 V	Grün	401 - 500 Hz	11	10/20
GW 62 072	2P	20-25V und 40-50 V	Weiss	DC	10	10/20
Bemessungsstrom (A): 32						
GW 62 073	2P	20-25 V	Violett	50 - 60 Hz	-	10/20
GW 62 074	3P	20-25 V	Violett	50 - 60 Hz	-	10/20
GW 62 075	2P	40-50 V	Weiss	50 - 60 Hz	12	10/20
GW 62 076	3P	40-50 V	Weiss	50 - 60 Hz	12	10/20
GW 62 077	2P	20-25V und 40-50 V	Grün	100 - 200 Hz	4	10/20
GW 62 078	3P	20-25V und 40-50 V	Grün	100 - 200 Hz	4	10/20
GW 62 079	2P	20-25V und 40-50 V	Grün	401 - 500 Hz	11	10/20
GW 62 080	3P	20-25V und 40-50 V	Grün	401 - 500 Hz	11	10/20
GW 62 081	2P	20-25V und 40-50 V	Weiss	DC	10	10/20

MERKMALE: Vernickelte Kontakte. Kabelverschraubung Ø 23mm.

ANBAUSTECKDOSEN 10° - IP44



GW 62 265

ANBAUSTECKDOSEN 10° MIT SCHRAUBKONTAKTEN FÜR KLEINSPANNUNGEN



Art.-Nr.	Anz. Pole	Bemessungs-spannung	Farbe	Frequenz	Uhrzeitstellung h	Flansch-masse (mm)	VE
Bemessungsstrom (A): 16							
GW 62 265	2P	20-25 V	Violett	50 - 60 Hz	-	85x75	10/40
GW 62 266	3P	20-25 V	Violett	50 - 60 Hz	-	85x75	10/20
GW 62 267	2P	40-50 V	Weiss	50 - 60 Hz	12	85x75	10/20
GW 62 268	3P	40-50 V	Weiss	50 - 60 Hz	12	85x75	10/20
GW 62 269	2P	20-25V und 40-50 V	Grün	100 - 200 Hz	4	85x75	10/20
GW 62 270	3P	20-25V und 40-50 V	Grün	100 - 200 Hz	4	85x75	10/20
GW 62 271	2P	20-25V und 40-50 V	Grün	401 - 500 Hz	11	85x75	10/20
GW 62 272	3P	20-25V und 40-50 V	Grün	401 - 500 Hz	11	85x75	10/20
GW 62 273	2P	20-25V und 40-50 V	Weiss	DC	10	85x75	10/20
Bemessungsstrom (A): 32							
GW 62 274	2P	20-25 V	Violett	50 - 60 Hz	-	85x75	10/20
GW 62 275	3P	20-25 V	Violett	50 - 60 Hz	-	85x75	10/20
GW 62 276	2P	40-50 V	Weiss	50 - 60 Hz	12	85x75	10/20
GW 62 277	3P	40-50 V	Weiss	50 - 60 Hz	12	85x75	10/20
GW 62 278	2P	20-25V und 40-50 V	Grün	100 - 200 Hz	4	85x75	10/20
GW 62 279	3P	20-25V und 40-50 V	Grün	100 - 200 Hz	4	85x75	10/20
GW 62 280	2P	20-25V und 40-50 V	Grün	401 - 500 Hz	11	85x75	10/20
GW 62 281	3P	20-25V und 40-50 V	Grün	401 - 500 Hz	11	85x75	10/20
GW 62 282	2P	20-25V und 40-50 V	Weiss	DC	10	85x75	10/20

MERKMALE: Vernickelte Kontakte.

ANBAUSTECKDOSEN 10° - IP67



GW 62 366

ANBAUSTECKDOSEN 10° MIT SCHRAUBKONTAKTEN FÜR KLEINSPANNUNGEN



Art.-Nr.	Anz. Pole	Bemessungs-spannung	Farbe	Frequenz	Uhrzeitstellung h	Flansch-masse (mm)	VE
Bemessungsstrom (A): 16							
GW 62 365	2P	20-25 V	Violett	50 - 60 Hz	-	85x75	10/40
GW 62 366	3P	20-25 V	Violett	50 - 60 Hz	-	85x75	10/20

MERKMALE: Vernickelte Kontakte.

AUFBAUSTECKDOSEN 10° - IP44



GW 62 456

AUFBAUSTECKDOSEN 10° MIT SCHRAUBKONTAKTEN FÜR KLEINSPANNUNGEN



Art.-Nr.	Anz. Pole	Bemessungs-spannung	Farbe	Frequenz	Uhrzeitstellung h	VE
Bemessungsstrom (A): 16						
GW 62 456	2P	20-25 V	Violett	50 - 60 Hz	-	10/40
GW 62 457	3P	20-25 V	Violett	50 - 60 Hz	-	10/20
GW 62 458	2P	40-50 V	Weiss	50 - 60 Hz	12	10/20
GW 62 459	3P	40-50 V	Weiss	50 - 60 Hz	12	10/20
GW 62 460	2P	20-25V und 40-50 V	Grün	100 - 200 Hz	4	10/20
GW 62 461	3P	20-25V und 40-50 V	Grün	100 - 200 Hz	4	10/20
GW 62 462	2P	20-25V und 40-50 V	Grün	401 - 500 Hz	11	10/20
GW 62 463	3P	20-25V und 40-50 V	Grün	401 - 500 Hz	11	10/20
GW 62 464	2P	20-25V und 40-50 V	Weiss	DC	10	10/20
Bemessungsstrom (A): 32						
GW 62 465	2P	20-25 V	Violett	50 - 60 Hz	-	10/20
GW 62 466	3P	20-25 V	Violett	50 - 60 Hz	-	10/20
GW 62 467	2P	40-50 V	Weiss	50 - 60 Hz	12	10/20
GW 62 468	3P	40-50 V	Weiss	50 - 60 Hz	12	10/20
GW 62 469	2P	20-25V und 40-50 V	Grün	100 - 200 Hz	4	10/20
GW 62 470	3P	20-25V und 40-50 V	Grün	100 - 200 Hz	4	10/20
GW 62 471	2P	20-25V und 40-50 V	Grün	401 - 500 Hz	11	10/20
GW 62 472	3P	20-25V und 40-50 V	Grün	401 - 500 Hz	11	10/20
GW 62 473	2P	20-25V und 40-50 V	Weiss	DC	10	10/20

MERKMALE: Vernickelte Kontakte. Kabelverschraubung Ø 29 mm.

WANDSTECKDOSEN 90° - IP44



GW 62 538

WANDSTECKDOSEN 90° MIT SCHRAUBKONTAKTEN FÜR KLEINSPANNUNGEN



Art.-Nr.	Anz. Pole	Bemessungs-spannung	Farbe	Frequenz	Uhrzeitstellung h	VE
Bemessungsstrom (A): 16						
GW 62 538	2P	20-25 V	Violett	50 - 60 Hz	-	10/20
GW 62 539	3P	20-25 V	Violett	50 - 60 Hz	-	10/20
GW 62 540	2P	40-50 V	Weiss	50 - 60 Hz	12	10/20
GW 62 541	3P	40-50 V	Weiss	50 - 60 Hz	12	10/20
GW 62 542	2P	20-25V und 40-50 V	Grün	100 - 200 Hz	4	10/20
GW 62 543	3P	20-25V und 40-50 V	Grün	100 - 200 Hz	4	10/20
GW 62 544	2P	20-25V und 40-50 V	Grün	401 - 500 Hz	11	10/20
GW 62 545	3P	20-25V und 40-50 V	Grün	401 - 500 Hz	11	10/20
GW 62 546	2P	20-25V und 40-50 V	Weiss	DC	10	10/20
Bemessungsstrom (A): 32						
GW 62 547	2P	20-25 V	Violett	50 - 60 Hz	-	10/20
GW 62 548	3P	20-25 V	Violett	50 - 60 Hz	-	10/20
GW 62 549	2P	40-50 V	Weiss	50 - 60 Hz	12	10/20
GW 62 550	3P	40-50 V	Weiss	50 - 60 Hz	12	10/20
GW 62 551	2P	20-25V und 40-50 V	Grün	100 - 200 Hz	4	10/20
GW 62 552	3P	20-25V und 40-50 V	Grün	100 - 200 Hz	4	10/20
GW 62 553	2P	20-25V und 40-50 V	Grün	401 - 500 Hz	11	10/20
GW 62 554	3P	20-25V und 40-50 V	Grün	401 - 500 Hz	11	10/20
GW 62 555	2P	20-25V und 40-50 V	Weiss	DC	10	10/20

MERKMALE: Vernickelte Kontakte. Kabelverschraubung Ø 29 mm.

IEC 309 BTS



BREITES SORTIMENT



Die Baureihe besteht aus Steckvorrichtungen 16-32A und 90°-Wandsteckdosen (10°-Anbausteckdosen auch in einer wasserdichten Ausführung).

STECKVORRICHTUNGEN FÜR KLEINSPANNUNGEN



Die Steckvorrichtungen IEC 309 BTS eignen sich für den Anschluss von Maschinen und Geräten mit Spannungne unter 50V (z.B. Klingeltrafos, Trafos für Spielzueg, Halogenlampen, usw.).

SYNERGIE MIT ENERGIEVERTEILERN



Sie 10°-Anbausteckdosen für Kleinspannungen haben die gleichen Flansche wie die Industriesteckvorrichtungen nach IEC 309 und können in die Verteiler Q-DIN, Q-BOX und Q-MC montiert werden.

Technische Daten und Normen

ELEKTRISCHE UND MECHANISCHE EIGENSCHAFTEN

Bemessungs-strom (In)	Schutzart (IP)	Normen	Bemessungs-spannung Un (V)	Zulässige Überlast (A)	Anzahl Steckzyklen	Schalt-vermögen bei 1,1 Un	Stoßfestigkeit bei Umgebungs-temperatur (IK)	Isolations-widerstand (MΩ)	Widerstand gegen Wärme	Widerstand gegen abnorme Wärme und Feuer
									Kugeldruck-prüfung (°C)	Glühdraht-prüfung (°C)
16	IP44 und IP67	EN 60309-1 (CEI 23-12/1) EN 60309-2 (CEI 23-12/2)	von 24 bis 500	22	> 5000	20	IK 08	> 10	125 (aktive Teile) 80 (passive Teile)	850 (aktive Teile) 650 (passive Teile)
32				42	> 2000	40				

BESTÄNDIGKEIT GEGEN CHEMISCHE UND ATMOSPHÄRISCHE STOFFE

Salz-lösungen	Säuren		Basen		Lösungsmittel				Mineral-öl	UV Strahlung
	Konzentriert	Verdünnt	Konzentriert	Verdünnt	Hexan	Benzol	Azeton	Alkohol		
Beständig	Nicht beständig	Bedingt beständig	Bedingt beständig	Beständig	Beständig	Beständig	Beständig	Beständig	Beständig	Beständig

Abmessungen - Industriesteckvorrichtungen für Kleinspannungen

GESCHÜTZTE STECKER FÜR KLEINSPANNUNG - IP44

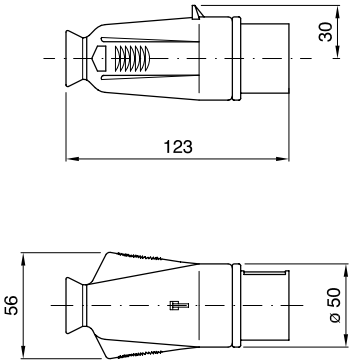

Abmessungen für alle Ausführungen

GESCHÜTZTE WINKELSTECKER 90° FÜR KLEINSPANNUNG - IP44

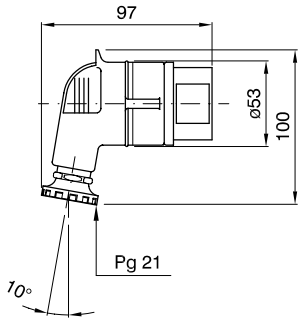

Abmessungen für alle Ausführungen

GESCHÜTZTE ANBAUGERÄTESTECKER FÜR KLEINSPANNUNG - IP44

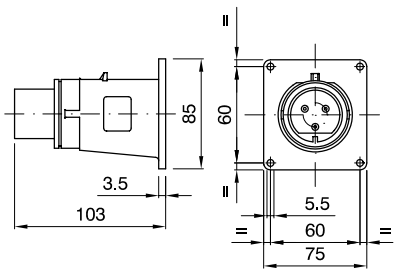

Abmessungen für alle Ausführungen

GESCHÜTZTE WANDGERÄTESTECKER 90° FÜR KLEINSPANNUNG - IP44

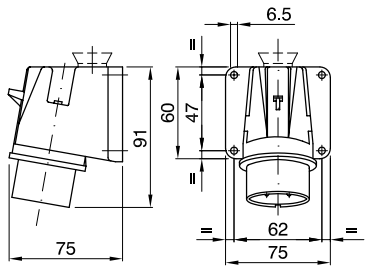

Abmessungen für alle Ausführungen

WASSERGESCHÜTZTE ANBAUSTECKDOSEN FÜR KLEINSPANNUNG -IP67

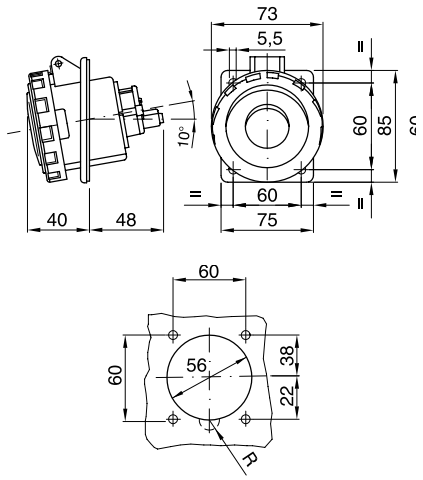

GESCHÜTZTE KUPPLUNGEN FÜR KLEINSPANNUNG -IP44

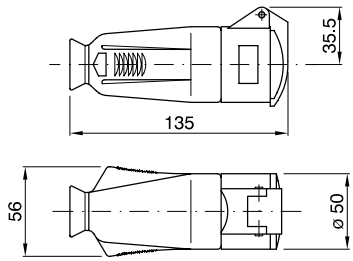

Abmessungen für alle Ausführungen

GESCHÜTZTE ANBAUSTECKDOSEN FÜR KLEINSPANNUNG -IP44

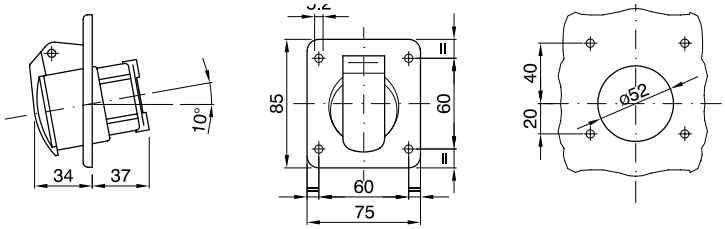

GESCHÜTZTE AUFBAUSTECKDOSEN 10° FÜR KLEINSPANNUNG -IP44

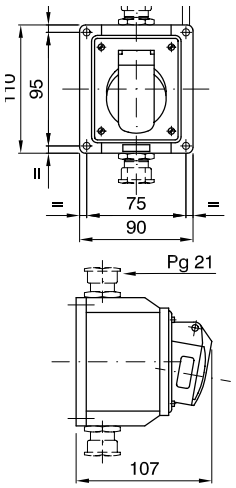

Abmessungen für alle Ausführungen

GESCHÜTZTE WANDSTECKDOSEN 90° FÜR KLEINSPANNUNG -IP44

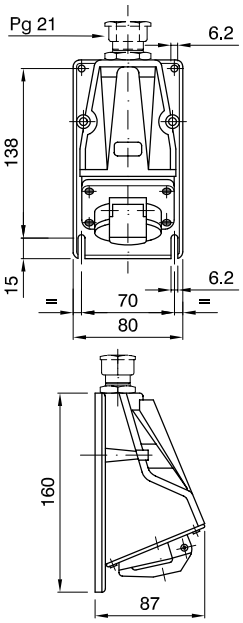

Abmessungen für alle Ausführungen

Baureihe IEC 309 MA

MEHRFACHKUPPLUNGEN

	EINGANG					AUSGANG		
	Typ	Bemessungs-strom (In)	Bemessungs-spannung (Un)	Pole	Uhrz. h	2 Steckdosen 16A	3 Steckdosen 16A	3 Steckdosen 32A
	Ohne Kabel	16 A	100 ÷ 130 V	2P+PE	4	GW 64 008	GW 64 022	
				3P+PE	4		GW 64 023	
			200 ÷ 250 V	2P+PE	6	GW 64 010	GW 64 024	
				3P+PE	9	GW 64 011	GW 64 025	
				3P+N+PE	9	GW 64 012	GW 64 026	
			380 ÷ 415 V	3P+PE	9	GW 64 013	GW 64 027	
				3P+N+PE	6	GW 64 014	GW 64 028	
		32 A	380 ÷ 415 V	3P+PE	6			GW 64 068
	Mit Kabel	16 A	100 ÷ 130 V	2P+PE	4		GW 64 050	
			200 ÷ 250 V	2P+PE	6		GW 64 052	
			380 ÷ 415 V	3P+PE	6		GW 64 055	
				3P+N+PE	6		GW 64 056	

MEHRFACHADAPTER

	EINGANG				AUSGANG			
	Bemessungs-strom (In)	Bemessungs-spannung (Un)	Pole	Uhrz. h	3 Steckdosen			Artikelnummer
					2P+PE 230 V~	3P+PE 400 V~	3P+N+PE 400 V~	
	16 A	380 ÷ 415 V	3P+N+PE	6	2x16A		1x16A	GW 64 059
					1x16A	1x16A	1x16A	GW 64 060
	32 A	200 ÷ 250 V	2P+PE	6	3x16A			GW 64 062
		380 ÷ 415 V	3P+N+PE	6	1x16A	1x16A	1x16A	GW 64 063
					2x16A		1x32A	GW 64 064
					1x32A	1x32A	1x32A	GW 64 061
	63 A	380 ÷ 415 V	3P+N+PE	6	2x32A		1x63A	GW 64 065

PHASENWENDER

	EINGANG				AUSGANG		
	Bemessungs-strom (In)	Bemessungs-spannung (Un)	Pole	Uhrz. h	1 Steckdose 3P+PE 400 V~	1 Steckdose 3P+N+PE 400 V~	Artikelnummer
	16 A	380 ÷ 415 V	3P+PE	6	1x16A		GW 64 066
			3P+N+PE	6		1x16A	GW 64 067

Wichtiger Hinweis: Die Mehrfachsteckdosen und Adapter sind lediglich als Ergänzung zu der elektrischen Anlage zu verstehen, Sie eignen sich nur für die vorrübergehende Installation und sind nicht für die dauerhafte Anwendung gedacht. In feuergefährdeten Bereichen ist der Einsatz nicht erlaubt.

SYSTEMADAPTER

	EINGANG					STECKDOSE					INDUSTRIE-STECKDOSE
	Typ	Bemes-sungs-strom (In)	Bemes-sungs-spannung (Un)	Pole	Uhrz. h	2 Ausgänge 2P+PE 16A dual (P17/P11)	1 Ausgang 2P+PE 16A dual (P30/P17)	1 Ausgang 2P+PE 10/16A Deutscher Std.	1 Ausgang 2P+PE 16A Franz. Std.	1 Ausgang 2P+PE 13A Britisch. Std.	2P+PE 16A 230V 6h
	IEC 309 Industrie-steckdose	16 A	200 ÷ 250 V	2P+PE	6	GW 64 211					
							GW 64 212				
								GW 64 210			
									GW 64 203		
										GW 64 204	
						GW 64 206 vorgerüstet für andere Kombinationen					
			380 ÷ 415 V	3P+N+PE	6	GW 64 216					
							GW 64 217				
						GW 64 207 vorgerüstet für andere Kombinationen					
	Steck-dosen	2P+PE 16A 250V S17									GW 64 208
		2P+PE 16A 250V Deutsch/Französisch									GW 64 209

SYSTEM ABZWEIGADAPTER

	EINGANG					AUSGANG				Arti-kelnum-mer
						INDUSTRIE	GEBÄUDE			
	Typ	Bemes-sungs-strom (In)	Bemes-sungs-spannung (Un)	Pole	Uhrz. h	IEC 309	2 Steckdosen 2P+PE 16A dual (P17/P11)	1 Steckdose 2P+PE 16A dual (P30/P17)	2 Steckdosen 2P+PE 16A dual (P17/P11) 1 Steckdose 2P+PE 16A dual (P30/P17)	
	IEC 309 Industrie-steckdose	16 A	200 ÷ 250 V	2P+PE	6	•	•			GW 64 221
						•		•		GW 64 222
						•	Vorgerüstet für 2 SYSTEM Module			GW 64 223
						•			•	GW 64 231
						•	Vorgerüstet für 2+2 SYSTEM Module			GW 64 232
			380 ÷ 415 V	3P+N+PE	6	•			•	GW 64 236
						•	Vorgerüstet für 2+2 SYSTEM Module			GW 64 237
	Kabel mit IEC309 Stecker			3P+N+PE	6	•			•	GW 64 256
	Kabel mit Stecker		200 ÷ 250 V	2P+PE S17		2P+PE 16A - 230V			•	GW 64 263
		Vorgerüstet für Kabel und Stecker				2P+PE 16A - 230V	Vorgerüstet für 2+2 SYSTEM Module			GW 64 265

Wichtiger Hinweis: Die Mehrfachsteckdosen und Adapter sind lediglich als Ergänzung zu der elektrischen Anlage zu verstehen, Sie eignen sich nur für die vorrübergehende Installation und sind nicht für die dauerhafte Anwendung gedacht. In feuergefährdeten Bereichen ist der Einsatz nicht erlaubt.

IEC 309 MA

Mehrfachkupplungen

Die Baureihe BSS 309 ist für die Verbindung von Amschinen und Geräten mit Spannungn unter 50V geeignet. Die Baureihe besteht aus Steckern, Kupplungen, 90°-Wandsteckdosen und 10°-Anbausteckdosen. Erhältlich von 16 bia 32A.



Technische Daten ***Seite 832***

64 - MEHRFACHKUPPLUNGEN

MIT 2 AUSGÄNGEN



GW 64 013

MEHRFACHKUPPLUNGEN 2 AUSGÄNGE MIT 16A STECKER - 50/60HZ - IP67



Art.-Nr.	Anz. Pole	Bemessungs-spannung	Farbe	Uhrzeitstellung h	VE
Stecker IEC 309: 16A					
GW 64 008	2P+E	110 V	Gelb	4	5/20
GW 64 010	2P+E	230 V	Blau	6	5/20
GW 64 011	3P+E	230 V	Blau	9	5/10
GW 64 012	3P+N+PE	230 V	Blau	9	5/10
GW 64 013	3P+E	400 V	Rot	6	5/10
GW 64 014	3P+N+PE	400 V	Rot	6	5/10

MIT 3 AUSGÄNGEN



GW 64 027

MEHRFACHKUPPLUNGEN 3 AUSGÄNGE MIT 16-32A STECKER - 50/60HZ - IP67



Art.-Nr.	Anz. Pole	Bemessungs-spannung	Farbe	Uhrzeitstellung h	VE
Stecker IEC 309: 16A					
GW 64 022	2P+E	110 V	Gelb	4	5/10
GW 64 023	3P+E	110 V	Gelb	4	5/10
GW 64 024	2P+E	230 V	Blau	6	5/10
GW 64 025	3P+E	230 V	Blau	9	5/10
GW 64 026	3P+N+PE	230 V	Blau	9	5/10
GW 64 027	3P+E	400 V	Rot	6	5/10
GW 64 028	3P+N+PE	400 V	Rot	6	5/10
Stecker IEC 309: 32A					
GW 64 068	3P+E	400 V	Rot	6	1/4

MIT 3 AUSGÄNGEN, KABEL UND STECKDOSE



GW 64 052

WASSERGESCHÜTZTE MEHRFACHKUPPLUNGEN 3 AUSGÄNGE MIT 2M KABEL UND 16A STECKER - 50/60HZ - IP67



Art.-Nr.	Anz. Pole	Bemessungs-spannung	Farbe	Uhrzeitstellung h	VE
Stecker IEC 309: 16A					
GW 64 050	2P+E	110 V	Gelb	4	1/6
GW 64 052	2P+E	230 V	Blau	6	1/6
GW 64 055	3P+E	400 V	Rot	6	1/3
GW 64 056	3P+N+PE	400 V	Rot	6	1/3

64 - MEHRFACHADAPTER

VERTEILERADAPTER



GW 64 059

WASSERGESCHÜTZTER MEHRFACHADAPTER MIT 16A STECKER - 50/60 HZ - IP67



Art.-Nr.	Steckdose IEC 309	Steckdose IEC 309	Steckdose IEC 309	VE
Stecker IEC 309: 3P+N+PE - 16A - 400V AC				
GW 64 059	2P+PE - 16A - 230V AC	2P+PE - 16A - 230V AC	3P+N+PE - 16A - 400V AC	5/10
GW 64 060	2P+PE - 16A - 230V AC	3P+PE - 16A - 400V AC	3P+N+PE - 16A - 400V AC	5/10



GW 64 061

WASSERGESCHÜTZE MEHRFACHADAPTER MIT 32A STECKER - 50/60HZ - IP67



Art.-Nr.	Steckdose IEC 309	Steckdose IEC 309	Steckdose IEC 309	VE
Stecker IEC 309: 3P+N+PE - 32A - 400V AC				
GW 64 061	2P+PE - 32A - 230V AC	3P+PE - 32A - 400V AC	3P+N+PE - 32A - 400V AC	1/5

STROMADAPTER



GW 64 062

WASSERGESCHÜTZTER MEHRFACHADAPTER MIT 32A STECKER - 50/60 HZ - IP67



Art.-Nr.	Steckdose IEC 309	Steckdose IEC 309	Steckdose IEC 309	VE
Stecker IEC 309: 2P+PE - 32A - 230V AC				
GW 64 062	2P+PE - 16A - 230V AC	2P+PE - 16A - 230V AC	2P+PE - 16A - 230V AC	5/10
Stecker IEC 309: 3P+N+PE - 32A - 400V AC				
GW 64 063	2P+PE - 16A - 230V AC	3P+PE - 16A - 400V AC	3P+N+PE - 16A - 400V AC	5/10
GW 64 064	2P+PE - 16A - 230V AC	2P+PE - 16A - 230V AC	3P+N+PE - 32A - 400V AC	1/5



GW 64 065

WASSERGESCHÜTZE MEHRFACHADAPTER MIT 63A STECKER - 50/60 HZ - IP67



Art.-Nr.	Steckdose IEC 309	Steckdose IEC 309	Steckdose IEC 309	VE
Stecker IEC 309: 3P+N+PE - 63A - 400V AC				
GW 64 065	2P+PE - 32A - 230V AC	2P+PE - 32A - 230V AC	3P+N+PE - 63A - 400V AC	1/2

PHASENWENDER



GW 64 066

GESCHÜTZTE PHASENWENDER - 16 A - 50/60 HZ - IP44



Art.-Nr.	Steckdose IEC 309	VE
Stecker IEC 309: 3P+PE - 16A - 400V AC		
GW 64 066	3P+PE - 16A - 400V AC	10/20
Stecker IEC 309: 3P+N+PE - 16A - 400V AC		
GW 64 067	3P+N+PE - 16A - 400V AC	10/20

64 IC/CI - SYSTEMADAPTER

FÜR INDUSTRIE UND HAUSHALT: VERDRAHTET



GW 64 203

SYSTEMADAPTER:
STECKER IEC 309 IP44 / HAUSHALTSSTECKDOSEN - 50/60HZ



Art.-Nr.	Steckd. Wohnbereich 250V~	VE
Stecker IEC 309: 2P+PE - 16A - 230V AC		
GW 64 203	1x 2P+PE - 16A Französisch	10/40
GW 64 204	1x 2P+PE - 13A Englisch	10/40
GW 64 210	1x 2P+PE - 10/16A Deutsch	10/40
GW 64 211	2x 2P+PE - 16A Dual (P17/11)	10/40
GW 64 212	1x 2P+PE - 16A Dual (P30 - P17)	10/40
Stecker IEC 309: 3P+N+PE - 16A - 400V AC		
GW 64 216	2x 2P+PE - 16A Dual (P17/11)	10/40
GW 64 217	1x 2P+PE - 16A Dual (P30 - P17)	10/40

MERKMALE: GW64211 - GW64216, Haushaltssteckdosen mit Kontaktstiften Ø 4 / 5 mm.
GW64212 - GW64217, Haushaltssteckdosen mit Kontaktstiften Ø 4 / 4,8 / 5 mm, mit seitlicher und zentraler Erdung.
HINWEISE: Einsatz nur für vorübergehende Benutzung.

VON INDUSTRIE ZU HAUSHALT: VORGERÜSTET



GW 64 206

SYSTEMADAPTER:
STECKER IEC 309 IP44 FÜR 2 SYSTEM MODULE - 50/60HZ



Art.-Nr.	Vorrüstung	VE
Stecker IEC 309: 2P+PE - 16A - 230V AC		
GW 64 206	2	10/40
Stecker IEC 309: 3P+N+PE - 16A - 400V AC		
GW 64 207	2	10/40

MITGELIEFERTES ZUBEHÖR: Anschlussleiter.
HINWEISE: Einsatz nur für vorübergehende Benutzung.

VON HAUSHALT ZU INDUSTRIE: VERDRAHTET



GW 64 209

SYSTEMADAPTER
HAUSHALTSSTECKER / STECKDOSE IEC 309 IP44 - 50/60HZ



Art.-Nr.	Steckdose IEC 309	VE
Schutzkontakt- steckdose: 2P+PE - 16A - 250V AC S17		
GW 64 208	2P+PE - 16A - 230V AC	10/40
Schutzkontakt- steckdose: 2P+PE - 16A - 250V AC Deutsch/Französisch		
GW 64 209	2P+PE - 16A - 230V AC	10/40

MERKMALE: GW64209, mit doppeltem Schutzleiter (seitlich nach deutschem Standard und zentral nach französischem Standard).
HINWEISE: Einsatz nur für vorübergehende Benutzung.

64 IC/CI - SYSTEM-ABZWEIGADAPTER

1 ABZWEIGENDER AUSGANG: VERDRAHTET



GW 64 221

SYSTEM-ABZWEIGADAPTER:
STECKER IEC 309 IP44 / HAUSHALTSSTECKDOSEN / STECKDOSE IEC 309 IP44 - 50/60HZ



Art.-Nr.	Steckd. Wohnbereich 250V~	Steckdose IEC 309	VE
Stecker IEC 309: 2P+PE - 16A - 230V AC			
GW 64 221	2x 2P+PE - 16A Dual (P17/11)	2P+PE - 16A - 230V AC	5/20
GW 64 222	1x 2P+PE - 16A Dual (P30 - P17)	2P+PE - 16A - 230V AC	5/20

MERKMALE: GW64221 Haushaltssteckdosen mit Kontaktstiften Ø 4 / 5 mm.
GW64222 Haushaltssteckdosen mit Kontaktstiften Ø 4 / 4,8 / 5 mm, mit seitlicher und zentraler Erdung.
HINWEISE: Einsatz nur für vorübergehende Benutzung.

1 ABZWEIGENDER AUSGANG: VORGERÜSTET



GW 64 223

SYSTEM-ABZWEIGADAPTER:
STECKER IEC 309 IP44 / VORRÜSTUNG FÜR 2 SYSTEMMODULE / STECKDOSE IEC 309 IP44 - 50/60HZ



Art.-Nr.	Vorrüstung	Steckdose IEC 309	VE
Stecker IEC 309: 2P+PE - 16A - 230V AC			
GW 64 223	2	2P+PE - 16A - 230V AC	5/20

MITGELIEFERTES ZUBEHÖR: Anschlussleiter.
HINWEISE: Einsatz nur für vorübergehende Benutzung.

2 ABZWEIGENDE AUSGÄNGE : VERDRAHTET



GW 64 231

SYSTEM-ABZWEIGADAPTER:
STECKER IEC 309 IP44 / HAUSHALTSSTECKDOSEN / STECKDOSE IEC 309 IP44 - 50/60HZ



Art.-Nr.	Steckd. Wohnbereich 250V~	Steckdose IEC 309	VE
Stecker IEC 309: 2P+PE - 16A - 230V AC			
GW 64 231	Nr. 2 (P17/11) - Nr. 1 (P30-P17)	2P+PE - 16A - 230V AC	5/20
Stecker IEC 309: 3P+N+PE - 16A - 400V AC			
GW 64 236	Nr. 2 (P17/11) - Nr. 1 (P30-P17)	3P+N+PE - 16A - 400V AC	5/10

HINWEISE: Einsatz nur für vorübergehende Benutzung.

2 ABZWEIGENDE AUSGÄNGE : VORGERÜSTET



GW 64 232

SYSTEM-ABZWEIGADAPTER:
STECKER IEC 309 IP44 / VORRÜSTUNG FÜR 2+2 SYSTEMMODULE / STECKDOSE IEC 309 IP44 - 50/60HZ



Art.-Nr.	Vorrüstung	Steckdose IEC 309	VE
Stecker IEC 309: 2P+PE - 16A - 230V AC			
GW 64 232	2+2	2P+PE - 16A - 230V AC	5/20
Stecker IEC 309: 3P+N+PE - 16A - 400V AC			
GW 64 237	2+2	3P+N+PE - 16A - 400V AC	5/10

MITGELIEFERTES ZUBEHÖR: Anschlussleiter.
HINWEISE: Einsatz nur für vorübergehende Benutzung.

2 ABZWEIGENDE AUSGÄNGE : VERDRAHTET



GW 64 256

SYSTEM-ABZWEIGADAPTER MIT 2 M BIEGSAMEM KABEL: STECKER IEC 309 IP44/ HAUSHALTSSTECKDOSEN / STECKER IEC 309 IP44 - 50/60HZ



Art.-Nr.	Steckd. Wohnbereich 250V~	Steckdose IEC 309	VE
Stecker IEC 309: 3P+N+PE - 16A - 400V AC			
GW 64 256	Nr. 2 (P17/11) - Nr. 1 (P30-P17)	3P+N+PE - 16A - 400V AC	1/3

MERKMALE: 2 Haushaltssteckdosen mit Kontaktstiften Ø 4 / 5 mm (P17/11) und 1 Haushaltssteckdose mit Kontaktstiften Ø 4 / 4,8 / 5 mm (P30 - P17) mit seitlicher und zentraler Erdung.
HINWEISE: Einsatz nur für vorübergehende Benutzung.



GW 64 263

SYSTEM-ABZWEIGADAPTER MIT 2 M KABEL: HAUSHALTSSTECKER / HAUSHALTSSTECKDOSEN / STECKDOSE IEC 309 IP44 - 50/60HZ



Art.-Nr.	Steckd. Wohnbereich 250V~	Steckdose IEC 309	VE
Schutzkontakt- steckdose: 2P+PE - 16A - 250V AC S17			
GW 64 263	Nr. 2 (P17/11) - Nr. 1 (P30-P17)	2P+PE - 16A - 230V AC	1/6

MERKMALE: 2 Haushaltssteckdosen mit Kontaktstiften Ø 4 / 5 mm (P17/11) und 1 Haushaltssteckdose mit Kontaktstiften Ø 4 / 4,8 / 5 mm (P30 - P17) mit seitlicher und zentraler Erdung.
HINWEISE: Einsatz nur für vorübergehende Benutzung.

2 ABZWEIGENDE AUSGÄNGE VORGERÜSTET FÜR KABEL UND STECKDOSEN



GW 64 265

SYSTEM-ABZWEIGADAPTER: VORRÜSTUNG FÜR 2+2 SYSTEM-MODULE / STECKDOSE IEC 309 IP44 - 50/60HZ



Art.-Nr.	Vorrüstung	Steckdose IEC 309	VE
GW 64 265	2+2	2P+PE - 16A - 230V AC	5/20

MITGELIEFERTES ZUBEHÖR: Anschlussleiter.
HINWEISE: Einsatz nur für vorübergehende Benutzung.

IEC 309 MA



MEHRFACHKUPPLUNGEN



Die Baureihe IEC 309 MA beinhaltet Mehrfachkupplungen mit 2 oder 3 Ausgängen, mit und ohne Anschlusskabel. Erhältlich mit Schraubklemmen und bis 32A.

MEHRFACHKADAPTER



3 Versionen für die unterschiedlichsten Anforderungen: Mehrfachadapter, Adapter für unterschiedliche Ströme und Phasenwender.

SYSTEMADAPTER



Adapter für Industriesteckvorrichtungen und Haushaltssteckdosen. Erhältlich sind 16A Versionen, bereits vorverdrahtet oder vorgerüstet für die individuelle Bestückung mit Steckdosen.

Technische Daten und Normen

ELEKTRISCHE UND MECHANISCHE EIGENSCHAFTEN										
Bemessungs-strom (In)	**Schutzart (IP)**	**Normen**	**Bemessungs-spannung Un (V)**	**Zulässige Überlast (A)**	**Anzahl Steckzyklen**	**Schalt-vermögen bei 1,1 Un**	**Stoßfestigkeit bei Umgebungs-temperatur (IK)**	**Isolations-widerstand (MΩ)**	**Widerstand gegen Wärme**	**Widerstand gegen abnorme Wärme und Feuer**
									Kugeldruck-prüfung (°C)	**Glühdraht-prüfung (°C)**
16	IP44 und IP67	EN 60309-1 (CEI 23-12/1) EN 60309-2 (CEI 23-12/2)	von 24 bis 500	22	> 5000	20	IK 08	> 10	125 (aktive Teile) 80 (passive Teile)	850 (aktive Teile) 650 (passive Teile)
32				42	> 2000	40				
63				-	> 2000	79				

BESTÄNDIGKEIT GEGEN CHEMISCHE UND ATMOSPHÄRISCHE STOFFE										
Salz-lösungen	**Säuren**		**Basen**		**Lösungsmittel**				**Mineral-öl**	**UV Strahlung**
	Konzentriert	**Verdünnt**	**Konzentriert**	**Verdünnt**	**Hexan**	**Benzol**	**Azeton**	**Alkohol**		
Beständig	Nicht beständig	Bedingt beständig	Bedingt beständig	Beständig	Beständig	Beständig	Beständig	Beständig	Beständig	Beständig

Abmessungen - Mehrfachkupplungen und Adapter

WASSERGESCHÜTZTE MEHRFACHSTECKDOSEN -IP67

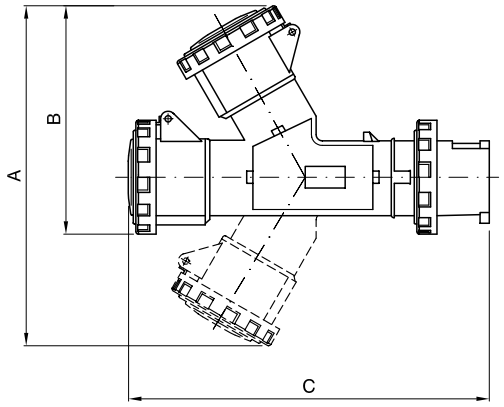

ARTIKELNUMMER	A	B	C	Anz. AUS-GÄNGE
GW 64 008		146	235	
GW 64 010				
GW 64 009		156	246	2
GW 64 011				
GW 64 012		166	258	
GW 64 014				
GW 64 022	218		235	
GW 64 024				
GW 64 023	230		246	3
GW 64 025				
GW 64 027				

ARTIKELNUMMER	A	C	Anz. AUS-GÄNGE
GW 64 026	242	258	
GW 64 028			
GW 64 059	245	260	
GW 64 060			
GW 64 062	235	265	
GW 64 063	250	280	
GW 64 064	255	295	3
GW 64 061	280	305	
GW 64 065	295	370	
GW 64 068	270	270	

WASSERGESCHÜTZTE MEHRFACHSTECKDOSEN MIT KABEL UND STECKER -IP67

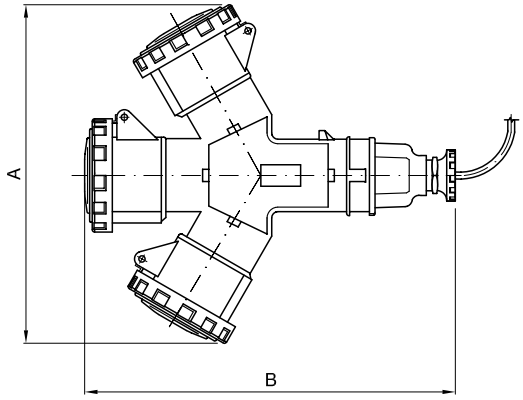

ARTIKELNUMMER	A	B
GW 64 050	218	254
GW 64 052		
GW 64 051	230	262
GW 64 053		
GW 64 055		
GW 64 054	242	277
GW 64 056		

GESCHÜTZTE PHASENWENDER

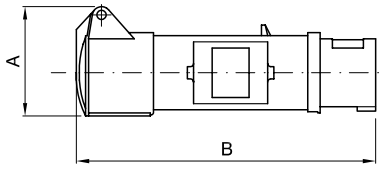

ARTIKELNUMMER	A	B
GW 64 066	76	196
GW 64 067	83	196

SYSTEMADAPTER (VON INDUSTRIESTECKVORRICHTUNG ZU HAUSINSTALLATION)

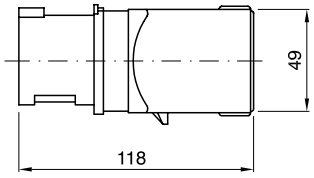

ARTIKELNUMMER	A
GW 64 203	118
GW 64 204	
GW 64 206	
GW 64 210	
GW 64 211	
GW 64 212	
GW 64 215	
GW 64 207	123
GW 64 216	
GW 64 217	

SYSTEMADAPTER (VON HAUSINSTALLATION ZU INDUSTRIESTECKVORRICHTUNG)

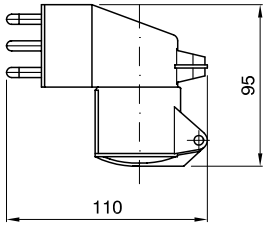

GW 64 208

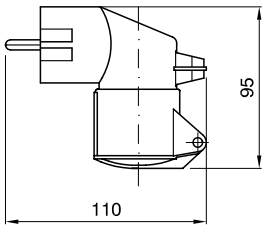

GW 64 209

SYSTEM RANGIERADAPTER MIT STECKER

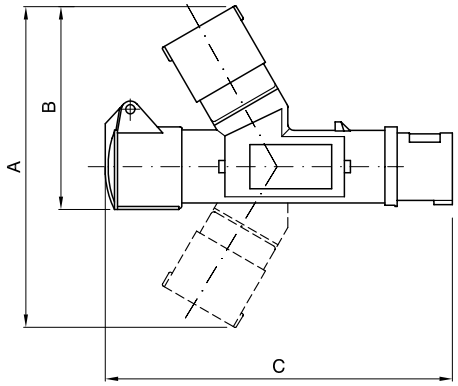

ARTIKELNUMMER	A	B	C	Anz. AUSGÄNGE
GW 64 221		125	233	2
GW 64 222				
GW 64 223				
GW 64 226		134	245	
GW 64 227				
GW 64 228				
GW 64 231	194		233	3
GW 64 232				
GW 64 236	202		245	
GW 64 237				

SYSTEM RANGIERADAPTER MIT KABEL UND STECKER

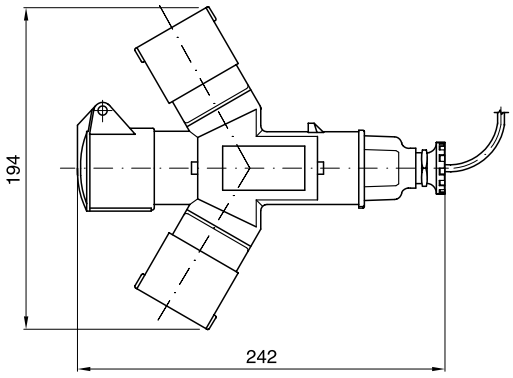

ARTIKELNUMMER	A	B
GW 64 263	194	242
GW 64 265		
GW 64 256	202	254

Baureihe 67 IB

				VERTIKALE STECKDOSEN - 67 IB						VERTIKALE STECKDOSEN FÜR ERSCHW. EINSATZBED. - 66 IB		
												
Bemes-sungs-strom In	**Bemessungs-spannung Un**	**Anz. Pole**	**Uhrzeitst. h.**	Vertikal Steckdosen mit MCB, ohne Gehäuse (AUTOMATIKA) **IP 67**	Vertikale Steckdosen mit MCB, mit Gehäuse (AUTOMATIKA) **IP 67**	Vertikale Steckdosen mit Dreh-schalter ohne Gehäuse **IP 67**	Vertikale Steckdosen mit Dreh-schalter mit Gehäuse **IP 67**	Vertikale Steckdosen mit Sicherungssockel, ohne Gehäuse **IP 67**	Vertikale Steckdosen mit Sicherungssockel, mit Gehäuse **IP 67**	Vertikale Steckdosen mit Dreh-schalter ohne Gehäuse **IP 66**	Vertikale Steckdosen mit Dreh-schalter mit Gehäuse **IP 66**	Vertikale Steckdosen mit Sicherungssockel, Ohne Gehäuse **IP 66**
16 A	20 ÷ 25 V	2P	ohne			GW 66 359 N	GW 66 259 N					GW 66 886
	100 ÷ 130 V	2P+PE	4	GW 66 151 N	GW 66 051 N	GW 66 301 N	GW 66 201 N	GW 66 323 N	GW 66 223 N	GW 66 535	GW 66 501	GW 66 801
		3P+PE	4	GW 66 152 N	GW 66 052 N	GW 66 302 N	GW 66 202 N	GW 66 324 N	GW 66 224 N	GW 66 536	GW 66 502	GW 66 802
		3P+N+PE	4	GW 66 153 N	GW 66 053 N	GW 66 303 N	GW 66 203 N	GW 66 325 N	GW 66 225 N	GW 66 537	GW 66 503	GW 66 803
	200 ÷ 250 V	2P+PE	6	GW 66 154 N	GW 66 054 N	GW 66 304 N	GW 66 204 N	GW 66 326 N	GW 66 226 N	GW 66 538	GW 66 504	GW 66 804
		3P+PE	9	GW 66 155 N	GW 66 055 N	GW 66 305 N	GW 66 205 N	GW 66 327 N	GW 66 227 N	GW 66 539	GW 66 505	GW 66 805
		3P+N+PE	9	GW 66 156 N	GW 66 056 N	GW 66 306 N	GW 66 206 N	GW 66 328 N	GW 66 228 N	GW 66 540	GW 66 506	GW 66 806
	380 ÷ 415 V	2P+PE	9	GW 66 157 N	GW 66 057 N	GW 66 307 N	GW 66 207 N	GW 66 329 N	GW 66 229 N	GW 66 541	GW 66 507	GW 66 807
		3P+PE	6	GW 66 158 N	GW 66 058 N	GW 66 308 N	GW 66 208 N	GW 66 330 N	GW 66 230 N	GW 66 542	GW 66 508	GW 66 808
		3P+N+PE	6	GW 66 159 N	GW 66 059 N	GW 66 309 N	GW 66 209 N	GW 66 331 N	GW 66 231 N	GW 66 543	GW 66 509	GW 66 809
	480 ÷ 500 V	3P+PE	7			GW 66 310 N	GW 66 210 N	GW 66 332 N	GW 66 232 N	GW 66 544	GW 66 510	GW 66 810
		3P+N+PE	7			GW 66 311 N	GW 66 211 N	GW 66 333 N	GW 66 233 N	GW 66 545	GW 66 511	GW 66 811
32 A	100 ÷ 130 V	2P+PE	4	GW 66 162 N	GW 66 062 N	GW 66 312 N	GW 66 212 N	GW 66 334 N	GW 66 234 N	GW 66 546	GW 66 512	GW 66 812
		3P+PE	4	GW 66 163 N	GW 66 063 N	GW 66 313 N	GW 66 213 N	GW 66 335 N	GW 66 235 N	GW 66 547	GW 66 513	GW 66 813
		3P+N+PE	4	GW 66 164 N	GW 66 064 N	GW 66 314 N	GW 66 214 N	GW 66 336 N	GW 66 236 N	GW 66 548	GW 66 514	GW 66 814
	200 ÷ 250 V	2P+PE	6	GW 66 165 N	GW 66 065 N	GW 66 315 N	GW 66 215 N	GW 66 337 N	GW 66 237 N	GW 66 549	GW 66 515	GW 66 815
		3P+PE	9	GW 66 166 N	GW 66 066 N	GW 66 316 N	GW 66 216 N	GW 66 338 N	GW 66 238 N	GW 66 550	GW 66 516	GW 66 816
		3P+N+PE	9	GW 66 167 N	GW 66 067 N	GW 66 317 N	GW 66 217 N	GW 66 339 N	GW 66 239 N	GW 66 551	GW 66 517	GW 66 817
	380 ÷ 415 V	2P+PE	9	GW 66 168 N	GW 66 068 N	GW 66 318 N	GW 66 218 N	GW 66 340 N	GW 66 240 N	GW 66 552	GW 66 518	GW 66 818
		3P+PE	6	GW 66 169 N	GW 66 069 N	GW 66 319 N	GW 66 219 N	GW 66 341 N	GW 66 241 N	GW 66 553	GW 66 519	GW 66 819
		3P+N+PE	6	GW 66 170 N	GW 66 070 N	GW 66 320 N	GW 66 220 N	GW 66 342 N	GW 66 242 N	GW 66 554	GW 66 520	GW 66 820
	480 ÷ 500 V	3P+PE	7			GW 66 321 N	GW 66 221 N	GW 66 343 N	GW 66 243 N	GW 66 555	GW 66 521	GW 66 821
		3P+N+PE	7			GW 66 322 N	GW 66 222 N	GW 66 344 N	GW 66 244 N	GW 66 556	GW 66 522	GW 66 822
	380/440V	3P+PE	3			GW 66 357 N	GW 66 257 N	GW 66 358 N	GW 66 258 N	GW 66 557	GW 66 523	GW 66 823
63 A	100 ÷ 130 V	2P+PE	4			GW 67 356 N	GW 67 256 N	GW 66 345 N	GW 67 245 N		GW 66 524	
		3P+PE	4			GW 67 357 N	GW 67 257 N	GW 66 346 N	GW 67 246 N		GW 66 525	
		3P+N+PE	4			GW 67 358 N	GW 67 258 N	GW 66 347 N	GW 67 247 N		GW 66 526	
	200 ÷ 250 V	2P+PE	6			GW 67 359 N	GW 67 259 N	GW 66 348 N	GW 67 248 N		GW 66 527	
		3P+PE	9			GW 67 360 N	GW 67 260 N	GW 66 349 N	GW 67 249 N		GW 66 528	
		3P+N+PE	9			GW 67 361 N	GW 67 261 N	GW 66 350 N	GW 67 250 N		GW 66 529	
	380 ÷ 415 V	2P+PE	9			GW 67 362 N	GW 67 262 N	GW 66 351 N	GW 67 251 N		GW 66 530	
		3P+PE	6			GW 67 363 N	GW 67 263 N	GW 66 352 N	GW 67 252 N		GW 66 531	
		3P+N+PE	6			GW 67 364 N	GW 67 264 N	GW 66 353 N	GW 67 253 N		GW 66 532	
	480 ÷ 500 V	3P+PE	7			GW 67 365 N	GW 67 265 N	GW 66 354 N	GW 67 254 N		GW 66 533	
		3P+N+PE	7			GW 67 366 N	GW 67 266 N	GW 66 355 N	GW 67 255 N		GW 66 534	
											Vertikale Wandsteckdosen mit elektrischer Verriegelung und Leitungsschutzschalter	
125 A	100 ÷ 130 V	3P+PE	4								GW 66 581	
		3P+N+PE	4								GW 66 582	
	200 ÷ 250 V	3P+PE	9								GW 66 583	
		3P+N+PE	9								GW 66 584	
	380 ÷ 415 V	3P+PE	6								GW 66 585	
		3P+N+PE	6								GW 66 586	
	480 ÷ 500 V	3P+PE	7								GW 66 587	
		3P+N+PE	7								GW 66 588	

Hinweis: Verriegelbare Steckdosen 63A mit Pilotkontakt, Verriegelbare Steckdosen 125A mit Hilfskontakt 1S.

VERTIKALE STECKDOSEN FÜR ERSCHW. EINSATZBED. - 66 IB			HORIZONTALE STECKDOSEN - 44 IB				KOMPAKTE STECKDOSEN - COMBIBLOC			
										
Vertikale Steckdosen mit Sicherungs-sockel, Mit Gehäuse **IP 66**	Vertikale Steckdosen für REG, ohne Gehäuse **IP 66**	Vertikale Steckdosen für REG, mit Gehäuse **IP 66**	Horizontal Steckdosen mit Drehschalter, ohne Gehäuse **IP 44**	Horizontal Steckdosen mit Drehschalter, mit Gehäuse **IP 44**	Horizontal Steckdosen mit Sicherungs-sockel, ohne Gehäuse **IP 44**	Horizontal Steckdosen mit Sicherungs-sockel, mit Gehäuse **IP 44**	Kompakte Steckdosen mit Drehschalter, ohne Gehäuse **IP 44**	Kompakte Steckdosen mit Drehschalter, mit Gehäuse **IP 44**	Kompakte Steckdosen mit Drehschalter, ohne Gehäuse **IP 55**	Kompakte Steckdosen mit Drehschalter, mit Gehäuse **IP 55**
GW 66 998										
GW 66 951	GW 66 824	GW 66 974	GW 66 101	GW 66 001	GW 66 123	GW 66 023	GW 66 423	GW 66 401	GW 66 467	GW 66 445
GW 66 952	GW 66 825	GW 66 975	GW 66 102	GW 66 002	GW 66 124	GW 66 024	GW 66 424	GW 66 402	GW 66 468	GW 66 446
GW 66 953	GW 66 826	GW 66 976	GW 66 103	GW 66 003	GW 66 125	GW 66 025	GW 66 425	GW 66 403	GW 66 469	GW 66 447
GW 66 954	GW 66 827	GW 66 977	GW 66 104	GW 66 004	GW 66 126	GW 66 026	GW 66 426	GW 66 404	GW 66 470	GW 66 448
GW 66 955	GW 66 828	GW 66 978	GW 66 105	GW 66 005	GW 66 127	GW 66 027	GW 66 427	GW 66 405	GW 66 471	GW 66 449
GW 66 956	GW 66 829	GW 66 979	GW 66 106	GW 66 006	GW 66 128	GW 66 028	GW 66 428	GW 66 406	GW 66 472	GW 66 450
GW 66 957	GW 66 830	GW 66 980	GW 66 107	GW 66 007	GW 66 129	GW 66 029	GW 66 429	GW 66 407	GW 66 473	GW 66 451
GW 66 958	GW 66 831	GW 66 981	GW 66 108	GW 66 008	GW 66 130	GW 66 030	GW 66 430	GW 66 408	GW 66 474	GW 66 452
GW 66 959	GW 66 832	GW 66 982	GW 66 109	GW 66 009	GW 66 131	GW 66 031	GW 66 431	GW 66 409	GW 66 475	GW 66 453
GW 66 960	GW 66 833	GW 66 983	GW 66 110	GW 66 010	GW 66 132	GW 66 032				
GW 66 961	GW 66 834	GW 66 984	GW 66 111	GW 66 011	GW 66 133	GW 66 033				
GW 66 962	GW 66 835	GW 66 985	GW 66 112	GW 66 012	GW 66 134	GW 66 034	GW 66 434	GW 66 412	GW 66 478	GW 66 456
GW 66 963	GW 66 836	GW 66 986	GW 66 113	GW 66 013	GW 66 135	GW 66 035	GW 66 435	GW 66 413	GW 66 479	GW 66 457
GW 66 964	GW 66 837	GW 66 987	GW 66 114	GW 66 014	GW 66 136	GW 66 036	GW 66 436	GW 66 414	GW 66 480	GW 66 458
GW 66 965	GW 66 838	GW 66 988	GW 66 115	GW 66 015	GW 66 137	GW 66 037	GW 66 437	GW 66 415	GW 66 481	GW 66 459
GW 66 966	GW 66 839	GW 66 989	GW 66 116	GW 66 016	GW 66 138	GW 66 038	GW 66 438	GW 66 416	GW 66 482	GW 66 460
GW 66 967	GW 66 840	GW 66 990	GW 66 117	GW 66 017	GW 66 139	GW 66 039	GW 66 439	GW 66 417	GW 66 483	GW 66 461
GW 66 968	GW 66 841	GW 66 991	GW 66 118	GW 66 018	GW 66 140	GW 66 040	GW 66 440	GW 66 418	GW 66 484	GW 66 462
GW 66 969	GW 66 842	GW 66 992	GW 66 119	GW 66 019	GW 66 141	GW 66 041	GW 66 441	GW 66 419	GW 66 485	GW 66 463
GW 66 970	GW 66 843	GW 66 993	GW 66 120	GW 66 020	GW 66 142	GW 66 042	GW 66 442	GW 66 420	GW 66 486	GW 66 464
GW 66 971	GW 66 844	GW 66 994	GW 66 121	GW 66 021	GW 66 143	GW 66 043				
GW 66 972	GW 66 845	GW 66 995	GW 66 122	GW 66 022	GW 66 144	GW 66 044				
GW 66 973	GW 66 846	GW 66 996								
GW 66 847		GW 66 866								
GW 66 848		GW 66 867								
GW 66 849		GW 66 868								
GW 66 850		GW 66 869								
GW 66 851		GW 66 870								
GW 66 852		GW 66 871								
GW 66 853		GW 66 872								
GW 66 854		GW 66 873								
GW 66 855		GW 66 874								
GW 66 856		GW 66 875								
GW 66 857		GW 66 876								
 Vertikale Wandsteckdosen mit elektrischer Verriegelung und Fehlerstrom-Schutzschalter										
GW 66 591										
GW 66 592										
GW 66 593										
GW 66 594										
GW 66 595										
GW 66 596										
GW 66 597										
GW 66 598										

Baureihe 67 IB

			ZUBEHÖR								
			MONTAGEGEHÄUSE			VERTEILERGEHÄUSE					
											
			1 Steckdose	2 Steckdosen	3 Steckdosen	1 Steckdose	2 Steckdosen	3 Steckdosen		4 Steckdosen	
BAUREIHE 67 IB VERTIKAL		IP67 vertikal Steckdosen mit Drehschalter, mit Sicherungssockel und AUTOMATIKA 16/32A und 24V (SELV)	GW 66 690	GW 66 691	GW 66 694		GW 68 025 N (10 Teilungseinheiten)	GW 68 010 N (14 Teilungseinheiten)	GW 68 022 N (20 Teilungseinheiten)	GW 68 015 N (20 Teilungseinheiten)	
		IP67 vertikale Steckdosen mit Drehschalter (O/S) oder mit Sicherungssockel 63A (M/S)	GW 66 693						1 Steckdose 63A 2 Steckdosen 16/32A		
BAUREIHE 66 IB FÜR ERSCHW. EINSATZB.		IP66 vertikal Steckdosen für erschw. Einsatzb. 16/32A	GW 66 696	GW 66 697	GW 66 698						
		IP66 vertikale Steckdosen für erschw. Einsatzb. 63A	GW 66 700								
COMBIBLOC BAUREIHE		IP44/55 kompakte wassergeschützte Steckdosen - 16/32A				GW 66 491	GW 66 492	GW 66 493			
44 IB HORIZONTALE BAUREIHE		IP44 horizontale Steckdosen, ohne Sicherungssockel (O/S) 16/32A					GW 68 006 N (14 Teilungseinheiten) GW 68 019 N (10 Teilungseinheiten)			GW 68 009 N (14 Teilungseinheiten)	
		IP44 horizontale Steckdosen mit Sicherungssockel (M/S) 16/32A								GW 68 014 N (20 Teilungseinheiten)	

ZUBEHÖR

MONTAGEGEHÄUSE MIT FENSTERABDECKUNG			DECKEL/GEHÄUSE			
 1 Steckdose	 2 Steckdosen	 3 Steckdosen	 Flanschabdeckung	 Unterputzdosen (Mauerwerk und Hohlwand)	 Aufputzgehäuse	
			GW 66 709 N	GW 66 683 N* (für Mauerwerk) GW 66 683 PM* (für Hohlwand)	GW 66 678 N	 GW 27 401
					GW 66 686 (für O/S) GW 66 680 N (für M/S)	 GW 27 403
GW 66 781 (6 Teilungseinheiten)	GW 66 782 (12 Teilungseinheiten)	GW 66 783 (18 Teilungseinheiten)	GW 66 707		GW 66 685	
GW 66 784 (6 Teilungseinheiten)						 Baureihe IEC 309 HP
				GW 66 498	GW 66 496	 Baureihe IEC 309
				GW 66 681 (für Mauerwerk)	GW 66 676	 Baureihe 74 PS
				GW 66 681 PM (für Hohlwand)		
				GW 66 682 (für Mauerwerk)	GW 66 677	
				GW 66 682 PM (für Hohlwand)		

* Nicht geeignet für SELV 24V

IB

Verriegelbare Steckdosen nach IEC 309



System von Industrie-Steckdosen für die Energieverteilung im industriellen und gewerblichen Bereich, ausgestattet mit einer Verriegelung, das unterschiedlichste professionelle Anforderungen von Installateuren und Schaltschrankbauern erfüllt. Die Baureihe IB besteht aus 4 Produktlinien: Vertikale IP67-Standardsteckdosen, vertikale IP66-Steckdosen für erschwerte Einsatzbedingungen, horizontale IP44-Steckdosen und IP44 und IP55 Kompaktsteckdosen.

Technische Daten ***Seite 870***

67 IB - VERTIKALE VERRIEGELBARE STECKDOSEN IP67

AUTOMATIKA - MIT SCHUTZSCHALTER (MCB), OHNE GEHÄUSE - IP67



GW 66 170 N

AUTOMATIKA VERTIKALE VERRIEGELBARE STECKDOSEN
MIT LEITUNGSSCHUTZSCHALTER MT 6KA C-CHARAKTERISTIK - 50/60HZ - IP67

Art.-Nr.	Anz. Pole	Bemessungs-spannung	Farbe	Uhrzeitstellung h	VE
Bemessungsstrom (A): 16					
GW 66 151 N	2P+E	100 - 130 V	Gelb	4	1/12
GW 66 152 N	3P+E	100 - 130 V	Gelb	4	1/12
GW 66 153 N	3P+N+PE	100 - 130 V	Gelb	4	1/12
GW 66 154 N	2P+E	200 - 250 V	Blau	6	1/12
GW 66 155 N	3P+E	200 - 250 V	Blau	9	1/12
GW 66 156 N	3P+N+PE	200 - 250 V	Blau	9	1/12
GW 66 157 N	2P+E	380 - 415 V	Rot	9	1/12
GW 66 158 N	3P+E	380 - 415 V	Rot	6	1/12
GW 66 159 N	3P+N+PE	380 - 415 V	Rot	6	1/12
Bemessungsstrom (A): 32					
GW 66 162 N	2P+E	100 - 130 V	Gelb	4	1/12
GW 66 163 N	3P+E	100 - 130 V	Gelb	4	1/12
GW 66 164 N	3P+N+PE	100 - 130 V	Gelb	4	1/12
GW 66 165 N	2P+E	200 - 250 V	Blau	6	1/12
GW 66 166 N	3P+E	200 - 250 V	Blau	9	1/12
GW 66 167 N	3P+N+PE	200 - 250 V	Blau	9	1/12
GW 66 168 N	2P+E	380 - 415 V	Rot	9	1/12
GW 66 169 N	3P+E	380 - 415 V	Rot	6	1/12
GW 66 170 N	3P+N+PE	380 - 415 V	Rot	6	1/12

MERKMALE: Die Steckdosen haben einen Leitungsschutzschalter für die Steuerung und Schutz.
MITGELIEFERTES ZUBEHÖR: Die verriegelbaren Steckdosen haben vorderseitige LEDs zur Anzeige des Schaltzustandes und Anzeige der Netzspannung.

AUTOMATIKA - MIT SCHUTZSCHALTER (MCB), MIT GEHÄUSE - IP67



GW 66 070 N

AUTOMATIKA VERTIKALE VERRIEGELBARE STECKDOSEN MIT LEITUNGSSCHUTZSCHALTER MT 6KA C-CHARAKTERISTIK - 50/60HZ - IP67

Art.-Nr.	Anz. Pole	Bemessungs-spannung	Farbe	Uhrzeitstellung h	VE
Bemessungsstrom (A): 16					
GW 66 051 N	2P+E	100 - 130 V	Gelb	4	1/12
GW 66 052 N	3P+E	100 - 130 V	Gelb	4	1/12
GW 66 053 N	3P+N+PE	100 - 130 V	Gelb	4	1/12
GW 66 054 N	2P+E	200 - 250 V	Blau	6	1/12
GW 66 055 N	3P+E	200 - 250 V	Blau	9	1/12
GW 66 056 N	3P+N+PE	200 - 250 V	Blau	9	1/12
GW 66 057 N	2P+E	380 - 415 V	Rot	9	1/12
GW 66 058 N	3P+E	380 - 415 V	Rot	6	1/12
GW 66 059 N	3P+N+PE	380 - 415 V	Rot	6	1/12
Bemessungsstrom (A): 32					
GW 66 062 N	2P+E	100 - 130 V	Gelb	4	1/12
GW 66 063 N	3P+E	100 - 130 V	Gelb	4	1/12
GW 66 064 N	3P+N+PE	100 - 130 V	Gelb	4	1/12
GW 66 065 N	2P+E	200 - 250 V	Blau	6	1/12
GW 66 066 N	3P+E	200 - 250 V	Blau	9	1/12
GW 66 067 N	3P+N+PE	200 - 250 V	Blau	9	1/12
GW 66 068 N	2P+E	380 - 415 V	Rot	9	1/12
GW 66 069 N	3P+E	380 - 415 V	Rot	6	1/12
GW 66 070 N	3P+N+PE	380 - 415 V	Rot	6	1/12

MERKMALE: Die Steckdosen haben einen Leitungsschutzschalter für die Steuerung und Schutz.

MITGELIEFERTES ZUBEHÖR: 4 Schraubenabdeckungen aus Isoliermaterial Durchm. 14/16mm. Die verriegelbaren Steckdosen haben vorderseitige LEDs zur Anzeige des Schaltzustandes und Anzeige der Netzspannung.

MIT DREHSCHALTER, OHNE SICHERUNGSSOCKEL O/S, OHNE GEHÄUSE - IP67



GW 66 357 N

VERRIEGELBARE VERTIKALE STECKDOSEN MIT DREHSCHALTER OHNE SICHERUNGSSOCKEL, OHNE GEHÄUSE - 50/60HZ - IP67

Art.-Nr.	Anz. Pole	Bemessungs-spannung	Farbe	Uhrzeitstellung h	VE
Bemessungsstrom (A): 16					
GW 66 301 N	2P+E	100 - 130 V	Gelb	4	1/12
GW 66 302 N	3P+E	100 - 130 V	Gelb	4	1/12
GW 66 303 N	3P+N+PE	100 - 130 V	Gelb	4	1/12
GW 66 304 N	2P+E	200 - 250 V	Blau	6	1/12
GW 66 305 N	3P+E	200 - 250 V	Blau	9	1/12
GW 66 306 N	3P+N+PE	200 - 250 V	Blau	9	1/12
GW 66 307 N	2P+E	380 - 415 V	Rot	9	1/12
GW 66 308 N	3P+E	380 - 415 V	Rot	6	1/12
GW 66 309 N	3P+N+PE	380 - 415 V	Rot	6	1/12
GW 66 310 N	3P+E	480 - 500 V	Schwarz	7	1/12
GW 66 311 N	3P+N+PE	480 - 500 V	Schwarz	7	1/12
Bemessungsstrom (A): 32					
GW 66 312 N	2P+E	100 - 130 V	Gelb	4	1/12
GW 66 313 N	3P+E	100 - 130 V	Gelb	4	1/12
GW 66 314 N	3P+N+PE	100 - 130 V	Gelb	4	1/12
GW 66 315 N	2P+E	200 - 250 V	Blau	6	1/12
GW 66 316 N	3P+E	200 - 250 V	Blau	9	1/12
GW 66 317 N	3P+N+PE	200 - 250 V	Blau	9	1/12
GW 66 318 N	2P+E	380 - 415 V	Rot	9	1/12
GW 66 319 N	3P+E	380 - 415 V	Rot	6	1/12
GW 66 320 N	3P+N+PE	380 - 415 V	Rot	6	1/12
GW 66 321 N	3P+E	480 - 500 V	Schwarz	7	1/12
GW 66 322 N	3P+N+PE	480 - 500 V	Schwarz	7	1/12
GW 66 357 N	3P+E	380 - 440 V	Rot	3	1/12



GW 67 364 N

VERRIEGELBARE VERTIKALE STECKDOSEN OHNE GEHÄUSE - MIT DREHSCHALTER OHNE SICHERUNGSSOCKEL - 50/60HZ - IP67

Art.-Nr.	Anz. Pole	Bemessungs-spannung	Farbe	Uhrzeitstellung h	VE
Bemessungsstrom (A): 63					
GW 67 356 N	2P+E	100 - 130 V	Gelb	4	1/4
GW 67 357 N	3P+E	100 - 130 V	Gelb	4	1/4
GW 67 358 N	3P+N+PE	100 - 130 V	Gelb	4	1/4
GW 67 359 N	2P+E	200 - 250 V	Blau	6	1/4
GW 67 360 N	3P+E	200 - 250 V	Blau	9	1/4
GW 67 361 N	3P+N+PE	200 - 250 V	Blau	9	1/4
GW 67 362 N	2P+E	380 - 415 V	Rot	9	1/4
GW 67 363 N	3P+E	380 - 415 V	Rot	6	1/4
GW 67 364 N	3P+N+PE	380 - 415 V	Rot	6	1/4
GW 67 365 N	3P+E	480 - 500 V	Schwarz	7	1/4
GW 67 366 N	3P+N+PE	480 - 500 V	Schwarz	7	1/4

MERKMALE: 63A Versionen mit Pilotkontakt;



GW 66 359 N

VERTIKALE STECKDOSEN MIT GEHÄUSE MIT SICHERHEITSTRANSFORMATOR (SELV) - 230V/24V - 50/60HZ - IP67

Art.-Nr.	Anz. Pole	Ausgangs-spannung	Farbe	Bemessungs-leistung	VE
Bemessungsstrom (A): 16					
GW 66 359 N	2P	20-25 V	Violett	160 VA	1/4

MIT DREHSCHALTER, OHNE SICHERUNGSSOCKEL O/S, MIT GEHÄUSE - IP67



GW 66 257 N

VERRIEGELBARE VERTIKALE STECKDOSEN MIT GEHÄUSE DREHSCHALTER OHNE SICHERUNGSSOCKEL - 50/60HZ - IP67

Art.-Nr.	Anz. Pole	Bemessungs-spannung	Farbe	Uhrzeitstellung h	VE
Bemessungsstrom (A): 16					
GW 66 201 N	2P+E	100 - 130 V	Gelb	4	1/12
GW 66 202 N	3P+E	100 - 130 V	Gelb	4	1/12
GW 66 203 N	3P+N+PE	100 - 130 V	Gelb	4	1/12
GW 66 204 N	2P+E	200 - 250 V	Blau	6	1/12
GW 66 205 N	3P+E	200 - 250 V	Blau	9	1/12
GW 66 206 N	3P+N+PE	200 - 250 V	Blau	9	1/12
GW 66 207 N	2P+E	380 - 415 V	Rot	9	1/12
GW 66 208 N	3P+E	380 - 415 V	Rot	6	1/12
GW 66 209 N	3P+N+PE	380 - 415 V	Rot	6	1/12
GW 66 210 N	3P+E	480 - 500 V	Schwarz	7	1/12
GW 66 211 N	3P+N+PE	480 - 500 V	Schwarz	7	1/12
Bemessungsstrom (A): 32					
GW 66 212 N	2P+E	100 - 130 V	Gelb	4	1/12
GW 66 213 N	3P+E	100 - 130 V	Gelb	4	1/12
GW 66 214 N	3P+N+PE	100 - 130 V	Gelb	4	1/12
GW 66 215 N	2P+E	200 - 250 V	Blau	6	1/12
GW 66 216 N	3P+E	200 - 250 V	Blau	9	1/12
GW 66 217 N	3P+N+PE	200 - 250 V	Blau	9	1/12
GW 66 218 N	2P+E	380 - 415 V	Rot	9	1/12
GW 66 219 N	3P+E	380 - 415 V	Rot	6	1/12
GW 66 220 N	3P+N+PE	380 - 415 V	Rot	6	1/12
GW 66 221 N	3P+E	480 - 500 V	Schwarz	7	1/12
GW 66 222 N	3P+N+PE	480 - 500 V	Schwarz	7	1/12
GW 66 257 N	3P+E	380 - 440 V	Rot	3	1/12

MITGELIEFERTES ZUBEHÖR: 4 Schraubenabdeckungen aus Isoliermaterial Durchm. 14/16mm.



GW 67 264 N

VERRIEGELBARE VERTIKALE STECKDOSEN MIT GEHÄUSE - MIT DREHSCHALTER OHNE SICHERUNGSSOCKEL - 50/60HZ - IP67

Art.-Nr.	Anz. Pole	Bemessungs-spannung	Farbe	Uhrzeitstellung h	VE
Bemessungsstrom (A): 63					
GW 67 256 N	2P+E	100 - 130 V	Gelb	4	1/4
GW 67 257 N	3P+E	100 - 130 V	Gelb	4	1/4
GW 67 258 N	3P+N+PE	100 - 130 V	Gelb	4	1/4
GW 67 259 N	2P+E	200 - 250 V	Blau	6	1/4
GW 67 260 N	3P+E	200 - 250 V	Blau	9	1/4
GW 67 261 N	3P+N+PE	200 - 250 V	Blau	9	1/4
GW 67 262 N	2P+E	380 - 415 V	Rot	9	1/4
GW 67 263 N	3P+E	380 - 415 V	Rot	6	1/4
GW 67 264 N	3P+N+PE	380 - 415 V	Rot	6	1/4
GW 67 265 N	3P+E	480 - 500 V	Schwarz	7	1/4
GW 67 266 N	3P+N+PE	480 - 500 V	Schwarz	7	1/4

MITGELIEFERTES ZUBEHÖR: 4 Schraubenabdeckungen aus Isoliermaterial Durchm. 25mm.
MERKMALE: 63A Versionen mit Pilotkontakt.



GW 66 259 N

VERTIKALE STECKDOSEN MIT GEHÄUSE MIT SICHERHEITSTRANSFORMATOR (SELV) - 230V/24V - 50/60HZ - IP67

Art.-Nr.	Anz. Pole	Ausgangs-spannung	Farbe	Bemessungs-leistung	VE
Bemessungsstrom (A): 16					
GW 66 259 N	2P	20-25 V	Violett	160 VA	1/4

MERKMALE: Die Steckdose verfügt über einen thermischen Überlastschutz. Im Falle der Auslösung den Stecker aus der Steckdose ziehen und den angeschlossenen Verbraucher prüfen.
MITGELIEFERTES ZUBEHÖR: 4 Schraubenabdeckungen aus Isoliermaterial Durchm. 14/16mm.

MIT DREHSCHALTER, MIT SICHERUNGSSOCKEL M/S, OHNE GEHÄUSE - IP67



GW 66 358 N

VERRIEGELBARE VERTIKALE STECKDOSEN OHNE GEHÄUSE MIT DREHSCHALTER MIT SICHERUNGSSOCKEL - 50/60HZ - IP67

Art.-Nr.	Anz. Pole	Bemessungs-spannung	Farbe	Sicherungs-typ	Uhrzeitstellung h	VE
Bemessungsstrom (A): 16						
GW 66 323 N	2P+E	100 - 130 V	Gelb	Ø 10,3x38 mm	4	1/12
GW 66 324 N	3P+E	100 - 130 V	Gelb	Ø 10,3x38 mm	4	1/12
GW 66 325 N	3P+N+PE	100 - 130 V	Gelb	Ø 10,3x38 mm	4	1/12
GW 66 326 N	2P+E	200 - 250 V	Blau	Ø 10,3x38 mm	6	1/12
GW 66 327 N	3P+E	200 - 250 V	Blau	Ø 10,3x38 mm	9	1/12
GW 66 328 N	3P+N+PE	200 - 250 V	Blau	Ø 10,3x38 mm	9	1/12
GW 66 329 N	2P+E	380 - 415 V	Rot	Ø 10,3x38 mm	9	1/12
GW 66 330 N	3P+E	380 - 415 V	Rot	Ø 10,3x38 mm	6	1/12
GW 66 331 N	3P+N+PE	380 - 415 V	Rot	Ø 10,3x38 mm	6	1/12
GW 66 332 N	3P+E	480 - 500 V	Schwarz	Ø 10,3x38 mm	7	1/12
GW 66 333 N	3P+N+PE	480 - 500 V	Schwarz	Ø 10,3x38 mm	7	1/12
Bemessungsstrom (A): 32						
GW 66 334 N	2P+E	100 - 130 V	Gelb	Ø 10,3x38 mm	4	1/12
GW 66 335 N	3P+E	100 - 130 V	Gelb	Ø 10,3x38 mm	4	1/12
GW 66 336 N	3P+N+PE	100 - 130 V	Gelb	Ø 10,3x38 mm	4	1/12
GW 66 337 N	2P+E	200 - 250 V	Blau	Ø 10,3x38 mm	6	1/12
GW 66 338 N	3P+E	200 - 250 V	Blau	Ø 10,3x38 mm	9	1/12
GW 66 339 N	3P+N+PE	200 - 250 V	Blau	Ø 10,3x38 mm	9	1/12
GW 66 340 N	2P+E	380 - 415 V	Rot	Ø 10,3x38 mm	9	1/12
GW 66 341 N	3P+E	380 - 415 V	Rot	Ø 10,3x38 mm	6	1/12
GW 66 342 N	3P+N+PE	380 - 415 V	Rot	Ø 10,3x38 mm	6	1/12
GW 66 343 N	3P+E	480 - 500 V	Schwarz	Ø 10,3x38 mm	7	1/12
GW 66 344 N	3P+N+PE	480 - 500 V	Schwarz	Ø 10,3x38 mm	7	1/12
GW 66 358 N	3P+E	380 - 440 V	Rot	Ø 10,3x38 mm	3	1/12

HINWEISE: sicherungen sind separat zu bestellen. Maßnahme zum Schutz vor elektrischen Schlag durch Umhüllung.



GW 66 353 N

VERRIEGELBARE VERTIKALE STECKDOSEN OHNE GEHÄUSE - MIT DREHSCHALTER UND SICHERUNGSSOCKEL - 50/60HZ - IP67

Art.-Nr.	Anz. Pole	Bemessungs-spannung	Farbe	Sicherungs-typ	Uhrzeitstellung h	VE
Bemessungsstrom (A): 63						
GW 66 345 N	2P+E	100 - 130 V	Gelb	Ø 22x58 mm	4	1/4
GW 66 346 N	3P+E	100 - 130 V	Gelb	Ø 22x58 mm	4	1/4
GW 66 347 N	3P+N+PE	100 - 130 V	Gelb	Ø 22x58 mm	4	1/4
GW 66 348 N	2P+E	200 - 250 V	Blau	Ø 22x58 mm	6	1/4
GW 66 349 N	3P+E	200 - 250 V	Blau	Ø 22x58 mm	9	1/4
GW 66 350 N	3P+N+PE	200 - 250 V	Blau	Ø 22x58 mm	9	1/4
GW 66 351 N	2P+E	380 - 415 V	Rot	Ø 22x58 mm	9	1/4
GW 66 352 N	3P+E	380 - 415 V	Rot	Ø 22x58 mm	6	1/4
GW 66 353 N	3P+N+PE	380 - 415 V	Rot	Ø 22x58 mm	6	1/4
GW 66 354 N	3P+E	480 - 500 V	Schwarz	Ø 22x58 mm	7	1/4
GW 66 355 N	3P+N+PE	480 - 500 V	Schwarz	Ø 22x58 mm	7	1/4

HINWEISE: Sicherung sind separat zu bestellen. Maßnahme zum Schutz vor elektrischen Schlag durch Umhüllung.
MERKMALE: 63A Versionen mit Pilotkontakt.

MIT DREHSCHALTER, MIT SICHERUNGSSOCKEL M/S, MIT GEHÄUSE - IP67



GW 66 258 N

VERRIEGELBARE VERTIKALE STECKDOSEN MIT GEHÄUSE DREHSCHALTER MIT SICHERUNGSSOCKEL - 50/60HZ - IP67

Art.-Nr.	Anz. Pole	Bemessungs-spannung	Farbe	Sicherungs-typ	Uhrzeitstellung h	VE
Bemessungsstrom (A): 16						
GW 66 223 N	2P+E	100 - 130 V	Gelb	Ø 10,3x38 mm	4	1/12
GW 66 224 N	3P+E	100 - 130 V	Gelb	Ø 10,3x38 mm	4	1/12
GW 66 225 N	3P+N+PE	100 - 130 V	Gelb	Ø 10,3x38 mm	4	1/12
GW 66 226 N	2P+E	200 - 250 V	Blau	Ø 10,3x38 mm	6	1/12
GW 66 227 N	3P+E	200 - 250 V	Blau	Ø 10,3x38 mm	9	1/12
GW 66 228 N	3P+N+PE	200 - 250 V	Blau	Ø 10,3x38 mm	9	1/12
GW 66 229 N	2P+E	380 - 415 V	Rot	Ø 10,3x38 mm	9	1/12
GW 66 230 N	3P+E	380 - 415 V	Rot	Ø 10,3x38 mm	6	1/12
GW 66 231 N	3P+N+PE	380 - 415 V	Rot	Ø 10,3x38 mm	6	1/12
GW 66 232 N	3P+E	480 - 500 V	Schwarz	Ø 10,3x38 mm	7	1/12
GW 66 233 N	3P+N+PE	480 - 500 V	Schwarz	Ø 10,3x38 mm	7	1/12
Bemessungsstrom (A): 32						
GW 66 234 N	2P+E	100 - 130 V	Gelb	Ø 10,3x38 mm	4	1/12
GW 66 235 N	3P+E	100 - 130 V	Gelb	Ø 10,3x38 mm	4	1/12
GW 66 236 N	3P+N+PE	100 - 130 V	Gelb	Ø 10,3x38 mm	4	1/12
GW 66 237 N	2P+E	200 - 250 V	Blau	Ø 10,3x38 mm	6	1/12
GW 66 238 N	3P+E	200 - 250 V	Blau	Ø 10,3x38 mm	9	1/12
GW 66 239 N	3P+N+PE	200 - 250 V	Blau	Ø 10,3x38 mm	9	1/12
GW 66 240 N	2P+E	380 - 415 V	Rot	Ø 10,3x38 mm	9	1/12
GW 66 241 N	3P+E	380 - 415 V	Rot	Ø 10,3x38 mm	6	1/12
GW 66 242 N	3P+N+PE	380 - 415 V	Rot	Ø 10,3x38 mm	6	1/12
GW 66 243 N	3P+E	480 - 500 V	Schwarz	Ø 10,3x38 mm	7	1/12
GW 66 244 N	3P+N+PE	480 - 500 V	Schwarz	Ø 10,3x38 mm	7	1/12
GW 66 258 N	3P+E	380 - 440 V	Rot	Ø 10,3x38 mm	3	1/12

MITGELIEFERTES ZUBEHÖR: 4 Schraubenabdeckungen aus Isoliermaterial Durchm. 14/16mm.

HINWEISE: Sicherungen sind separat zu bestellen. Maßnahme zum Schutz vor elektrischen Schlag durch Umhüllung.



GW 67 253 N

VERRIEGELBARE VERTIKALE STECKDOSEN MIT GEHÄUSE - MIT DREHSCHALTER UND SICHERUNGSSOCKEL - 50/60HZ - IP67

Art.-Nr.	Anz. Pole	Bemessungs-spannung	Farbe	Sicherungs-typ	Uhrzeitstellung h	VE
Bemessungsstrom (A): 63						
GW 67 245 N	2P+E	100 - 130 V	Gelb	Ø 22x58 mm	4	1/4
GW 67 246 N	3P+E	100 - 130 V	Gelb	Ø 22x58 mm	4	1/4
GW 67 247 N	3P+N+PE	100 - 130 V	Gelb	Ø 22x58 mm	4	1/4
GW 67 248 N	2P+E	200 - 250 V	Blau	Ø 22x58 mm	6	1/4
GW 67 249 N	3P+E	200 - 250 V	Blau	Ø 22x58 mm	9	1/4
GW 67 250 N	3P+N+PE	200 - 250 V	Blau	Ø 22x58 mm	9	1/4
GW 67 251 N	2P+E	380 - 415 V	Rot	Ø 22x58 mm	9	1/4
GW 67 252 N	3P+E	380 - 415 V	Rot	Ø 22x58 mm	6	1/4
GW 67 253 N	3P+N+PE	380 - 415 V	Rot	Ø 22x58 mm	6	1/4
GW 67 254 N	3P+E	480 - 500 V	Schwarz	Ø 22x58 mm	7	1/4
GW 67 255 N	3P+N+PE	480 - 500 V	Schwarz	Ø 22x58 mm	7	1/4

MITGELIEFERTES ZUBEHÖR: 4 Schraubenabdeckungen aus Isoliermaterial Durchm. 25mm.

HINWEISE: Sicherung sind separat zu bestellen. Maßnahme zum Schutz vor elektrischen Schlag durch Umhüllung.

MERKMALE: 63A Versionen mit Pilotkontakt.

TECHNISCHES ZUBEHÖR FÜR VERTIKALE STECKDOSEN IP67



GW 66 678 N

AUFPUTZGEHÄUSE FÜR VERTIKALE STECKDOSEN - 16/32A - IP67

Art.-Nr.	Montierb. verriegel. Steck.	Mon. verriegel. Steckdosen	Obere Eingänge	Untere Eingänge	VE
GW 66 678 N	1	16/32 A	2xØ 23	1xØ 29/37	1/12

HINWEISE: GW66678N für Steckdosen mit Drehschalter (O/S), mit Sicherungssockel (M/S) und Automatika 16-32A. Satz Schraubenabdeckkappen GW44622 (für doppelte Isolierung) separat bestellen.



GW 66 686

AUFPUTZGEHÄUSE FÜR VERTIKALE STECKDOSEN - 63A - O/S - IP67

Art.-Nr.	Montierb. verriegel. Steck.	Mon. verriegel. Steckdosen	Obere Eingänge	Untere Eingänge	VE
GW 66 686	1	63 A O/S	2xØ 29/37	1xØ 37/47	1/10

HINWEISE: Satz Schraubenabdeckkappen GW44623 und Wandbefestigungsbügel GW46621 (für doppelte Isolierung) separat bestellen.



GW 66 680 N

AUFPUTZGEHÄUSE FÜR VERTIKALE STECKDOSEN - 63A - M/S - IP67

Art.-Nr.	Montierb. verriegel. Steck.	Mon. verriegel. Steckdosen	Obere Eingänge	Untere Eingänge	VE
GW 66 680 N	1	63 A M/S	2xØ 29/37	1xØ 37/47	1/10

HINWEISE: Satz Schraubenabdeckkappen GW44623 und Wandbefestigungsbügel GW46621 (für doppelte Isolierung) separat bestellen.



GW 44 622

SCHRAUBENABDECKKAPPEN AUS ISOLIERMATERIAL

Art.-Nr.	Beschreibung	Merkmale	VE
GW 44 622	Schraubenabdeckkappe Ø 16 mm	Halogenfrei	10/100
GW 44 623	Schraubenabdeckkappe Ø 25 mm	Halogenfrei	10/100

ANWENDUNGEN: Zur Einhaltung der doppelten Isolierung (Schutzklasse II) bei der Befestigung von Kästen, Dosen und anderen GEWISS-Produkten.

WANDBEFESTIGUNGSLASCHEN MIT SELBSTSCHNEIDENDEN SCHRAUBEN

Art.-Nr.	Merkmale	VE
GW 44 621	Halogenfrei	40/480

ANWENDUNGEN: Zur Einhaltung der doppelten Isolierung (Schutzklasse II) bei der Befestigung von Kästen, Dosen und anderen GEWISS-Produkten.
MITGELIEFERTES ZUBEHÖR: 2 Befestigungsschrauben.



GW 44 621

AUFPUTZGEHÄUSE MIT FLANSCH MIT 2 AUSSCHNITTEN - IP67

Art.-Nr.	Mon. abschaltb. Steckdosen	Obere Eingänge	Untere Eingänge	VE
GW 66 741 N	1x IEC309 16-32A IP44/67 + 1x 16A MAX 3P+PE o. GW27401	2xØ 23	1xØ 29/37	1/10

ANWENDUNGEN: Die Flansche mit den Abmessungen 85x75 können auch mit IEC 309 16 A Steckdosen und den wassergeschützten Abdeckungen COMBI-IN GW27401 und GW27403 bestückt werden; Der Flansch mit den Maß 95x80 mm ist geeignet für Steckdosen IEC 309 16 - 32 A.
MITGELIEFERTES ZUBEHÖR: 1 Blindflansch - Blau - 16 A, 1 Blindflansch - Blau - 16 -32 A, 3 Dichtungen und Befestigungsschrauben.



GW 66 741 N

MONTAGEGEHÄUSE FÜR VERBUNDMONTAGE VERTIKALER STECKDOSEN - IP65

Art.-Nr.	Montierb. verriegel. Steck.	Mon. verriegel. Steckdosen	Seitliche Eingänge	Obere Eingänge	Untere Eingänge	VE
GW 66 690	1	16/32 A	2xØ 23	2xØ 23		1/6
GW 66 691	2	16/32 A	4xØ 23	4xØ 23	1xØ 29	1/6
GW 66 694	3	16/32 A	2xØ 23	5xØ 23		1/6
GW 66 693	1	63 A	6xØ 23	2xØ 37/48		1/6

HINWEISE: In die Gehäuse für 16-32A können verriegelte Steckdosen mit Drehschalter (O/S), Sicherungssockel (M/S) oder Automatika montiert werden.
MITGELIEFERTES ZUBEHÖR: 1 Verbindungelement für die Verbundmontage und 4 Schraubenabdeckkappen für doppelte Isolierung.
GW66694, 1 Blinddeckel für Steckdosenausschnitt.
GW66693: Mit Adapter für die neuen Steckdosen 67IB 63A O/S / M/S.



GW 66 690

DOSE MIT RAHMEN FÜR DIE UNTERPUTZMONTAGE VERTIKALER STECKDOSEN - IP55

Art.-Nr.	Montierb. verriegel. Steck.	Mon. verriegel. Steckdosen	Merkmale	VE
GW 66 683 N	1	16/32 A O/S / M/S / Automatika	Für Mauerwerk	1/10

HINWEISE: Die Version mit 24V-Transformator kann nicht in das Gehäuse montiert werden.



GW 66 683 N



GW 66 683 PM

DOSE MIT RAHMEN FÜR LEICHTBAU- UND HOHLWÄNDE FÜR VERTIKALE STECKDOSEN - IP55

Art.-Nr.	Montierb. verriegel. Steck.	Mon. verriegel. Steckdosen	Merkmale	VE
GW 66 683 PM	1	16/32 A O/S / M/S / Automatika	Für Hohlwände	1/10

HINWEISE: Die Version mit 24V-Transformator kann nicht in das Gehäuse montiert werden.
Halogenfreies Gehäuse gemäß EN 60754-2.
Gehäusetyp H gemäß EN 60670-1, und Typ Ha gemäß IEC 60670-1.
GWT 850 °C gemäß EN 60695-2-11.
MERKMALE: Signalfahnen entlang der Kante zum besseren Auffinden; Dosen mit Laschen für die direkte Befestigung an das Trägergestell der Leichtbau- und Hohlwände.
MITGELIEFERTES ZUBEHÖR: Satz selbstschneidende Schrauben Ø 4x45mm.



GW 66 743 N

UNTERPUTZDOSE MIT FLANSCH MIT 2 AUSSCHNITTEN - IP55

Art.-Nr.	Mon. abschaltb. Steckdosen	VE
GW 66 743 N	1x IEC309 16-32A IP44/67 + 1x 16A MAX 3P+PE o. GW27401	1/10

ANWENDUNGEN: Die Flansche mit den Abmessungen 85x75 können auch mit IEC 309 16 A Steckdosen und den wassergeschützten Abdeckungen COMBI-IN GW27401 und GW27403 bestückt werden; Der Flansch mit den Maß 95x80 mm ist geeignet für Steckdosen IEC 309 16 - 32 A.
MITGELIEFERTES ZUBEHÖR: 1 Blindflansch - Blau - 16 A; 1 Blindflansch - Blau - 16 -32 A; 3 Dichtungen und Befestigungsschrauben.



GW 66 703 N

BLINDFLANSCH FÜR DIE ABDECKUNG DER AUSSCHNITTE FÜR VERRIEGELBARE STECKDOSEN 16-32A - IP65

Art.-Nr.	Beschreibung	VE
GW 66 703 N	Deckel für vert. verriegelb. Steckdosen 16/32A	1/10
GW 66 705 N	Deckel für vert. verriegelb. Steckdosen 63A	1/10

ANWENDUNGEN: Ebenfalls kompatibel mit Unterputzdosen (Artikelnummern GW66683N) und Dosen für Leichtbau- und Hohlwände (Artikelnummer GW6683PM).



GW 66 709 N

FLANSCH MIT 2 AUSSCHNITTEN - IP67

Art.-Nr.	Mon. abschaltb. Steckdosen	VE
GW 66 709 N	1x IEC309 16-32A IP44/67 + 1x 16A MAX 3P+PE o. GW27401	1/10

ANWENDUNGEN: Die Flansche mit den Abmessungen 85x75 können auch mit IEC 309 16 A Steckdosen und den wassergeschützten Abdeckungen COMBI-IN GW27401 und GW27403 bestückt werden; Der Flansch mit den Maß 95x80 mm ist geeignet für Steckdosen IEC 309 16 - 32 A.
MITGELIEFERTES ZUBEHÖR: 1 Blindflansch - Blau - 16 A; 1 Blindflansch - Blau - 16 -32 A; 3 Dichtungen und Befestigungsschrauben.



GW 66 715 N

ADAPTERFLANSCH IP65

Art.-Nr.	Geeignet für	VE
GW 66 715 N	Vertikale Steckdosen 16/32A IP67	1/10
GW 66 716 N	Vertikale Steckdosen 63A IP67	1/10

ANWENDUNGEN: GW66715N, um alle vertikalen Steckdosen 16-32A IP67 der Baureihe 67 IB an den Verteilern Q-DIN oder an den Gehäusen der Vorgängerausführungen für Steckdosen 16-32A M/S IP55 zu montieren.
GW66716N um die vertikalen Steckdosen 63A IP67 der Baureihe 67 IB an den Gehäusen der Vorgängerausführungen für Steckdosen 63A M/S IP55 zu montieren.



GW 68 441

VERTEILERSÄULE FÜR BODENMONTAGE - IP55

Art.-Nr.	Außenabmessungen BxHxT (mm)	Mon. verriegel. Steckdosen	Montierbare Q-DIN	Merkmale	VE
GW 68 441	200x295x180	16/32 A	Q-DIN 5	Halogenfrei	1/6

MERKMALE: Beidseitige Montageflächen mit glatter oder wabenförmiger Oberfläche, für die Befestigung von Steckdosen 16/32A Baureihe IB: Combibloc, horizontale IP44 mit Gehäuse und vertikale IP67 mit Gehäuse.

VERTEILER FÜR VERTIKALE STECKDOSEN IP67



GW 68 025N



GW 68 010N



GW 68 015N



GW 68 022N



GW 68 025 N

Q-DIN 10/14/20 WASSERGESCHÜTZTE LEERGEHÄUSE - RAL 7035 - IP65

Art.-Nr.	Anz. montierbarer Steckdosen IB	Anz. Mitgelieferte Flansche	Bemessungs-leistung A (W)	Max. Leistung B (W)	VE
Anzahl TE EN 50022: 10					
GW 68 025 N	2 IB Vert. 16-32A IP67	1 IB 16/32A	16	42	6
Anzahl TE EN 50022: 14					
GW 68 010 N	3 IB Vert. 16/32A IP67	1 IB 16/32A	24	64	3
Anzahl TE EN 50022: 20					
GW 68 015 N	4IB 16/32A IP67 + 4 IEC MAX 3P+PE 16A	2 IB 16/32A + 4 IEC 16A	30	92	2
GW 68 022 N	1 IB Vert. 63A IP67 + 2 IB Vert. 16/32A IP67	1 IB 16/32A	30	92	2

MITGELIEFERTES ZUBEHÖR: Zugentlastung und 4/6 Schraubenabdeckungen.
HINWEISE: Die Verlustleistung (B) ist gemäß IEC 60890 berechnet. Sie bezieht sich auf eine Übertemperatur von 40K, zwischen dem Innenraum des Verteilers und des Außenbereichs.
GW68015N: Die 4 Flansche mit den Abmessungen 85x75 können auch mit den wassergeschützten Abdeckungen COMBI-IN GW27401 und GW27403 bestückt werden.
Die Schutzart IP65 wird mit Flanschen erreicht, die korrekt in alle Ausschnitte des leeren Gehäuses montiert werden.
Außenabmessungen GW68025N (BxHxT): 220x435x96 mm.
Außenabmessungen GW68010N (BxHxT): 320x360x120 mm.
Außenabmessungen GW68015N und GW68022N (BxHxT): 450x560x120 mm.

66 IB - VERTIKALE STECKDOSEN FÜR ERSCHWERTE EINSATZBEDINGUNGEN

OHNE GEHÄUSE UND OHNE SICHERUNGSSOCKEL - IP 66



GW 66 542

VERTIKALE VERRIEGELBARE STECKDOSEN - 50/60HZ

Art.-Nr.	Anz. Pole	Bemessungs-spannung	Farbe	Uhrzeitstellung h	VE
Bemessungsstrom (A): 16					
GW 66 535	2P+E	100-130 V	Gelb	4	1/6
GW 66 536	3P+E	100-130 V	Gelb	4	1/6
GW 66 537	3P+N+PE	100-130 V	Gelb	4	1/6
GW 66 538	2P+E	200-250 V	Blau	6	1/6
GW 66 539	3P+E	200-250 V	Blau	9	1/6
GW 66 540	3P+N+PE	200-250 V	Blau	9	1/6
GW 66 541	2P+E	380-415 V	Rot	9	1/6
GW 66 542	3P+E	380-415 V	Rot	6	1/6
GW 66 543	3P+N+PE	380-415 V	Rot	6	1/6
GW 66 544	3P+E	480-500 V	Schwarz	7	1/6
GW 66 545	3P+N+PE	480-500 V	Schwarz	7	1/6
Bemessungsstrom (A): 32					
GW 66 546	2P+E	100-130 V	Gelb	4	1/6
GW 66 547	3P+E	100-130 V	Gelb	4	1/6
GW 66 548	3P+N+PE	100-130 V	Gelb	4	1/6
GW 66 549	2P+E	200-250 V	Blau	6	1/6
GW 66 550	3P+E	200-250 V	Blau	9	1/6
GW 66 551	3P+N+PE	200-250 V	Blau	9	1/6
GW 66 552	2P+E	380-415 V	Rot	9	1/6
GW 66 553	3P+E	380-415 V	Rot	6	1/6
GW 66 554	3P+N+PE	380-415 V	Rot	6	1/6
GW 66 555	3P+E	480-500 V	Schwarz	7	1/6
GW 66 556	3P+N+PE	480-500 V	Schwarz	7	1/6
GW 66 557	3P+E	380-440 V	Rot	3	1/6

MERKMALE: IK10, gemäß EN 62262.

MIT GEHÄUSE UND OHNE SICHERUNGSSOCKEL - IP66



GW 66 508

VERTIKALE VERRIEGELBARE STECKDOSEN - 50/60HZ

Art.-Nr.	Anz. Pole	Bemessungs-spannung	Farbe	Uhrzeitstellung h	VE
Bemessungsstrom (A): 16					
GW 66 501	2P+E	100-130 V	Gelb	4	1/6
GW 66 502	3P+E	100-130 V	Gelb	4	1/6
GW 66 503	3P+N+PE	100-130 V	Gelb	4	1/6
GW 66 504	2P+E	200-250 V	Blau	6	1/6
GW 66 505	3P+E	200-250 V	Blau	9	1/6
GW 66 506	3P+N+PE	200-250 V	Blau	9	1/6
GW 66 507	2P+E	380-415 V	Rot	9	1/6
GW 66 508	3P+E	380-415 V	Rot	6	1/6
GW 66 509	3P+N+PE	380-415 V	Rot	6	1/6
GW 66 510	3P+E	480-500 V	Schwarz	7	1/6
GW 66 511	3P+N+PE	480-500 V	Schwarz	7	1/6
Bemessungsstrom (A): 32					
GW 66 512	2P+E	100-130 V	Gelb	4	1/6
GW 66 513	3P+E	100-130 V	Gelb	4	1/6
GW 66 514	3P+N+PE	100-130 V	Gelb	4	1/6
GW 66 515	2P+E	200-250 V	Blau	6	1/6
GW 66 516	3P+E	200-250 V	Blau	9	1/6
GW 66 517	3P+N+PE	200-250 V	Blau	9	1/6
GW 66 518	2P+E	380-415 V	Rot	9	1/6
GW 66 519	3P+E	380-415 V	Rot	6	1/6
GW 66 520	3P+N+PE	380-415 V	Rot	6	1/6
GW 66 521	3P+E	480-500 V	Schwarz	7	1/6
GW 66 522	3P+N+PE	480-500 V	Schwarz	7	1/6
GW 66 523	3P+E	380-440 V	Rot	3	1/6
Bemessungsstrom (A): 63					
GW 66 524	2P+E	100-130 V	Gelb	4	1/3
GW 66 525	3P+E	100-130 V	Gelb	4	1/3
GW 66 526	3P+N+PE	100-130 V	Gelb	4	1/3
GW 66 527	2P+E	200-250 V	Blau	6	1/3
GW 66 528	3P+E	200-250 V	Blau	9	1/3
GW 66 529	3P+N+PE	200-250 V	Blau	9	1/3
GW 66 530	2P+E	380-415 V	Rot	9	1/3
GW 66 531	3P+E	380-415 V	Rot	6	1/3
GW 66 532	3P+N+PE	380-415 V	Rot	6	1/3
GW 66 533	3P+E	480-500 V	Schwarz	7	1/3
GW 66 534	3P+N+PE	480-500 V	Schwarz	7	1/3

MERKMALE: IK10, gemäß EN 62262. 63A Versionen mit Pilotkontakt.

OHNE GEHÄUSE, FÜR REG - IP 66



GW 66 831

VERTIKALE VERRIEGELBARE STECKDOSEN FÜR REG - 50/60HZ

Art.-Nr.	Anz. Pole	Bemessungs-spannung	Farbe	Uhrzeitstellung h	VE
Bemessungsstrom (A): 16					
GW 66 824	2P+E	100-130 V	Gelb	4	1/6
GW 66 825	3P+E	100-130 V	Gelb	4	1/6
GW 66 826	3P+N+PE	100-130 V	Gelb	4	1/6
GW 66 827	2P+E	200-250 V	Blau	6	1/6
GW 66 828	3P+E	200-250 V	Blau	9	1/6
GW 66 829	3P+N+PE	200-250 V	Blau	9	1/6
GW 66 830	2P+E	380-415 V	Rot	9	1/6
GW 66 831	3P+E	380-415 V	Rot	6	1/6
GW 66 832	3P+N+PE	380-415 V	Rot	6	1/6
GW 66 833	3P+E	480-500 V	Schwarz	7	1/6
GW 66 834	3P+N+PE	480-500 V	Schwarz	7	1/6
Bemessungsstrom (A): 32					
GW 66 835	2P+E	100-130 V	Gelb	4	1/6
GW 66 836	3P+E	100-130 V	Gelb	4	1/6
GW 66 837	3P+N+PE	100-130 V	Gelb	4	1/6
GW 66 838	2P+E	200-250 V	Blau	6	1/6
GW 66 839	3P+E	200-250 V	Blau	9	1/6
GW 66 840	3P+N+PE	200-250 V	Blau	9	1/6
GW 66 841	2P+E	380-415 V	Rot	9	1/6
GW 66 842	3P+E	380-415 V	Rot	6	1/6
GW 66 843	3P+N+PE	380-415 V	Rot	6	1/6
GW 66 844	3P+E	480-500 V	Schwarz	7	1/6
GW 66 845	3P+N+PE	480-500 V	Schwarz	7	1/6
GW 66 846	3P+E	380-440 V	Rot	3	1/6

MERKMALE: Vorrüstung für 6 Teilungseinheiten EN50022. IK10, gemäß EN 62262.

MIT GEHÄUSE, FÜR REG - IP 66



GW 66 981

VERTIKALE VERRIEGELBARE STECKDOSEN FÜR REG - 50/60HZ

Art.-Nr.	Anz. Pole	Bemessungs-spannung	Farbe	Uhrzeitstellung h	VE
Bemessungsstrom (A): 16					
GW 66 974	2P+E	100-130 V	Gelb	4	1/6
GW 66 975	3P+E	100-130 V	Gelb	4	1/6
GW 66 976	3P+N+PE	100-130 V	Gelb	4	1/6
GW 66 977	2P+E	200-250 V	Blau	6	1/6
GW 66 978	3P+E	200-250 V	Blau	9	1/6
GW 66 979	3P+N+PE	200-250 V	Blau	9	1/6
GW 66 980	2P+E	380-415 V	Rot	9	1/6
GW 66 981	3P+E	380-415 V	Rot	6	1/6
GW 66 982	3P+N+PE	380-415 V	Rot	6	1/6
GW 66 983	3P+E	480-500 V	Schwarz	7	1/6
GW 66 984	3P+N+PE	480-500 V	Schwarz	7	1/6
Bemessungsstrom (A): 32					
GW 66 985	2P+E	100-130 V	Gelb	4	1/6
GW 66 986	3P+E	100-130 V	Gelb	4	1/6
GW 66 987	3P+N+PE	100-130 V	Gelb	4	1/6
GW 66 988	2P+E	200-250 V	Blau	6	1/6
GW 66 989	3P+E	200-250 V	Blau	9	1/6
GW 66 990	3P+N+PE	200-250 V	Blau	9	1/6
GW 66 991	2P+E	380-415 V	Rot	9	1/6
GW 66 992	3P+E	380-415 V	Rot	6	1/6
GW 66 993	3P+N+PE	380-415 V	Rot	6	1/6
GW 66 994	3P+E	480-500 V	Schwarz	7	1/6
GW 66 995	3P+N+PE	480-500 V	Schwarz	7	1/6
GW 66 996	3P+E	380-440 V	Rot	3	1/6
Bemessungsstrom (A): 63					
GW 66 866	2P+E	100-130 V	Gelb	4	1/3
GW 66 867	3P+E	100-130 V	Gelb	4	1/3
GW 66 868	3P+N+PE	100-130 V	Gelb	4	1/3
GW 66 869	2P+E	200-250 V	Blau	6	1/3
GW 66 870	3P+E	200-250 V	Blau	9	1/3
GW 66 871	3P+N+PE	200-250 V	Blau	9	1/3
GW 66 872	2P+E	380-415 V	Rot	9	1/3
GW 66 873	3P+E	380-415 V	Rot	6	1/3
GW 66 874	3P+N+PE	380-415 V	Rot	6	1/3
GW 66 875	3P+E	480-500 V	Schwarz	7	1/3
GW 66 876	3P+N+PE	480-500 V	Schwarz	7	1/3

MERKMALE: Vorrüstung für 6 Teilungseinheiten EN50022. IK10, gemäß EN 62262. 63A Versionen mit Pilotkontakt.

OHNE GEHÄUSE, MIT SICHERUNGSSOCKEL - IP 66



GW 66 808

VERTIKALE VERRIEGELBARE STECKDOSEN MIT SICHERUNGSSOCKEL - 50/60HZ

Art.-Nr.	Anz. Pole	Bemessungs-spannung	Farbe	Sicherungs-typ	Uhrzeitstellung h	VE
Bemessungsstrom (A): 16						
GW 66 801	2P+E	100-130 V	Gelb	Ø 10,3x38 mm	4	1/6
GW 66 802	3P+E	100-130 V	Gelb	Ø 10,3x38 mm	4	1/6
GW 66 803	3P+N+PE	100-130 V	Gelb	Ø 10,3x38 mm	4	1/6
GW 66 804	2P+E	200-250 V	Blau	Ø 10,3x38 mm	6	1/6
GW 66 805	3P+E	200-250 V	Blau	Ø 10,3x38 mm	9	1/6
GW 66 806	3P+N+PE	200-250 V	Blau	Ø 10,3x38 mm	9	1/6
GW 66 807	2P+E	380-415 V	Rot	Ø 10,3x38 mm	9	1/6
GW 66 808	3P+E	380-415 V	Rot	Ø 10,3x38 mm	6	1/6
GW 66 809	3P+N+PE	380-415 V	Rot	Ø 10,3x38 mm	6	1/6
GW 66 810	3P+E	480-500 V	Schwarz	Ø 10,3x38 mm	7	1/6
GW 66 811	3P+N+PE	480-500 V	Schwarz	Ø 10,3x38 mm	7	1/6
Bemessungsstrom (A): 32						
GW 66 812	2P+E	100-130 V	Gelb	Ø 10,3x38 mm	4	1/6
GW 66 813	3P+E	100-130 V	Gelb	Ø 10,3x38 mm	4	1/6
GW 66 814	3P+N+PE	100-130 V	Gelb	Ø 10,3x38 mm	4	1/6
GW 66 815	2P+E	200-250 V	Blau	Ø 10,3x38 mm	6	1/6
GW 66 816	3P+E	200-250 V	Blau	Ø 10,3x38 mm	9	1/6
GW 66 817	3P+N+PE	200-250 V	Blau	Ø 10,3x38 mm	9	1/6
GW 66 818	2P+E	380-415 V	Rot	Ø 10,3x38 mm	9	1/6
GW 66 819	3P+E	380-415 V	Rot	Ø 10,3x38 mm	6	1/6
GW 66 820	3P+N+PE	380-415 V	Rot	Ø 10,3x38 mm	6	1/6
GW 66 821	3P+E	480-500 V	Schwarz	Ø 10,3x38 mm	7	1/6
GW 66 822	3P+N+PE	480-500 V	Schwarz	Ø 10,3x38 mm	7	1/6
GW 66 823	3P+E	380-440 V	Rot	Ø 10,3x38 mm	3	1/6

MERKMALE: IK10, gemäß EN 62262.



GW 66 886

VERTIKALE STECKDOSE MIT SICHERHEITSTRANSFORMATOR (SELV) 230V / 24V - 50/60HZ - IP66

Art.-Nr.	Anz. Pole	Ausgangs-spannung	Farbe	Bemessungs-leistung	Sicherungs-typ	VE
Bemessungsstrom (A): 16						
GW 66 886	2P	20-25 V	Violett	160 VA	Ø 10,3x38 mm	1/4

MERKMALE: Die Steckdose verfügt über einen thermischen Überlastschutz. Im Falle der Auslösung den Stecker aus der Steckdose ziehen und den angeschlossenen Verbraucher prüfen. IK10, gemäß EN 62262.

MITGELIEFERTES ZUBEHÖR: Sicherungen (2A primär und 6A sekundär).

MIT GEHÄUSE, MIT SICHERUNGSSOCKEL - IP 66



GW 66 958

VERTIKALE VERRIEGELBARE STECKDOSEN MIT SICHERUNGSSOCKEL - 50/60HZ

Art.-Nr.	Anz. Pole	Bemessungs-spannung	Farbe	Sicherungs-typ	Uhrzeitstellung h	VE
Bemessungsstrom (A): 16						
GW 66 951	2P+E	100-130 V	Gelb	Ø 10,3x38 mm	4	1/6
GW 66 952	3P+E	100-130 V	Gelb	Ø 10,3x38 mm	4	1/6
GW 66 953	3P+N+PE	100-130 V	Gelb	Ø 10,3x38 mm	4	1/6
GW 66 954	2P+E	200-250 V	Blau	Ø 10,3x38 mm	6	1/6
GW 66 955	3P+E	200-250 V	Blau	Ø 10,3x38 mm	9	1/6
GW 66 956	3P+N+PE	200-250 V	Blau	Ø 10,3x38 mm	9	1/6
GW 66 957	2P+E	380-415 V	Rot	Ø 10,3x38 mm	9	1/6
GW 66 958	3P+E	380-415 V	Rot	Ø 10,3x38 mm	6	1/6
GW 66 959	3P+N+PE	380-415 V	Rot	Ø 10,3x38 mm	6	1/6
GW 66 960	3P+E	480-500 V	Schwarz	Ø 10,3x38 mm	7	1/6
GW 66 961	3P+N+PE	480-500 V	Schwarz	Ø 10,3x38 mm	7	1/6
Bemessungsstrom (A): 32						
GW 66 962	2P+E	100-130 V	Gelb	Ø 10,3x38 mm	4	1/6
GW 66 963	3P+E	100-130 V	Gelb	Ø 10,3x38 mm	4	1/6
GW 66 964	3P+N+PE	100-130 V	Gelb	Ø 10,3x38 mm	4	1/6
GW 66 965	2P+E	200-250 V	Blau	Ø 10,3x38 mm	6	1/6
GW 66 966	3P+E	200-250 V	Blau	Ø 10,3x38 mm	9	1/6
GW 66 967	3P+N+PE	200-250 V	Blau	Ø 10,3x38 mm	9	1/6
GW 66 968	2P+E	380-415 V	Rot	Ø 10,3x38 mm	9	1/6
GW 66 969	3P+E	380-415 V	Rot	Ø 10,3x38 mm	6	1/6
GW 66 970	3P+N+PE	380-415 V	Rot	Ø 10,3x38 mm	6	1/6
GW 66 971	3P+E	480-500 V	Schwarz	Ø 10,3x38 mm	7	1/6
GW 66 972	3P+N+PE	480-500 V	Schwarz	Ø 10,3x38 mm	7	1/6
GW 66 973	3P+E	380-440 V	Rot	Ø 10,3x38 mm	3	1/6
Bemessungsstrom (A): 63						
GW 66 847	2P+E	100-130 V	Gelb	Ø 22x58 mm	4	1/3
GW 66 848	3P+E	100-130 V	Gelb	Ø 22x58 mm	4	1/3
GW 66 849	3P+N+PE	100-130 V	Gelb	Ø 22x58 mm	4	1/3
GW 66 850	2P+E	200-250 V	Blau	Ø 22x58 mm	6	1/3
GW 66 851	3P+E	200-250 V	Blau	Ø 22x58 mm	9	1/3
GW 66 852	3P+N+PE	200-250 V	Blau	Ø 22x58 mm	9	1/3
GW 66 853	2P+E	380-415 V	Rot	Ø 22x58 mm	9	1/3
GW 66 854	3P+E	380-415 V	Rot	Ø 22x58 mm	6	1/3
GW 66 855	3P+N+PE	380-415 V	Rot	Ø 22x58 mm	6	1/3
GW 66 856	3P+E	480-500 V	Schwarz	Ø 22x58 mm	7	1/3
GW 66 857	3P+N+PE	480-500 V	Schwarz	Ø 22x58 mm	7	1/3

MERKMALE: IK10 gemäß EN 62262. 63A Versionen mit Pilotkontakt.



GW 66 998

VERTIKALE STECKDOSE MIT SICHERHEITSTRANSFORMATOR (SELV) - 230V / 24V - 50HZ - IP66

Art.-Nr.	Anz. Pole	Ausgangs-spannung	Farbe	Bemessungs-leistung	Sicherungs-typ	VE
Bemessungsstrom (A): 16						
GW 66 998	2P	20-25 V	Violett	160 VA	Ø 10,3x38 mm	1/4

MERKMALE: Die Steckdose verfügt über einen thermischen Überlastschutz. Im Falle der Auslösung den Stecker aus der Steckdose ziehen und den angeschlossenen Verbraucher prüfen. IK10, gemäß EN 62262.

MITGELIEFERTES ZUBEHÖR: Sicherungen (2A primär und 6A sekundär).

TECHNISCHES ZUBEHÖR FÜR VERRIEGELBARE STECKDOSEN - IP66



GW 66 685

AUFPUTZGEHÄUSE FÜR VERTIKALE STECKDOSEN FÜR ERSCHWERTE EINSATZBEDINGUNGEN IP66

Art.-Nr.	Montierb. verriegel. Steck.	Mon. verriegel. Steckdosen	VE
GW 66 685	1	16/32 A / SELV	1/10

MERKMALE: Mit oberen und unteren Mittelpunkten für die Montagebohrungen der Kabelverschraubungen PG 21 / 29.



GW 66 700

MONTAGEGEHÄUSE FÜR VERBUNDMONTAGE VERTIKALER STECKDOSEN FÜR ERSCHWERTE EINSATZBEDINGUNGEN - IP66

Art.-Nr.	Montierb. verriegel. Steck.	Mon. verriegel. Steckdosen	Seitliche Eingänge	Obere Eingänge	Untere Eingänge	VE
GW 66 696	1	16/32 A / SELV	2xØ 23	2xØ 23/29	-	1/6
GW 66 697	2	16/32 A / SELV	4xØ 23	4xØ 23/29	1xØ 29/37	1/2
GW 66 698	3	16/32 A / SELV	2xØ 23	5xØ 23/29	1xØ 29/37	1/2
GW 66 700	1	63 A	6xØ 23	2xØ 37/48	-	1/6

HINWEISE: Die Installation der Ausführung 63A ist nach Entfernung der Steckdosenrückseite möglich.
MITGELIEFERTES ZUBEHÖR: GW66698: 1 Blinddeckel für Steckdosenausschnitt.



GW 66 781

VERTEILERGEHÄUSE MIT DIN-SCHIENE EN 50022 - IP66

Art.-Nr.	Montierb. verriegel. Steck.	Mon. verriegel. Steckdosen	Seitliche Eingänge	Obere Eingänge	Untere Eingänge	Anzahl TE EN 50022	Verlust-leistung (W)	VE
GW 66 781	1	16/32 A / SELV	2xØ 23	2xØ 23/29		6	18	1/6
GW 66 782	2	16/32 A / SELV	4xØ 23	4xØ 23/29	1xØ 29/37	12	27	1/2
GW 66 783	3	16/32 A / SELV	2xØ 23	5xØ 23/29	1xØ 29/37	18	34	1/2
GW 66 784	1	63 A	6xØ 23	2xØ 37/48		6	18	1/6

MERKMALE: Sicherheits-Zylinderschloss, GW40422, nachrüstbar (mit 2 Schlüsseln geliefert).
Die Installation der Ausführung 63A ist nach Entfernung der Steckdosenrückseite möglich.
MITGELIEFERTES ZUBEHÖR: GW66783: 1 Blinddeckel für Steckdosenausschnitt.



GW 66 706

BLINDFLANSCH FÜR DIE ABDECKUNG DER AUSSCHNITTE FÜR VERTIKALE STECKDOSEN FÜR ERSCHWERTE EINSATZBEDINGUNGEN

Art.-Nr.	Für Modulbasis	Für Aufputzgehäuse	VE
GW 66 706	GW66696 - GW66697 - GW66698 - GW66781 - GW66782 - GW66783	GW66685	1/10



GW 66 707

FLANSCH MIT 2 AUSSCHNITTEN - IP66

Art.-Nr.	Mon. abschaltb. Steckdosen	VE
GW 66 707	2 St. IEC 309 16-32A IP44/67	1/10

ANWENDUNGEN: Installation auf Montagegehäusen GW66696 - GW66697 - GW66698 - GW66781 - GW66782 - GW66783 und Aufputzgehäuse GW66685 möglich.
Die Flansche mit den Abmessungen 85x75 können auch mit IEC 309 16 A Steckdosen und den wassergeschützten Abdeckungen COMBI-IN GW27401 und GW27403 bestückt werden.
Der Flansch mit den Abmessungen 95x80mm eignet sich zur Installation der Steckdosen IEC 309 32A.
MITGELIEFERTES ZUBEHÖR: 1 Blindflansch 16-32A, 1 Dichtung und Montageschrauben.

66 IB - VERTIKALE STECKDOSEN ELEKTRISCH VERRIEGELT FÜR ERSCHWERTE EINSATZBEDINGUNGEN

MIT LEITUNGSSCHUTZSCHALTER - IP 55



GW 66 585

WASSERGESCHÜTZTE VERTIKALE WANDSTECKDOSEN MIT ELEKTRISCHER VERRIEGELUNG SCHUTZSCHALTER - IN 125A - 50/60HZ

Art.-Nr.	Anz. Pole	Bemessungs-spannung	Farbe	Uhrzeitstellung h	VE
Bemessungsstrom (A): 125					
GW 66 581	3P+E	100-130 V	Gelb	4	1
GW 66 582	3P+N+PE	100-130 V	Gelb	4	1
GW 66 583	3P+E	200-250 V	Blau	9	1
GW 66 584	3P+N+PE	200-250 V	Blau	9	1
GW 66 585	3P+E	380-415 V	Rot	6	1
GW 66 586	3P+N+PE	380-415 V	Rot	6	1
GW 66 587	3P+E	480-500 V	Schwarz	7	1
GW 66 588	3P+N+PE	480-500 V	Schwarz	7	1

MERKMALE: Leitungsschutzschalter: In=125A, C-Charakteristik, Icu (380/415V)=25kA, elektrische Lebensdauer = 8.000 Zyklen, mechanische Lebensdauer = 25.000 Zyklen, Bemessungsisolationsspannung Ui=690V;
Einspannkapazität der Klemmen: flexible Kabel: 2,5-50 mm², starre Kabel: 2,5-70 mm².
125A Versionen mit potenzialfreiem Kontakt.

MIT FEHLERSTROM-SCHUTZSCHALTER - IP55



GW 66 595

WASSERGESCHÜTZTE VERTIKALE WANDSTECKDOSEN MIT ELEKTRISCHER VERRIEGELUNG FEHLERSTROM-SCHUTZSCHALTER - IN 125A - 50/60HZ

Art.-Nr.	Anz. Pole	Bemessungs-spannung	Farbe	Uhrzeitstellung h	VE
Bemessungsstrom (A): 125					
GW 66 591	3P+E	100-130 V	Gelb	4	1
GW 66 592	3P+N+PE	100-130 V	Gelb	4	1
GW 66 593	3P+E	200-250 V	Blau	9	1
GW 66 594	3P+N+PE	200-250 V	Blau	9	1
GW 66 595	3P+E	380-415 V	Rot	6	1
GW 66 596	3P+N+PE	380-415 V	Rot	6	1
GW 66 597	3P+E	480-500 V	Schwarz	7	1
GW 66 598	3P+N+PE	480-500 V	Schwarz	7	1

MERKMALE: Fehlerstrom-Schutzschalter In=125A, Typ A, Auslösezeit = einstellbar 30-3000 mA unverzögert und selektiv, Bemessungsisolationsspannung Ui=690V.
Einspannkapazität der Klemmen: flexible Kabel: 2,5-50 mm², starre Kabel: 2,5-70 mm².
125A Versionen mit potenzialfreiem Kontakt.

44 IB - HORIZONTALE STECKDOSEN

OHNE GEHÄUSE, OHNE SICHERUNGSSOCKEL - IP 44



GW 66 108

HORIZONTALE VERRIEGELBARE STECKDOSEN - 50/60HZ

Art.-Nr.	Anz. Pole	Bemessungs-spannung	Farbe	Uhrzeitstellung h	VE
Bemessungsstrom (A): 16					
GW 66 101	2P+E	100-130 V	Gelb	4	1/12
GW 66 102	3P+E	100-130 V	Gelb	4	1/12
GW 66 103	3P+N+PE	100-130 V	Gelb	4	1/12
GW 66 104	2P+E	200-250 V	Blau	6	1/12
GW 66 105	3P+E	200-250 V	Blau	9	1/12
GW 66 106	3P+N+PE	200-250 V	Blau	9	1/12
GW 66 107	2P+E	380-415 V	Rot	9	1/12
GW 66 108	3P+E	380-415 V	Rot	6	1/12
GW 66 109	3P+N+PE	380-415 V	Rot	6	1/12
GW 66 110	3P+E	480-500 V	Schwarz	7	1/12
GW 66 111	3P+N+PE	480-500 V	Schwarz	7	1/12
Bemessungsstrom (A): 32					
GW 66 112	2P+E	100-130 V	Gelb	4	1/12
GW 66 113	3P+E	100-130 V	Gelb	4	1/12
GW 66 114	3P+N+PE	100-130 V	Gelb	4	1/12
GW 66 115	2P+E	200-250 V	Blau	6	1/12
GW 66 116	3P+E	200-250 V	Blau	9	1/12
GW 66 117	3P+N+PE	200-250 V	Blau	9	1/12
GW 66 118	2P+E	380-415 V	Rot	9	1/12
GW 66 119	3P+E	380-415 V	Rot	6	1/12
GW 66 120	3P+N+PE	380-415 V	Rot	6	1/12
GW 66 121	3P+E	480-500 V	Schwarz	7	1/12
GW 66 122	3P+N+PE	480-500 V	Schwarz	7	1/12

MIT GEHÄUSE, OHNE SICHERUNGSSOCKEL - IP 44



GW 66 004

HORIZONTALE VERRIEGELBARE STECKDOSEN - 50/60HZ

Art.-Nr.	Anz. Pole	Bemessungs-spannung	Farbe	Uhrzeitstellung h	VE
Bemessungsstrom (A): 16					
GW 66 001	2P+E	100-130 V	Gelb	4	1/12
GW 66 002	3P+E	100-130 V	Gelb	4	1/12
GW 66 003	3P+N+PE	100-130 V	Gelb	4	1/12
GW 66 004	2P+E	200-250 V	Blau	6	1/12
GW 66 005	3P+E	200-250 V	Blau	9	1/12
GW 66 006	3P+N+PE	200-250 V	Blau	9	1/12
GW 66 007	2P+E	380-415 V	Rot	9	1/12
GW 66 008	3P+E	380-415 V	Rot	6	1/12
GW 66 009	3P+N+PE	380-415 V	Rot	6	1/12
GW 66 010	3P+E	480-500 V	Schwarz	7	1/12
GW 66 011	3P+N+PE	480-500 V	Schwarz	7	1/12
Bemessungsstrom (A): 32					
GW 66 012	2P+E	100-130 V	Gelb	4	1/12
GW 66 013	3P+E	100-130 V	Gelb	4	1/12
GW 66 014	3P+N+PE	100-130 V	Gelb	4	1/12
GW 66 015	2P+E	200-250 V	Blau	6	1/12
GW 66 016	3P+E	200-250 V	Blau	9	1/12
GW 66 017	3P+N+PE	200-250 V	Blau	9	1/12
GW 66 018	2P+E	380-415 V	Rot	9	1/12
GW 66 019	3P+E	380-415 V	Rot	6	1/12
GW 66 020	3P+N+PE	380-415 V	Rot	6	1/12
GW 66 021	3P+E	480-500 V	Schwarz	7	1/12
GW 66 022	3P+N+PE	480-500 V	Schwarz	7	1/12

MITGELIEFERTES ZUBEHÖR: Verbindungsstück für Rohre Ø 20 mm und Kabeldurchführung Ø 23 mm.

OHNE GEHÄUSE, MIT SICHERUNGSSOCKEL - IP 44



GW 66 130

HORIZONTALE VERRIEGELBARE STECKDOSEN MIT SICHERUNGSSOCKEL- 50/60HZ

Art.-Nr.	Anz. Pole	Bemessungs-spannung	Farbe	Sicherungs fassung	Uhrzeitstellung h	VE
Bemessungsstrom (A): 16						
GW 66 123	2P+E	100-130 V	Gelb	E14	4	1/12
GW 66 124	3P+E	100-130 V	Gelb	E14	4	1/12
GW 66 125	3P+N+PE	100-130 V	Gelb	E14	4	1/12
GW 66 126	2P+E	200-250 V	Blau	E14	6	1/12
GW 66 127	3P+E	200-250 V	Blau	E14	9	1/12
GW 66 128	3P+N+PE	200-250 V	Blau	E14	9	1/12
GW 66 129	2P+E	380-415 V	Rot	E14	9	1/12
GW 66 130	3P+E	380-415 V	Rot	E14	6	1/12
GW 66 131	3P+N+PE	380-415 V	Rot	E14	6	1/12
GW 66 132	3P+E	480-500 V	Schwarz	gG	7	1/12
GW 66 133	3P+N+PE	480-500 V	Schwarz	gG	7	1/12
Bemessungsstrom (A): 32						
GW 66 134	2P+E	100-130 V	Gelb	E18	4	1/12
GW 66 135	3P+E	100-130 V	Gelb	E18	4	1/12
GW 66 136	3P+N+PE	100-130 V	Gelb	E18	4	1/12
GW 66 137	2P+E	200-250 V	Blau	E18	6	1/12
GW 66 138	3P+E	200-250 V	Blau	E18	9	1/12
GW 66 139	3P+N+PE	200-250 V	Blau	E18	9	1/12
GW 66 140	2P+E	380-415 V	Rot	E18	9	1/12
GW 66 141	3P+E	380-415 V	Rot	E18	6	1/12
GW 66 142	3P+N+PE	380-415 V	Rot	E18	6	1/12
GW 66 143	3P+E	480-500 V	Schwarz	gG	7	1/12
GW 66 144	3P+N+PE	480-500 V	Schwarz	gG	7	1/12

MERKMALE: Geeignet für ND Sicherungen, außer 16A - 500V Versionen die für zylindrische GG Sicherungen Ø 10,3x38mm eignen und 32A - 500V Versionen die sich für zylindrische GG Sicherungen Ø 14x51 mm eignen.

MIT GEHÄUSE, MIT SICHERUNGSSOCKEL - IP 44



GW 66 026

HORIZONTALE VERRIEGELBARE STECKDOSEN MIT SICHERUNGSSOCKEL- 50/60HZ

Art.-Nr.	Anz. Pole	Bemessungs-spannung	Farbe	Sicherungs fassung	Uhrzeitstellung h	VE
Bemessungsstrom (A): 16						
GW 66 023	2P+E	100-130 V	Gelb	E14	4	1/12
GW 66 024	3P+E	100-130 V	Gelb	E14	4	1/12
GW 66 025	3P+N+PE	100-130 V	Gelb	E14	4	1/12
GW 66 026	2P+E	200-250 V	Blau	E14	6	1/12
GW 66 027	3P+E	200-250 V	Blau	E14	9	1/12
GW 66 028	3P+N+PE	200-250 V	Blau	E14	9	1/12
GW 66 029	2P+E	380-415 V	Rot	E14	9	1/12
GW 66 030	3P+E	380-415 V	Rot	E14	6	1/12
GW 66 031	3P+N+PE	380-415 V	Rot	E14	6	1/12
GW 66 032	3P+E	480-500 V	Schwarz	gG	7	1/12
GW 66 033	3P+N+PE	480-500 V	Schwarz	gG	7	1/12
Bemessungsstrom (A): 32						
GW 66 034	2P+E	100-130 V	Gelb	E18	4	1/12
GW 66 035	3P+E	100-130 V	Gelb	E18	4	1/12
GW 66 036	3P+N+PE	100-130 V	Gelb	E18	4	1/12
GW 66 037	2P+E	200-250 V	Blau	E18	6	1/12
GW 66 038	3P+E	200-250 V	Blau	E18	9	1/12
GW 66 039	3P+N+PE	200-250 V	Blau	E18	9	1/12
GW 66 040	2P+E	380-415 V	Rot	E18	9	1/12
GW 66 041	3P+E	380-415 V	Rot	E18	6	1/12
GW 66 042	3P+N+PE	380-415 V	Rot	E18	6	1/12
GW 66 043	3P+E	480-500 V	Schwarz	gG	7	1/12
GW 66 044	3P+N+PE	480-500 V	Schwarz	gG	7	1/12

MITGELIEFERTES ZUBEHÖR: Verbinder für Rohre Ø 20 mm und Ø 25 mm und Verschraubung Ø 29 mm.

MERKMALE: Geeignet für ND Sicherungen, außer 16A - 500V Versionen die für zylindrische GG Sicherungen Ø 10,3x38mm eignen und 32A - 500V Versionen die sich für zylindrische GG Sicherungen Ø 14x51 mm eignen.

TECHNISCHES ZUBEHÖR FÜR STECKDOSEN OHNE SICHERUNGSSOCKEL - O/S - IP44



GW 66 676

AUFPUTZGEHÄUSE FÜR HORIZONTALE STECKDOSEN - O/S - IP44

Art.-Nr.	Montierb. verriegel. Steck.	Mon. verriegel. Steckdosen	Seitliche Eingänge	Obere Eingänge	Untere Eingänge	VE
GW 66 676	1	16/32 A	4xØ 23	3xØ 23	3xØ 23	1/10

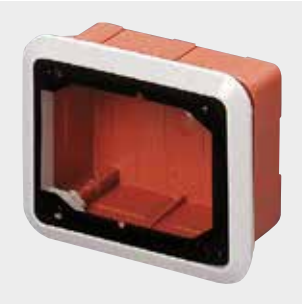

GW 66 681

DOSE MIT RAHMEN FÜR DIE UNTERPUTZMONTAGE HORIZONTALER STECKDOSEN - O/S - IP44

Art.-Nr.	Montierb. verriegel. Steck.	Mon. verriegel. Steckdosen	Merkmale	VE
GW 66 681	1	16/32 A	Für Mauerwerk	1/10

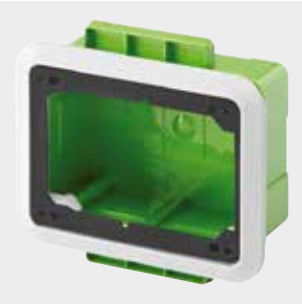

GW 66 681 PM

DOSE MIT RAHMEN FÜR LEICHTBAU- UND HOHLWÄNDE FÜR HORIZONTALE STECKDOSEN O/S - IP44

Art.-Nr.	Montierb. verriegel. Steck.	Mon. verriegel. Steckdosen	Merkmale	VE
GW 66 681 PM	1	16/32 A	Für Hohlwände	1/10

HINWEISE: Halogenfreies Gehäuse gemäß EN 60754-2.
Gehäusetyp H gemäß EN 60670-1, und Typ Ha gemäß IEC 60670-1.
GWT 850 °C gemäß EN 60695-2-11.
MERKMALE: Signalfahnen entlang der Kante zum besseren Auffinden; Dosen mit Laschen für die direkte Befestigung an das Trägergestell der Leichtbau- und Hohlwände.
MITGELIEFERTES ZUBEHÖR: Satz selbstschneidende Schrauben Ø 4x45mm.



GW 66 701

BLINDFLANSCH FÜR DIE ABDECKUNG DER AUSSCHNITTE FÜR HORIZONTALE STECKDOSEN - O/S - IP44

Art.-Nr.	Für Verteiler	Für Aufputzgehäuse	Für Unterputzgehäuse	VE
GW 66 701	GW68006N/09N/19N	GW66676	GW66681 - GW66681PM	1/10

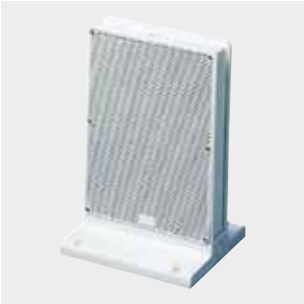

GW 68 441

BODENSÄULE - IP55

Art.-Nr.	Außenabmessungen BxHxT (mm)	Mon. verriegel. Steckdosen	Montierbare Q-DIN	Merkmale	VE
GW 68 441	200x295x180	16/32 A	Q-DIN 5	Halogenfrei	1/6

MERKMALE: Beidseitige Montageflächen mit glatter oder wabenförmiger Oberfläche, für die Befestigung von Steckdosen 16/32A Baureihe IB: Combibloc, horizontale IP44 mit Gehäuse und vertikale IP67 mit Gehäuse.

ANWENDUNGEN: Mit dem Verbindungselement GW26406 ist die Verbundmontage möglich.

VERTEILER FÜR STECKDOSEN OHNE SICHERUNGSSOCKEL - O/S - IP65



GW 68 019N



GW 68 006N



GW 68 009N



GW 68 006 N

Q-DIN 10/14 WASSERGESCHÜTZTE LEERGEHÄUSE - RAL 7035 - IP65

Art.-Nr.	Anz. montierbarer Steckdosen IB	Anz. Mitgelieferte Flansche	Bemessungs-leistung A (W)	Max. Leistung B (W)	VE
Anzahl TE EN 50022: 10					
GW 68 019 N	2 IB horizontale 16/32A O/S IP44 übereinander	1 IB 16/32A	16	42	6
Anzahl TE EN 50022: 14					
GW 68 006 N	2 IB horizontale 16/32A O/S IP44 nebeneinander	1 IB 16/32A	24	64	4
GW 68 009 N	4 IB Horizontale 16/32A O/S IP44	2 IB 16/32A	24	64	3

MITGELIEFERTES ZUBEHÖR: Zugentlastung und 4 Schraubenabdeckungen.

HINWEISE: Die Verlustleistung (B) ist gemäß IEC 60890 berechnet. Sie bezieht sich auf eine Übertemperatur von 40K, zwischen dem Innenraum des Verteilers und des Außenbereichs.
Die Schutzart IP65 wird mit Flanschen erreicht, die korrekt in alle Ausschnitte des leeren Gehäuses montiert werden.
Außenabmessungen GW68019N (BxHxT): 220x435x96 mm.
Außenabmessungen GW68006N (BxHxT): 320x360x120 mm.
Außenabmessungen GW68009N (BxHxT): 320x510x120 mm.

TECHNISCHES ZUBEHÖR FÜR STECKDOSEN MIT SICHERUNGSSOCKEL - M/S - IP44



GW 66 677

AUFPUTZGEHÄUSE - IP44

Art.-Nr.	Montierb. verriegel. Steck.	Mon. verriegel. Steckdosen	Seitliche Eingänge	Obere Eingänge	Untere Eingänge	VE
GW 66 677	1	16/32 A	4xØ 23	2xØ 23 - 1xØ 29	2xØ 23 - 1xØ 29	1/10

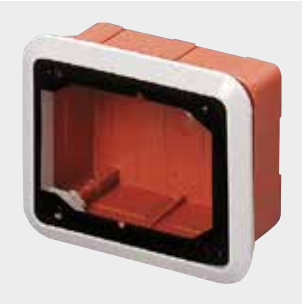

GW 66 682

DOSE MIT RAHMEN FÜR DIE UNTERPUTZMONTAGE HORIZONTALER STECKDOSEN - M/S - IP44

Art.-Nr.	Montierb. verriegel. Steck.	Mon. verriegel. Steckdosen	Merkmale	VE
GW 66 682	1	16/32 A	Für Mauerwerk	1/10



GW 66 682 PM

DOSE MIT RAHMEN FÜR LEICHTBAU- UND HOHLWÄNDE FÜR HORIZONTALE STECKDOSEN M/S - IP44

Art.-Nr.	Montierb. verriegel. Steck.	Mon. verriegel. Steckdosen	Merkmale	VE
GW 66 682 PM	1	16/32 A	Für Hohlwände	1/10

HINWEISE: Halogenfreies Gehäuse gemäß EN 60754-2.
Gehäusetyp H gemäß EN 60670-1, und Typ Ha gemäß IEC 60670-1.
GWT 850 °C gemäß EN 60695-2-11.
MERKMALE: Signalfahnen entlang der Kante zum besseren Auffinden; Dosen mit Laschen für die direkte Befestigung an das Trägergestell der Leichtbau- und Hohlwände.
MITGELIEFERTES ZUBEHÖR: Satz selbstschneidende Schrauben Ø 4x45mm.



GW 66 702

BLINDFLANSCH FÜR DIE ABDECKUNG DER AUSSCHNITTE FÜR HORIZONTALE STECKDOSEN - M/S - IP44

Art.-Nr.	Für Verteiler	Für Aufputzgehäuse	Für Unterputzgehäuse	VE
GW 66 702	GW68014N	GW66677	GW66682 - GW66682PM	1/10



GW 68 441

BODENSÄULE - IP55

Art.-Nr.	Außenabmessungen BxHxT (mm)	Mon. verriegel. Steckdosen	Montierbare Q-DIN	Merkmale	VE
GW 68 441	200x295x180	16/32 A	Q-DIN 5	Halogenfrei	1/6

MERKMALE: Beidseitige Montageflächen mit glatter oder wabenförmiger Oberfläche, für die Befestigung von Steckdosen 16/32A Baureihe IB: Combibloc, horizontale IP44 mit Gehäuse und vertikale IP67 mit Gehäuse.
ANWENDUNGEN: Mit dem Verbindungselement GW26406 ist die Verbundmontage möglich.

VERTEILER FÜR STECKDOSEN MIT SICHERUNGSSOCKEL - M/S - IP65



GW 68 014N



GW 68 014 N

Q-DIN 20 WASSERGESCHÜTZTE LEERGEHÄUSE - RAL 7035 - IP65

Art.-Nr.	Anz. montierbarer Steckdosen IB	Anz. Mitgelieferte Flansche	Bemessungs-leistung A (W)	Max. Leistung B (W)	VE
Anzahl TE EN 50022: 20					
GW 68 014 N	4 IB Horizontale 16/32A M/S IP44	2 IB 16/32A	30	92	2

MITGELIEFERTES ZUBEHÖR: Zugentlastung und 6 Schraubenabdeckungen.
HINWEISE: Die Verlustleistung (B) ist gemäß IEC 60890 berechnet. Sie bezieht sich auf eine Übertemperatur von 40K, zwischen dem Innenraum des Verteilers und des Außenbereichs.
Die Schutzart IP65 wird mit Flanschen erreicht, die korrekt in alle Ausschnitte des leeren Gehäuses montiert werden.
Außenabmessungen (BxHxT): 450x560x120 mm.

COMBIBLOC - KOMPAKTE STECKDOSEN

OHNE GEHÄUSE UND OHNE SICHERUNGSSOCKEL - IP 44



GW 66 441

KOMPAKTE VERRIEGELBARE STECKDOSEN - 50/60 HZ

Art.-Nr.	Anz. Pole	Bemessungs-spannung	Farbe	Uhrzeitstellung h	VE
Bemessungsstrom (A): 16					
GW 66 423	2P+E	100-130 V	Gelb	4	1/12
GW 66 424	3P+E	100-130 V	Gelb	4	1/12
GW 66 425	3P+N+PE	100-130 V	Gelb	4	1/12
GW 66 426	2P+E	200-250 V	Blau	6	1/12
GW 66 427	3P+E	200-250 V	Blau	9	1/12
GW 66 428	3P+N+PE	200-250 V	Blau	9	1/12
GW 66 429	2P+E	380-415 V	Rot	9	1/12
GW 66 430	3P+E	380-415 V	Rot	6	1/12
GW 66 431	3P+N+PE	380-415 V	Rot	6	1/12
Bemessungsstrom (A): 32					
GW 66 434	2P+E	100-130 V	Gelb	4	1/12
GW 66 435	3P+E	100-130 V	Gelb	4	1/12
GW 66 436	3P+N+PE	100-130 V	Gelb	4	1/12
GW 66 437	2P+E	200-250 V	Blau	6	1/12
GW 66 438	3P+E	200-250 V	Blau	9	1/12
GW 66 439	3P+N+PE	200-250 V	Blau	9	1/12
GW 66 440	2P+E	380-415 V	Rot	9	1/12
GW 66 441	3P+E	380-415 V	Rot	6	1/12
GW 66 442	3P+N+PE	380-415 V	Rot	6	1/12

MERKMALE: Sperrhebel absperrbar in Position ON/OFF mit Sicherheitsschloss GW40422.

MIT GEHÄUSE UND OHNE SICHERUNGSSOCKEL - IP44



GW 66 404

KOMPAKTE VERRIEGELBARE STECKDOSEN - 50/60 HZ

Art.-Nr.	Anz. Pole	Bemessungs-spannung	Farbe	Uhrzeitstellung h	VE
Bemessungsstrom (A): 16					
GW 66 401	2P+E	100-130 V	Gelb	4	1/12
GW 66 402	3P+E	100-130 V	Gelb	4	1/12
GW 66 403	3P+N+PE	100-130 V	Gelb	4	1/12
GW 66 404	2P+E	200-250 V	Blau	6	1/12
GW 66 405	3P+E	200-250 V	Blau	9	1/12
GW 66 406	3P+N+PE	200-250 V	Blau	9	1/12
GW 66 407	2P+E	380-415 V	Rot	9	1/12
GW 66 408	3P+E	380-415 V	Rot	6	1/12
GW 66 409	3P+N+PE	380-415 V	Rot	6	1/12
Bemessungsstrom (A): 32					
GW 66 412	2P+E	100-130 V	Gelb	4	1/12
GW 66 413	3P+E	100-130 V	Gelb	4	1/12
GW 66 414	3P+N+PE	100-130 V	Gelb	4	1/12
GW 66 415	2P+E	200-250 V	Blau	6	1/12
GW 66 416	3P+E	200-250 V	Blau	9	1/12
GW 66 417	3P+N+PE	200-250 V	Blau	9	1/12
GW 66 418	2P+E	380-415 V	Rot	9	1/12
GW 66 419	3P+E	380-415 V	Rot	6	1/12
GW 66 420	3P+N+PE	380-415 V	Rot	6	1/12

MERKMALE: Sperrhebel absperrbar in Position ON/OFF mit Sicherheitsschloss GW40422.

OHNE GEHÄUSE UND OHNE SICHERUNGSSOCKEL - IP 55



GW 66 471

KOMPAKTE VERRIEGELBARE STECKDOSEN - 50/60 HZ

Art.-Nr.	Anz. Pole	Bemessungs-spannung	Farbe	Uhrzeitstellung h	VE
Bemessungsstrom (A): 16					
GW 66 467	2P+E	100-130 V	Gelb	4	1/12
GW 66 468	3P+E	100-130 V	Gelb	4	1/12
GW 66 469	3P+N+PE	100-130 V	Gelb	4	1/12
GW 66 470	2P+E	200-250 V	Blau	6	1/12
GW 66 471	3P+E	200-250 V	Blau	9	1/12
GW 66 472	3P+N+PE	200-250 V	Blau	9	1/12
GW 66 473	2P+E	380-415 V	Rot	9	1/12
GW 66 474	3P+E	380-415 V	Rot	6	1/12
GW 66 475	3P+N+PE	380-415 V	Rot	6	1/12
Bemessungsstrom (A): 32					
GW 66 478	2P+E	100-130 V	Gelb	4	1/12
GW 66 479	3P+E	100-130 V	Gelb	4	1/12
GW 66 480	3P+N+PE	100-130 V	Gelb	4	1/12
GW 66 481	2P+E	200-250 V	Blau	6	1/12
GW 66 482	3P+E	200-250 V	Blau	9	1/12
GW 66 483	3P+N+PE	200-250 V	Blau	9	1/12
GW 66 484	2P+E	380-415 V	Rot	9	1/12
GW 66 485	3P+E	380-415 V	Rot	6	1/12
GW 66 486	3P+N+PE	380-415 V	Rot	6	1/12

HINWEISE: Die Dichtung befindet sich im technischen Zubehör, Montagegehäuse und Leergehäuse.
MERKMALE: Sperrhebel absperrbar in Position ON/OFF mit Sicherheitsschloss GW40422.

MIT GEHÄUSE UND OHNE SICHERUNGSSOCKEL - IP55



GW 66 453

KOMPAKTE VERRIEGELBARE STECKDOSEN - 50/60 HZ

Art.-Nr.	Anz. Pole	Bemessungs-spannung	Farbe	Uhrzeitstellung h	VE
Bemessungsstrom (A): 16					
GW 66 445	2P+E	100-130 V	Gelb	4	1/12
GW 66 446	3P+E	100-130 V	Gelb	4	1/12
GW 66 447	3P+N+PE	100-130 V	Gelb	4	1/12
GW 66 448	2P+E	200-250 V	Blau	6	1/12
GW 66 449	3P+E	200-250 V	Blau	9	1/12
GW 66 450	3P+N+PE	200-250 V	Blau	9	1/12
GW 66 451	2P+E	380-415 V	Rot	9	1/12
GW 66 452	3P+E	380-415 V	Rot	6	1/12
GW 66 453	3P+N+PE	380-415 V	Rot	6	1/12
Bemessungsstrom (A): 32					
GW 66 456	2P+E	100-130 V	Gelb	4	1/12
GW 66 457	3P+E	100-130 V	Gelb	4	1/12
GW 66 458	3P+N+PE	100-130 V	Gelb	4	1/12
GW 66 459	2P+E	200-250 V	Blau	6	1/12
GW 66 460	3P+E	200-250 V	Blau	9	1/12
GW 66 461	3P+N+PE	200-250 V	Blau	9	1/12
GW 66 462	2P+E	380-415 V	Rot	9	1/12
GW 66 463	3P+E	380-415 V	Rot	6	1/12
GW 66 464	3P+N+PE	380-415 V	Rot	6	1/12

MERKMALE: Sperrhebel absperrbar in Position ON/OFF mit Sicherheitsschloss GW40422.

TECHNISCHES ZUBEHÖR



GW 66 496

GEHÄUSE FÜR KOMPAKTE STECKDOSEN - IP55

Art.-Nr.	Montierb. verriegel. Steck.	Mon. verriegel. Steckdosen	Seitliche Eingänge	Obere Eingänge	Untere Eingänge	VE
GW 66 496	1	Kompakt 16 A/32 A	2xØ 23	1xØ 23/29	1xØ 29/23	1/12

MITGELIEFERTES ZUBEHÖR: Dichtung für Steckdose COMBIBLOC.



GW 66 498

UNTERPUTZDOSE MIT RAHMEN - IP55

Art.-Nr.	Montierb. verriegel. Steck.	Mon. verriegel. Steckdosen	VE
GW 66 498	1	Kompakt 16 A/32 A	1/12

ANWENDUNGEN: Montage in rechteckige Einbaudose für Modulargeräte (GW24403) mit Achsenabstand 83,5 mm und in Abzweigkasten Baureihe 48 PT (GW48002) möglich.
MITGELIEFERTES ZUBEHÖR: Dichtung für Steckdose COMBIBLOC.



GW 68 295

BLINDFLANSCH FÜR DIE ABDECKUNG DER AUSSCHNITTE FÜR COMBIBLOC IP55

Art.-Nr.	Geeignet für	VE
GW 68 295	Verteiler GW66491/2/3, Unterputzgehäuse GW66498 und Dosen GW44696	1/10



GW 40 422

ZYLINDER-SICHERHEITSSCHLOSS

Art.-Nr.	Material	VE
GW 40 422	Metalldruckguß	1/10

MITGELIEFERTES ZUBEHÖR: 2 Schlüssel.
HINWEISE: Alle Schlüssel und zugehörigen Schlösser der gleichen Artikelnummer sind identisch.

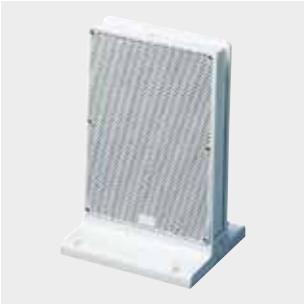

GW 68 441

BODENSÄULE - IP55

Art.-Nr.	Außenabmessungen BxHxT (mm)	Mon. verriegel. Steckdosen	Montierbare Q-DIN	Merkmale	VE
GW 68 441	200x295x180	16/32 A	Q-DIN 5	Halogenfrei	1/6

MERKMALE: Beidseitige Montageflächen mit glatter oder wabenförmiger Oberfläche, für die Befestigung von Steckdosen 16/32A Baureihe IB: Combibloc, horizontale IP44 mit Gehäuse und vertikale IP67 mit Gehäuse.

ANWENDUNGEN: Mit dem Verbindungselement GW26406 ist die Verbundmontage möglich.

VERTEILER FÜR COMBIBLOC STECKDOSEN - P55


GW 66 491


GW 66 492


GW 66 493


GW 66 493

LEERGEHÄUSE FÜR KOMPAKTE STECKDOSEN

Art.-Nr.	Anz. montierbarer Steckdosen IB	Anzahl TE EN 50022	Anz. mitgelieferte Flansche	Verlust-leistung (W)	VE
GW 66 491	1 COMBIBLOC 16/32A	4	Keine	10	1/12
GW 66 492	2 COMBIBLOC 16/32A	8	1	13	1/6
GW 66 493	3 COMBIBLOC 16/32A	12	1	24	1/4

MERKMALE: Die transparente Tür ist vorgerüstet für ein Sicherheitsschloss GW40422.
MITGELIEFERTES ZUBEHÖR: Dichtungen für Steckdosen Combibloc.


GW 68 295

BLINDFLANSCH FÜR DIE ABDECKUNG DER AUSSCHNITTE FÜR COMBIBLOC IP55

Art.-Nr.	Geeignet für	VE
GW 68 295	Verteiler GW66491/2/3, Unterputzgehäuse GW66498 und Dosen GW44696	1/10


GW 40 412 B

ZWEI- UND EINPOLIGE ISOLIERTE KLEMMENLEISTEN FÜR GEHÄUSE UND VERTEILER

Art.-Nr.	Pol 1 (mm²)	Pol 2 (mm²)	Geeignet für	Befestigung auf Trägern	VE
Typ: Zweipolig - Bemessungsstrom 125 A					
GW 40 401	N (1x35) + (7x10)	PE (1x35) + (7x10)	GW66492 und GW66493	Mit Schrauben	10
GW 40 402	N (3x35) + (10x10)	PE (3x35) + (10x10)	GW66493	Mit Schrauben und/oder Rastung	10
Typ: Zweipolig - Bemessungsstrom 80 A - IP20					
GW 40 408 B	N/PE (2x16) + (7x10)	N/PE (2x16) + (7x10)	GW66492 und GW66493	Mit Schrauben	1/10
GW 40 412 B	N/PE (3x16) + (11x10)	N/PE (3x16) + (11x10)	GW66493	Mit Schrauben und/oder Rastung	1/10
Typ: Einpolig - Bemessungsstrom 80 A - IP20					
GW 40 408 U	N/PE (2x16) + (7x10)		GW66492 und GW66493	Mit Schrauben	1/10
GW 40 412 U	N/PE (3x16) + (11x10)		GW66493	Mit Schrauben und/oder Rastung	1/10
GW 40 422 U	N/PE (3x16) + (29x10)		GW66493	Mit Schrauben und/oder Rastung	1/10

MITGELIEFERTES ZUBEHÖR: Befestigungsschrauben. Die 80A Klemmen verfügen über N und PE Kennzeichnungen für das Einbringen an die entsprechenden Stellen zur Identifizierung der Pole.
MERKMALE: GWT 960°C, gemäß EN 60695-2-11.
INSTALLATION: Die Klemmen GW40401, GW40408B und GW40408U können mit dem Adapter GW40413 in die Verteiler GW66493 montiert werden.


GW 40 413

ADAPTER FÜR KLEMMEN

Art.-Nr.	Geeignet für	Befestigung auf Trägern	VE
GW 40 413	GW66493	Mit Schrauben	20

MITGELIEFERTES ZUBEHÖR: Befestigungsschrauben.
MERKMALE: Der Adapter ist vorgebohrt für die korrekte Montage der Klemme.
INSTALLATION: Ermöglicht die Montage der Klemmen GW40401, GW40408B und GW40408U in das Gehäuse GW66493.

72 SICHERUNGEN FÜR VERRIEGELBARE STECKDOSEN

SICHERUNGEN



GW 72 003

SICHERUNGEN ND 380V~

Art.-Nr.	Bemessungsstrom (A)	Bemessungs-spannung	Typ	Schalt-vermogen	VE
Abmessungen (mm): Ø 11 x 36					
GW 72 001	2	380 V	D01 E14	50 kA	10/100
GW 72 003	6	380 V	D01 E14	50 kA	10/100
GW 72 005	16	380 V	D01 E14	50 kA	10/100
Abmessungen (mm): Ø 15 x 36					
GW 72 013	35	380 V	D02 E18	50 kA	10/100
GW 72 015	63	380 V	D02 E18	50 kA	10/100



GW 72 023

SICHERUNGEN DD 500V~

Art.-Nr.	Bemessungsstrom (A)	Bemessungs-spannung	Typ	Schalt-vermogen	VE
Abmessungen (mm): Ø 13 x 50					
GW 72 021	2	500 V	DI E 16 träge	50 kA	10/50
GW 72 023	6	500 V	DI E 16 träge	50 kA	10/50
Abmessungen (mm): Ø 22 x 50					
GW 72 065	16	500 V	DII E27 flink	50 kA	5/20
Abmessungen (mm): Ø 28 x 50					
GW 72 092	35	500 V	DIII E33 flink	50 kA	5/20
GW 72 095	63	500 V	DIII E33 flink	50 kA	5/20



GW 72 122

ZYLINDRISCHE SICHERUNGEN GG - 500V~

Art.-Nr.	Bemessungs-strom	Bemessungs-spannung	Typ	Schalt-vermogen	VE
Abmessungen (mm): Ø 10,3 x 38					
GW 72 104	2 A	500 V	gG	120 kA	10/100
GW 72 105	6 A	500 V	gG	120 kA	10/100
GW 72 101	16 A	500 V	gG	120 kA	10/100
GW 72 110	32 A	400 V	gG	120 kA	10/100
Abmessungen (mm): Ø 14 x 51					
GW 72 122	32 A	500 V	gG	80 kA	10/100
Abmessungen (mm): Ø 22 x 58					
GW 72 103	63 A	690 V	gG	80 kA	10/30

HINWEISE: GW72110 Bemessungsspannung 400V~.

67 IB



AUTOMATIKA
MIT INTEGRIERTEM LS



Durch den integrierten Schutzschalter kann der AUTOMATIKA individuell eingesetzt werden, bei geringem Platzbedarf. Die Kontroll-LEDs sind auf der Vorderseite integriert und erlauben die Anzeige des Betriebszustandes und das Vorhandensein der Netzspannung. Erhältlich für 16-32A.

O/S - OHNE SICHERUNG



Das innovative Sicherungssystem wird automatisch getrennt und herausgefahren wenn die Klappe geöffnet wird (Scharube mit 1/4 Umdrehung). Die Klappe wird mit einem leichten Druck wieder geschlossen. Erhältlich für 16-32-63A.

M/S - MIT SICHERUNG



Der Drehschalter ist so konzipiert, dass sich kein Staub ablagern kann und die ergonomische Bedienung gewährleistet ist. Der Drehgriff lässt sich in EIN-und AUS-Position durch ein Vorhängeschloss verriegeln. Erhältlich für 16-32-63A.

Technische Daten und Normen

Komponente	Norm	Bemessungs-spannung (Un)	Bemessungs-strom (In)	Weitere elektrische Daten	Stoßfestigkeit bei Umgebungs-temperatur (IK Code)	Widerstand gegen abnorme Wärme und Feuer	
						Kugeldruck-prüfung (°C)	Glühdraht-prüfung (°C)
Schaltbare verriegelbare Steckdosen	EN 60309-1 EN 60309-2 EN 60309-4 EN 61558-2-6	110 – 230 400 - 500	16 - 32 - 63	siehe Baureihe IEC 309	IK 08	125	850
SELV Steckdose		24	16		IK 08	125	850
Drehschalter	EN 60947-3	500	16 - 32 - 63	siehe 70 RT	IK 08	125	850
MT60 LS-Schalter, C Charak., 6kA	EN 60898-1	110 - 230 - 400	16 - 32	–	IK 08	125	850
Gehäuse	EN 60670	–	–	–	IK 08	80	650
Sicherheitstrafo	EN 61558-2-6	230 / 24	6	P = 160 VA	–	–	–
Sicherungen	EN 60269-1	siehe Tabelle techn. Daten Sicherungen	16 - 32 - 63	Schalt-vermögen > 50 kA	–	–	–

Hinweis: Die technischen Eigenschaften des Leitungsschutzschalters MT60 C Charakteristik, 6kA der AUTOMATIKA-Geräte befinden sich in den Unterlagen der Baureihe 90 MCB.

BESTÄNDIGKEIT GEGEN CHEMISCHE UND ATMOSPHÄRISCHE STOFFE

Salz-lösungen	Säuren		Basen		Lösungsmittel				Mineral-öl	UV Strahlung
	Konzentriert	Verdünnt	Konzentriert	Verdünnt	Hexan	Benzol	Azeton	Alcohol		
Beständig	Nicht beständig	Bedingt beständig	Bedingt beständig	Bedingt beständig	Bedingt beständig	Nicht beständig	Nicht beständig	Bedingt beständig	Bedingt beständig	Beständig

Abmessungen

WASSERGESCHÜTZTE VERTIKALE STECKDOSEN MIT DREHSCHALTER, SICHERUNGSSOCKEL UND AUTOMATIKA - IP67

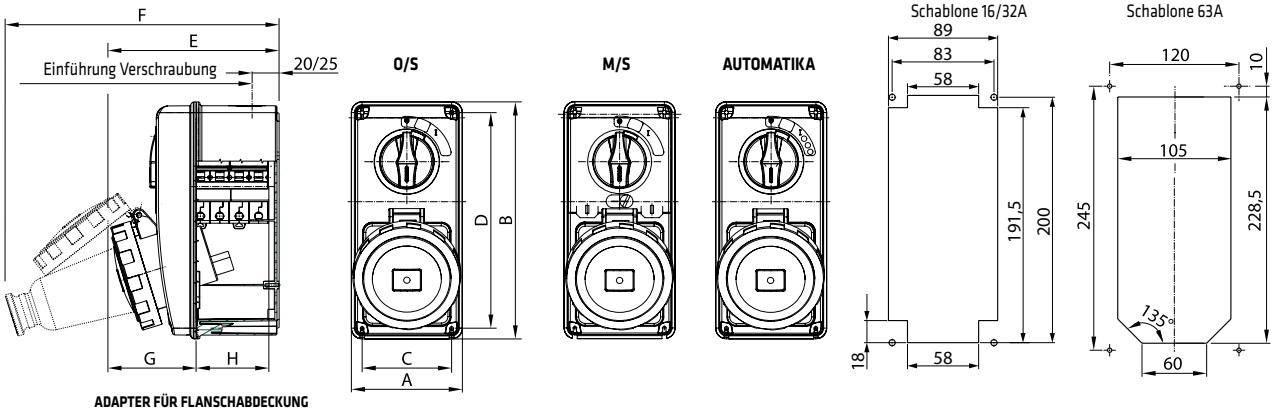

ADAPTER FÜR FLANSCHABDECKUNG FÜR MONTAGE RT - O/S - AUTOMATIKA

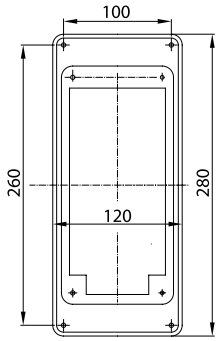

									RT	CBF	MT
	Typ	A	B	C	D	E	F	G	H	H	H
16A	2P + ⏚	103	220	83	200	149	239	74	57	57	67.5
	3P + ⏚	103	220	83	200	151	248	76	57	57	67.5
	3P + N + ⏚	103	220	83	200	151	261	76	57	57	67.5
32A	2P + ⏚	103	220	83	200	156	276	81	57	57	67.5
	3P + ⏚	103	220	83	200	156	276	81	57	57	67.5
	3P + N + ⏚	103	220	83	200	157	277	82	57	57	67.5
63A	2P + ⏚	145	270	120	245	181	329	101	49.5	57	
	3P + ⏚	145	270	120	245	181	329	101	49.5	57	
	3P + N + ⏚	145	270	120	245	181	329	101	49.5	57	

WASSERGESCHÜTZTE VERTIKALE STECKDOSEN MIT SICHERHEITSTRAFO (SELV), OHNE SICHERUNGSSOCKEL - IP67

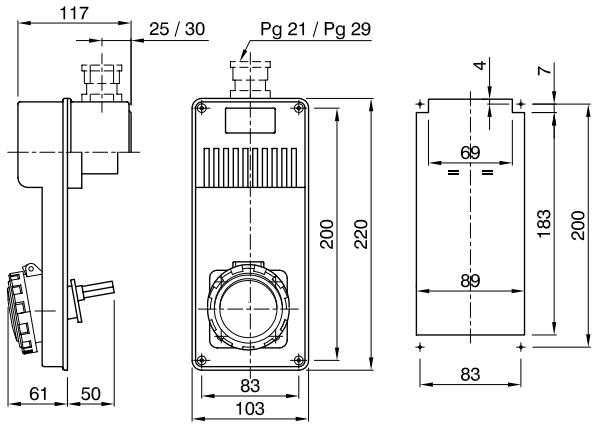

GEHÄUSE MIT FLANSCHABDECKUNG

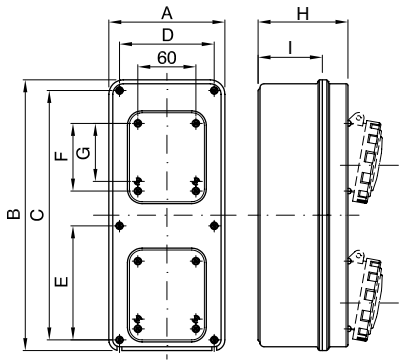

Artikelnr.	Flanschmaße	A	B	C	D	E	F	G	H	I
GW 66 741 N	1 x (75x85) + 1 x (75x85 + 80x95)	103	220	200	83	-	70	60	-	-
GW 66 742 N	2 x (75x85 + 80x95)	120	280	260	100	118,5	70	60	92	66

MONTAGEGEHÄUSE: 1-2-3 STECKDOSEN - IP67

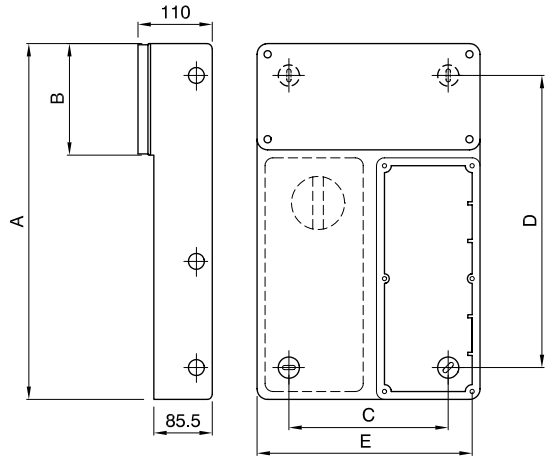

Typ	Anz. IB	A	B	C	D	E
16-32 A	1	360	130	50	290	107
	2			150		220
	3			263		333
63 A	1	510	160	75	440	150

HOHLWANDGEHÄUSE MIT RAHMEN VERTIKALE STECKDOSEN IP67 - 16-32A

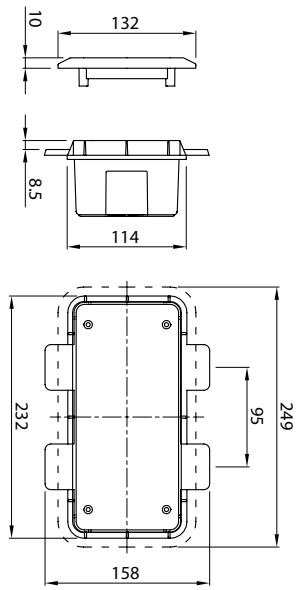

GW 66 683 PM

GEHÄUSE MIT RAHMEN UND BLINDABDECKUNG FÜR UNTERPUTZMONTAGE VERTIKALER STECKDOSEN, 16-32A, IP67

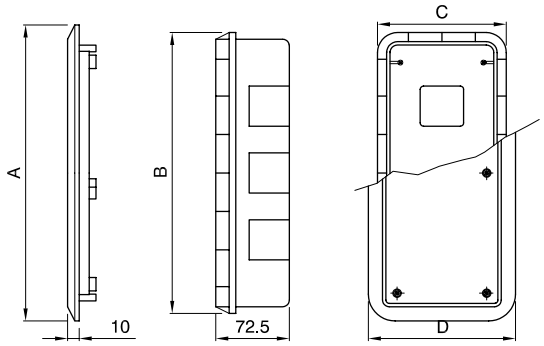

Typ	A	B	C	D
16-32A	249	232	114	132

FLANSCHABDECKUNG FÜR 2 FLANSCHE

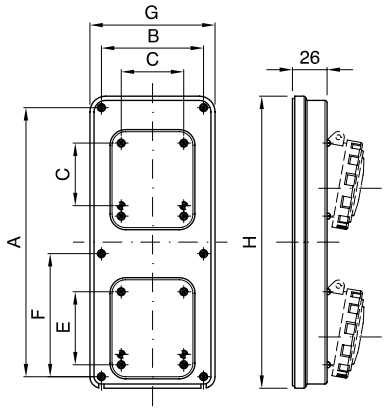

Typ	Flanschmaße	A	B	C	D	E	F	G	H
16-32A	75 x 85	200	83	60	60	-	-	103	220

UNTERPUTZGEHÄUSE MIT RAHMEN, MIT FLANSCHABDECKUNG

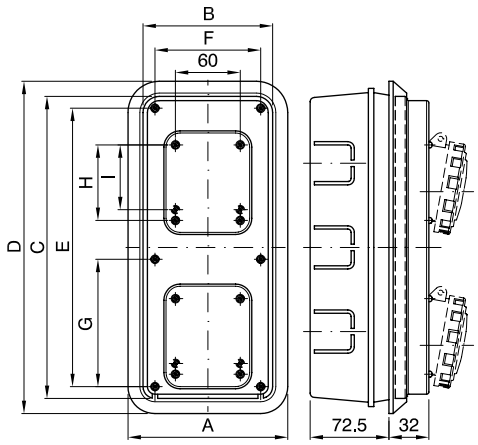

Typ	Flanschmaße	A	B	C	D	E	F	G	H	i
16-32A	75x85 + 95x80	132	103	220	249	200	83	-	-	60

66 IB



BAUREIHE FÜR ERSCHWERTE EINSATZBEDINGUNGEN



Das Material gibt den Steckdosen die maximale Widerstandsfähigkeit gegen atmosphärische Stoffe, UV-Strahlung, chemische Stoffe und mechanische Einwirkungen.

REDUZIERTE MONTAGEZEIT



Die doppelte 90° Öffnungsmöglichkeit von Abdeckung und Gehäuse beschleunigt den Anschluss und erleichtert die Wartung.

GROSSER INNENRAUM



Es sind Versionen mit DIN-Schienen (6TE) für die Montage von Schutzschaltern erhältlich.

Eine Baureihe aus Industriesteckdosen gemäß IEC 60309, mit Drehschalter und mechanischer Verriegelung, für individuelle Lösungen auf Montagegehäusen. Die Robustheit der Produkte und die Widerstandsfähigkeit gegen chemische und atmosphärische Stoffe, gemeinsam mit der hohen Schutzart IP66, lässt die Montage in rauen Umbebungen zu, mit kritischen atmosphärischen, chemischen und mechanischen (Stoßgefahr) Bedingungen.

Technische Daten und Normen

Komponente	Norm	Ausführungen	Schutzart (IP)	Bemessungs-strom (In)	Stoßfestigkeit der Außenteile (IK Code)		Widerstand gegen abnorme Wärme und Feuer	
					Umgebungs-temperatur	-20°C	Kugeldruck-prüfung (°C)	Glühdraht-prüfung (°C)
Verriegelbare Steckdosen	EN 60309-1 EN 60309-2 EN 60309-4 EN 61558-2-6 EN 60947-3	Mit Sicherungssockel	IP66	16-32-63	> IK 10	20 J	80	850
		Mit DIN-Schiene EN 50022						
Steckdosen mit 160A Trafo (SELV)		Mit Sicherungssockel	IP66	16				
Gehäuse	EN 60670-1 EN 60670-24	Einbaugehäuse	IP66	16-32-63				
		Montagegehäuse		16-32-63				

Salz-lösungen	Säuren		Basen		Lösungsmittel				Mineral-öl	UV Strahlung
	Konzentriert	Verdünnt	Konzentriert	Verdünnt	Hexan	Benzol	Azeton	Ethylalkohol		
Beständig	Nicht beständig	Bedingt beständig	Nicht beständig	Bedingt beständig	Beständig	Beständig	Bedingt beständig	Beständig	Beständig	Beständig

Abmessungen

VERRIEGELBARE STECKDOSEN 16 / 32 / 63A - IP66

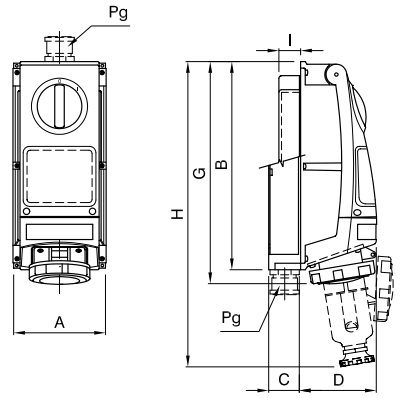

	Typ	A	B	C	D	G	H	I	Pg
16A	2P + ⏚	143	325	60	119	345	362	35	29
	3P + ⏚						369		
	3P + N + ⏚						382		
32A	2P + ⏚	143	325	60	119	345	455	35	29
	3P + ⏚								
	3P + N + ⏚								
63A	2P + ⏚	143	390	75	140	425	570	45	36
	3P + ⏚								
	3P + N + ⏚								

WASSERGESCHÜTZTE STECKDOSEN MIT SICHERHEITSTRAFO (SELV) UND SICHERUNGSSOCKEL - IP66

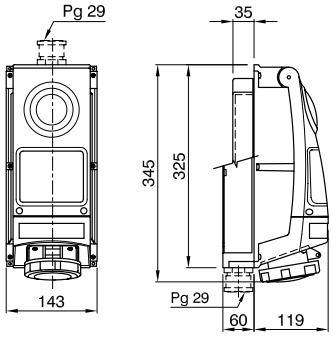

BLINDABDECKUNG FÜR MONTAGEGEHÄUSE 16 / 32A - IP66

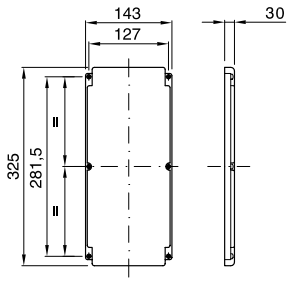

GW 66 706

FLANSCHABDECKUNG FÜR MONTAGEGEHÄUSE 16 / 32A - IP66

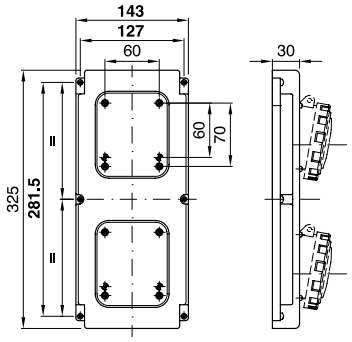

GW 66 707

MONTAGEGEHÄUSE FÜR SCHALTBARE VERRIEGELBARE STECKDOSEN 16 / 32 / 63A - IP6

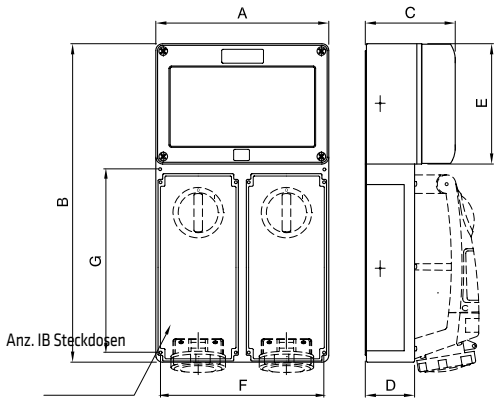

	Anz. IB Steckdosen	A	B	C	D	E	F	G
16 - 32A TRANSF.	1	148	555	155	85	210	136	325
	2	305					293	
	3	462					450	
63A	1	148	620				136	390

Stekdosen 125A

TECHNISCHE DATEN UND NORMEN								
Komponente	**Norm**	**Ausführungen**	**Schutzart (IP)**	**Bemessungs-strom (In)**	**Stoßfestigkeit der Außenteile (IK Code)**		**Widerstand gegen abnorme Wärme und Feuer**	
					Umgebungs-temperatur	**-20°C**	**Kugeldruck-prüfung (°C)**	**Glühdraht-prüfung (°C)**
Steckdosen 125A mit elektrischer Verriegelung	EN 60309-1 / 2	Mit Leitungsschutz-schalter	IP 55	125 A	IK 10	20 J	200	960
		Mit RCCB mit Überstromschutz						

Abmessungen

STECKDOSE MIT ELEKTRISCHER VERRIEGELUNG 125A - IP55

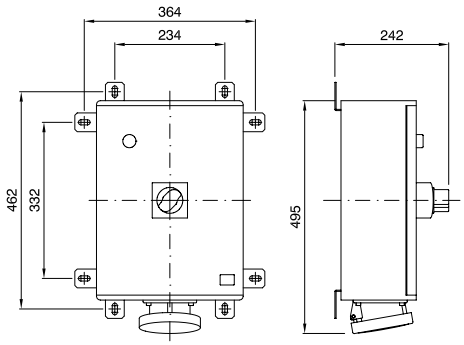

Combibloc



KOMPAKTE STECKDOSEN

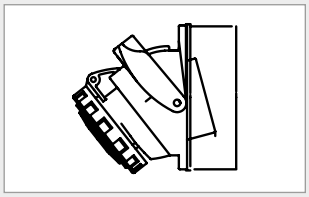

Das Design und die lineare Form verbinden die kompakte Bauweise mit der Benutzerfreundlichkeit. Die geschützten und wassergeschützten 16A und 32A Steckdosen haben die selbe Größe.

INSTALLATION
IN HOHLWÄNDE



Mit der Dose GW24403PM ist die Insatllation auf Leichtbau- und Hohlwänden möglich.

VERSCHLIESSBAR



Die Steckdosen COMBIBLOC können mit Vorhängeschlössern sowohl in der EIN- als auch in der AUS-Stellung verriegelt werden.

Technische Daten und Normen

Komponente	Norm	Bemessungs-spannung (Un)	Bemessungs-strom (In)	Stoßfestigkeit bei Umgebungs-temperatur (IK Code)	Widerstand gegen abnorme Wärme und Feuer	
					Kugeldruck-prüfung (°C)	Glühdraht-prüfung (°C)
Verriegelbare schaltbare Steckdosen	EN 60309-1 EN 60309-2 EN 60309-4	110 - 230 400	16 - 32	IK 08	125	850
Schalter	EN 60309-1 EN 60309-2 EN 60309-4	110 - 230 400	16 - 32	IK 08	125	850
Gehäuse	EN 60670-1 EN 60670-24	-	-	IK 08	80	650

BESTÄNDIGKEIT GEGEN CHEMISCHE UND ATMOSPHÄRISCHE STOFFE

Salz-lösungen	Säuren		Basen		Lösungsmittel				Mineral-öl	UV Strahlung
	Konzentriert	Verdünnt	Konzentriert	Verdünnt	Hexan	Benzol	Azeton	Alcohol		
Bedingt beständig	Nicht beständig	Bedingt beständig	Bedingt beständig	Beständig	Beständig	Beständig	Beständig	Beständig	Beständig	Beständig

Abmessungen

KOMPAKTE STECKDOSEN COMBIBLOC - 16-32A - IP44

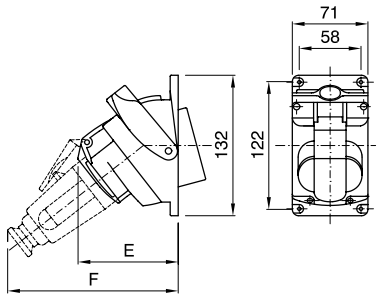

	Typ	E	F
16A	2P + ⏚	125	198
	3P + ⏚	130	202
	3P + N + ⏚	130	212
32A	2P + ⏚	138	233
	3P + ⏚		
	3P + N + ⏚		

KOMPAKTE STECKDOSEN COMBIBLOC - 16-32A - IP55

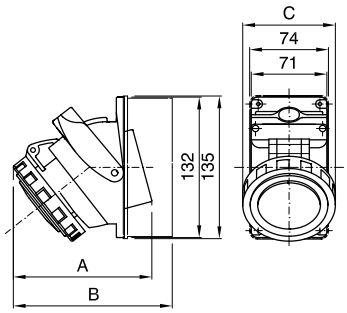

	Typ	A	B	C
16A	2P + ⏚	150	170	71
	3P + ⏚	150	170	80
	3P + N + ⏚	155	175	87
32A	2P + ⏚	170	190	95
	3P + ⏚			95
	3P + N + ⏚			100

WASSERGESCHÜTZTE VERTIKALE VERTEILERGEHÄUSE FÜR KOMPAKTE STECKDOSEN COMBIBLOC - IP55

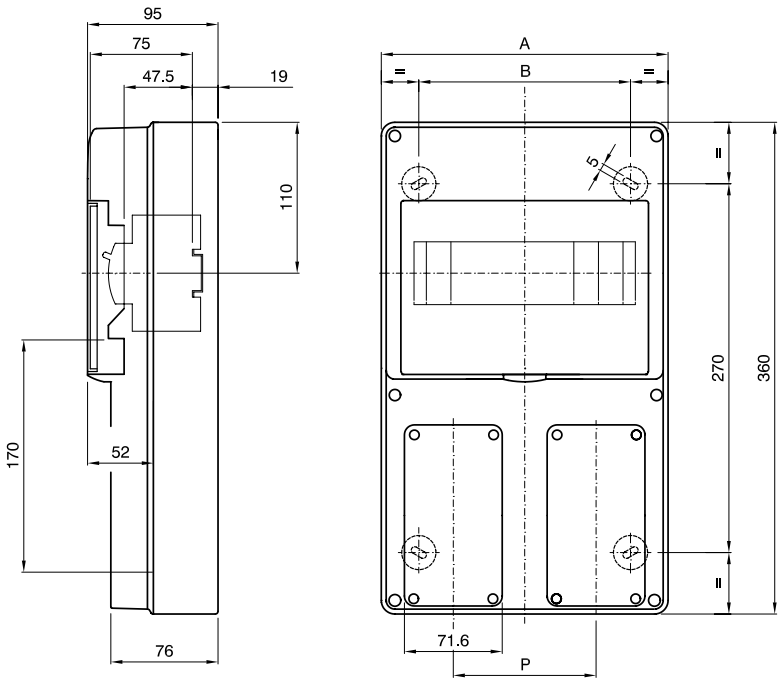

Typ	A	B	D
4 TE	105	-	-
8 TE	210	155	105
12 TE	320	220	2 x 105

GEHÄUSE FÜR KOMPAKTE STECKDOSEN COMBIBLOC

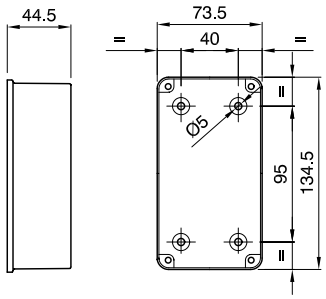

UNTERPUTZGEHÄUSE FÜR KOMPAKTE STECKDOSEN COMBIBLOC UND BOHRSCHABLONE

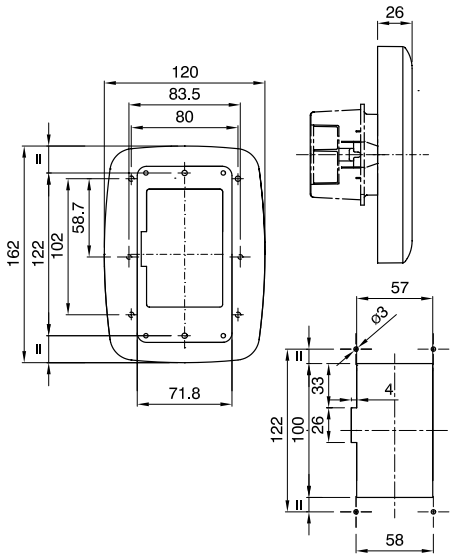

44 IB



GERINGE BAUHÖHE

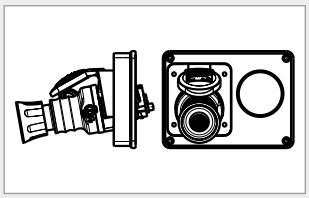

Die horizontalen verreigelbaren Steckdosen haben eine Geringe Bauhöhe und eignen sich für Anwendungen in denen eine flache Bauweise wichtig ist, wie z.B. Großküchen.

VERBUNDMONTAGE



Die flachen Seiten ermöglichen die problemlose Verbundmontage mehrerer Steckdosen.

FÜR MAUERWERK UND HOHLWÄNDE



Das Sortiment umfasst Dosen für den Eibau in mauerwerk oder Leichtbau- und Trockenwände.

Technische Daten und Normen

Komponente	Norm	Bemessungs-spannung (Un)	Bemessungs-strom (In)	Weitere elektrische Daten	Stoßfestigkeit bei Umgebungs-temperatur (IK Code)	Widerstand gegen abnorme Wärme und Feuer	
						Kugeldruck-prüfung (°C)	Glühdraht-prüfung (°C)
Schaltbare verriegelbare Steckdosen	EN 60309-1 EN 60309-2 EN 60309-4 EN 61558-2-6	110 – 230 400 - 500	16 - 32 - 63	siehe Baureihe IEC 309	IK 08	125	850
Drehschalter	EN 60947-3	500	16 - 32 - 63	see 70 RT range	IK 08	125	850
Gehäuse	EN 60670	-	-	-	IK 08	80	650
Sicherungen	EN 60269-1	siehe Tabelle techn. Daten Sicherungen	16 - 32 - 63	Schalt-vermögen > 50 kA	-	-	-

BESTÄNDIGKEIT GEGEN CHEMISCHE UND ATMOSPHÄRISCHE STOFFE

Salz-lösungen	Säuren		Basen		Lösungsmittel				Mineral-öl	UV Strahlung
	Konzentriert	Verdünnt	Konzentriert	Verdünnt	Hexan	Benzol	Azeton	Alcohol		
Beständig	Nicht beständig	Bedingt beständig	Bedingt beständig	Bedingt beständig	Bedingt beständig	Nicht beständig	Nicht beständig	Bedingt beständig	Bedingt beständig	Beständig

Abmessungen

GESCHÜTZTE HORIZONTALE VERRIEGELBARE STECKDOSEN OHNE GEHÄUSE FÜR UNTERPUTZMONTAGE, IP44

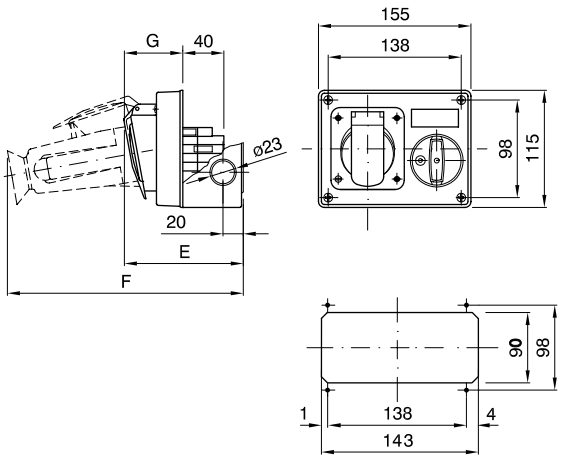

	Typ	E	F	G
16A	2P + ⏚	108	181	55
	3P + ⏚	109	181	55
	3P + N + ⏚	111	193	57
32A	2P + ⏚	118	213	65
	3P + ⏚			
	3P + N + ⏚			

GESCHÜTZTE HORIZONTALE VERRIEGELBARE STECKDOSEN MIT SICHERUNGSSOCKEL OHNE GEHÄUSE FÜR UNTERPUTZMONTAGE, IP44

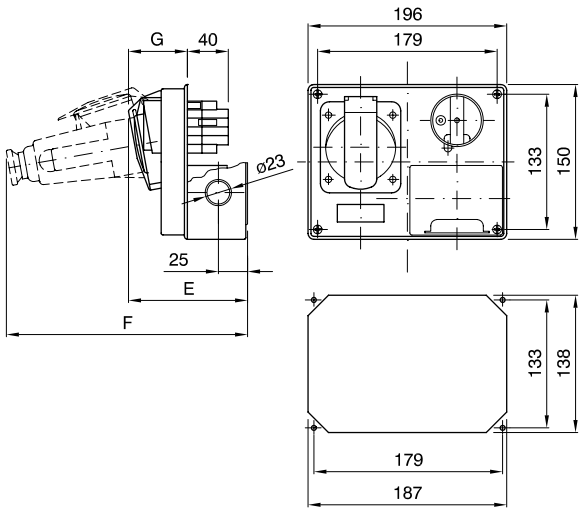

	Typ	E	F	G
16A	2P + ⏚	120	193	54
	3P + ⏚	121	194	55
	3P + N + ⏚	123	207	57
32A	2P + ⏚	130	226	64
	3P + ⏚			
	3P + N + ⏚			

GEHÄUSE MIT RAHMEN UND BLINDABDECKUNG FÜR UNTERPUTZMONTAGE HORIZONTALER STECKDOSEN, 16-32A, IP44, MIT UND OHNE SICHERUNGEN

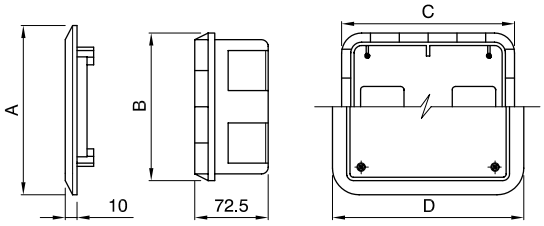

Typ	A	B	C	D
SBF	141	130	170	184
CBF	179	164	208	225

HOHLWANDGEHÄUSE MIT RAHMEN HORIZONTALE STECKDOSEN IP44 - 16-32A

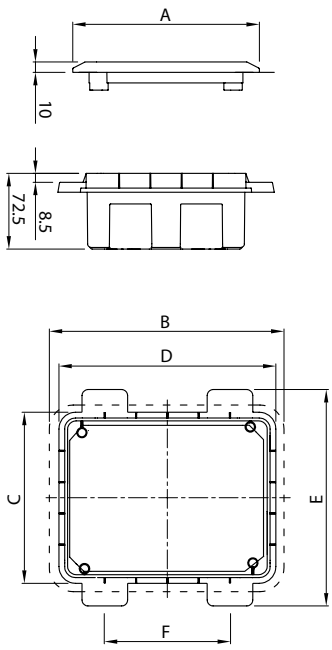

Artikelnr.	A	B	C	D	E	F
O/S GW 66 681 PM	141	184	130	170	174	-
M/S GW 66 682 PM	179	225	164	208	208	120

Sicherungen

NEOZED (ND), DIAZED (DD) und zylindrische gG Sicherungen sind in den aufgeführten Größen verfügbar.
Die Sicherungen werden mit den entsprechenden Passeinsätzten komplettiert, für den sicheren Sitz.

Technische Daten und Normen

Norm	Sicherung		Bemessungs-spannung (Un)	Bemessungs-strom (In)	I^2t Schmelzintegral bei 0,01s		Schalt-vermögen (kA)	Bemessungs-verlustleistung Pdu (W)
	Typ	Ø x L (mm)			minimum (A2s)	maximum (A2s)		
EN 60269-1 EN 60269-1 EN 60269-3	ND - D01 E14	11 x 36	380	2	–	–	> 50	0.60
				6	–	–		1.30
				16	300	1000		1.80
	ND - D02 E18	15 x 36		35	1800	5000		3.20
				63	9000	27000		4.80
	DD - DI / E18 träge	13 x 50	500	2	–	–		0.85
				6	–	–		1.90
	DD - DII / E27 flink	22 x 50		16	300	1000		2.40
	DD - DIII / E33 flink	28 x 50		35	1800	5000		3.60
				63	9000	27000		6.90
	gG zylindrisch	10.3x38		2	–	–	100	0.25
		10.3x38		6	–	–		0.45
		10.3x38		16	300	1000		0.75
		10.3x38	400	32	1800	5000		2
		14 x 51	500	32	1800	5000		2
		22 x 58		63	9000	27000		4.25
		22 x 58		125	46000	140000		9.5

Auslösecharakteristiken und Verlustleistungen der Sicherungen

SICHERUNGEN ND - D01 - E14

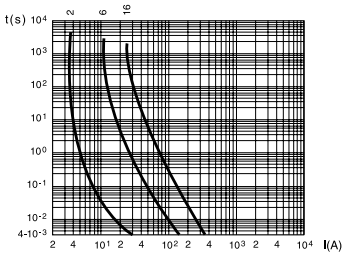

In (A)	Pd (W)
2	0,60
6	1,30
16	1,80

FUSIBILI ND - D02 - E18

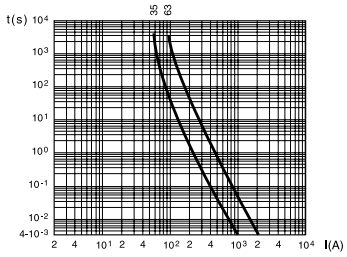

In (A)	Pd (W)
35	3,20
63	4,80

SICHERUNGEN DD - DI - E16 TRÄGE

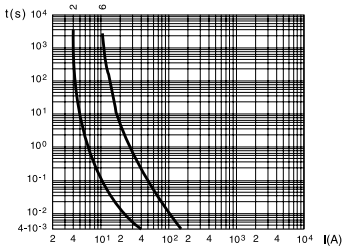

In (A)	Pd (W)
2	0,85
6	1,90

SICHERUNGEN DD - DII - E27 FLINK

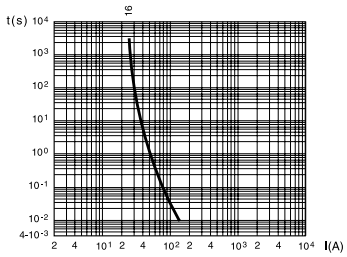

In (A)	Pd (W)
16	2,40

SICHERUNGEN DD - DIII - E33 FLINK

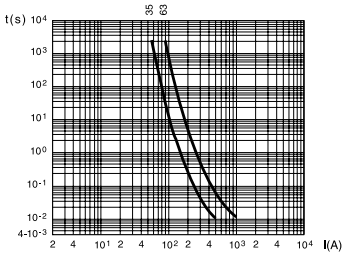

In (A)	Pd (W)
35	3,60
63	6,90

ZYLINDRISCHE SICHERUNGEN gG

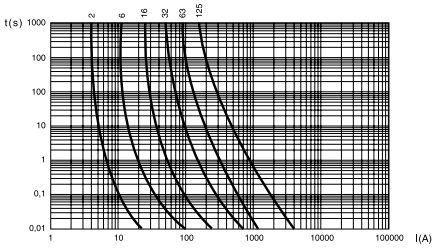

In (A)	Pd (W)
2	0,25
6	0,45
16	0,75
32	2
63	4,25
125	9,5

68 Q-DIN

STECKDOSENKOMBINATIONEN



Seite 886

68 ACS

ACS VERTEILERSYSTEME FÜR BAUSTELLEN



Seite 898

68 Q-MC

ISOLIERTE KOMPAKTE SÄULEN UND TECHNISCHES ZUBEHÖR FÜR KOMPAKTE SÄULEN





Seite 914

Baureihe 68 Q-DIN

Leergehäuse				
Typ	**Anz. TE EN 50022**	**Artikelnummer**	**Layout**	**Einbaumöglichkeiten**
	**5**	**GW 68 017 N**		1 IEC 309 Steckdose 16A IP44/67 oder GW 27 401 oder GW 27 403 wassergeschützte Abdeckungen
		GW 68 018 N		2 IEC 309 Steckdosen 16A IP44/67 oder GW 27 401 oder GW 27 403 wassergeschützte Abdeckungen
		GW 68 001 N		3 IEC 309 Steckdosen 16A IP44/67 oder GW 27 401 oder GW 27 403 wassergeschützte Abdeckungen
		GW 68 031 N		3 IEC 309 Steckdosen 16A IP44/67 oder GW 27 401 oder GW 27 403 wassergeschützte Abdeckungen und stoßfeste Gehäuse
		GW 68 020 N		2 IEC 309 Steckdosen 16-32A IP44/67 oder GW 27 401 oder GW 27 403 wassergeschützte Abdeckungen
		GW68026N		4 Schutzkontaktsteckdosen 50x50mm IP54
		GW68032N		4 Schutzkontaktsteckdosen 50x50mm IP54
	**10**	**GW 68 002 N**		Geschlossen
		GW 68 003 N		2 IEC 309 Steckdosen 16A max. 3P+PE IP44/67 oder GW 27 401 wassergeschützte Abdeckungen 2 IEC 309 Steckdosen 16-32A IP44/67 oder GW 27 401 oder GW 27 403 wassergeschützte Abdeckungen
		GW 68 019 N		2 horiz. Verriegelbare Steckdosen 16-32A IP44 mit Drehschalter
		GW 68 025 N		2 vert. verriegelbare Steckdosen 16-32A IP67
		GW68027N		3 Schutzkontaktsteckdosen 50x50mm IP54 2 IEC Steckdosen 16-32A IP44/67
	**14**	**GW 68 004 N**		Geschlossen
		GW 68 005 N		3 IEC 309 Steckdosen 16-32A IP44/67 oder GW 27 401 wassergeschützte Abdeckungen
		GW 68 006 N		2 horiz. Verriegelbare Steckdosen 16-32A IP44 mit Drehschalter
		**GW 68 007 N**		Geschlossen
		GW 68 008 N		6 IEC 309 Steckdosen 16-32A IP44/67 oder GW 27 401 oder GW 27 403 wassergeschützte Abdeckungen
		GW 68 009 N		4 horizontale verriegelbare Steckdosen 16-32A IP44 mit Drehschalter
		GW 68 010 N		3 vertikale verriegelbare Steckdosen 16-32A IP67
	**20**	**GW 68 012 N**		Geschlossen
		GW 68 013 N		8 IEC 309 Steckdosen 16-32A IP44/67 oder GW 27 401 oder GW 27 403 wassergeschützte Abdeckungen
		GW 68 021 N		4 IEC 309 Steckdosen 16-32A IP44/67 oder GW 27 401 oder GW 27 403 wassergeschützte Abdeckungen 2 IEC 309 Steckdosen 63A
		GW 68 014 N		4 horizontale verriegelbare Steckdosen 16-32A IP44 mit Sicherungssockel
		GW 68 015 N		4 horizontale verriegelbare Steckdosen 16-32A IP67 4 IEC 309 Steckdosen 2P+PE 16 IP44/67 oder GW 27 401 oder GW 27 403 wassergeschützte Abdeckungen
		GW 68 022 N		2 vert. verriegelbare Steckdosen 16-32A IP67 1 vertikale verriegelbare Steckdose 63A IP67
	**14**	**GW 68 023 N**		Zusatzmodul 14 Teilungseinheiten
	20	**GW 68 024 N**	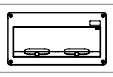	Zusatzmodul 20 Teilungseinheiten

VORVERDRAHTETE GEHÄUSE

LEERGEHÄUSE					
Typ	**Anz. Teilungseinheiten nach EN 50022**	**Artikelnummer**	**Gehäuse**	**Steckdosen**	**Absicherung**
	10	**AS 05 070**		3 Schuko 16 A, 230 V 1 CEE 16A, 5P 400 V 1 CEE 32A, 5P 400 V	1 FI 40/0,03 A Typ A 4-polig 3 MT C16 A 1-polig 1 MTC C16 A 3-polig 1 MTC C32 A 3-polig
	10	**DE 00 319**		3 Schuko 16 A, 230 V 2 CEE 16 A, 5P 400 V	1 FI 40/0,03 A Typ A 4-polig 3 MT C16 A 1-polig 2 MTC C16 A 3-polig
	10	**AS 05 071**		2 Schuko 16 A, 230 V 1 CEE 16 A, 5P 400 V 1 CEE 32 A, 5P 400 V	1 FI 40/0,03 A Typ A 4-polig 2 MT C16 A 1-polig 1 MT C16 A 3-polig
	10	**DE 00 318**		3 Schuko 16 A, 230 V 1 CEE 16 A, 5P 400 V	1 FI 40/0,03 A Typ A 4-polig 3 MT C16 A 1-polig 1 MT C16 A 3-polig
	14	**DE 00 320**	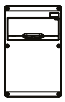	4 Schuko 16 A, 230 V 2 CEE 16 A, 5P 400 V 1 CEE 32 A, 5P 400 V	1 FI 63/0,03 A Typ A 4-polig 4 MT C16 A 1-polig 2 MTC C16 A 3-polig 1 MTC C32 A 3-polig

METALL-STANDRAHMEN FÜR STECKDOSENKOMBINATIONEN			
Standrahmen	**Geeignet für**	**Artikelnummer**	**Beschreibung**
	**Q-DIN 10** **Q-DIN 14/20**	**GW 68 431** **GW 68 433**	robustes Stahlgestell Kablelwicklung auf der Rückseite mobiles System zur einfachen Ortsveränderung
	**Q-DIN 14/20**	**GW 68 432**	Untergestell mit Rädern und Kabeltrommel für 50 m Kabel
	**Q-DIN 10** **Q-DIN 14**	**FR 60 278 N** **FR 60 279 N**	Zwei Rastnasen in der Rumpfstütze für sicheren Halt Integrierter Transport- und Tragegriff Kabelhalter für 3 m Kabel H07 RN-F 5G 2,5 mm^2 Wandmontage erfolgt durch zwei Schlüssellöcher 7 mm Bodenbefestigung durch vier Löcher (7 mm) Einhängen an Leitersprossen oder Gerüst möglich Befestigungsmöglichkeit für Halogenstrahler 500 W (z. B. GW 84 201)

68 Q-DIN

Steckdosenkombinationen

Komplettes System für die Verteilung von Energie im Zweckbau, Industrie und auf Baustellen. Verfügbar als Leergehäuse oder vorverdrahtet gemäß IEC 61439. Das Sortiment besteht aus Verteilern von 5 bis 20 Teilungseinheiten, mit Zusatzmodulen fürdie Erweiterung auf 14 oder 20 Teilungseinheiten. Geeignet für verriegelbare Steckdosen bis 63A und mit veilfältigem Zubehör.



Technische Daten ***Seite 895***

LEERE STECKDOSENKOMBINATIONEN FÜR ORTSFESTE UND NICHT ORTSFESTE INSTALLATIONEN

Q-DIN 5 - AUFPUTZGEHÄUSE - IP65



GW 68 017N



GW 68 018N



GW 68 001N
GW 68 031N



GW 68 020N



GW68026N
GW68032N



GW 68 001 N

Q-DIN 5 WASSERGESCHÜTZTE LEERGEHÄUSE - RAL 7035 - IP65

Art.-Nr.	Einbaubare Steckdosen	Anz. Mitgelieferte Flansche	Bemessungs-leistung A (W)	Max. Leistung B (W)	VE
Anzahl TE EN 50022: 5					
GW 68 017 N	1 IEC 309 16A IP44/67	-	10	37	16
GW 68 018 N	2 IEC 309 16A IP44/67	-	10	37	12
GW 68 001 N	3 IEC 309 16A IP44/67	1 IEC 16A	10	37	8
GW 68 031 N	3 IEC 309 16A IP44/67	1 IEC 16A	10	37	4
GW 68 020 N	2 IEC 309 16/32A IP44/67	1 IEC 16/32A	10	37	8
GW 68 026 N	4 Schutzkontaktsteckdosen 50x50 mm	1 Schutzkontaktsteckdose 50x50 mm	10	37	8
GW 68 032 N	4 Schutzkontaktsteckdosen 50x50 mm	1 Schutzkontaktsteckdose 50x50 mm	10	37	4

MITGELIEFERTES ZUBEHÖR: Zugentlastung und 2 Schraubenabdeckungen. GW68031N komplett mit stoßfesten Gehäuse. Adapterflansch für jeden Ausschnitt für Steckdosen IEC 309 - 16/32 A.
HINWEISE: Schlüssel nicht montierbar. Die Verlustleistung (B) ist gemäß IEC 60890 berechnet. Sie bezieht sich auf eine Übertemperatur von 40K, zwischen dem Innenraum des Verteilers und des Außenbereichs. Die Schutzart IP65 wird mit Flanschen erreicht, die korrekt in alle Ausschnitte des leeren Gehäuses montiert werden.
Außenabmessungen GW68017N (BxHxT): 105x258x96 mm.
Außenabmessungen GW68018N (BxHxT): 105x337x96 mm.
Außenabmessungen GW68001N, GW68020N und GW68026N (BxHxT): 105x430x96 mm.
Außenabmessungen GW68031N und GW68032N (BxHxT): 140x560x105 mm.
Halogenfrei gemäß EN 60754-2.

Q-DIN 10 - AUFPUTZGEHÄUSE - IP65



GW 68 002N



GW 68 025N



GW 68 003N



GW 68 019N



GW68027N



GW 68 025 N

Q-DIN 10 WASSERGESCHÜTZTE LEERGEHÄUSE - RAL 7035 - IP65

Art.-Nr.	Einbaubare Steckdosen	Anz. Mitgelieferte Flansche	Bemessungs-leistung A (W)	Max. Leistung B (W)	VE
Anzahl TE EN 50022: 10					
GW 68 002 N	Blinddeckel	-	16	42	6
GW 68 025 N	2 IB Vert. 16-32A IP67	1 IB 16/32A	16	42	6
GW 68 003 N	2 IEC 16A + 2 IEC 16/32A	1 IEC 309 16A+1 16/32A	16	42	6
GW 68 019 N	2 IB horizontale 16/32A O/S IP44 übereinander	1 IB 16/32A	16	42	6
GW 68 027 N	3 Schutzkontaktstd. 50x50 mm + 2 IEC 16/32 A	1 Schutzkontaktstd. + 1 IEC 16 A	16	42	6

MITGELIEFERTES ZUBEHÖR: Zugentlastung und 4 Schraubenabdeckungen. Adapterflansch für jeden Ausschnitt für Steckdosen IEC 309 - 16/32 A.
HINWEISE: Die Verlustleistung (B) ist gemäß IEC 60890 berechnet. Sie bezieht sich auf eine Übertemperatur von 40K, zwischen dem Innenraum des Verteilers und des Außenbereichs.
GW68003N: vorgerüstet für 2 Steckdosen 16-32A in den unteren Ausschnitten und 2 Steckdosen 16A in den oberen Ausschnitten. Die Schutzart IP65 wird mit Flanschen erreicht, die korrekt in alle Ausschnitte des leeren Gehäuses montiert werden.
Außenabmessungen (BxHxT): 220x435x96 mm.
Halogenfrei gemäß EN 60754-2.

Q-DIN 14 - AUFPUTZGEHÄUSE - IP65


GW 68 004N


GW 68 005N


GW 68 006N


GW 68 005 N

Q-DIN 14 WASSERGESCHÜTZTE LEERGEHÄUSE - RAL 7035 - IP65

Art.-Nr.	Einbaubare Steckdosen	Anz. Mitgelieferte Flansche	Bemessungs-leistung A (W)	Max. Leistung B (W)	VE
Anzahl TE EN 50022: 14					
GW 68 004 N	Blinddeckel	-	24	64	4
GW 68 005 N	3 IEC 309 16/32A IP44/67	1 IEC 16/32A	24	64	4
GW 68 006 N	2 IB horizontale 16/32A O/S IP44 nebeneinander	1 IB 16/32A	24	64	4

MITGELIEFERTES ZUBEHÖR: Zugentlastung und 4 Schraubenabdeckungen. Adapterflansch für jeden Ausschnitt für Steckdosen IEC 309 - 16/32 A.
HINWEISE: Die Verlustleistung (B) ist gemäß IEC 60890 berechnet. Sie bezieht sich auf eine Übertemperatur von 40K, zwischen dem Innenraum des Verteilers und des Außenbereichs. Die Schutzart IP65 wird mit Flanschen erreicht, die korrekt in alle Ausschnitte des leeren Gehäuses montiert werden.
Außenabmessungen (BxHxT): 320x360x120 mm.
Halogenfrei gemäß EN 60754-2.

Q-DIN 14 - AUFPUTZGEHÄUSE - IP65


GW 68 007N


GW 68 008N


GW 68 009N


GW 68 010N


GW 68 008 N

Q-DIN 14 WASSERGESCHÜTZTE LEERGEHÄUSE - RAL 7035 - IP65

Art.-Nr.	Einbaubare Steckdosen	Anz. Mitgelieferte Flansche	Bemessungs-leistung A (W)	Max. Leistung B (W)	VE
Anzahl TE EN 50022: 14					
GW 68 007 N	Blinddeckel	-	24	64	3
GW 68 008 N	6 IEC 309 16/32A IP44/67	2 IEC 16/32A	24	64	3
GW 68 009 N	4 IB Horizontale 16/32A O/S IP44	2 IB 16/32A	24	64	3
GW 68 010 N	3 IB Vert. 16/32A IP67	1 IB 16/32A	24	64	3

MITGELIEFERTES ZUBEHÖR: Zugentlastung und 4 Schraubenabdeckungen. Adapterflansch für jeden Ausschnitt für Steckdosen IEC 309 - 16/32 A.
HINWEISE: Die Verlustleistung (B) ist gemäß IEC 60890 berechnet. Sie bezieht sich auf eine Übertemperatur von 40K, zwischen dem Innenraum des Verteilers und des Außenbereichs. Die Schutzart IP65 wird mit Flanschen erreicht, die korrekt in alle Ausschnitte des leeren Gehäuses montiert werden.
Außenabmessungen (BxHxT): 320x510x120 mm.
Halogenfrei gemäß EN 60754-2.

Q-DIN 20 - AUFPUTZGEHÄUSE - IP65

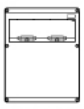
GW 68 012N


GW 68 013N


GW 68 014N


GW 68 021N


GW 68 014 N

Q-DIN 20 WASSERGESCHÜTZTE LEERGEHÄUSE - RAL 7035 - IP65

Art.-Nr.	Einbaubare Steckdosen	Anz. Mitgelieferte Flansche	Bemessungs-leistung A (W)	Max. Leistung B (W)	VE
Anzahl TE EN 50022: 20					
GW 68 012 N	Blinddeckel	-	30	92	2
GW 68 013 N	8 IEC 309 16/32A IP44/67	2 IEC 16/32A	30	92	2
GW 68 014 N	4 IB Horizontale 16/32A M/S IP44	2 IB 16/32A	30	92	2
GW 68 021 N	2 IEC 309 63A - 4 IEC 309 16/32A	2 IEC 309 16/32A+1 63A	30	92	2

MITGELIEFERTES ZUBEHÖR: Zugentlastung und 6 Schraubenabdeckungen. Adapterflansch für jeden Ausschnitt für Steckdosen IEC 309 - 16/32 A.
HINWEISE: Die Verlustleistung (B) ist gemäß IEC 60890 berechnet. Sie bezieht sich auf eine Übertemperatur von 40K, zwischen dem Innenraum des Verteilers und des Außenbereichs. Die Schutzart IP65 wird mit Flanschen erreicht, die korrekt in alle Ausschnitte des leeren Gehäuses montiert werden.
Außenabmessungen (BxHxT): 450x560x120 mm.
Halogenfrei gemäß EN 60754-2.

Q-DIN 20 - AUFPUTZGEHÄUSE - IP65



GW 68 015N

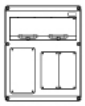

GW 68 022N



GW 68 015 N

Q-DIN 20 WASSERGESCHÜTZTE LEERGEHÄUSE - RAL 7035 - IP65

Art.-Nr.	Einbaubare Steckdosen	Anz. Mitgelieferte Flansche	Bemessungs-leistung A (W)	Max. Leistung B (W)	VE
Anzahl TE EN 50022: 20					
GW 68 015 N	4IB 16/32A IP67 + 4 IEC MAX 3P+PE 16A	2 IB 16/32A + 4 IEC 16A	30	92	2
GW 68 022 N	1 IB Vert. 63A IP67 + 2 IB Vert. 16/32A IP67	1 IB 16/32A	30	92	2

MITGELIEFERTES ZUBEHÖR: Zugentlastung und 6 Schraubenabdeckungen.

HINWEISE: Die Verlustleistung (B) ist gemäß IEC 60890 berechnet. Sie bezieht sich auf eine Übertemperatur von 40K, zwischen dem Innenraum des Verteilers und des Außenbereichs.
GW68015N: Die 4 Flansche mit den Abmessungen 85x75 können auch mit den wassergeschützten Abdeckungen COMBI-IN GW27401 und GW27403 bestückt werden. Die Schutzart IP65 wird mit Flanschen erreicht, die korrekt in alle Ausschnitte des leeren Gehäuses montiert werden.
Außenabmessungen (BxHxT): 450x560x120 mm.
Halogenfrei gemäß EN 60754-2.

ZUSATZMODULE FÜR Q-DIN - IP65



GW 68 023N



GW 68 024N



GW 68 023 N

ZUSATZMODULE FÜR Q-DIN - RAL 7035 - IP65

Art.-Nr.	Anzahl TE EN 50022	Verlust-leistung (W)	VE
GW 68 023 N	14	40	1/3
GW 68 024 N	20	52	1/3

HINWEISE: Zu Verwenden mit Q-DIN 14 und 20 M, um die verfügbaren Teilungseinheiten zu verdoppeln. Die Verlustleistung ist gemäß IEC 60890 (CEI 17-43) berechnet. Sie bezieht sich auf eine Übertemperatur von 40K, zwischen dem Innenraum des Verteilers und des Außenbereichs.
Außenabmessungen GW68023N (BxHxT): 320x241x120 mm.
Außenabmessungen GW68024N (BxHxT): 450x241x120 mm.
Halogenfrei gemäß EN 60754-2.

TECHNISCHES ZUBEHÖR



GW 68 431

GELBER STANDRAHMEN AUS METALL MIT KABELHALTERUNG FÜR BIS ZU 20M KABELLÄNGE

Art.-Nr.	Außenabmessungen BxHxT (mm)	Schaltanlage Typ	VE
GW 68 431	350x715x435	Q-DIN 10	1
GW 68 433	350x770x520	Q-DIN 14/20	1

HINWEISE: Der angenommene Kabeltyp ist H 07 RN - F 5 x 4 mm²; Die Länge variiert, wenn andere Kabeltypen verwendet werden.
GW68433: System zum sichern des montierten Q-DIN gegen Umfallen.

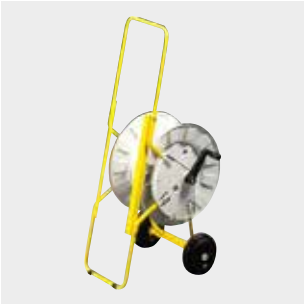

GW 68 432

GELBER STANDRAHMEN AUS METALL MIT RÄDERN UND KABELTROMMEL FÜR BIS ZU 50M KABELLÄNGE

Art.-Nr.	Außenabmessungen BxHxT (mm)	Schaltanlage Typ	VE
GW 68 432	495x1000x605	Q-DIN 14/20	1

HINWEISE: Der angenommene Kabeltyp ist H 07 RN - F 5 x 4 mm²; Die Länge variiert, wenn andere Kabeltypen verwendet werden. 1+1 Flansche für Steckdosen IEC 309 16A und 32A.



GW 46 552

MASTBEFESTIGUNGSSATZ FÜR SCHALTSCHRÄNKE 68 Q-DIN

Art.-Nr.	Für Q-DIN	Max. zulässige Last (kg)	VE
GW 46 552	14	12	1
GW 46 553	20	125	1

MERKMALE: Befestigung auf der Rückseite der Schaltschränke. Werte der maximalen Belastung beziehen sich auf die Verteiler Q-DIN.
ANWENDUNGEN: Für Montage der Verteiler an Masten von 60 bis 80mm.
MITGELIEFERTES ZUBEHÖR: 2 Stück. Für die korrekte Benutzung des Bausatzes siehe Montageanleitung.



GW 46 446

WANDBEFESTIGUNGSLASCHEN

Art.-Nr.	Material	Für Q-DIN	Mitgeliefertes Zubehör	VE
GW 44 621	Isolierstoff	5	Selbstschneidende Schrauben	40/480
GW 46 446	Verzinkter Stahl	10/14/20	Selbstschneidende Schrauben	20
GW 46 451	Edelstahl	10/14/20	Selbstschneidende Schrauben	20

HINWEISE: GW44621: Zur Einhaltung der doppelten Isolierung (Schutzklasse II) bei der Befestigung von Kästen, Dosen und anderen GEWISS-Produkten.
GW46446 und GW46451: Der Satz besteht aus 4 Bügeln. Maximale Tragfähigkeit 8kg für Q-DIN10, 12kg für Q-DIN14 und 15kg für Q-DIN20.



GW 62 393

SCHUTZKONTAKTSTECKDOSE – IP54



Art.-Nr.	Anz. Pole	Bemessungsstrom (A)	Bemessungs-spannung	Farbe	Frequenz	Flansch-masse (mm)	VE
Standard: Deutsch							
GW 62 393	2P+E	16	230 V	Blau	50/60 Hz	50x50	1/20
GW 62 392	2P+E	16	200-250 V	Blau	50/60 Hz	85x75	1/12
Standard: Französisch							
GW 62 394	2P+E	16	230 V	Blau	50/60 Hz	50x50	1/20

MERKMALE: Schutzkontaktsteckdosen mit erhöhtem Berührungsschutz und rückseitigen Anschluss.
HINWEISE: Die Schutzkontaktsteckdosen 50x50 mm können mit dem Adapter GW68281 in Flansche 85x75 mm montiert werden.



GW 74 361

RUNDER NOT-AUS-PILZTASTER - PILZTASTER Ø 40MM

Art.-Nr.	Funktionen	Merkmale	VE
GW 74 361	Mit Rückhaltevorrichtung	Nicht beleuchtet	10/60

ANWENDUNG: Geeignet als NOT-AUS-Gerät gemäß IEC 60947-5-5.
MITGELIEFERTES ZUBEHÖR: Kontaktadapter mit 3 Sitzen (jeweils 2 sind Kontakthalter).



KONTAKTE - ITH=10A - 250V AC

Art.-Nr.	Typ	Farbe	VE
GW 74 501	1 S	Grün	1/30
GW 74 502	1 Ö	Rot	1/30
GW 74 503	2 S	Grün	1/30
GW 74 504	1 S + 1 Ö	Weiss	1/30
GW 74 505	2 Ö	Rot	1/30

MERKMALE: GW74502 geeignet zur Öffnung, auch wenn er leicht klemmt, in Übereinstimmung mit der Norm EN 60947-5-1.
Montage auf Kontaktadapter durch Einrasten.
HINWEISE: Die Doppelkontakte: GW74503, GW74504 und GW74505 sind nicht kompatibel mit den wassergeschützten Notmeldekästen GW42204 und GW42207.



GW 40 422

ZYLINDER-SICHERHEITSSCHLOSS

Art.-Nr.	Material	Schaltanlage Typ	VE
GW 40 422	Metalldruckguß	Q-DIN 10/14/20 und Zusatzmodule	1/10

MITGELIEFERTES ZUBEHÖR: 2 Schlüssel.
HINWEISE: Alle Schlüssel und zugehörigen Schlösser der gleichen Artikelnummer sind identisch.



GW 68 436 N

TRANSPORTGRIFF FÜR Q-DIN

Art.-Nr.	Beschreibung	Schaltanlage Typ	VE
GW 68 436 N	Griff	Q-DIN 10/14/20 und Zusatzmodule	1/10



GW 68 292

BLINDFLANSCHE FÜR DIE ABDECKUNG DER AUSSCHNITTE FÜR IEC UND VERTIKALE IB STECKDOSEN

Art.-Nr.	Beschreibung	Abmessungen BxH (mm)	VE
GW 68 292	Deckel für IEC 309 16A	85x75	1/10
GW 68 293	Deckel für IEC 309 32A	95x80	1/10
GW 68 294	Deckel für IEC 309 63A	110x100	1/10
GW 66 703 N	Deckel für vert. verriegelb. Steckdosen 16/32A	220x103	1/10
GW 66 705 N	Deckel für vert. verriegelb. Steckdosen 63A	270x145	1/10
GW 68 296	Deckel für Schutzkontaktsteckdose 50x50 mm	50x50	1/10



GW 66 702

BLINDFLANSCHE FÜR DIE ABDECKUNG DER AUSSCHNITTE FÜR HORIZONTALE IB STECKDOSEN

Art.-Nr.	Für Verteiler	Für Aufputzgehäuse	Für Unterputzgehäuse	VE
GW 66 701	GW68006N/09N/19N	GW66676	GW66681 - GW66681PM	1/10
GW 66 702	GW68014N	GW66677	GW66682 - GW66682PM	1/10



GW 66 709 N

FLANSCH MIT 2 AUSSCHNITTEN - IP67

Art.-Nr.	Mon. abschaltb. Steckdosen	VE
GW 66 709 N	1x IEC309 16-32A IP44/67 + 1x 16A MAX 3P+PE o. GW27401	1/10

ANWENDUNGEN: Die Flansche mit den Abmessungen 85x75 können auch mit IEC 309 16 A Steckdosen und den wassergeschützten Abdeckungen COMBI-IN GW27401 und GW27403 bestückt werden; Der Flansch mit den Maß 95x80 mm ist geeignet für Steckdosen IEC 309 16 - 32 A.
MITGELIEFERTES ZUBEHÖR: 1 Blindflansch - Blau - 16 A; 1 Blindflansch - Blau - 16 -32 A; 3 Dichtungen und Befestigungsschrauben.



GW 66 715 N

ADAPTERFLANSCH

Art.-Nr.	Geeignet für	VE
GW 66 715 N	Vertikale Steckdosen 16/32A IP67	1/10
GW 66 716 N	Vertikale Steckdosen 63A IP67	1/10
GW 68 281	Schutzkontaktsteckdose 50x50 mm	1/10

ANWENDUNGEN: GW66715N, um alle vertikalen Steckdosen 16-32A IP67 der Baureihe 67 IB an den Verteilern Q-DIN oder an den Gehäusen der Vorgängerausführungen für Steckdosen 16-32A M/S IP55 zu montieren.
GW66716N um die vertikalen Steckdosen 63A IP67 der Baureihe 67 IB an den Gehäusen der Vorgängerausführungen für Steckdosen 63A M/S IP55 zu montieren.
GW68281 geeignet für den Einbau der Schutzkontaktsteckdose 50x50 mm auf IEC 309 16A Flansche.



GW 27 403

WASSERGESCHÜTZTE ABDECKUNG COMBI-IN FÜR 2 SYSTEM-MODULE

Art.-Nr.	Abmessungen BxH (mm)	Typ Tür	IP Schutzart	Farbe	VE
GW 27 401	75x85	Mit Membran	IP55	Grau ähnlich RAL 7035	3/60
GW 27 403	75x85	Fest IK09	IP65	Grau ähnlich RAL 7035	3/60

HINWEISE: Montage in selben Ausschnitt wie für die Steckdosen IEC 309 16A IP44/67.
MITGELIEFERTES ZUBEHÖR: Dichtung und Montageschrauben.



GW 66 745

WASSERDICHTE ABDECKUNGEN

Art.-Nr.	Abmessungen BxH (mm)	Geeignet für	Farbe	VE
GW 66 708	85x75	1 Drucktaster Ø 22 mm Baureihe 74 PS	Grau	1/20
GW 66 745	85x75	1 Drucktaster Ø 22 mm Baureihe 74 PS	Gelb	1/20

ANWENDUNGEN: GW66745 speziell für die Montage von Not-Aus-Tastern.
MITGELIEFERTES ZUBEHÖR: Dichtung und Montageschrauben.

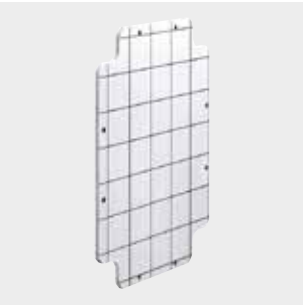

GW 44 626

MONTAGEPLATTE AUS ISOLIERSTOFF MIT SELBSTSCHNEIDENDEN BEFESTIGUNGSSCHRAUBEN

Art.-Nr.	Für Q-DIN	VE
GW 44 626	10	20
GW 44 627	14	20
GW 44 628	20	4

HINWEIS: Für die Montage auf dem Boden der Verteiler Q-DIN, für Montage von DIN-Schienen/Klemmen/Komponenten.



GW 40 412 B

ZWEI- UND EINPOLIGE ISOLIERTE KLEMMENLEISTEN FÜR GEHÄUSE UND VERTEILER

Art.-Nr.	Pol 1 (mm²)	Pol 2 (mm²)	Geeignet für	Befestigung auf Trägern	VE
Typ: Zweipolig - Bemessungsstrom 125 A					
GW 40 401	N (1x35) + (7x10)	PE (1x35) + (7x10)	Q-DIN 10/14/20	Mit Schrauben	10
GW 40 402	N (3x35) + (10x10)	PE (3x35) + (10x10)	Q-DIN 14/20	Mit Schrauben und/oder Rastung	10
Typ: Zweipolig - Bemessungsstrom 80 A - IP20					
GW 40 408 B	N/PE (2x16) + (7x10)	N/PE (2x16) + (7x10)	Q-DIN 10/14/20	Mit Schrauben	1/10
GW 40 412 B	N/PE (3x16) + (11x10)	N/PE (3x16) + (11x10)	Q-DIN 14/20	Mit Schrauben und/oder Rastung	1/10
Typ: Einpolig - Bemessungsstrom 80 A - IP20					
GW 40 408 U	N/PE (2x16) + (7x10)		Q-DIN 10/14/20	Mit Schrauben	1/10
GW 40 412 U	N/PE (3x16) + (11x10)		Q-DIN 14/20	Mit Schrauben und/oder Rastung	1/10
GW 40 422 U	N/PE (3x16) + (29x10)		Q-DIN 14/20	Mit Schrauben und/oder Rastung	1/10

MITGELIEFERTES ZUBEHÖR: Befestigungsschrauben. Die 80A Klemmen verfügen über N und PE Kennzeichnungen für das Einbringen an die entsprechenden Stellen zur Identifizierung der Pole.
MERKMALE: GWT 960°C, gemäß EN 60695-2-11.
INSTALLATION: Die Klemmen GW40401, GW40408B und GW40408U können mit dem Adapter GW40413 in die Verteiler Q-DIN 14/20 montiert werden.



GW 40 413

ADAPTER FÜR KLEMMEN

Art.-Nr.	Geeignet für	Befestigung auf Trägern	VE
GW 40 413	Q-DIN 14/20	Mit Schrauben	20

MITGELIEFERTES ZUBEHÖR: Befestigungsschrauben.
MERKMALE: Der Adapter ist vorgebohrt für die korrekte Montage der Klemme.
INSTALLATION: Ermöglicht die Montage der Klemmen GW40401, GW40408B und GW40408U in das Gehäuse GW66493.



GW 66 673

VERBINDUNGSELEMENT FÜR GEHÄUSE 68Q-DIN - IP65

Art.-Nr.	Beschreibung	VE
GW 66 673	Verbindungsmuffe- PG29	10/120

AUFPUTZGEHÄUSE FÜR KOMPAKTE STECKDOSEN COMBIBLOC - IP44/55



GW 66 493

LEERGEHÄUSE FÜR KOMPAKTE STECKDOSEN

Art.-Nr.	Anz. montierbarer Steckdosen IB	Anzahl TE EN 50022	Anz. mitgelieferte Flansche	Verlust-leistung (W)	VE
GW 66 491	1 COMBIBLOC 16/32A	4	Keine	10	1/12
GW 66 492	2 COMBIBLOC 16/32A	8	1	13	1/6
GW 66 493	3 COMBIBLOC 16/32A	12	1	24	1/4

MERKMALE: Die transparente Tür ist vorgerüstet für ein Sicherheitsschloss GW40422.
MITGELIEFERTES ZUBEHÖR: Dichtungen für Steckdosen COMBIBLOC.



GW 68 295

FLANSCH FÜR DIE ABDECKUNG DER AUSSCHNITTE FÜR COMBIBLOC IP55

Art.-Nr.	Abmessungen BxH (mm)	VE
GW 68 295	132x71	1/10

MITGELIEFERTES ZUBEHÖR: Dichtung und 4 Montageschrauben.



GW 40 412 B

ZWEI- UND EINPOLIGE ISOLIERTE KLEMMENLEISTEN FÜR GEHÄUSE UND VERTEILER

Art.-Nr.	Pol 1 (mm²)	Pol 2 (mm²)	Geeignet für	Befestigung auf Trägern	VE
Typ: Zweipolig - Bemessungsstrom 125 A					
GW 40 401	N (1x35) + (7x10)	PE (1x35) + (7x10)	GW66492 und GW66493	Mit Schrauben	10
GW 40 402	N (3x35) + (10x10)	PE (3x35) + (10x10)	GW66493	Mit Schrauben und/oder Rastung	10
Typ: Zweipolig - Bemessungsstrom 80 A - IP20					
GW 40 408 B	N/PE (2x16) + (7x10)	N/PE (2x16) + (7x10)	GW66492 und GW66493	Mit Schrauben	1/10
GW 40 412 B	N/PE (3x16) + (11x10)	N/PE (3x16) + (11x10)	GW66493	Mit Schrauben und/oder Rastung	1/10
Typ: Einpolig - Bemessungsstrom 80 A - IP20					
GW 40 408 U	N/PE (2x16) + (7x10)		GW66492 und GW66493	Mit Schrauben	1/10
GW 40 412 U	N/PE (3x16) + (11x10)		GW66493	Mit Schrauben und/oder Rastung	1/10
GW 40 422 U	N/PE (3x16) + (29x10)		GW66493	Mit Schrauben und/oder Rastung	1/10

MITGELIEFERTES ZUBEHÖR: Befestigungsschrauben. Die 80A Klemmen verfügen über N und PE Kennzeichnungen für das Einbringen an die entsprechenden Stellen zur Identifizierung der Pole.
MERKMALE: GWT 960°C, gemäß EN 60695-2-11.
INSTALLATION: Die Klemmen GW40401, GW40408B und GW40408U können mit dem Adapter GW40413 in die Verteiler GW66493 montiert werden.



GW 40 413

ADAPTER FÜR KLEMMEN

Art.-Nr.	Geeignet für	Befestigung auf Trägern	VE
GW 40 413	GW66493	Mit Schrauben	20

MITGELIEFERTES ZUBEHÖR: Befestigungsschrauben.
MERKMALE: Der Adapter ist vorgebohrt für die korrekte Montage der Klemme.
INSTALLATION: Ermöglicht die Montage der Klemmen GW40401, GW40408B und GW40408U in das Gehäuse GW66493.

68 Q-DIN



BREITE, KONFIGURIERBARE BAUREIHE



Die Baureihe besteht aus 23 Leergehäusen für Anbausteckdosen und verriegelbare Steckdosen bis 63A. Zur Erweiterung der Einsatzmöglichkeiten können die Gehäuse mit einer Vielzahl an Zubehör kombiniert werden.

INNOVATIVE TECHNISCHE LÖSUNGEN



Die Verteiler bieten innovative technische Details, wie den ergonomischen Griff (einfaches Öffnen der Tür) und Scharnierschrauben für die Abdeckung (zur Vereinfachung der Verdrahtungsarbeiten). Die Baureihe beinhaltet Zusatzmodule (14 und 20TE) für die Erweiterung.

VIELFÄLTIGES ZUBEHÖR



Die Verteiler können mit Schlüsseln und Schlössern aus Metall und Not-Aus-Pilztastern bestückt werden. Die Verteiler können an Masten befestigt werden, auf und unter Putz montiert werden oder an umfallsicheren Gestellen befestigt werden.

Energie- und Datenverteilung für geschützte und wassergeschützte Steckdosen und Industriesteckdosen. Einsetzbar im Zweckbau, Industrie und auf Baustellen.

Technische Daten und Normen

Gehäusetyp	Norm	Schutzart (IP)	Fehlerschutz (Schutz bei indirektem berühren)	Stoßfestigkeit bei Umgebungstemperatur (IK Code)	Widerstand gegen abnorme Wärme und Feuer	
					Kugeldruckprüfung (°C)	Glühdrahtprüfung (°C)
Q-DIN 5-10-14-20 Leer	EN 60670-1 EN 60670-24 EN 62208	IP 65	⧈	IK 08 (Leergehäuse IK09)	70	650
Q-DIN 5-10-14-20 Vorverdrahtet (DBO)	EN 61439-3	IP 44 / IP65		IK 09 (externes Gehäuse) IK 08 (Schutzkontakt-Steckdosen)		850 (aktive Teile) 650 (passive Teile)

BESTÄNDIGKEIT GEGEN CHEMISCHE UND ATMOSPHÄRISCHE STOFFE												
Stoff	Salzlösungen	Säuren		Basen		Lösungsmittel				Mineralöl	UV Strahlung
		Konzentriert	Verdünnt	Konzentriert	Verdünnt	Hexan	Benzol	Azeton	Alkohol		
Beständigkeit	Beständig	Bedingt beständig	Beständig	Beständig	Beständig	Bedingt beständig	Nicht beständig	Nicht beständig	Bedingt beständig	Bedingt beständig	Bedingt beständig

Abmessungen

GEHÄUSE Q-DIN 5

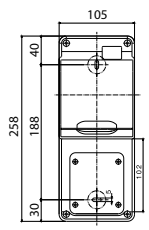

GW 68 017 N

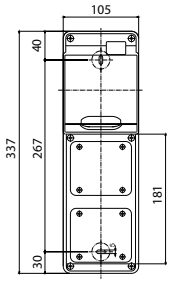

GW 68 018 N

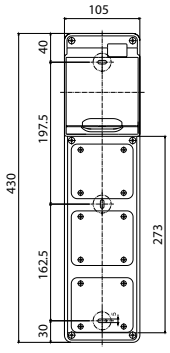

GW 68 001 N
GW 68 020 N (*)
GW 68 026 N (**)

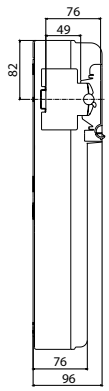

(*) 6W 68 020 N Anz. Steckdosen: 2 IEC 16/32A

(**) 6W 68 026 N Anz. Steckdosen: 4 Schutzkontaktsteckdosen 50x50 mm 16A

GEHÄUSE Q-DIN 10

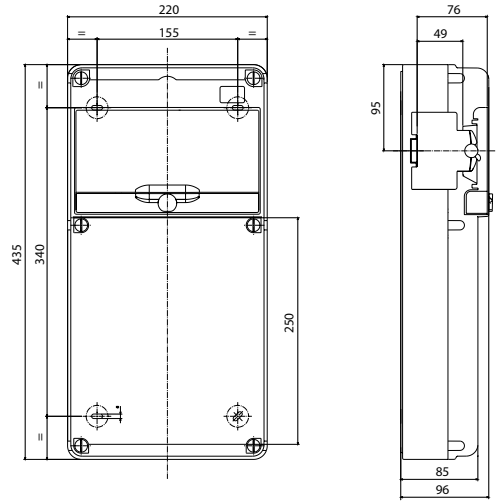

GW 68 002 N **GW 68 019 N** **GW 68 027 N**
GW 68 003 N **GW 68 025 N**

GEHÄUSE Q-DIN 14

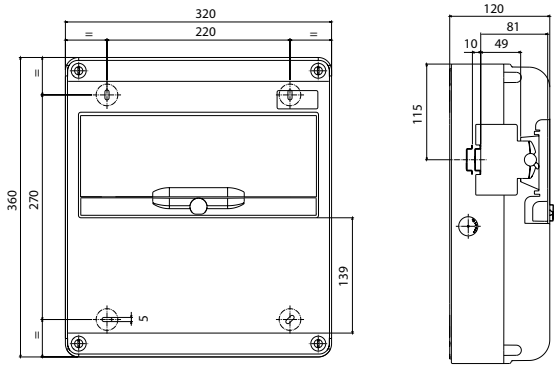

GW 68 004 N
GW 68 005 N
GW 68 006 N

GEHÄUSE Q-DIN 14

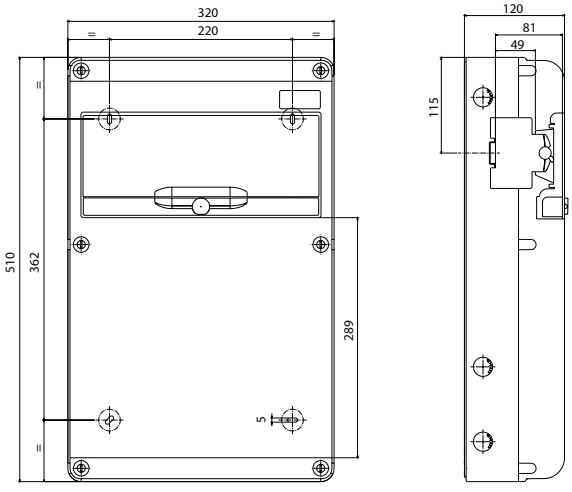

GW 68 007 N **GW 68 009 N**
GW 68 008 N **GW 68 010 N**

GEHÄUSE Q-DIN 20

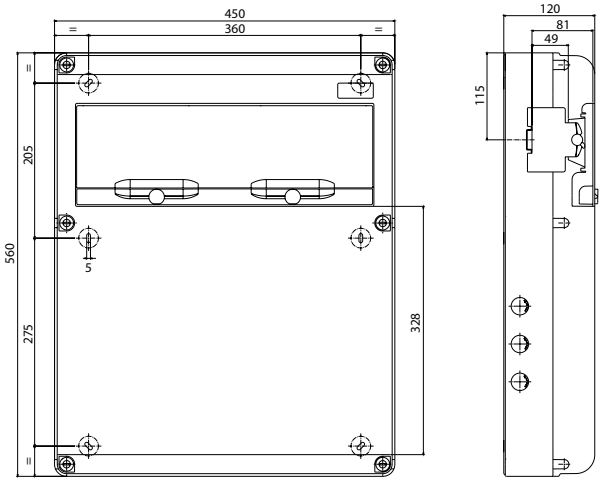

GW 68 012 N **GW 68 014 N** **GW 68 021 N**
GW 68 013 N **GW 68 015 N** **GW 68 022 N**

ZUSATZMODUL FÜR 14 TEILUNGSEINHEITEN

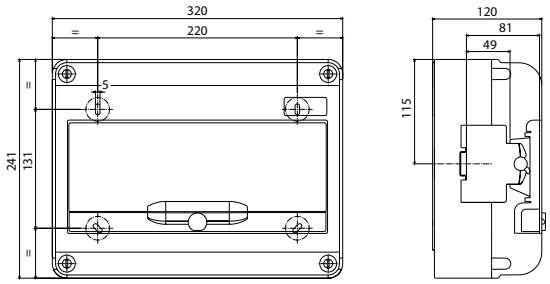

GW 68 023 N

ZUSATZMODUL FÜR 20 TEILUNGSEINHEITEN

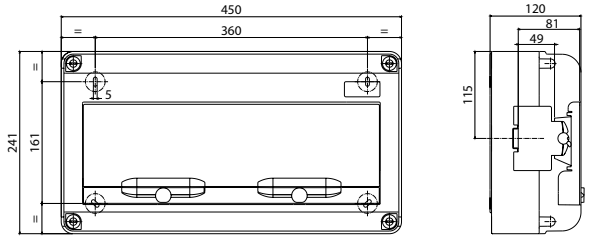

GW 68 024 N

STANDRAHMEN FÜR Q-DIN

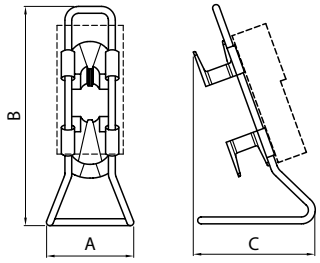

Artikelnr.	Für Q-DIN	A	B	C
GW 68 431	10	350	715	435
GW 68 433	14-20	350	964	520

STANDRAHMEN FÜR Q-DIN 14 UND 20

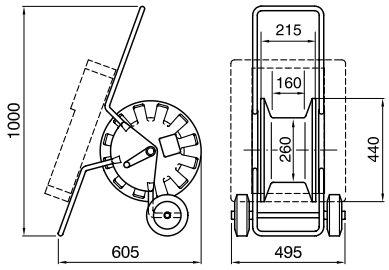

GW 68 432

STOSSFESTE HÜLLE FÜR WASSERGESCHÜTZTE Q-DIN 5 GEHÄUSE

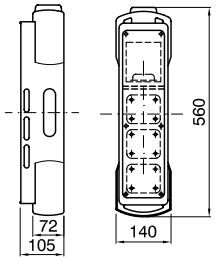

FÜR Q-DIN 5 GEHÄUSE
GW 68 001 N
GW 68 224 N
GW 68 217 N
GW 68 031 N
GW 68 223 N

68 ACS

ACS Verteilersysteme für Baustellen

Die Baureihe beinhaltet vorverdrahtete Verteiler für verschiedene Anwendungen, von kleinen Baustellen bis zu Großbaustellen: 46QP Verteiler aus Polyester, 68 Q-DIN und 68 Q-BOX Verteiler. Die Baureihe wird vervollständigt mit einer Auswahl an multifunktionellen Strahlern für mobile Anwendungen, rechteckigen und ovalen Leuchten und stoßfesten Lampen.



Technische Daten ***Seite 904***

KOMPONENTEN FÜR DAS BAUSTELLEN-VERTEILERSYSTEM ACS

46 QP - WASSERGESCHÜTZTE SCHALTSCHRÄNKE AUS POYESTER - IP66



WASSERGESCHÜTZTE SCHALTSCHRÄNKE AUS PLYESTER MIT GESCHLOSSENER TÜR UND SCHLOSS - GRAU RAL 7035

Art.-Nr.	Nennmaße BxHxT (mm)	Anz. TE EN 50022	Anz Schlösser	VE
GW 46 003 F	405x500x200	54 (18x3)	2	1
GW 46 004 F	405x650x200	72 (18x4)	2	1
GW 46 005 F	515x650x250	96 (24x4)	2	1
GW 46 006 F	585x800x300	140 (28x5)	2	1

HINWEISE: Für die Zertifizierung gemäß der Norm für Baustromverteiler (BV) und dem GEWISS Standard ist die Verwendung der Software GWEnergy erforderlich.
Weitere Informationen sowie Zubehör befinden sich im Abschnitt " 46 QP - Wassergeschützte Aufputz-Schaltschränke".



GW 46 203 F

WASSERGESCHÜTZTE GEHÄUSE AUS POLYESTER MIT TRANSPARENTER TÜR UND SCHLOSS - GRAU RAL 7035

Art.-Nr.	Nennmaße BxHxT (mm)	Anz. TE EN 50022	Anz Schlösser	VE
GW 46 203 F	405x500x200	54 (18x3)	2	1
GW 46 204 F	405x650x200	72 (18x4)	2	1
GW 46 205 F	515x650x250	96 (24x4)	2	1
GW 46 206 F	585x800x300	140 (28x5)	2	1

HINWEISE: Für die Zertifizierung gemäß der Norm für Baustromverteiler (BV) und dem GEWISS Standard ist die Verwendung der Software GWEnergy erforderlich.
Weitere Informationen sowie Zubehör befinden sich im Abschnitt " 46 QP - Wassergeschützte Aufputz-Schaltschränke".

40 CDK - LEERGEHÄUSE FÜR EINGANGS- UND MESSANLAGEN



GW 40 103

GEHÄUSE VORGERÜSTET FÜR DIE AUFNAHME VON KLEMMLEISTEN
TRANSPARENTE RAUCHGLASTÜR - GLATTE WÄNDE - IP65

Art.-Nr.	Anzahl TE EN 50022	Außenabmessungen BxHxT (mm)	VE
GW 40 103	12	298x260x140	6
GW 40 106	18	410x285x140	3
GW 40 104	24	298x420x140	3

HINWEISE: Für die Zertifizierung gemäß der Norm für Baustromverteiler (BV) und dem GEWISS Standard ist die Verwendung der Software GWEnergy erforderlich.
Weitere Informationen sowie Zubehör befinden sich im Abschnitt " 40 CDK - Verteiler und Gehäuse für die Aufputzmontage".

68 Q-BOX - LEERGEHÄUSE



GW 68 465

Q-BOX 4 LEERGEHÄUSE - IP55

Art.-Nr.	Erdungs-klemmleiste	Anzahl TE EN 50022	VE
GW 68 465	(7x10 mm²)	12	1

MITGELIEFERTES ZUBEHÖR: Modulare Verteiler 12+1 TE und leerer Verteiler für Klemmen. Satz Wandbefestigungsbügel für die Wandmontage.
HINWEISE: Für die Zertifizierung gemäß der Norm für Baustromverteiler (BV) und dem GEWISS Standard ist die Verwendung der Software GWEnergy erforderlich.



GW 68 466

Q-BOX 6 LEERGEHÄUSE - IP55

Art.-Nr.	Erdungs-klemmleiste	Anz. TE EN 50022	VE
GW 68 466	(2x25mm²)+(10x10mm²)	24 (12+12)	1

MITGELIEFERTES ZUBEHÖR: 2 modulare Verteiler 12+1 TE und leerer Verteiler für Klemmen. Satz Wandbefestigungsbügel für die Wandmontage.
HINWEISE: Für die Zertifizierung gemäß der Norm für Baustromverteiler (BV) und dem GEWISS Standard ist die Verwendung der Software GWEnergy erforderlich.

ZUBEHÖR FÜR 68 Q-BOX

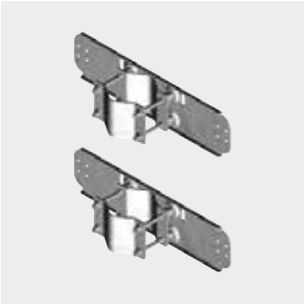

GW 46 554

MASTBEFESTIGUNGSSATZ

Art.-Nr.	Für Verteiler	VE
GW 46 554	Q-BOX 4	1

ANWENDUNGEN: Für die Montage der Schaltschränke 68 Q-BOX 4 an Masten von 60 mm bis 80 mm.
MERKMALE: Befestigung auf der Rückseite der Schaltschränke.
MITGELIEFERTES ZUBEHÖR: 2 Stück. Für die korrekte Benutzung des Bausatzes siehe Montageanleitung.



GW 68 552

PLATTEN FÜR Q-BOX 4/6 - IP55

Art.-Nr.	Beschreibung	Abmessungen (mm)	VE
GW 68 551	Blindpanel	270x368	1
GW 68 552	Verteiler 12 TE	270x368	1
GW 68 554	4 COMBIBLOC 16-32A IP44/55	270x368	1
GW 68 556	2 IB vert. 16-32A IP67 + 2 IEC 309 16-32A IP44/67 oder GW27401	270x368	1
GW 68 559	5 IB vert. 16-32A IP67 + 4 IEC 309 16A IP44/67 oder GW27401	540x368	1

MITGELIEFERTES ZUBEHÖR: Platten mit Montageplatten, Befestigungsschrauben und Verriegelung.

MERKMALE:

Interner Raum Q-BOX 4: 540x415mm.

Interner Raum Q-BOX 6: 810x415mm.



GW 68 591

BEFESTIGUNGSBAUSATZ FÜR SCHALTER 160A GW68552 AUF MONTAGEPLATTE

Art.-Nr.	Beschreibung	VE
GW 68 591	Für Schalter ab 160A	1/20



GW 68 504

EINBAUSATZ NOT-TASTER

Art.-Nr.	Beschreibung	VE
GW 68 504	Bausatz mit Taster, Kontakten, Sicherungshalter	1/4



GW 68 503

WASSERGESCHÜTZTES VERTEILERGEHÄUSE 12 TE FÜR Q-BOX - IP55

Art.-Nr.	Anz. TE EN 50022	VE
GW 68 503	12+1	1/8



GW 68 505

WASSERGESCHÜTZTE AUSZIEHSPERRE FÜR STECKER/STECKDOSE

Art.-Nr.	Beschreibung	VE
GW 68 505	Steckdose-Stecker Verriegelung	1/10

HINWEIS: Die Ausziehsperre eignet sich für 32A (nur 3P+PE und 3+N+PE) und 63A Stecker/Steckdosen-Verbindungen.



GW 68 463

GELBES UNTERGESTELL AUS METALL FÜR Q-BOX 4/6

Art.-Nr.	Außenabmessungen BxHxT (mm)	VE
GW 68 463	1100x1650x630	1

MERKMALE: 2 seitliche Tragegriffe für den Transport; 2 Langlöcher an der Oberseite zum Anheben mit Kran.



GW 46 445

SICHERHEITSSCHLOSS MIT GRIFF

Art.-Nr.	Beschreibung	VE
GW 46 445	Sicherheitsschloss mit Schlüssel und Griff	10

MITGELIEFERTES ZUBEHÖR: 2 Schlüssel.
HINWEISE: Alle Schlüssel und zugehörigen Schlösser der gleichen Artikelnummer sind identisch.



GW 46 447

SELBSTKLEBENDE PLANTASCHE AUS ISOLIERMATERIAL MIT BESCHRIFTUNGSETIKETTEN

Art.-Nr.	Abmessungen BxH (mm)	VE
GW 46 447	230x310	1/10

MERKMALE: Die Dokumententasche kann in allen GEWISS-Schaltschränken ab der Abmessung 405x500x200 mm eingesetzt werden.

MEHRZWECKSCHEINWERFER

GENIUS - NICHT ORTSFESTE ANWENDUNGEN



GW 84 204

SCHEINWERFER MIT ROHRHALTERUNG - IP55 - KLASSE I

Art.-Nr.	Max. Lampen Leistung	Leuchtmittel	Lampen-fassung	Lampen-Strom	Farbe	Gewicht (kg)	VE
GW 84 204	500 W	QT-DE 12	R7s	2.1 A	Graphitgrau	2.8	1
GW 84 205	1000 W	QT-DE 12	R7s	4.3 A	Graphitgrau	4.8	1

MERKMALE: Schutzgitter und Kabel Typ H07RN-F Querschnitt 3x1,5 mm², Länge 5 m mit Stecker IEC 309 16 A 2P+PE 200-230V - IP67.
GW84204: auch für Lampen von 150 W - 200 W - 300 W geeignet; GW84205: auch für Lampen von 750 W geeignet.

Lichtverteilungen

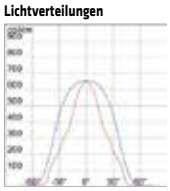

500 W HD

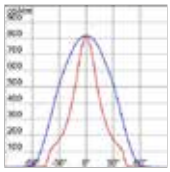

1000 W HD



GW 84 220

SCHEINWERFER MIT HALTERUNG TELESKOPSTÄNDER (MIN. 1 M - MAX 2) - IP55 - KLASSE I

Art.-Nr.	Max. Lampen Leistung	Leuchtmittel	Lampen-fassung	Lampen-Strom	Farbe	Gewicht (kg)	VE
GW 84 220	500 W	QT-DE 12	R7s	2.1 A	Graphitgrau	4.6	1

MERKMALE: Schutzgitter und Kabel Typ H07RN-F Querschnitt 3x1,5 mm², Länge 5 m mit Stecker IEC 309 16 A. 2P+PE 200-230V - IP67
Auch für Lampen mit 150W - 200W - 300W geeignet.

Lichtverteilungen

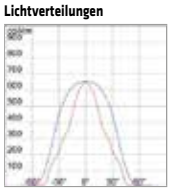

500 W HD

GW 88 202

ERSATZTEILE

Art.-Nr.	Beschreibung	Geeignet für	Abmessungen (mm)	Gewicht (kg)	VE
GW 88 202	Einscheibensicherheitsglas ESG	500 W	150x180	0.3	1/5
GW 88 223	Einscheibensicherheitsglas ESG	1000 W	350x220	0.9	1/5

SIGNALLEUCHTEN

RETTA - RECHTECKIGE DECKENLEUCHTEN



GW 80 401

SIGNALLEUCHTEN FÜR GLÜHLAMPEN - IP44 - KLASSE II

Art.-Nr.	Max. Lampen Leistung	Leuchtmittel	Lampen-fassung	Kalotte Farbe	Gewicht (kg)	VE
GW 80 401	75 W	IA/IB	E27	Transparent	0.3	12
GW 80 402	75 W	IA/IB	E27	Gelb	0.3	12
GW 80 403	75 W	IA/IB	E27	Rot	0.3	12
GW 80 404	75 W	IA/IB	E27	Grün	0.3	12

TARTA - OVALE SIGNALLEUCHTEN



GW 80 411

SIGNALLEUCHTEN FÜR GLÜHLAMPEN - IP44 - KLASSE II

Art.-Nr.	Max. Lampen Leistung	Leuchtmittel	Lampen-fassung	Kalotte Farbe	Gewicht (kg)	VE
GW 80 409	60 W	IA/IB	E27	Transparent	0.2	36
GW 80 410	60 W	IA/IB	E27	Gelb	0.2	36
GW 80 411	60 W	IA/IB	E27	Rot	0.2	36
GW 80 412	60 W	IA/IB	E27	Grün	0.2	36

MERKMALE: Für die Direktinstallation an der Wand mit Schrauben oder auf Rohr mit Schellen geeignet.

68 ACS



ABSOLUT SICHER

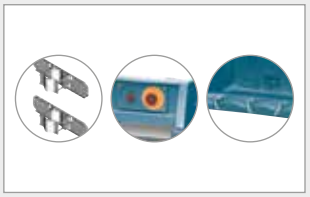

Die vorverdrahteten Versionen können mit Not-Aus-Tastern bestückt werden. Zusätzlich verfügen die Verteiler über Türen und eine stabile Zugentlastung aus Edelstahl die das versehentliche Herausziehen des Steckers verhindert.

INDIVIDUELLE KONFIGURATION

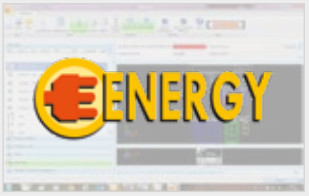

Die Leergehäuse können entsprechend den Anforderungen individuell bestückt werden. Mit der Software GWENERGY können die ACS Verteiler schnell und einfach zertifiziert werden.

ENTSPRECHEND DER NORM EN61439-4



Die Energieverteiler von Gewiss sind nach der Norm EN61439 gebaut, die die Prüfvorschriften für Schaltgerätekombinationen vorgibt. Für Anwendungen im Außenbereich entsprechen die Energieverteiler auch der Norm EN62208 für UV-Beständigkeit.

68 ACS Baustromverteiler

Baureihe vom Energieverteilern gemäß CEI 64-8/7 für Baustellen. Die Richtlinie CEI 64-8/7 beschreibt, dass die Energieverteiler für Baustellen der EN 61439-1 und EN 61 439-4 entsprechen müssen. Als Baustellen werden bezeichnet:

- Neubau
- Sanierung, Erweiterung und Abriss von Gebäuden
- Öffentliche Bauarbeiten
- Erdarbeiten
- Ähnliche Arbeiten

Die Bezeichnung ACS (Assemblies for Construction Sites - Baustromverteiler BV) bedeutet, dass die Produkte der EN 61439-1 und EN 61 439-4 entsprechen. Diese Verteiler sind erhältlich als Q-BOX, Q-DIN, COMBIBLOC, QMC und QP Ausführungen, werkseitig vorverdrahtet, mit dem entsprechenden Zertifikat und Schaltplan. Alternativ können auch andere Schaltgerätekombinationen zusammengestellt und zertifiziert werden.

Technische Daten und Normen

Gehäusetyp	Norm	Schutzart (IP)	Isolation durch Gehäuse	Gehäuse			Schutzeinrichtung	Mitgeliefertes Zubehör
				Stoßfestigkeit bei Umgebungstemperatur (IK Code)	Kugeldruckprüfung (°C)	Glühdrahtprüfung (°C)		
CDK	EN61439-4	IP65	▣	IK 09	70	650	Fehlerstrom-Leitungsschutzschalter	NOT-AUS Taster mit grüner Kontrollleuchte
QP		IP66		IK 10	200	960	Fehlerstrom-Leitungsschutzschalter	NOT-AUS Taster mit grüner Kontrollleuchte, Transportgriff, Wandbefestigungsbügel aus Metall
Q-BOX 4-6		IP55		IK10	70	650	Fehlerstrom-Leitungsschutzschalter	NOT-AUS Taster mit grüner Kontrollleuchte, Wandbefestigungsbügel aus Metall
Q-DIN		IP44 IP65		IK 09	70	650	Fehlerstrom-Leitungsschutzschalter	Mit 4 Meter Kabel und Stecker
COMBIBLOC		IP55		IK 08	80	650	Fehlerstrom-Leitungsschutzschalter	Mit 5 Meter Kabel und Stecker
QMC		IP56		IK 09	70	650	Fehlerstrom-Leitungsschutzschalter	Mit 4 Meter Kabel und Stecker und NOT-AUS Taster

BESTÄNDIGKEIT GEGEN CHEMISCHE UND ATMOSPHÄRISCHE STOFFE

Stoff	Salz-lösungen	Säuren		Basen		Lösungsmittel				Mineral-öl	UV Strahlung
		Konzentriert	Verdünnt	Konzentriert	Verdünnt	Hexan	Benzol	Azeton	Alkohol		
Q-BOX	Beständig	Bedingt beständig	Beständig	Bedingt beständig	Beständig	Bedingt beständig	Bedingt beständig	Bedingt beständig	Beständig	Bedingt beständig	Beständig
Q-DIN	Beständig	Bedingt beständig	Beständig	Beständig	Beständig	Bedingt beständig	Nicht beständig	Nicht beständig	Bedingt beständig	Bedingt beständig	Bedingt beständig
Q-DIN 5 Stoßfeste Hülle	Bedingt beständig	Nicht beständig	Bedingt beständig	Bedingt beständig	Beständig	Beständig	Beständig	Beständig	Beständig	Beständig	Beständig
COMBIBLOC	Bedingt beständig	Nicht beständig	Bedingt beständig	Bedingt beständig	Beständig	Beständig	Beständig	Beständig	Beständig	Beständig	Beständig
QMC	Beständig	Bedingt beständig	Beständig	Bedingt beständig	Beständig	Bedingt beständig	Bedingt beständig	Bedingt beständig	Beständig	Bedingt beständig	Beständig

HINWEIS: Die Beständigkeit gegen chemische und atmosphärische Einflüsse von QP und CDK finden Sie in den entsprechenden Kapiteln des Katalogs: "46 QP" und "40 CDK".

ANWENDUNGSFELD

GEHÄUSETYP	PROJEKTGRÖSSE			ANWENDUNG			FUNKTIONEN
	Klein In ≤ 32A	Mittel In ≤ 63A	Groß In > 63A	Hauptverteiler	Zwischenverteiler und Unterverteiler	Endverteiler	
QP			X	X			- Zählerschrank - Hauptverteiler
CDK	X			X			
		X		X			
			X	X			
Q-BOX	X				X	X	- Zwischenverteiler für die Versorgung weiterer Verteiler oder fester/ortsveränderlicher Geräte
		X			X		
			X	X	X		
Q-DIN COMBIBLOC QMC 16T	X					X	- Unterverteiler - Endverteiler für feste/ ortsveränderliche Geräte
		X				X	

Die Verteiler Q-BOX ermöglichen den Einbau einer großen Anzahl von Steckdosen, indem sie einfach an der Rückwand befestigt werden. Um noch komplexere Konfigurationen mit einer größeren Anzahl von Steckdosen und mehr Teilungseinheiten zu erhalten, können Q-BOX-Paneele eingebaut werden; Diese eigenen sich insbesondere um die Lösungsmöglichkeiten zu erweitern.

ENERGIEVERTEILER Q-BOX

Q-BOX 4
GW68465



Q-BOX 6
GW68466



ZUSÄTZLICHE PANEELE FÜR Q-BOX

Blind-panel
GW68551

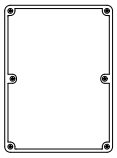

Verteiler 12 TE
GW68552

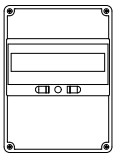

Panel 4 x COMBIBLOC
GW68554

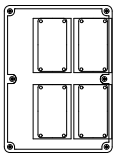

Panel 2 x 67IB + 2 x IEC
GW68556

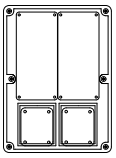

Panel 5 x 67IB + 4 IEC
GW68559

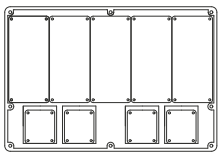

Max. Anzahl einbaubarer Paneele je Q-BOX Verteiler

	GW68551	GW68552	GW68554	GW68556	GW68559
GW68465	max. 2	max. 2	max. 2	max. 2	max. 1
GW68466	max. 3	max. 3	max. 3	max. 3	max. 1

MONTAGEMÖGLICHKEITEN VON MODULAREN UND NICHT MODULAREN GERÄTEN

Q-BOX 4

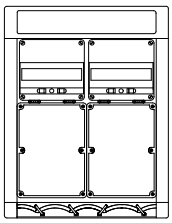

24 TE +
Platz für nicht modulare Geräte

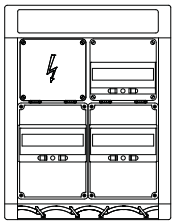

36 TE

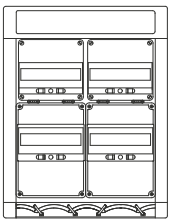

48 TE

Q-BOX 6

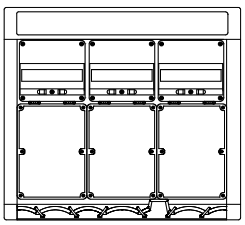

36 TE +
Platz für nicht modulare Geräte

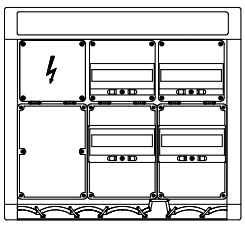

48 TE +
Platz für nicht modulare Geräte

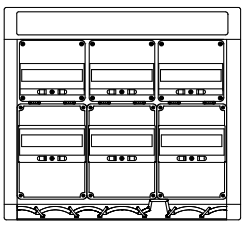

72 TE

MONTAGEMÖGLICHKEITEN VON 16/32A STECKDOSEN

Q-BOX 4

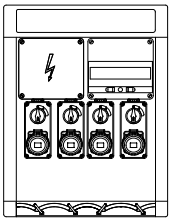

12 TE +
4 verriegelbare Steckdosen 16/32A

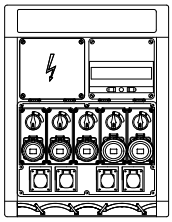

12 TE +
5 verriegelbare Steckdosen 16/32A +
4 IEC Steckdosen 16A oder GW62392

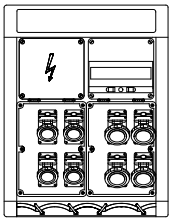

12 TE +
8 verriegelbare Steckdosen
COMBIBLOC 16/32A

Q-BOX 6

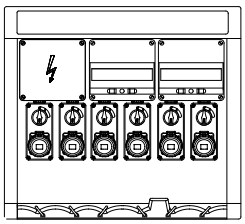

24 TE +
4 verriegelbare Steckdosen 16/32A

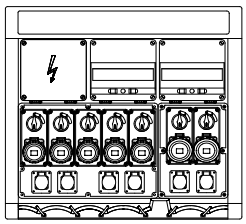

24 TE +
7 verriegelbare Steckdosen 16/32A +
6 IEC Steckdosen 16A oder GW62392

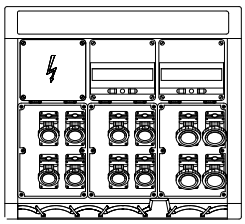

24 TE +
12 verriegelbare Steckdosen
COMBIBLOC 16/32A

MONTAGEMÖGLICHKEITEN VON 16/32/63A STECKDOSEN

Q-BOX 4

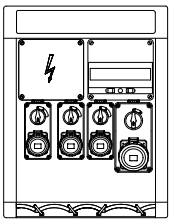

12 TE +
3 verriegelbare Steckdosen 16/32A +
1 verriegelbare Steckdose 63A

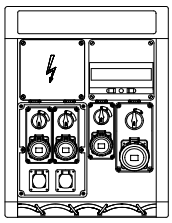

12 TE +
3 verriegelbare Steckdosen 16/32A +
1 verriegelbare Steckdose 63A +
2 IEC Steckdosen 16A oder GW62392

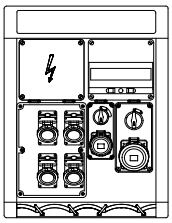

12 TE +
4 verriegelbare Steckdosen COMBIBLOC 16/32A +
1 verriegelbare Steckdosen 16/32A1 verriegelbare +
1 Steckdose 63A

Q-BOX 6

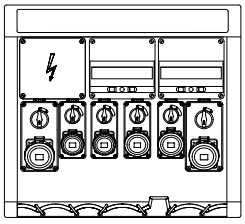

24 TE +
4 verriegelbare Steckdosen 16/32A +
2 verriegelbare Steckdose 63A

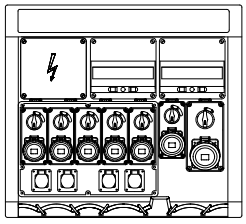

24 TE +
6 verriegelbare Steckdosen 16/32A +
1 verriegelbare Steckdose 63A +
4 IEC Steckdosen 16A oder GW62392

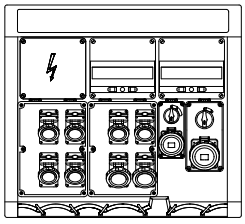

24 TE +
8 verriegelbare Steckdosen COMBIBLOC 16/32A +
1 verriegelbare Steckdosen 16/32A1 verriegelbare +
1 Steckdose 63A

Abmessungen

Q-BOX 4/6 VERTEILER

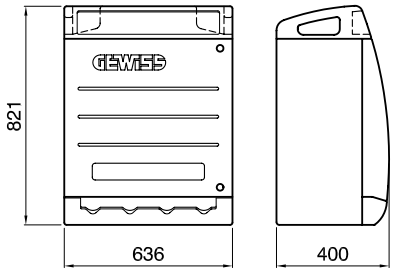

GW 68 465

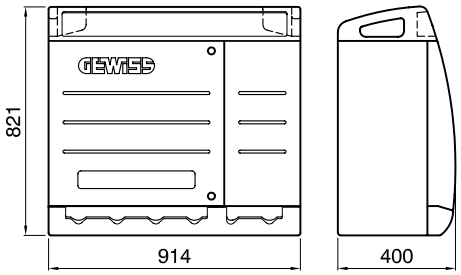

GW 68 466

Q-DIN VERTEILER

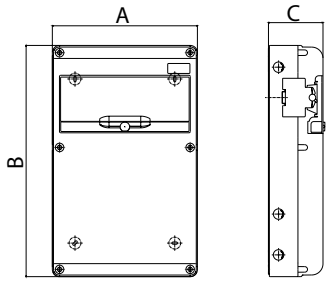

TYP Q-DIN	A	B	C
Q-DIN 5	105	430	76
Q-DIN 5 MIT DOSE	140	560	105
Q-DIN 10	220	435	76
Q-DIN 14	320	510	120
Q-DIN 20	450	560	120

(*) HINWEIS: Die angegebenen Maße beziehen sich auf Leergehäuse.

STANDRAHMEN

Q-BOX 4/6
Standrahmen aus Metall

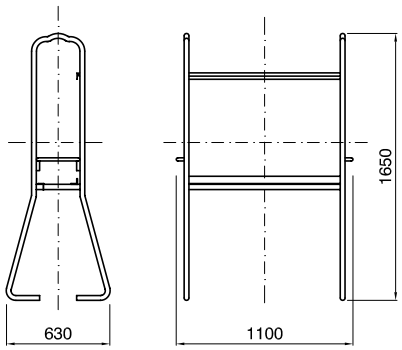

GW 68 463

Q-DIN/COMBIBLOC
Standrahmen aus Metall

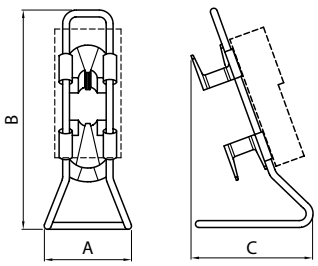

Artikelnr.	FÜR Q-DIN	A	B	C
GW 68 431	10	350	715	435
GW 68 433	14-20	350	964	520

HINWEIS: GW68433 auch für COMBIBLOC Gehäuse geeignet.

Standrahmen mit Rädern
und Kabeltrommel

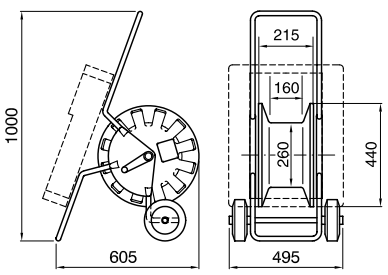

GW 68 432

Normen:

Nichtstationäre Anlagen für Baustellen müssen entsprechend den internationalen Normen errichtet werden, gemäß folgenden Anweisungen:

- Alle Verteiler müssen der Norm EN 61439-1 und EN 61439-4 entsprechen und demzufolge vom Typ ACS sein;
- am Ausgangspunkt des Standortsystems, d.h. unmittelbar stromabwärts vom Versorgungspunkt, muss ein allgemeiner Trenn- und Sicherungsverteiler angebracht sein
- (z.B.: 68 QP ACS- und 68 CDK ACS-Verteiler);
- Baustellenmaschinen dürfen nur an Endverteiler angeschlossen werden (z. B. 68 Q-BOX ACS und 68 Q-DIN ACS);
- der dem Hauptverteiler nachgeschaltete Verteiler ist als mobil anzusehen, und es sind flexible Kabel mit einer geeigneten Ummantelung für erschwerte Einsatzbedingungen zu verwenden (H 07 RN - F oder ähnlich);
- an Orten, zu denen Fußgänger oder Fahrzeuge Zugang haben, müssen die Kabel vor mechanischer Beschädigung geschützt werden, entweder durch Vergraben, Aufhängen, unter Schutzabdeckungen oder im Zement oder Stahlrohren;
- die Kabel, die die Maschinen versorgen, können direkt an den ACS-Verteilern, an mobilen Steckdosen und mit einer Kupplungsvorrichtung oder an Steckdosen aller Art, die in eine Kabeltrommel eingebaut sind, angeschlossen werden (EN 60309-2).
- Alle Steckdosen mit In ≤ 32A, die auf Baustellen verwendet werden, müssen durch Fehlerstrom-Schutzschalter mit einem IΔn von nicht mehr als 30 mA gegen indirektes Berühren geschützt werden; es ist nicht notwendig, dass jede einzelne Steckdose einen eigenen Schutzschalter hat;
- Jede Steckdose muss einen eigenen Überlastschutz haben, sofern nicht eine allgemeine Schutzeinrichtung vorgeschaltet ist mit einem Nennstrom, der den Nennstrom der kleinsten Steckdose nicht überschreitet;
- Steckdosen, die nicht im Verteiler eingebaut sind (mobile Steckdosen oder Steckdosen in Kabeltrommeln), müssen mindestens Schutzart IP44 besizen;
- alternativ zum Schutz durch Fehlerstrom-Schutzschalter mit IΔn ≤ 30mA können auch durch einen Trenntransformator geschützte Steckdosen verwendet werden: wo geeignet (für die Stromversorgung tragbarer Lampen), können Kleinspannungs-Sicherheitssteckdosen (SELV) verwendet werden verwendet werden; Diese müssen 2P oder 3P 12h Industriesteckdosen (40-50V) oder ohne Referenz (20-25V) sein (siehe IEC 309).

ANSCHLUSS VON MASCHINEN

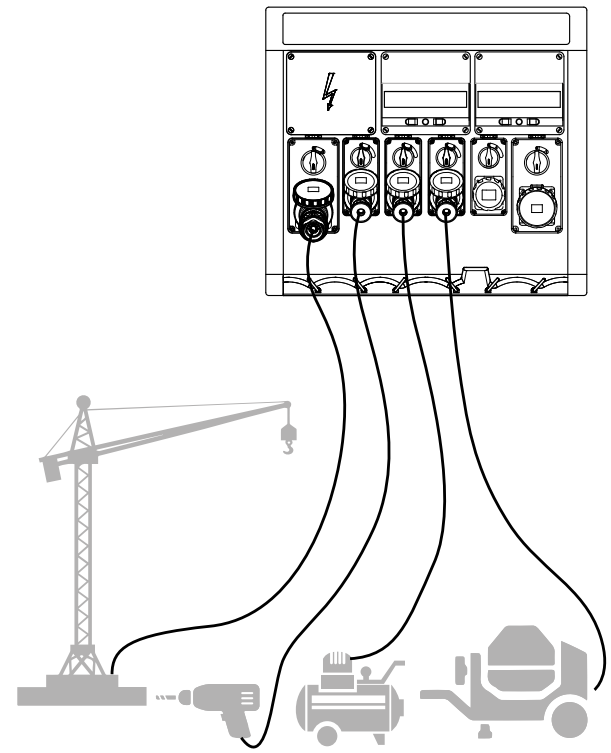

ERLAUBTER ANSCHLUSS VON ORTSVERÄNDERLICHEN GERÄTEN

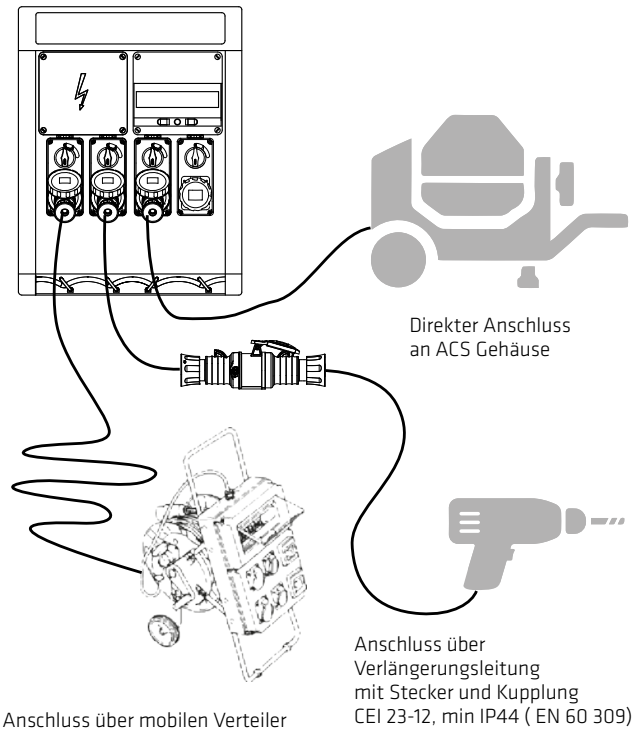

Für die Verwendung mit flexiblen Kabeln für erschwerte Einsatzbedingungen (H07RN-F oder ähnlich)

BRANDBEKÄMPFUNGSSÄULEN Q-MC 63 X AUS EDELSTAHL AISI 316 L		
	Artikelnummer	**KONFIGURATION**
	GW 68 921	GEEIGNET FÜR 6 KG FEUERLÖSCHER
	GW 68 923	GEEIGNET FÜR VENTIL, STRAHLROHR, HALTERUNG UND SCHLAUCH
	GW 68 779	BAUSATZ AUS STRAHLROHR, 15M SCHLAUCH, HALTERUNG UND ZUBEHÖR

LEERE SÄULEN Q-MC 63 X AUS EDELSTAHL AISI 316 L				
	Artikelnummer	**KONFIGURATION**	**SEITE A**	**SEITE B**
	GW 68 931	ZWEISEITIG	Leer Montage 1 Abdeckung möglich	Leer Montage 1 Abdeckung möglich

KOMPONENTEN FÜR Q-MC 63 X SÄULEN AUS EDELSTAHL AISI 316 L

TYP ABDECKUNG





	FÜR VERRIEGELBARE STECKDOSEN O/S			FÜR NICHT VERRIEGELBARE STECKDOSEN IEC 309	
	Artikelnummer	**TYP**	**ANZ.**	**TYP**	**ANZ.**
	GW 68 745 W	Baureihe 67 IB vertikal IP67 16/32A	2		
	GW 68 746 W	Baureihe 44 IB horizontal IP44 16/32A	2		
	GW 68 747 W	Baureihe Combibloc IP44/55 16/32A	2	Baureihe IEC 309, Anbau 16A oder Flansch 85x75mm	1
	GW 68 748 W			Baureihe IEC 309, Anbau 16/32A oder Flansch 85x75mm	4
	GW 68 749 W	Baureihe 67 IB vertikal IP67 63A	1		
	GW 68 750 W	GESCHLOSSEN			

Baureihe 68 Q-MC

BRANDBEKÄMPFUNGSSÄULEN			
	BLAUE VERSION	**WEISSE VERSION**	**Konfiguration**
	GW 68 721 A	GW 68 721 W	VOREGERÜSTET FÜR 6KG FEUERLÖSCHER
	GW 68 723 A	GW 68 723 W	VORGERÜSTET FÜR 9KG FEUERLÖSCHER
	GW 68 722 A	GW 68 722 W	VORGERÜSTET FÜR STRAHLROHR, SCHLAUCH UND HALTERUNG
	GW 68 729 A	GW 68 729 W	VORGERÜSTET FÜR STRAHLROHR, SCHLAUCH, HALTERUNG UND 6KG FEUERLÖSCHER
	GW 68 779		BAUSATZ AUS STRAHLROHR, 15M SCHLAUCH UND HALTERUNG

	BLAUE VERSION	**WEISSE VERSION**	**TYP**	**Konfiguration**
	GW 68 726 A	GW 68 726 W	Standard	VORGERÜSTET FÜR STRAHLROHR, SCHLAUCH UND HALTERUNG
	GW 68 728 A	GW 68 728 W	hohes Fassungsvermögen	
	GW 68 780			BAUSATZ AUS STRAHLROHR, 20M SCHLAUCH UND HALTERUNG

LEERE SÄULEN								
	TYP	**BLAUE VERSION**	**WEISSE VERSION**	**GRÜNE VERSION**	**TE EN 50022**	**ENTNAHME TYP**	**SEITE A**	**SEITE B**
	Q-MC 16 B SÄULE	GW 68 701 A	GW 68 701 W	18 (9x2)	18 (9x2)	Einseitig	Leere Säule ausstattbar mit 1 Abdeckung	Leere Säule ausstattbar mit 1 Wasserbausatz
		GW 68 711 A	GW 68 711 W	18 (9x2)	18 (9x2)	Zweiseitig	Leere Säule ausstattbar mit 1 Abdeckung	Leere Säule ausstattbar mit 1 Abdeckung
	Q-MC 16 T SÄULE	GW 68 712 A	GW 68 712 W	18 (9x2)	18 (9x2)	Zweiseitig	Leere Säule ausstattbar mit 1 Abdeckung	Leere Säule ausstattbar mit 1 Abdeckung
	Q-MC 63 B SÄULE	GW 68 713 A	GW 68 713 W		18 (9x2)	Zweiseitig	Leere Säule ausstattbar mit 1 Abdeckung	Leere Säule ausstattbar mit 1 Abdeckung
	Q-MC 63 C SÄULE	GW 68 714 A	GW 68 714 W	18 (9x2)	18 (9x2)	Zweiseitig	Leergehäuse, Montage von 1 Abdeckung möglich	Leergehäuse, Montage von 1 Abdeckung möglich
	Q-MC 63 C SÄULE	GW 68 716 A	GW 68 716 W	36 (9x4)	36 (9x4)	Zweiseitig	Leergehäuse, Montage von 2 Abdeckungen möglich	Leergehäuse, Montage von 2 Abdeckungen möglich
	Q-MC 125 B SÄULE	GW 68 715 A	GW 68 715 W	14	14	Einseitig	Leere Säule mit geschlossener rechteckiger Tür ausstattbar mit 1 Abdeckung	Leere Säule mit geschlossener rechteckiger Tür ausstattbar mit 1 Abdeckung
	Q-MC 200 B SÄULE	GW 68 717 A	GW 68 717 W	28 (14x2)	28 (14x2)	Zweiseitig	Leere Säule mit geschlossener rechteckiger Tür ausstattbar mit 2 Abdeckungen	Leere Säule mit geschlossener rechteckiger Tür ausstattbar mit 2 Abdeckungen

KOMPONENTEN FÜR Q-MC 16 B, 16 T, 63 B UND 63 C

TYP ABDECKUNG





FÜR DIE MONTAGE VON VERRIEGELBAREN STECKDOSEN					FÜR DIE MONTAGE VON NICHT-VERRIEGELBAREN STECKDOSEN	
BLAUE VERSION	WEISSE VERSION	Grün VERSION	TYP	ANZ.	TYP	ANZ.
GW 68 745 A	GW 68 745 W	GW 68 745 G	Baureihe 67 IB vertikal IP67 16/32A	2		
GW 68 746 A	GW 68 746 W		Baureihe 44 IB horizontal IP44 16/32A	2		
GW 68 747 A	GW 68 747 W		Baureihe Combibloc IP44/55 16/32A	2	IEC309 Anbausteckdosen 16A oder Flansch 85x75mm	1
GW 68 748 A	GW 68 748 W	GW 68 748 G			IEC309 Anbausteckdosen 16/32A oder Flansch 85x75mm	4
GW 68 749 A	GW 68 749 W		Baureihe 67 IB vertikal IP67 63A	1		
GW 68 750 A	GW 68 750 W	GW 68 750 G	Geschlossen			

KOMPONENTEN FÜR Q-MC 125 B UND 200 B

TYP ABDECKUNG







FÜR DIE MONTAGE VON VERRIEGELBAREN STECKDOSEN				FÜR DIE MONTAGE VON NICHT-VERRIEGELBAREN STECKDOSEN	
BLAUE VERSION	WEISSE VERSION	TYP	ANZ.	TYP	ANZ.
	GW 68 731 W	Baureihe 67 IB vertikal IP67 16/32A	3		
	GW 68 732 W	Baureihe 44 IB horizontal IP44 16/32A	4		
	GW 68 733 W	Baureihe Combibloc IP44/55 16/32A	3	IEC309 Anbausteckdosen 16/32A oder Flansch 85x75mm	2
	GW 68 734 W			IEC309 Anbausteckdosen 16/32A oder Flansch 85x75mm	6
	GW 68 735 W	Baureihe 67 IB vertikal IP67 63A	2		
	GW 68 736 W			IEC309 Anbausteckdosen 125A	1
GW 68 737 A	GW 68 737 W	Geschlossen			
GW 68 741 A	GW 68 741 W	Abdeckung mit 14 TE EN 50022			

68 Q-MC

Isolierte kompakte Säulen und technisches Zubehör für kompakte Säulen

Die Baureihe 68 Q-MC ist ein innovatives System für die Verteilung von Energie und Diensten in Jachthäfen, Campingplätzen oder öffentlichen Beriechen (Messen, Märkte, usw.). Das System verbindet ein attarktives Design mit höchser Leistungsfähigkeit, Zuverlässigkeit und Beständigkeit Beständigkeit gegenüber atmosphärischen Einflüssen während des Einsatzes. Die Versioen erfüllen die EN 60431-1.



Technische Daten ***Seite 930***

KOMPAKTE SÄULEN AUS EDELSTAHL AISI 316L

LEERSÄULEN



GW 68 931

LEERGEHÄUSE AUS EDELSTAHL AISI 316L ZWEISEITIG Q-MC 63 X - KLASSE II - IP56

Art.-Nr.	Typ	Mögliche Konfiguration	Mögliche Konfiguration	Anz. TE EN 50022	VE
GW 68 931	Zweiseitig	Seite A: 1 Flanschplatte	Seite B: 1 Flanschplatte	18 (9x2)	1

MERKMALE: Säule mit 18 Teilungseinheiten, mit Scharnieröffnung, nachrüstbar mit Sicherheitsschloss, zum Schutz vor unbefugtem Zugriff.
Vorrüstung für Beleuchtungsbausatz 16W 230V und Wasserbausatz mit 2 oder 4 verschließbaren Kugelhähnen 1/2", als Zubehör erhältlich.
Zweiseitiger Zugang mit Zugentlastung auf den Seiten A und B.
Oberteil aus Wärme absorbierenden Material, Basis aus Edelstahl mit einfach abzunehmender diebstahlsicherer und abriebfester Schutzabdeckung aus Isoliermaterial.
MITGELIEFERTES ZUBEHÖR: Anschlussdose für die Montage der Einspeiseklemme.
HINWEISE: Säulen aus Edelstahl AISI 316 können mit dem elektronischen System ausgestattet werden: Bitte Kundendienst kontaktieren.

BRANDBEKÄMPFUNG



GW 68 921

BRANDBEKÄMPFUNGSSÄULE AUS EDELSTAHL AISI 316L, MIT AUFNAHME FÜR FEUERLÖSCHER

Art.-Nr.	Montierbarer Feuerlöscher	Seite A	Seite B	VE
GW 68 921	6 kg	Aufreissbare Tür	Aufreissbare Tür	1

MERKMALE: Zugänglich von beiden Seiten durch Abreißen der Tür.
Vorgerüstet für 1 Bausatz normale Beleuchtung oder 1 Bausatz Notbeleuchtung, als Zubehör erhältlich.
Oberteil aus Wärme absorbierenden Material, Basis aus Edelstahl mit einfach abzunehmender diebstahlsicherer und abriebfester Schutzabdeckung aus Isoliermaterial.



GW 68 923

BRANDBEKÄMPFUNGSSÄULE AUS EDELSTAHL AISI 316L MIT AUFNAHME FÜR STRAHLROHR UND SCHLAUCH

Art.-Nr.	Typ	Seite A	Seite B	VE
GW 68 923	Zweiseitig	Aufreissbare Tür	Aufreissbare Tür	1

MERKMALE: Zugänglich von beiden Seiten durch Abreißen der Tür.
Vorgerüstet für 1 Bausatz normale Beleuchtung oder 1 Bausatz Notbeleuchtung, als Zubehör erhältlich.
Oberteil aus Wärme absorbierenden Material, Basis aus Edelstahl mit einfach abzunehmender diebstahlsicherer und abriebfester Schutzabdeckung aus Isoliermaterial.

ISOLIERTE KOMPAKTE SÄULEN

ZUTRITTSKONTROLLE



GW 68 998

AUFPUTZ-LESEGERÄT FÜR ZUTRITTSKONTROLLE - IP56

Art.-Nr.	Beschreibung	Material	Farbe	VE
GW 68 998	Aufputz-Zutrittskontrolle	Termoplast	Grau ähnlich RAL 7012	1

ANWENDUNGEN: Die Zutrittskontrolle kann in die elektronischen 68 Q-MC Säulen eingebaut werden, um den Zugriff auf Bereiche und Dienste zu Beschränken.
MITGELIEFERTES ZUBEHÖR: 2 Kabelverschraubungen M12; Schraubenabdeckkappen für doppelte Isolierung; Plombierschrauben.

LEERSÄULEN



GW 68 701

LEERGEHÄUSE Q-MC 16 B - IP56

Art.-Nr.	Typ	Mögliche Konfiguration	Mögliche Konfiguration	Anz. TE EN 50022	VE
Farbe: Hellblau					
GW 68 701 A	Einseitig	Seite A: 1 Flanschplatte	Seite B: 1 Wasserbausatz	18 (9x2)	1
GW 68 711 A	Zweiseitig	Seite A: 1 Flanschplatte	Seite B: 1 Flanschplatte	18 (9x2)	1
Farbe: Weiss					
GW 68 701 W	Einseitig	Seite A: 1 Flanschplatte	Seite B: 1 Wasserbausatz	18 (9x2)	1
GW 68 711 W	Zweiseitig	Seite A: 1 Flanschplatte	Seite B: 1 Flanschplatte	18 (9x2)	1

MITGELIEFERTES ZUBEHÖR: Anschlussdose für die Montage der Einspeiseklemme.
MERKMALE: Säule mit 18 Teilungseinheiten, mit Scharnieröffnung, nachrüstbar mit Sicherheitsschloss, zum Schutz vor unbefugtem Zugriff; Vorrüstung für Beleuchtungsbausatz 230V, als Zubehör erhältlich.
GW68701A/W: Einseitiger Zugang mit Zugentlastung nur auf Seite A; GW68701A/W: Zweiseitiger Zugang mit Zugentlastung auf Seite A und B; Abmessungen Säule: 445x625x300mm (BxHxT).



GW 68 712

TRANSPORTABLE LEERGEHÄUSE Q-MC 16 B - IP56

Art.-Nr.	Typ	Mögliche Konfiguration	Mögliche Konfiguration	Anz. TE EN 50022	VE
Farbe: Hellblau					
GW 68 712 A	Zweiseitig	Seite A: 1 Flanschplatte	Seite B: 1 Flanschplatte	18 (9x2)	1
Farbe: Weiss					
GW 68 712 W	Zweiseitig	Seite A: 1 Flanschplatte	Seite B: 1 Flanschplatte	18 (9x2)	1

MERKMALE: Säule mit 18 Teilungseinheiten, mit Scharnieröffnung, nachrüstbar mit Sicherheitsschloss, zum Schutz vor unbefugtem Zugriff; Vorrüstung für Beleuchtungsbausatz 230V, als Zubehör erhältlich. Abmessungen Säule: 445x697x346mm (BxHxT).



GW 68 713

LEERGEHÄUSE Q-MC 63 B - IP56

Art.-Nr.	Typ	Mögliche Konfiguration	Mögliche Konfiguration	Anz. TE EN 50022	VE
Farbe: Hellblau					
GW 68 713 A	Zweiseitig	Seite A: 1 Flanschplatte	Seite B: 1 Flanschplatte	18 (9x2)	1
Farbe: Weiss					
GW 68 713 W	Zweiseitig	Seite A: 1 Flanschplatte	Seite B: 1 Flanschplatte	18 (9x2)	1

MITGELIEFERTES ZUBEHÖR: Anschlussdose für die Montage der Einspeiseklemme.
MERKMALE: Säule mit 18 Teilungseinheiten, mit Scharnieröffnung, nachrüstbar mit Sicherheitsschloss, zum Schutz vor unbefugtem Zugriff; Vorrüstung für Beleuchtungsbausatz 230V und Wasserbausatz mit 2 oder 4 verschließbaren Kugelhähnen 1/2", als Zubehör erhältlich; Zweiseitiger Zugang mit Zugentlastung auf den Seiten A und B. Abmessungen Säule: 445X950X300mm (BxHxT).



GW 68 714

LEERGEHÄUSE Q-MC 63 C - IP56

Art.-Nr.	Typ	Mögliche Konfiguration	Mögliche Konfiguration	Anz. TE EN 50022	VE
Farbe: Hellblau					
GW 68 714 A	Zweiseitig	Seite A: 1 Flanschplatte	Seite B: 1 Flanschplatte	18 (9x2)	1
GW 68 716 A	Zweiseitig	Seite A: 2 Flanschplatten	Seite B: 2 Flanschplatten	36 (9x4)	1
Farbe: Weiss					
GW 68 714 W	Zweiseitig	Seite A: 1 Flanschplatte	Seite B: 1 Flanschplatte	18 (9x2)	1
GW 68 716 W	Zweiseitig	Seite A: 2 Flanschplatten	Seite B: 2 Flanschplatten	36 (9x4)	1

MITGELIEFERTES ZUBEHÖR: Anschlussdose für die Montage der Einspeiseklemme.

GW68716A/W doppelter Verteiler 18 Teilungseinheiten mit Scharnieröffnung, mit Sicherheitsschloss ausstattbar.

MERKMALE: Säule mit 18 Teilungseinheiten, mit Scharnieröffnung, nachrüstbar mit Sicherheitsschloss, zum Schutz vor unbefugtem Zugriff; Vorrüstung für Beleuchtungsbausatz 16W 230V und Wasserbausatz mit 2 oder 4 verschließbaren Kugelhähnen 1/2", als Zubehör erhältlich; Zweiseitiger Zugang mit Zugentlastung auf den Seiten A und B. Abmessungen Säule: 445X1284X300mm (BxHxT).

Säule für energieverteilung und service mit elektronischem verbrauchsmanagement auf anfrage erhältlich.

BRANDBEKÄMPFUNG



GW 68 723

BRANDBEKÄMPFUNGSSÄULE MIT AUFNAHME FÜR FEUERLÖSCHER

Art.-Nr.	Typ	Höhe (mm)	Montierbarer Feuerlöscher	VE
Farbe: Hellblau				
GW 68 721 A	Kompakt 2 TE	950	6 kg	1
GW 68 723 A	Kompakt 3 TE	1284	9 kg	1
Farbe: Weiss				
GW 68 721 W	Kompakt 2 TE	950	6 kg	1
GW 68 723 W	Kompakt 3 TE	1284	9 kg	1

MERKMALE: Zugänglich von beiden Seiten durch Abreißen der Tür.
Vorgerüstet für 1 normalen Beleuchtungsbausatz oder 1 Notbeleuchtungsbausatz, die als Zubehör erhältlich sind.
Abmessungen Säule GW68721A/W: 445X950X300mm (BxHxT). Abmessungen Säule GW68723A/W: 445X1284X300mm (BxHxT).



GW 68 722

KOMPLETTE BRANDBEKÄMPFUNGSSÄULE MIT AUFNAHME FÜR STRAHLROHR UND SCHLAUCH

Art.-Nr.	Typ	Höhe (mm)	VE
Farbe: Hellblau			
GW 68 722 A	Kompakt 2 TE	950	1
Farbe: Weiss			
GW 68 722 W	Kompakt 2 TE	950	1

MERKMALE: Zugänglich von beiden Seiten durch Abreißen der Tür.
Vorgerüstet für 1 Bausatz normale Beleuchtung oder 1 Bausatz Notbeleuchtung, als Zubehör erhältlich.
Abmessungen Gehäuse: 445X950X300mm (BxHxT).



GW 68 729

BRANDBEKÄMPFUNGSSÄULE MIT AUFNAHME FÜR STRAHLROHR, SCHLAUCH UND FEUERLÖSCHER

Art.-Nr.	Typ	Höhe (mm)	Montierbarer Feuerlöscher	VE
Farbe: Hellblau				
GW 68 729 A	Kompakt 3 TE	1284	6 kg	1
Farbe: Weiss				
GW 68 729 W	Kompakt 3 TE	1284	6 kg	1

MERKMALE: Zugänglich von beiden Seiten durch Abreißen der Tür.
Vorgerüstet für 1 Bausatz normale Beleuchtung oder 1 Bausatz Notbeleuchtung, als Zubehör erhältlich.
Abmessungen Säule: 445X1284X300mm (BxHxT).



GW 68 779

BAUSATZ STRAHLROHR, SCHLAUCH UND HALTERUNG

Art.-Nr.	Beschreibung	Für Klemmen	VE
GW 68 779	Schlauch 15m, Strahlrohr 1 1/2" und Zubehör	GW68722/29 - GW68923	1

MERKMALE: Typ Strahlrohr UNI EN 671-2.



GW 68 798

ABREISSBARE TÜR FÜR BRANDBEKÄMPFUNGS-AUSFÜHRUNGEN

Art.-Nr.	Ersatzteile für	VE
GW 68 777	GW68721/22 - GW68921/23	1
GW 68 798	GW68723/29	1

TECHNISCHES ZUBEHÖR FÜR PREPAID- UND ZENTRALE ELEKTRONISCHE SYSTEME



GW 68 991

PROGRAMMIERUNGSKIT FÜR TRANSPONDER-SCHÜSSEL (PREPAID / ZENTRALSYSTEM)

Art.-Nr.	Beschreibung	VE
GW 68 991	Programmierungskonsole und Software für PC mit USB	1

HINWEISE: Zu verwenden mit den Säulen mit elektronischem System und mit der Zugangskontrolle GW68998.
Für technische oder kommerzielle Informationen bitte die lokale Niederlassung kontaktieren.



GW 68 992

TRANSPONDER-SCHLÜSSEL (PREPAID / ZENTRALSYSTEM)

Art.-Nr.	Beschreibung	Anz. Schlüssel	VE
GW 68 992	Programmierbarer Transponder-Schlüssel	1	1/10

HINWEISE: Zu verwenden mit den Säulen mit elektronischem System und mit der Zugangskontrolle GW68998.
Für technische oder kommerzielle Informationen bitte die lokale Niederlassung kontaktieren.



GW 68 994

ISOLIERTER RS485/USB-KONVERTER MIT KLEMMEN

Art.-Nr.	Beschreibung	VE
GW 68 994	USB/RS485-Konverter	1

HINWEISE: Zu verwenden mit den Säulen mit elektronischem System und mit der Zugangskontrolle GW68998.
Für technische oder kommerzielle Informationen bitte die lokale Niederlassung kontaktieren.
Der RS485/USB Converter kann bis zu 250 Säulen je Linie verwalten. Bei mehreren Linien müssen weitere Converter GW68994 verwendet werden.
Bei mehreren Linien bitte Prüfen ob der PC über ausreichend USB Ports verfügt. Für weitere USB Ports Hub verwenden.



GW 68 995

KIT FÜR ZENTRALSYSTEM

Art.-Nr.	Beschreibung	VE
GW 68 995	Software mit USB-Schlüssel und Konverter	1

INHALT:
1 USB Stick für den PC;
1 USB-RS485 Converter;
1 SW für das Management Zu verwenden mit den Säulen mit elektronischem System und mit der Zugangskontrolle GW68998.
HINWEISE: Für technische oder kommerzielle Informationen bitte die lokale Niederlassung kontaktieren.
Allgemeine Hinweise für das Zentralsystem: Für den Anschluss der Säulen an das Zentralsystem muss ein RS485 Buskabel verwendet werden. Das Kabel muss ein Twisted Pair Kabel sein mit 0,22mm² und 120Ohm Impedanz.
Für das Zentralsystem geeignete Kabel: BELDEN P/N 9841, ITC/CDT 14S7Y und CEAM CPR 6003.

TECHNISCHES ZUBEHÖR FÜR KOMPAKTE SÄULEN

ABDECKUNGEN



GW 68 748 A

FLANSCHPLATTEN FÜR DIE MONTAGE VON STECKDOSEN

Art.-Nr.	Anz. montierbarer Steckdosen IB	Anz. montierbarer Steckdosen IEC 309	VE
Farbe: Hellblau			
GW 68 745 A	2 IB Vert. 16-32A IP67		1/2
GW 68 746 A	2 IB horiz. 16-32A IP44		1/2
GW 68 747 A	2 COMBIBLOC 16-32A IP44/55	1 IEC 309 16A 2P+PE IP44/67	1/2
GW 68 748 A		4 IEC 309 16-32A IP44/67	1/2
GW 68 749 A	1 IB vert. 63A IP67		1/2
Farbe: Weiss			
GW 68 745 W	2 IB Vert. 16-32A IP67		1/2
GW 68 746 W	2 IB horiz. 16-32A IP44		1/2
GW 68 747 W	2 COMBIBLOC 16-32A IP44/55	1 IEC 309 16A 2P+PE IP44/67	1/2
GW 68 748 W		4 IEC 309 16-32A IP44/67	1/2
GW 68 749 W	1 IB vert. 63A IP67		1/2
Farbe: Grün			
GW 68 745 G	2 IB Vert. 16-32A IP67		1/2
GW 68 748 G		4 IEC 309 16-32A IP44/67	1/2

MITGELIEFERTES ZUBEHÖR: Befestigungsschrauben.
MERKMALE: Abmessungen (BxHxT): 211x276x17 mm.



GW 68 750 A

BLINDFLANSCH

Art.-Nr.	Beschreibung	VE
Farbe: Hellblau		
GW 68 750 A	Blindflansch	1/2
Farbe: Weiss		
GW 68 750 W	Blindflansch	1/2
Farbe: Grün		
GW 68 750 G	Blindflansch	1/2

MITGELIEFERTES ZUBEHÖR: Befestigungsschrauben.
MERKMALE: Abmessungen (BxHxT): 211x276x17 mm.

TECHNISCHES ZUBEHÖR



GW 68 789

EINSPEISEKLEMME FÜR KOMPAKTE SÄULEN

Art.-Nr.	Klemmleisten	Für Kabel	Klemme Typ	Schiene Typ	VE
GW 68 788	3P+N+PE	Bis zu 16 mm²	Modular	EN 50035	1
GW 68 789	3P+N+PE	Bis zu 35 mm²	Mit Öse	EN 50035	1
GW 68 800	3P+N+PE	Bis zu 70 mm²	Mit Öse	EN 50035	1



GW 68 794

BAUSATZ FÜR WASSER MIT KUGELHÄHNEN

Art.-Nr.	Eingang	Ausgang	Geeignet für	VE
GW 68 792	1 Ventil 1/2"	2 Kugelhähne 1/2"	QMC 16 B	1
GW 68 793	1 Ventil 1/2"	2 Kugelhähne 1/2"	QMC 63 B / 63 C	1
GW 68 794	1 Ventil 1/2"	4 Kugelhähne 1/2"	QMC 63 B / 63 C	1

MITGELIEFERTES ZUBEHÖR: Einstellaschen und Muttern zur Befestigung.

BELEUCHTUNGSSATZ FÜR KOMPAKTE SÄULEN



GW 68 790

Art.-Nr.	Leuchtmittel	Leistung Lampe	Spannung	Lampen-fassung	VE
Beleuchtung: Normal					
GW 68 790	FSS	16 W	230 V - 50 Hz	GR8	1
Beleuchtung: Not-Aus Typ M					
GW 68 791	FSS	16 W	230 V - 50 / 60 Hz	GR10	1

MITGELIEFERTES ZUBEHÖR: Lampe und Netzkabel.

MERKMALE: GW68791 Notbeleuchtung in Dauerschaltung, mit doppelter Einspeisung, zur Aufrechterhaltung der Aufladung der Ni/Cd Batterie; Notlichtdauer 1h.

BELEUCHTUNGSSATZ FÜR KOMPAKTE SÄULEN - LED



GW 68 990



Art.-Nr.	Leuchtmittel	System leistung	Farb-temperatur	VE
Spannung: 220 / 240 V - 50 / 60 Hz				
GW 68 990	LED	8.7 W	4000 K	1

MERKMALE: Der LED Beleuchtungssatz ermöglicht eine Energieeinsparung bi zu 66%.

HINWEISE: Wegen der laufenden Änderung der LED-Technik, können sich die technischen Daten ändern.

BAUSATZ FÜR DRUCKLUFT



GW 68 770

Art.-Nr.	Maximaler Betriebsdruck	Eingang	Ausgang	VE
GW 68 770	6 bar	1 Ventil 1/2"	1 Ventil mit Schnellverbinder mit Innengewinde 3/8"	1

MITGELIEFERTES ZUBEHÖR: Einstellaschen und Muttern zur Befestigung.

BODENBEFESTIGUNG



GW 68 796

Art.-Nr.	Beschreibung	Anwendung	Material	VE
GW 68 796	Gestell für Befestigung	Auf Beton	Edelstahl	1
GW 68 781	Gestell für Befestigung	Auf MARTINI Landungssteg	Edelstahl	1
GW 68 782	Gestell für Befestigung	Auf INGEMAR Landungssteg	Edelstahl	1



GW 68 776

SICHERHEITSSCHLOSS MIT SCHLÜSSEL

Art.-Nr.	Geeignet für	Für Klemmen	VE
GW 68 776	Verteilertür + geschl. Tür	Q-MC aus Kunsstoff	1/5
GW 68 778	Verteilertür + geschl. Tür	Q-MC aus Edelstahl	1/5

MITGELIEFERTES ZUBEHÖR: 2 Schlüssel.

HINWEISE: Alle Schlüssel und zugehörigen Schlösser der gleichen Artikelnummer sind identisch.



GW 68 799

FEHLERSIGNALISIERUNGSGERÄT

Art.-Nr.	Beschreibung	VE
GW 68 799	Hoch effiziente LED mit Netzteil	1

STANDARDSÄULEN

LEERSÄULEN



GW 68 715

LEERGEHÄUSE EINSEITIG Q-MC 125 B - IP56

Art.-Nr.	Seiten mit geschlossener Tür	Seite A standard	Mögliche Konfiguration	Seite B standard	Mögliche Konfiguration	VE
Farbe: Hellblau						
GW 68 715 A	A-B	Leer	1 Verteiler	Leer	1 Verteiler	1
Farbe: Weiss						
GW 68 715 W	A-B	Leer	1 Verteiler	Leer	1 Verteiler	1

MITGELIEFERTES ZUBEHÖR: 2 Halterungen für biegsames Rohr GW68762; Anschlussdose für die Montage der Einspeiseklemme.

MERKMALE: Geschlossene Schiebetüren; Verteiler 14 Teilungseinheiten mit transparenter Tür (nicht mitgeliefert). Vorrüstung für Beleuchtungsbausatz 11W 230V (2 normale oder 1 für Notbeleuchtung) und Wasserbausatz mit 2 oder 4 1/2"-Kugelhähnen, mit Vorhängeschloss ausstattbar, als Zubehör erhältlich.
Einseitiger Zugang mit Kabelhalterung und Zugentlastung nur auf Seite A.
Abmessungen Säule: (BxHxT): 600x840x520mm.

BRANDBEKÄMPFUNG



GW 68 726

BRANDBEKÄMPFUNGSSÄULE MIT AUFNAHME FÜR STRAHLROHR UND SCHLAUCH

Art.-Nr.	Typ	VE
Farbe: Hellblau		
GW 68 726 A	Standard	1
Farbe: Weiss		
GW 68 726 W	Standard	1

MERKMALE: Zugänglich von beiden Seiten durch Abreißen der Tür.
Vorgerüstet für 2 normale Beleuchtungsbausätze oder 1 Notbeleuchtungsbausatz, die als Zubehör erhältlich sind.
Abmessungen Gehäuse (BxHxT): 600x840x520mm.



GW 68 780

BAUSATZ STRAHLROHR, SCHLAUCH UND HALTERUNG

Art.-Nr.	Beschreibung	VE
GW 68 780	Schlauch 20 m, Strahlrohr 1 1/2"	1

MERKMALE: Typ Strahlrohr UNI EN 671-2.



GW 68 757

ABREISSBARE TÜR FÜR BRANDBEKÄMPFUNGS-AUSFÜHRUNGEN

Art.-Nr.	Ersatzteile für	VE
GW 68 756	Standard Säulen	1
GW 68 757	Hohes Fassungsvermögen	1

SÄULEN MIT HOHEM FASSUNGSVERMÖGEN

VERDRAHTETE ELEKTRONISCHE SYSTEME - FÜR HOHE STRÖME



GW 68 867 A

VORVERDRAHTETE SÄULE QMC 200 E EINSEITIG FÜR PREPAID, ELEKTRONISCHE ZENTRALSYSTEME MIT DIREKTEM 250A-ANSCHLUSS AUF EINSPEISEKLEMME - IP55

Art.-Nr.	Anschluss art	VE
Farbe: Hellblau		
GW 68 867 A	Direkter Anschluss 250A an Klemmenleiste	1
Farbe: Weiss		
GW 68 867 W	Direkter Anschluss 250A an Klemmenleiste	1

Verteiler In: 200A

SCHUTZEINRICHTUNGEN: 1 Leistungsschalter MTX 4P 400V 250A Typ N 36kA mit Differenzstromrelais und separatem Summenstromwandler
MITGELIEFERTES ZUBEHÖR: 2 verschließbare 1/2" Kugelhähne; 2 Leuchtstofflampen 11W 230V, 2 Halterungen für biegsames Rohr GW68762.
MERKMALE: Zugentlastungen aus Edelstahl; Säule aus Edelstahl, nachrüstbar mit Sicherheitsschloss, zum Schutz vor unbefugtem Zugriff.
Anschluss an das Versorgungsnetz und Energieeinspeisung über zwei Klemmenleisten 185mm² 4P.
HINWEISE: Für technische oder kommerzielle Informationen bitte die lokale Niederlassung kontaktieren.
Abmessungen Säule (BxHxT): 600x1540x600mm.



GW 68 868 W

VORVERDRAHTETE SÄULEN EINSEITIG FÜR PREPAID, ELEKTRONISCHE ZENTRALSYSTEME QMC200 E MIT STECKDOSEN FÜR HOHE STRÖME - IP55

Art.-Nr.	Steckdose 3P+N+PE 250A	Steckdose 3P+N+PE 400A	VE
Farbe: Hellblau			
GW 68 868 A	1		1
GW 68 869 A		1	1
Farbe: Weiss			
GW 68 868 W	1		1
GW 68 869 W		1	1

SCHUTZEINRICHTUNGEN:
GW68868A/W: Verteiler In: 200A.
1 Leistungsschalter MTX 4P 250A Typ N 36kA mit Differenzstromrelais und separatem Summenstromwandler.
GW68869A/W: Verteiler In: 320A.
1 Leistungsschalter MTX 4P 400A Typ N 36kA mit Differenzstromrelais und separatem Summenstromwandler.
MITGELIEFERTES ZUBEHÖR: 2 verschließbare 1/2" Kugelhähne; 2 Leuchtstofflampen 11W 230V; 2 Halterungen für biegsames Rohr GW68762;
MERKMALE: Zugentlastungen aus Edelstahl, nachrüstbar mit Sicherheitsschloss, zum Schutz vor unbefugtem Zugriff.
HINWEISE: Für technische oder kommerzielle Informationen bitte die lokale Niederlassung kontaktieren. Gehäuseabmessungen (BxHxT): 600x1540x600 mm (BxHxT).

LEERSÄULEN



GW 68 717

LEERGEHÄUSE ZWEISEITIG Q-MC 200 B - IP56

Art.-Nr.	Seiten mit geschlossener Tür	Seite A standard	Mögliche Konfiguration	Seite B standard	Mögliche Konfiguration	VE
Farbe: Hellblau						
GW 68 717 A	A-B	Leer	2 Verteiler oder 2 Flansche	Leer	2 Verteiler oder 2 Flansche	1
Farbe: Weiss						
GW 68 717 W	A-B	Leer	2 Verteiler oder 2 Flansche	Leer	2 Verteiler oder 2 Flansche	1

MITGELIEFERTES ZUBEHÖR: 2 Plexiglasbausätze für den Schutz; Anschlussdose für die Montage der Einspeiseklemme.
MERKMALE: 2 geschlossene Schiebetüren; Verteiler 14+14 Teilungseinheiten mit transparenter Tür (nicht mitgeliefert);
Vorrüstung für Beleuchtungsbausatz 11W 230V (2 normale oder 1 für Notbeleuchtung) und Wasserbausatz mit 2 oder 4 1/2"-Kugelhähnen, mit Vorhängeschloss ausstattbar, als Zubehör erhältlich.
Zweiseitiger Zugang mit Kabelhalterung Zugentlastung auf den Seiten A und B.
Abmessungen Säule (BxHxT): 600x1540x600mm.

BRANDBEKÄMPFUNG



GW 68 728

BRANDBEKÄMPFUNGSSÄULE MIT AUFNAHME FÜR STRAHLROHR UND SCHLAUCH

Art.-Nr.	Typ	VE
Farbe: Hellblau		
GW 68 728 A	Grosses Fassungsvermögen	1
Farbe: Weiss		
GW 68 728 W	Grosses Fassungsvermögen	1

MERKMALE: Zugänglich von beiden Seiten durch Abreißen der Tür.
Vorgerüstet für 2 normale Beleuchtungsbausätze oder 1 Notbeleuchtungsbausatz, die als Zubehör erhältlich sind.
Abmessungen Säule (BxHxT): 600x1540x600mm.



GW 68 780

BAUSATZ STRAHLROHR, SCHLAUCH UND HALTERUNG

Art.-Nr.	Beschreibung	VE
GW 68 780	Schlauch 20 m, Strahlrohr 1 1/2"	1

MERKMALE: Typ Strahlrohr UNI EN 671-2.



GW 68 757

ABREISSBARE TÜR FÜR BRANDBEKÄMPFUNGS-AUSFÜHRUNGEN

Art.-Nr.	Ersatzteile für	VE
GW 68 756	Standard Säulen	1
GW 68 757	Hohes Fassungsvermögen	1

TECHNISCHES ZUBEHÖR FÜR PREPAID- UND ZENTRALE ELEKTRONISCHE SYSTEME



GW 68 991

PROGRAMMIERUNGSKIT FÜR TRANSPONDER-SCHÜSSEL (PREPAID / ZENTRALSYSTEM)

Art.-Nr.	Beschreibung	VE
GW 68 991	Programmierungskonsole und Software für PC mit USB	1

HINWEISE: Zu verwenden mit den Säulen mit elektronischem System und mit der Zugangskontrolle GW68998.
Für technische oder kommerzielle Informationen bitte die lokale Niederlassung kontaktieren.



GW 68 992

TRANSPONDER-SCHLÜSSEL (PREPAID / ZENTRALSYSTEM)

Art.-Nr.	Beschreibung	Anz. Schlüssel	VE
GW 68 992	Programmierbarer Transponder-Schlüssel	1	1/10

HINWEISE: Zu verwenden mit den Säulen mit elektronischem System und mit der Zugangskontrolle GW68998.
Für technische oder kommerzielle Informationen bitte die lokale Niederlassung kontaktieren.



GW 68 994

ISOLIERTER RS485/USB-KONVERTER MIT KLEMMEN

Art.-Nr.	Beschreibung	VE
GW 68 994	USB/RS485-Konverter	1

HINWEISE: Zu verwenden mit den Säulen mit elektronischem System und mit der Zugangskontrolle GW68998.
Für technische oder kommerzielle Informationen bitte die lokale Niederlassung kontaktieren.
Der RS485/USB Converter kann bis zu 250 Säulen je Linie verwalten. Bei mehreren Linien müssen weitere Converter GW68994 verwendet werden.
Bei mehreren Linien bitte Prüfen ob der PC über ausreichend USB Ports verfügt. Für weitere USB Ports Hub verwenden.



GW 68 995

KIT FÜR ZENTRALSYSTEM

Art.-Nr.	Beschreibung	VE
GW 68 995	Software mit USB-Schlüssel und Konverter	1

INHALT:
1 USB Stick für den PC;
1 USB-RS485 Converter;
1 SW für das Management.
HINWEISE: Zu verwenden mit den Säulen mit elektronischem System und mit der Zugangskontrolle GW68998.
Für technische oder kommerzielle Informationen bitte die lokale Niederlassung kontaktieren.
Allgemeine Hinweise für das Zentralsystem: Für den Anschluss der Säulen an das Zentralsystem muss ein RS485 Buskabel verwendet werden.
Das Kabel muss ein Twisted Pair Kabel sein mit 0,22mm² und 120Ohm Impedanz.
Für das Zentralsystem geeignete Kabel: BELDEN P/N 9841, ITC/CDT 14S7Y und CEAM CPR 6003.

TECHNISCHES ZUBEHÖR FÜR STANDARDSÄULEN UND SÄULEN MIT HOHEM FASSUNGSVERMÖGEN

ABDECKUNGEN



GW 68 731 W

FLANSCHPLATTEN FÜR DIE MONTAGE VON STECKDOSEN - GRAU RAL 7035

Art.-Nr.	Anz. montierbarer Steckdosen IB	Anz. montierbarer Steckdosen IEC 309	VE
GW 68 731 W	3 IB vert. 16-32A IP67		1/2
GW 68 732 W	4 IB horiz. 16/32 IP44		1/2
GW 68 733 W	3 COMBIBLOC 16-32A IP44/55	2 IEC 309 16A 2P+PE IP44/67	1/2
GW 68 734 W		6 IEC 309 16-32A IP44/67	1/2
GW 68 735 W	2 IB vert. 63 A IP67		1/2
GW 68 736 W		1 IEC 309 125A IP67	1/2

MITGELIEFERTES ZUBEHÖR: Befestigungsschrauben.
MERKMALE: Abmessungen BxHxT: 328x285x21 mm, GW68736W: 328x285x110 mm.
HINWEISE: GW68736W nur mit Standardsäulen 125B kompatibel.



GW 68 737 W

BLINDFLANSCH

Art.-Nr.	Beschreibung	VE
Farbe: Hellblau		
GW 68 737 A	Blindflansch	1/2
Farbe: Weiss		
GW 68 737 W	Blindflansch	1/2

MITGELIEFERTES ZUBEHÖR: Befestigungsschrauben.
MERKMALE: Abmessungen BxHxT: 328x285x43 mm.



GW 68 741 W

ABDECKUNG FÜR REG MIT TRANSPARENTER TÜR

Art.-Nr.	Farbe	VE
GW 68 741 A	Hellblau	1/2
GW 68 741 W	Weiss	1/2

MITGELIEFERTES ZUBEHÖR: Schiene EN 50022 14 TE, Befestigungsschrauben.
MERKMALE: Abmessungen BxHxT: 328x285x43 mm; Transparente Tür, mit Sicherheitsschloss GW68758 nachrüstbar.

ANBAUSTECKDOSE MIT POTENZIALFREIEN KONTAKT 125 A - IP67



GW 68 785

VERRIEGELBARE ANBAUSTECKDOSEN 10° MIT SCHRAUBKONTAKTEN 125A



Art.-Nr.	Anz. Pole	Bemessungs-spannung	Farbe	Frequenz	Uhrzeitstellung h	Flansch-masse (mm)	VE
GW 68 785	3P+E	380-415 V	Rot	50/60 Hz	6	114x114	1
GW 68 786	3P+N+PE	380-415 V	Rot	50/60 Hz	6	114x114	1

MERKMALE: Die Steckdosen verfügen über einen Schließerkontakt (mechanisch geschlossen, wenn der Stecker eingesteckt wird) für die elektrische Verriegelung des Stromkreises. Vernickelte Kontakte.
HINWEISE: Nach Abverkauf des Bestandes werden die Produkte mit der neuen Version geliefert..

TECHNISCHES ZUBEHÖR



GW 68 766

EINSPEISEKLEMMEN FÜR 68-Q-MC

Art.-Nr.	Klemmleisten	Für Kabel	Klemme Typ	Schiene Typ	VE
GW 68 765	3P+N+PE	Bis zu 16 mm²	Modular	EN 50022	1
GW 68 766	3P+N+PE	Bis zu 35 mm²	Mit Öse	EN 50035	1
GW 68 767	3P+N+PE	Bis zu 70 mm²	Mit Öse	EN 50035	1
GW 68 768	3P+N+PE	Bis zu 120 mm²	Mit Öse	EN 50035	1
GW 68 769	3P+N+PE	Bis zu 185 mm²	Mit Öse	EN 50035	1

MERKMALE: Ermöglicht die Kaskadierung von Säulen mit Durchgangsverdrahtung, für Kabelquerschnitte bis 185 mm².
Bei allen Artikelnummern ist eine Klemmleiste 2P+PE für 6 mm² für die Versorgung des Beleuchtungskreises enthalten.



GW 68 753

BAUSATZ FÜR WASSER MIT KUGELHÄHNEN

Art.-Nr.	Eingang	Ausgang	Merkmale	VE
GW 68 753	1 Ventil 1/2"	4 Kugelhähne 1/2"		1
GW 68 763	1 Ventil 1/2"	2 Kugelhähne 1/2"		1
GW 68 764	1 Ventil 1/2"	2 Kugelhähne 1/2"	Mit Zähler	1

MITGELIEFERTES ZUBEHÖR: Einstellaschen und Muttern zur Befestigung.
MERKMALE: GW68764 mit 2 Zählern mit Durchmesser 70 mm, Durchflussleistung 1,5 m³/h.



GW 68 751

BELEUCHTUNGSBAUSATZ FÜR STANDARDSÄULEN UND SÄULEN MIT HOHEM FASSUNGSVERMÖGEN

Art.-Nr.	Leuchtmittel	Leistung Lampe	Spannung	Lampen-fassung	Abmessungen BxH (mm)	VE
Beleuchtung: Normal						
GW 68 751	TC-L	11 W	230 V - 50 Hz	G23	371x74	1/4
Beleuchtung: Not-Aus						
GW 68 752	TC-L	11 W	230 V - 50 / 60 Hz	2G7	371x74	1

MITGELIEFERTES ZUBEHÖR: Schutzgitter, Befestigungsschrauben, Lampe und Stromkabel.
MERKMALE: GW68572 Bausatz Notbeleuchtung in Dauerschaltung, mit doppelter Einspeisung, zur Aufrechterhaltung der Aufladung der Ni/Cd Batterie.



GW 68 770

BAUSATZ FÜR DRUCKLUFT

Art.-Nr.	Maximaler Betriebsdruck	Eingang	Ausgang	VE
GW 68 770	6 bar	1 Ventil 1/2"	1 Ventil mit Schnellverbinder mit Innengewinde 3/8"	1

MITGELIEFERTES ZUBEHÖR: Einstellaschen und Muttern zur Befestigung.



GW 68 761

BODENBEFESTIGUNG FÜR STANDARDSÄULEN UND SÄULEN MIT HOHEM FASSUNGSVERMÖGEN

Art.-Nr.	Beschreibung	Anwendung	Material	VE
GW 68 761	Gestell für Befestigung	Auf Beton	Edelstahl	1

MITGELIEFERTES ZUBEHÖR: Kontermutter und Schraubensicherungsscheibe.
MERKMALE: Die Befestigung der Säulen erfolgt auf den angeschweißten Gewindestiften M8.



GW 68 758

SICHERHEITSSCHLOSS MIT GRIFF

Art.-Nr.	Beschreibung	Anz. Schlüssel	VE
GW 68 758	Sicherheitsschloss mit Griff	2	1/5

MERKMALE: Die Schlösser haben einen Standardcode; Sie sind geeignet zur Montage an den geschlossenen Türen der Säulen und den Türen der Verteiler.



GW 68 762 A

HALTERUNG FÜR FLEXIBLE SCHLÄUCHE / VERLÄNGERUNGEN

Art.-Nr.	Beschreibung	VE
Farbe: Hellblau		
GW 68 762 A	Anz. Halterung f. flex. Rohr	1/2
Farbe: Weiss		
GW 68 762 W	Anz. Halterung f. flex. Rohr	1/2

MITGELIEFERTES ZUBEHÖR: Befestigungsschrauben.



GW 68 795

SELBSTKLEBENDE SCHUTZABDECKUNG

Art.-Nr.	Beschreibung	VE
GW 68 795	Halterung weiß mit transparentem Schutz	1/10

68 Q-MC



VIELFÄLTIGE ANWENDUNGEN



Die kompakten Säulen der Baureihe 68 Q-MC sind sowohl in Thermoplast als auch in Edelstahl erhältlich und bieten Lösungen für Häfen, Campingplätze, Parkplätze, Parks und Gärten.

BRANDBEKÄMPFUNG



Die Brandbekämpfungssäulen der Baureihe 68 Q-MC sind ästhetisch auf die Säulen für die Energie- und Wasserverteilung abgestimmt. Das Sortiment umfasst Brandschutzsäulen entweder aus Edelstahl oder aus weißem oder blauem Thermoplast.

EINFACHES, INTELLIGENTES MANAGEMENT



Die Baureihe beinhaltet auch Säulen mit einem elektronischen System für die Verbrauchsdatenerfassung und Überwachung. Das Display für die Anzeige und das Transponder-Lesegerät für das Kreditmanagement befinden sich im oberen Bereich der Säule.

KOMPAKTE SÄULEN AUS EDELSTAHL AISI 316L

Technische Daten und Normen

Gehäusetyp	Norm	Schutzart (IP)	Schutz	Stoßfestigkeit bei Umgebungs-temperatur (IK Code)	Wärme-beständigkeit	Widerstand gegen abnorme Wärme und Feuer	Betriebstemperatur (°C)
			Fehlerschutz		Kugeldruck-prüfung (°C)	Glühdraht-prüfung (°C)	
Leergehäuse	EN 62208	IP 56	⧈	IK 10	70	650	-25; +40
Vormontiert und Vorverdrahtet (AS)	EN 60439-1	IP 44 / IP56 (abhängig von Steckdosen)		IK 10 (Gehäuse) IK 09 (Installierte Komponenten)		850 (aktive Teile) 650 (passive Teile)	-5; + 40

BESTÄNDIGKEIT GEGEN CHEMISCHE UND ATMOSPHÄRISCHE STOFFE

Salz-lösungen	Säuren		Basen		Lösungsmittel				Mineral-öl	UV Strahlung
	Konzentriert	Verdünnt	Konzentriert	Verdünnt	Hexan	Benzol	Azeton	Alkohol		
Beständig	Beständig	Beständig	Beständig	Beständig	Bedingt beständig	Bedingt beständig	Bedingt beständig	Beständig	Beständig	Beständig

Modulare Abdeckungen

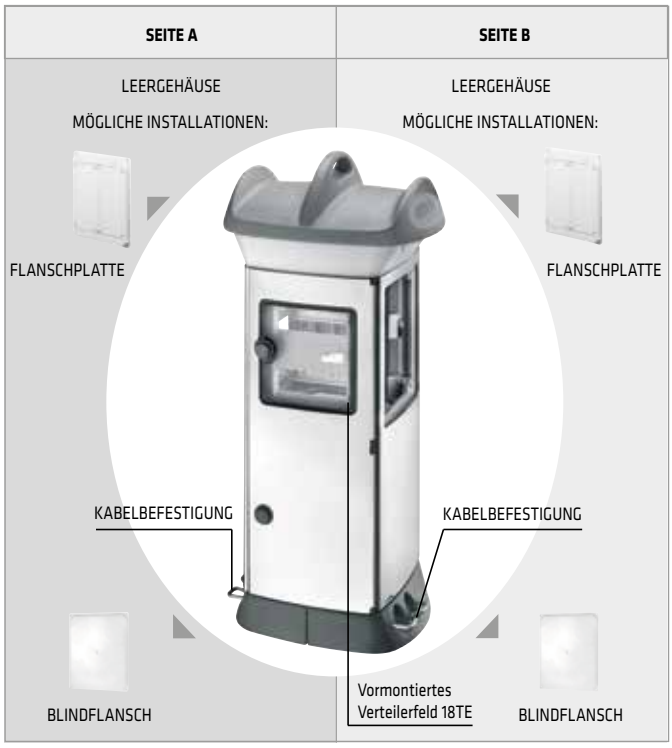

Abmessungen - Kompakte Säulen aus Edelstahl

Q-MC 63 X KOMPAKTE SÄULEN - 2 HE

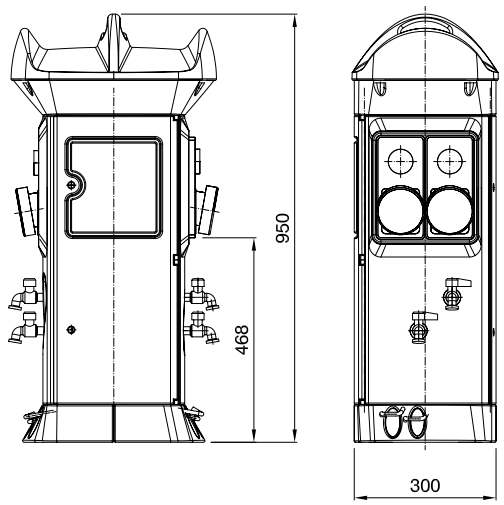

BODENBEFESTIGUNG UND ACHSENABSTÄNDE

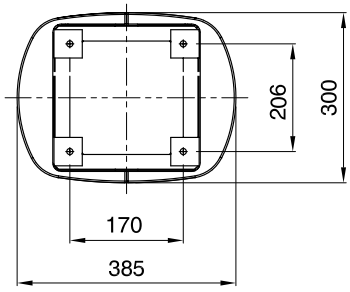

BEFESTIGUNG FÜR ANLEGESTELLEN

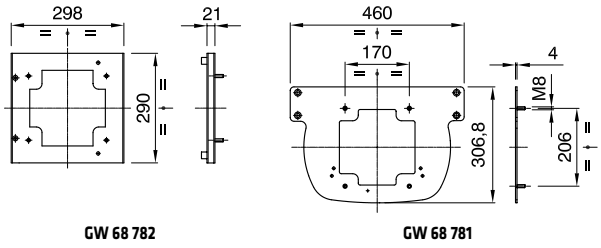

GW 68 782

GW 68 781

BEFESTIGUNG FÜR BETONBODEN - GW 68 796

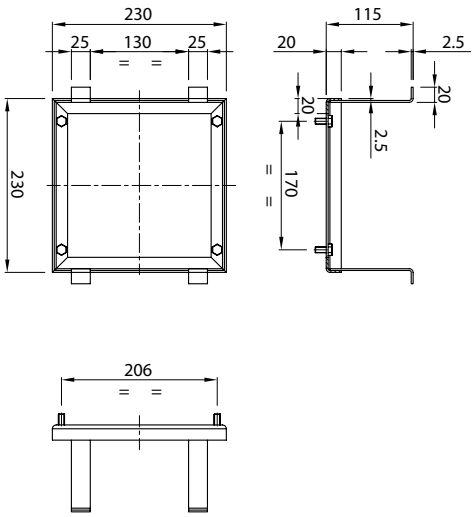

KOMPAKTE SÄULEN AUS ISOLIERMATERIAL

Technische Daten und Normen

Gehäusetyp	Norm	Schutzart (IP)	Schutz	Stoßfestigkeit bei Umgebungs-temperatur (IK Code)	Wärme-beständigkeit	Widerstand gegen abnorme Wärme und Feuer	Betriebstemperatur (°C)
			Fehlerschutz		Kugeldruck-prüfung (°C)	Glühdraht-prüfung (°C)	
Leergehäuse	EN 62208	IP 56	⧈	IK 10	70	650	-25; + 40
Vormontiert und Vorverdrahtet (AS)	EN 60439-1	IP 44 / IP56 (abhängig von Steckdosen)		IK 10 (Gehäuse) IK 09 (Installierte Komponenten)		850 (aktive Teile) 650 (passive Teile)	-5; + 40
Zugangskontrolle	EN 60699-2-1	IP 56		IK 08 (Gehäuse)		650	0; + 40

BESTÄNDIGKEIT GEGEN CHEMISCHE UND ATMOSPHÄRISCHE STOFFE										
Salz-lösungen	Säuren		Basen		Lösungsmittel				Mineral-öl	UV Strahlung
	Konzentriert	Verdünnt	Konzentriert	Verdünnt	Hexan	Benzol	Azeton	Alkohol		
Beständig	Bedingt beständig	Beständig	Bedingt beständig	Beständig	Bedingt beständig	Bedingt beständig	Bedingt beständig	Beständig	Bedingt beständig	Beständig

Kompakte Säulen

Modulare Abdeckungen

Q-MC 16 B einseitige, kompakte Säulen
GW 68 701 A - GW 68 701 W

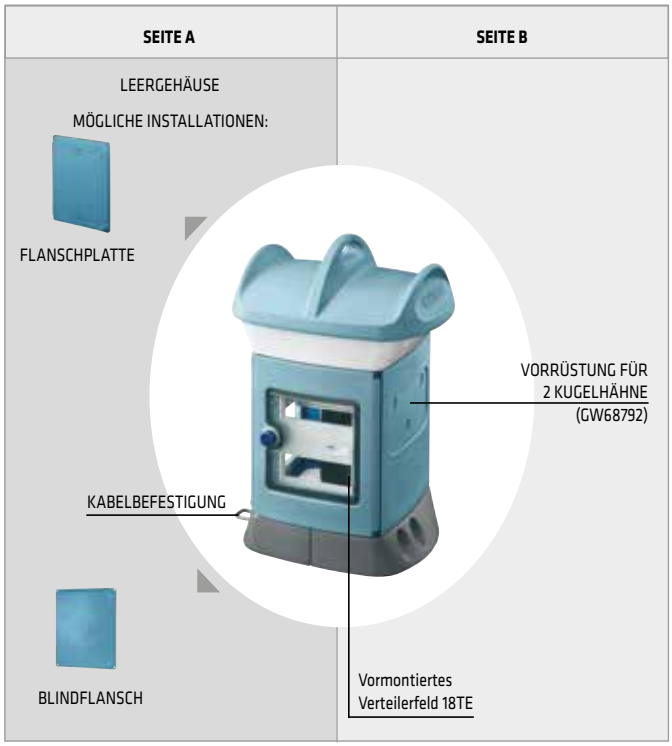

Q-MC 16 B und Q-MC 16 T zweiseitige, kompakte Säulen
GW 68 711 A - GW 68 712 A und GW 68 711 W - GW 68 712 W

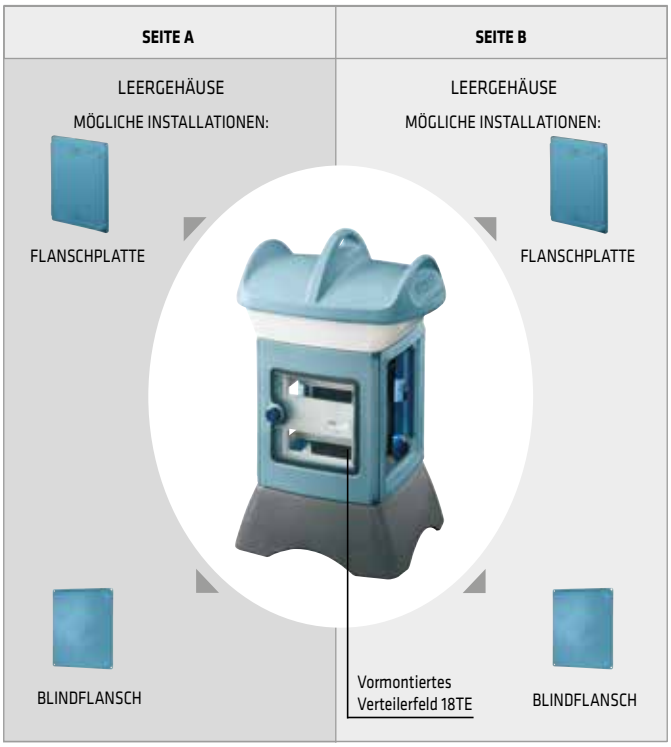

Q-MC 63 B zweiseitige, kompakte Säulen
GW 68 713 A - GW 68 713 W

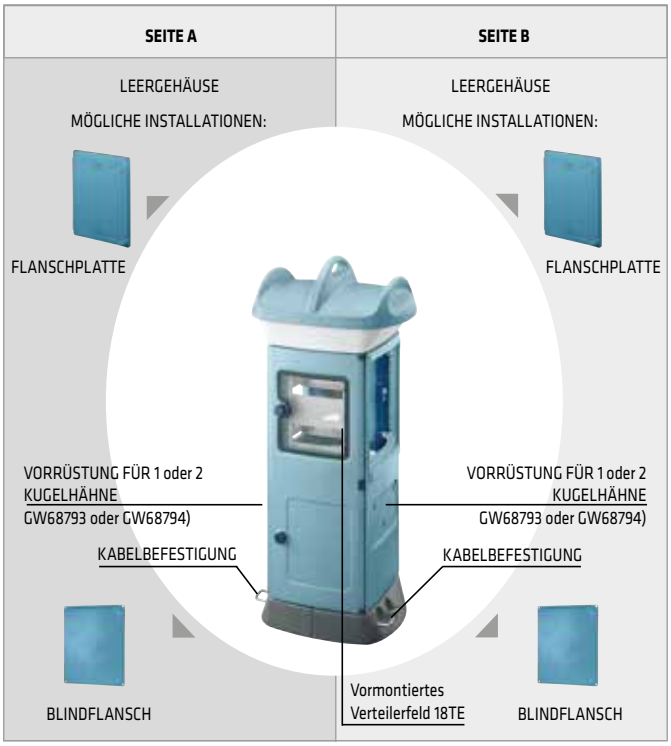

Q-MC 63 C zweiseitige, kompakte Säulen
GW 68 714 A - GW 68 714 W

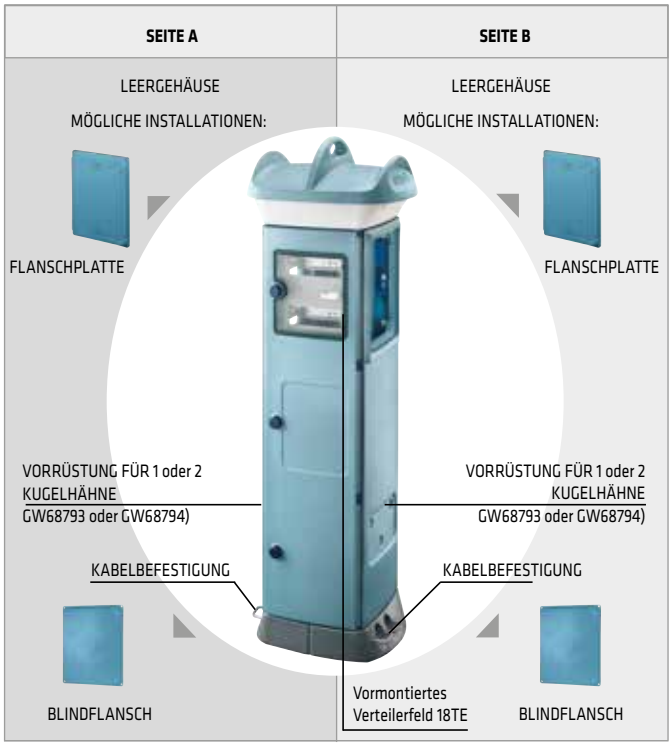

Standard Säulen und Säulen mit hohem Fassungsvermögen

Modulare Abdeckungen

Q-MC 125 B einseitige Säulen
GW 68 715 A - GW 68 715 W

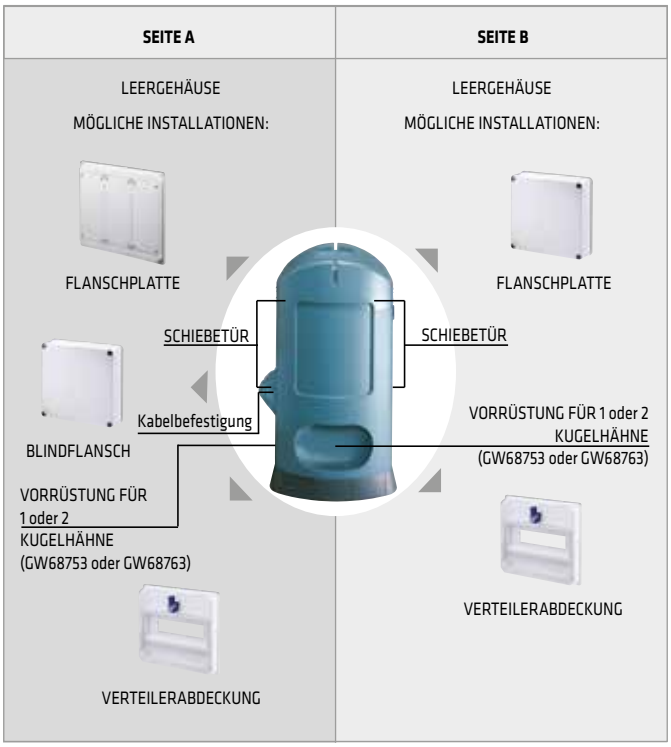

Q-MC 200 B zweiseitige Säulen mit hohem Fassungsvermögen
GW 68 717 A - GW 68 717 W

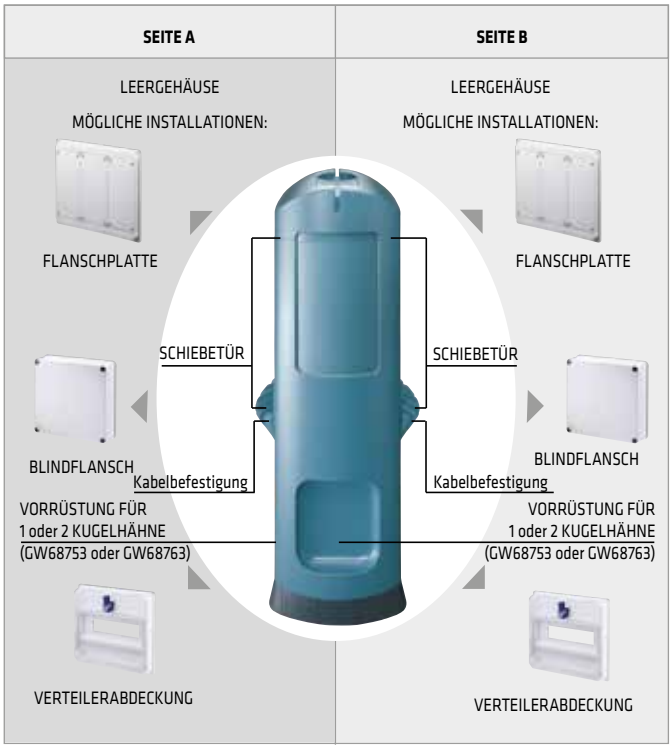

Eigenschaften zentraler und Prepaidsysteme

Das Prepaidsystem besteht aus folgenden Komponenten:v
- 68 Q-MC Säulen;
- Zugangskontrolle;
- Konsole für die Programmierung der Transponder-Schlüssel;
- PC mit der entsprechenden Software für die Programmierung der Transponder-Schlüssel.

Für den Aufbau eines zentralen Managementsystems müssen die Säulen über ein serielles Datenkabel angeschlossen werden. Der PC muss über einen speziellen USB/RS485-Konverter verfügen und die Software muss installiert sein (GW 68 995 für Anlagen bis 75 Säulen oder GW 68 993 für Anlagen mit mehr als 75 Säulen). Über den PC an der Rezeption können die Säulen überwacht und gesteuert werden.
Die Hauptfunktionen des zentralen Systems sind:
- Status der Steckdosen: In Betrieb/nicht in Betrieb, Schutzschalter ausgelöst, momentaner Verbrauch (kW), Gesamtverbrauch (kWh).
- Status der Wasseranschlüsse: In Betrieb/nicht in Betrieb, momentaner Verbrauch (m^3/s), Gesamtverbrauch (m^3).
- Freigabe über den PC für Wasser- und Energieentnahme; Die Aktivierung/Deaktivierung der Wasser- und Energieversorgung muss immer über den Transponder-Schlüssel erfolgen.
- Senden von Kurznachrichten an die Benutzer; Die Nachrichten können nach dem Zugang über den Transponder-Schlüssel gelesen werden.
- Kundenverwaltung, Integrationsmöglichkeit weiterer Software für das Management von Türen und Systemen.

Für Anschlüsse höher als 125A, muss nach der Freigabe über den Transponder-Schlüssel der Hauptschalter betätigt werden.

Die Zugangskontrolle ist in das System 68 Q-MC integriert, um den Zugang zum jeweiligen Bereich zu bekommen, sowie die Nutzung anderer bereitgestellter Dienste zu ermöglichen. Der Zugang erfolgt über die gleichen Transponder-Schlüssel, die für die Freigabe der Säulen mit Managementsystems verwendet werden und kann sowohl frei als auch auf einer Zahlungsbasis entsprechend der Art des zu kontrollierenden Zugangs / Dienstes bereitgestellt werden.

ZENTRALE UND PREPAIDSYSTEME - KOMPONENTEN DER SÄULEN
Die elektronischen Geräte in den Säulen bestehen aus folgenden Komponenten:
- Überwachungs- und Steuerungseinheit (On-Board Elektronik-Karte);
- LCD-Display 128x64 Pixel
- Leser für Transponder-Schlüssel
- Schütze für das Schalten der Energieversorgung (Versionen bis 125A)
- Magnetventile für die Freigabe der Wasserversorgung und Durchflussmesser für die Verbraucherfassung

ZENTRALE UND PREPAIDSYSTEME - TECHNISCHE DATEN DER SÄULEN	
Spannungsversorgung:	230V AC 50Hz
Leistungsaufnahme ohne Last:	10V A
Umgebungstemperatur: (1)	-5 bis +40°C
Lagerungstemperatur:	-30 bis +70°C
Feuchtigkeit:	max. 98% (nicht kondensierend)
Schutzart:	IP 55/56

(1) Die Steuereinheit kann bei höheren Temperaturen Betrieben werden, weil die Innentemperatur immer höher ist als die Außentemperatur.

FUNKTIONSBEISPIEL
Schritte die durch den Benutzer ausgeführt werden müssen um die Säule zu aktivieren:
1 - Transponder-Schlüssel in die Nähe des Leser s bringen
2 - Die gewünschte Versorgung auswählen (nur Energie / nur Wasser / beides): Die Auswahl wird durch Wegnehmen des Transponder-Schlüssels getroffen. Die auswählbare Versorgung wird nacheinander angezeigt. Für die Auswahl, den Transponder-Schlüssel wegnehmen, wenn die gewünschte Versorgungsart angezeigt wird. Ein "Beep" bestätigt die Auswahl.
Das Display zeigt:
• Die aktivierten Stromkreise und die verfügbare Versorgungsart
• Den verfügbaren Kredit (nur beim Prepaidsystem).
Um die Versorgung zu deaktivieren, den Schlüssel in die Nähe des Lesers bringen, die zu deaktivierende Versorgungsart wählen und bestätigen. Ein "Beep" bestätigt die Auswahl.

ZENTRALE SYSTEME - TECHNISCHE DATEN
Maximale Anzahl Säulen: 250 für jede Linie. Das System kann mehrere Linien verwalten. Hierfür sind weitere USB-Ports oder ein USB-Hub erforderlich.
Kommunikation zwischen PC und Säulen: Modbus/RS485 Standard
Anschlusskabel zwischen PC und Säulen: Geschirmtes Twisted-Pair Kabel 0,22mm² Impedanz 120 Ohm (Für genaue Angaben an den Kundendienst wenden)
Maximale Länge je Linie: 1200m bei idealen Bedingungen. Für größere Längen können Signalverstärker eingesetzt werden An den Kundendienst wenden)

Prepaidsystem - “Stand-Alone”-System

Die Säulen sind unabhängig vom zentralen PC (im Rezeptionsbereich).

Das System ermöglicht:
- Lokales Aktivieren/ Deaktivieren der Energie- und Wasserversorgung
- Berechnung des Energie- und Wasserverbrauchs durch den jeweiligen Kreditverbrauch
- Zugang zu geschützten Bereichen


Rezeption

+


Programmiergerät für Transponder-Schlüssel

+


Transponder-Schlüssel


Elektronische Säulen bis 400A


Elektronische Säulen bis 125A


Elektronische Säulen bis 125A


Aufputz-Zugangskontrolle

Zentrales System - Fernsteuerung

Die Säulen sind über den BUS an einen PC angeschlossen.

Das System ermöglicht:
- Fernfreigabe der Energie und Wasserversorgung
- Fernerfassung des Energie- und Wasserverbrauchs
- Statusüberwachung für jede Säule
- Kundenverwaltung und Versand von Kurznachrichten
- Zugang zu geschützten Bereichen


Rezeption

+


Programmiergerät für Transponder-Schlüssel

+


Transponder-Schlüssel

+


Kit für Zentralsteuerung



DATA BUS


Elektronische Säulen bis 400A


Elektronische Säulen bis 125A


Elektronische Säulen bis 125A


Aufputz-Zugangskontrolle

Abmessungen - Kompakte Säulen

Q-MC 16 B KOMPAKTE SÄULEN - 1 HE

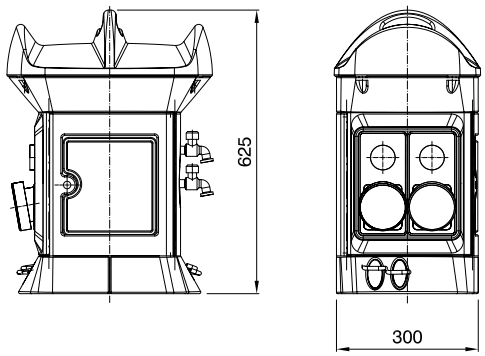

Q-MC 16 T KOMPAKTE SÄULEN - 1 HE

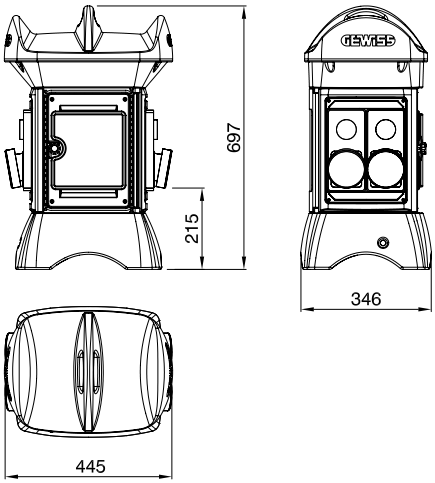

Q-MC 63 B KOMPAKTE SÄULEN - 2 HE

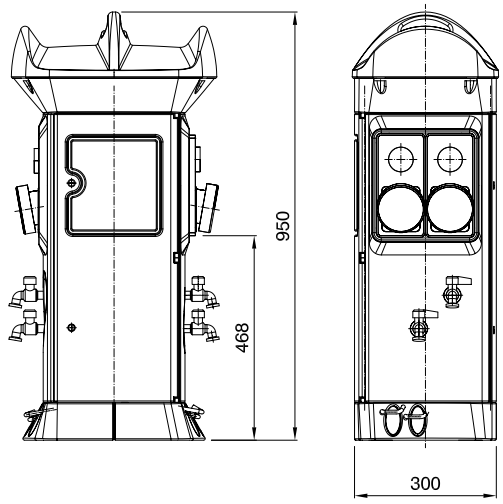

Q-MC 63 C KOMPAKTE SÄULEN - 3 HE

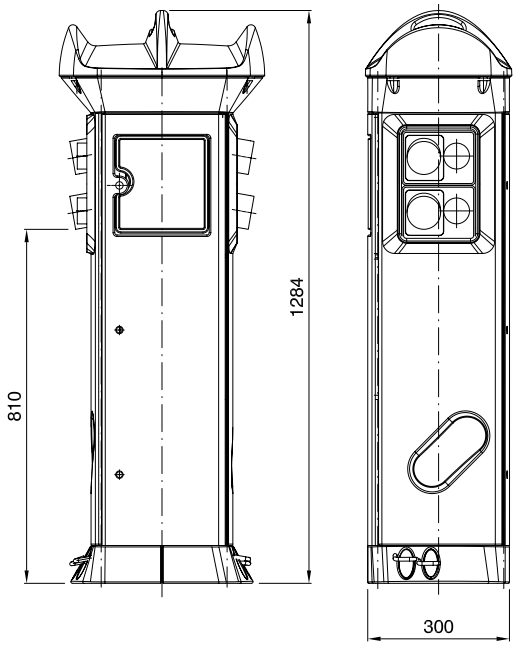

BODENBEFESTIGUNG UND ACHSENABSTÄNDE

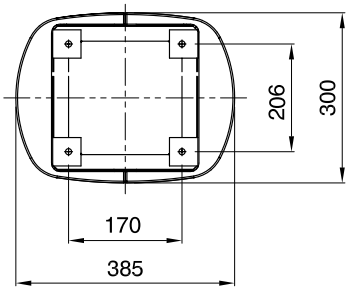

BEFESTIGUNG FÜR ANLEGESTELLEN

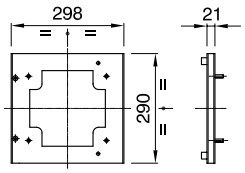

GW 68 782

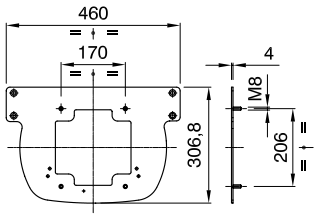

GW 68 781

BEFESTIGUNG FÜR BETONBODEN - GW 68 796

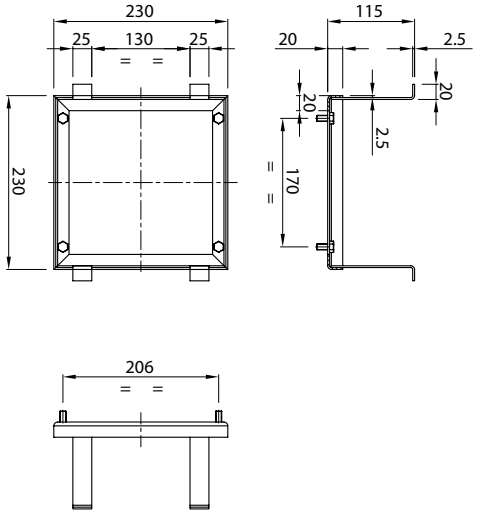

Abmessungen - Standard Säulen und Säulen mit hohem Fassungsvermögen aus Isoliermaterial

Q-MC 200 B SÄULEN MIT HOHEM FASSUNGSVERMÖGEN

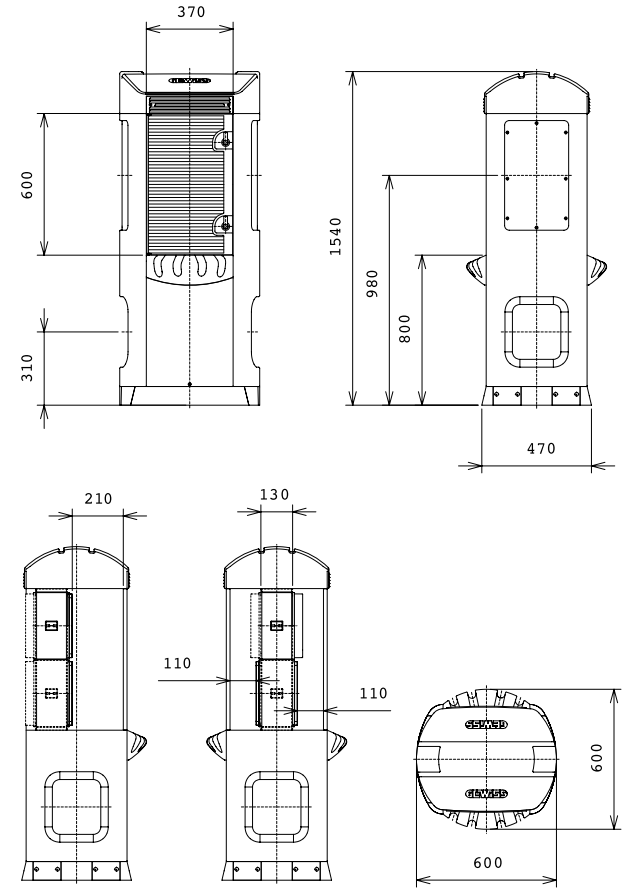

Q-MC 125 B STANDARD SÄULEN

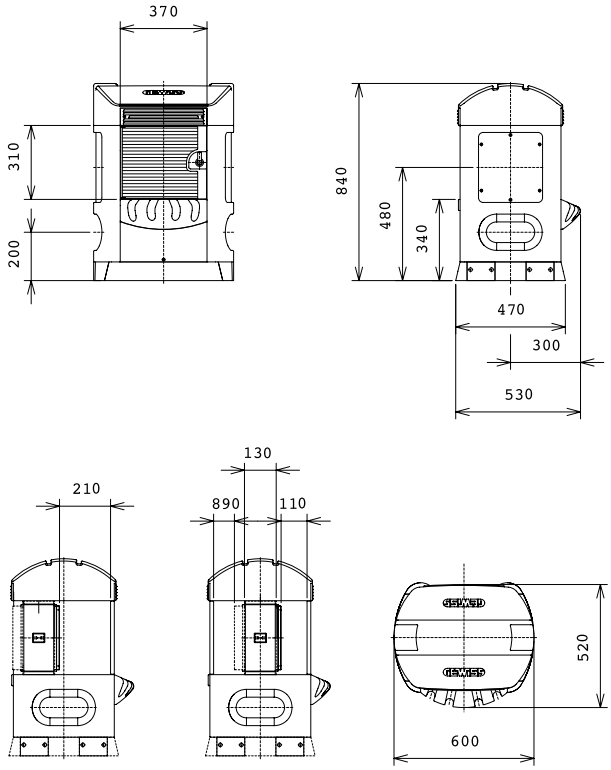

FLANSCHE

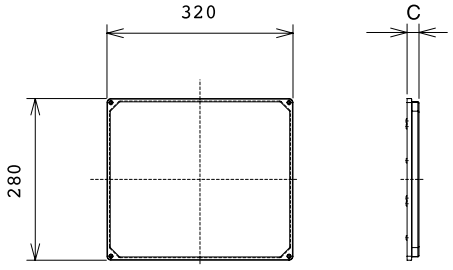

Artikelnummer Flansch	Abmessung C (mm)
GW 68 731 W	21
GW 68 732 W	
GW 68 733 W	
GW 68 734 W	
GW 68 735 W	
GW 68 736 W	110
GW 68 737 A	43
GW 68 737 W	
GW 68 741 A	
GW 68 741 W	

BODENBEFESTIGUNG UND ACHSENABSTÄNDE

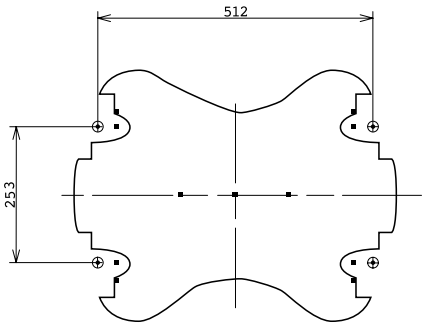

BEFESTIGUNG FÜR BETONBODEN - GW 68 761

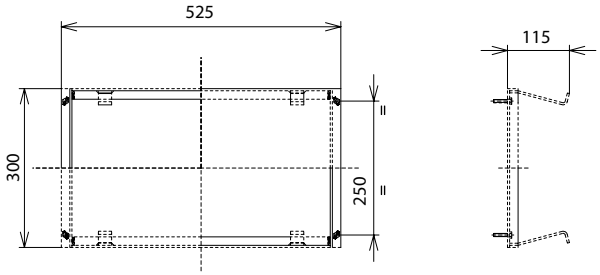

Abmessungen - Aufputz-Zugangskontrolle

ZUGANGSKONTROLLE - GW68998

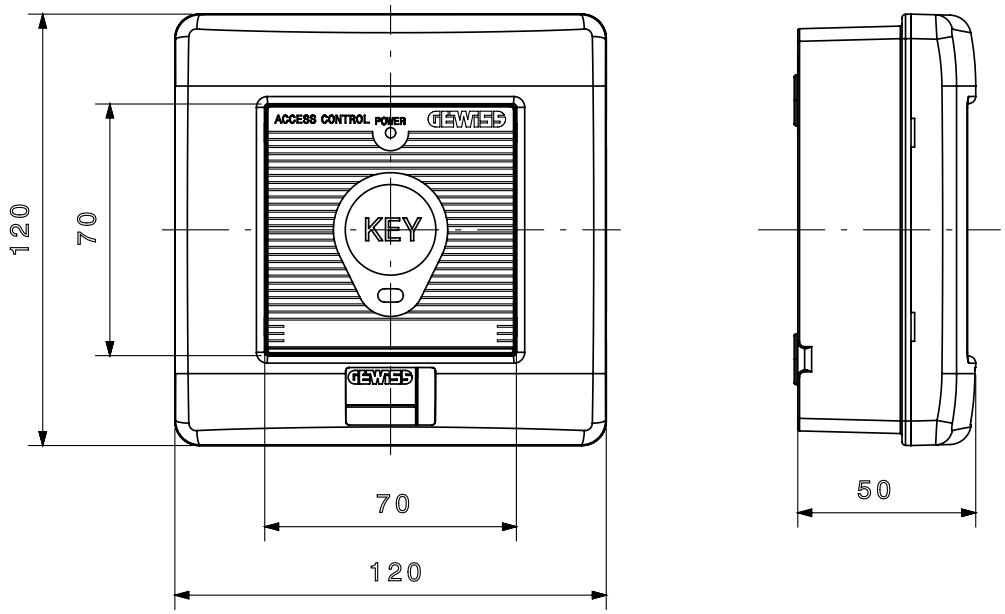

JOINON

LADESTATIONEN FÜR ELEKTROFAHRZEUGE









Seite 943

Baureihe JOINON

PRIVAT WECHSELSTROM	BAUREIHE		JOINON EASY						
	MONTAGEART		WASSERGESCHÜTZTE AUFPUTZ						
	LADEBETRIEBSART		2				3		
	ART LADEKABELL (FALL)		A oder B		A oder B	A oder B	C		A oder B
	GEHÄUSETYP		Thermoplastik 				Thermoplastik 		Thermoplastik 
	Verbundmontage		3 x Std. IT/DE	1 x Std. IT/DE	1x IEC 309 3P+N+E 16A 400V	1x IEC 309 3P+N+E 32 A 400 V	Typ 1 + Kabel	Typ 2 + Kabel	Typ 2
	MAX. LEISTUNG		2,6 kW	2,6 kW	11 kW	22 kW	4,6 kW		
	VERBRAUCHSZÄHLER MID		Keine Tür	Keine Tür			Keine Tür	Keine Tür	Keine Tür
	FREIGABE DURCH BENUTZER		Keine Tür	Keine Tür			Keine Tür	Keine Tür	Keine Tür
	Schutzgeräte	OHNE SCHUTZ					GW 68 116	GW 68 117	GW 68 118
		RCBO	GW 68 114	GW 68 115					

PRIVAT UND/ODER ÖFFENTLICH WECHSELSTROM	BAUREIHE		JOINON			
	MONTAGEART		WASSERGESCHÜTZTE AUFPUTZ		Standmontage	
	LADEBETRIEBSART		3			
	ART LADEKABELL (FALL)		A oder B			
	GEHÄUSETYP		Metallic 		Boden: Metallic/Front: Polyurethan 	
	Verbundmontage		1 x Typ 2		2 x Typ 2	
	MAX. LEISTUNG		7,4 kW	22 kW	7,4 kW + 7,4 kW	22 kW + 22 kW
	VERBRAUCHSZÄHLER MID		Ja	Ja	Ja	Ja
	FREIGABE DURCH BENUTZER		Ja	Ja	Ja	Ja
	Schutzgeräte	OHNE SCHUTZ				
		RCBO	GW 68 103		GW 68 105	
		MCB + RESTART AUTOTEST	GW 68 103 R		GW 68 105 R	
		RCBO + DC ÜBERWACHUNG		GW 68 104 C		GW 68 106 C

PRIVAT UND/ODER ÖFFENTLICH GLEICHSTROM	BAUREIHE	JOINON		
	MONTAGEART	Standmontage		
	LADEBETRIEBSART	3 und 4		
	ART LADEKABELL (FALL)	C		
	GEHÄUSETYP	Metallic 		
	Verbundmontage	1 x CHAdeMO	1 x COMBO 2	1 x CHAdeMO 1 x COMBO 2 1 x Typ 2
	MAX. LEISTUNG	43 kW	50 kW	50 kW (DC) 44 kW (AC)
	VERBRAUCHSZÄHLER MID	Ja	Ja	Ja
	FREIGABE DURCH BENUTZER	Ja	Ja	Ja
	RCBO	GW 68 107	GW 68 108	GW 68 109

JOINON

Ladestationen für Elektrofahrzeuge

Die Baureihe JOINON bietet anschlussfertige Ladestatioonen und Ladesäulen für sicheres und zuverlässiges Laden von Elektrofahrzeugen gemäß IEC 61851. Die verschiedenen Ausstattungen und die automatische Wiedereinschalteinrichtung ReStart mit AUTOTEST sichern den unterbrechnungsfreien Ladevorgeng und bieten maximalen Schutz für den Nutzer.



Technische Daten ***Seite 948***

LADESTATIONEN FÜR ELEKTROFAHRZEUGE JOINON EASY

FÜR PRIVATEN EINSATZ



GW 68 116

JOINON EASY HOME - LANGSAM LADENDE AUFPUTZ-LADESTATION MIT STECKER + KABEL IP54 - MODE 3 AC

Art.-Nr.	Kupplung Typ 1	Kupplung Typ 2	Leistung max.	Schutzschalter	VE
GW 68 116	1		4,6 kW	-	1
GW 68 117		1	4,6 kW	-	1

MITGELIEFERTES ZUBEHÖR: Kabel 5m mit Halterung; Integriertes USB-Interface für Kommunikation; Wandbefestigungsbügel.
MERKMALE: Die Ausgangsleistung kann über das USB-Interface eingestellt werden. Über den Wahlschalter im Gehäuse kann der lade Modus ausgewählt werden.
HINWEISE: Das Angebot für die Inbetriebnahme muss mit dem technischen Service von Gewiss verhandelt werden und muss getrennt von den Ladestationen bestellt werden. Das Angebot richtet sich nach der Anzahl der Produkte und dem Systemtyp / Architektur.



GW 68 118

JOINON EASY HOME - LANGSAM LADENDE AUFPUTZ-LADESTATION MIT STECKDOSE IP54 - MODE 3 AC

Art.-Nr.	Steckdose Typ 2	Leistung max.	Schutzschalter	VE
GW 68 118	1	4,6 kW	-	1

MITGELIEFERTES ZUBEHÖR: Integriertes USB-Interface für Kommunikation; Wandbefestigungsbügel.
MERKMALE: Die Ausgangsleistung kann über das USB-Interface eingestellt werden. Über den Wahlschalter im Gehäuse kann der lade Modus ausgewählt werden.
HINWEISE: Das Angebot für die Inbetriebnahme muss mit dem technischen Service von Gewiss verhandelt werden und muss getrennt von den Ladestationen bestellt werden. Das Angebot richtet sich nach der Anzahl der Produkte und dem Systemtyp / Architektur.



GW 68 114

JOINON EASY HOME - AUFPUTZ-LADESTATION Q-DIN IP54 - MODE 2 AC

Art.-Nr.	Steckdosen DE/IT 16 A	SteckDose 3P+N+PE 16A - IEC 309	SteckDose 3P+N+PE 32A - IEC 309	Leistung max.	Schutzschalter	VE
GW 68 114	3			2,6 kW	RCBO	1
GW 68 115	1	1	1	22 kW	RCBO	1

SCHUTZEINRICHTUNGEN:
GW68114: Hauptschalter 40A 2P.
3 RCBO - Baureihe MDC 2P 230V 10A C 6kA 0,03A - Typ A für Steckdosen DE/IT Standard..
GW68115: Hauptschalter 63A 2P.
1 RCBO - Baureihe MDC 2P 230V 10A C 6kA 0,03A - Typ A für Steckdosen DE/IT Standard..
1 RCBO - Baureihe MDC 4P 230V 16A C 6kA 0,03A - Typ A für die Steckdose IEC 309 3P+N+E 16A 400V.
1 RCBO - Baureihe MDC 4P 230V 32A C 6kA 0,03A - Typ A für die Steckdose IEC 309 3P+N+E 32A 400V.
MERKMALE: Maximale Ausgangsleistung für die Steckdose DE/IT Standard - 2,6 kW.
Maximale Ausgangsleistung für die Steckdose IEC 309 3P+N+T 16A 400V - 11 kW.
Maximale Ausgangsleistung für die Steckdose IEC 309 3P+N+E 32A 400V - 22 kW.
MITGELIEFERTES ZUBEHÖR: Kabelhalterung aus Metall.
HINWEISE: Die Schutzart des Gehäuses ist IP54. Wenn in die Steckdosen DE/IT Standard ein Stecker eigesteckt ist, ist die Schutzart IP41.

FÜR PRIVATEN UND/ODER ÖFFENTLICHEN EINSATZ



GW 68 119

JOINON EASY PARKING - LANGSAM ODER SCHNELLLADENDE AUFPUTZ-LADESTATION MIT STECKDOSE IP54 - MODE 3 AC

Art.-Nr.	Steckdose Typ 2	Leistung max.	Schutzschalter	VE
GW 68 119	1	7,4 kW	-	1
GW 68 120	1	22 kW	-	1

MITGELIEFERTES ZUBEHÖR: Integriertes USB-Interface für Kommunikation; Wandbefestigungsbügel.
MERKMALE: Die Ausgangsleistung kann über das USB-Interface eingestellt werden. Ladefreigabe über ein Transponderschlüssel.
HINWEISE: Das Angebot für die Inbetriebnahme muss mit dem technischen Service von Gewiss verhandelt werden und muss getrennt von den Ladestationen bestellt werden. Das Angebot richtet sich nach der Anzahl der Produkte und dem Systemtyp / Architektur.

ZUBEHÖR FÜR DAS KOMMUNIKATIONSSYSTEM FÜR JOINON EASY



GW 68 991

PROGRAMMIERKIT FÜR TRANSPONDER

Art.-Nr.	Beschreibung	Geeignet für	VE
GW 68 991	Programmierungskonsole und Software für PC mit USB	JOINON EASY PARKING	1



GW 68 992

PROGRAMMIERKIT FÜR TRANSPONDER

Art.-Nr.	Beschreibung	Anz. Schlüssel	Geeignet für	VE
GW 68 992	Programmierbarer Transponder-Schlüssel	1	JOINON EASY PARKING	1/10



GW 68 994

ISOLIERTER RS485/USB-KONVERTER MIT KLEMMEN

Art.-Nr.	Beschreibung	Geeignet für	VE
GW 68 994	USB/RS485-Konverter	JOINON EASY PARKING	1

ZUBEHÖR FÜR DAS SYSTEM JOINON EASY

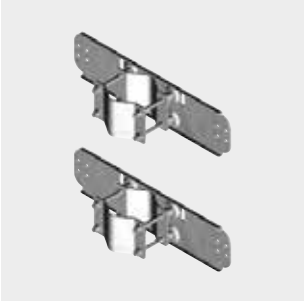

GW 46 552

ZUBEHÖR

Art.-Nr.	Beschreibung	Geeignet für	VE
GW 46 552	Mastbefestigungssatz	JOINON EASY HOME - JOINON EASY PARKING	1

MERKMALE: Für die Montage in den Boden der JOINON EASY Stationen.
ANWENDUNGEN: Für die Montage der Stationen an Maste mir Durchmesser von 60 bis 80 mm.
MITGELIEFERTES ZUBEHÖR: 2 Stück. Für den Gebrauch die Installationsanleitung beachten.

LADESTATION

FÜR PRIVATEN UND/ODER ÖFFENTLICHEN EINSATZ



GW 68 103 R

JOINON PARKING - LANGSAM LADENDE AUFPUTZ-LADESTATION AC IP54 - MODE 3

Art.-Nr.	Steckdose Typ 2	Leistung max.	Schutzschalter	VE
GW 68 103	1	7,4 kW	RCBO	1
GW 68 103 R	1	7,4 kW	Leitungsschutzschalter + ReStart Autotest	1

MITGELIEFERTES ZUBEHÖR: Energie- und Leistungszähler mit MID Zulassung; Kompatibel mit OCPP Protokoll durch die Verwendung des Web Dienstes (SOA); Integrierte RS485 Schnittstelle; Mehrsprachiges LCD Display mit LED Anzeige; 3 RFID Karten für die Ladefreigabe.
MERKMALE: Die maximal verfügbare Leistung kann über eine Software reduziert werden. Lokale Freischaltung durch Authentifizierung mit RFID Transponderkarten or by remote through the APP JOINON. Vorderseite Aluminium mit Anti-Graffiti-Beschichtung und Rückseite Stahl mit Anti-Graffiti-Beschichtung. Stoßfestigkeit gegen Vandalismus IK10.
HINWEISE: Das Angebot für die Inbetriebnahme muss mit dem technischen Service von Gewiss verhandelt werden und muss getrennt von den Ladestationen bestellt werden. Das Angebot richtet sich nach der Anzahl der Produkte und dem Systemtyp / Architektur.



GW 68 104 R

JOINON PARKING - SCHNELLLADENDE AUFPUTZ-LADESTATION AC IP54 - MODE 3

Art.-Nr.	Steckdose Typ 2	Leistung max.	Schutzschalter	VE
GW 68 104 C	1	22 kW	RCBO + DC Überwachung	1

MITGELIEFERTES ZUBEHÖR: Energie- und Leistungszähler mit MID Zulassung; Kompatibel mit OCPP Protokoll durch die Verwendung des Web Dienstes (SOA); Integrierte RS485 Schnittstelle; Mehrsprachiges LCD Grafikdisplay und LED Signalisierung; 3 RFID Karten für die Ladefreigabe.
MERKMALE: Die maximal verfügbare Leistung kann über eine Software reduziert werden. Lokale Freischaltung durch Authentifizierung mit RFID Transponderkarten or by remote through the APP JOINON. Vorderseite Aluminium mit Anti-Graffiti-Beschichtung und Rückseite Stahl mit Anti-Graffiti-Beschichtung. Stoßfestigkeit gegen Vandalismus IK10.
HINWEISE: Das Angebot für die Inbetriebnahme muss mit dem technischen Service von Gewiss verhandelt werden und muss getrennt von den Ladestationen bestellt werden Das Angebot richtet sich nach der Anzahl der Produkte und dem Systemtyp / Architektur



GW 68 105 R

JOINON PARKING+ - LANGSAM LADENDE STAND-LADESTATION AC IP54 - MODE 3

Art.-Nr.	Steckdose Typ 2	Leistung max.	Schutzschalter	VE
GW 68 105	2	7,4 kW + 7,4 kW	RCBO	1
GW 68 105 R	2	7,4 kW + 7,4 kW	Leitungsschutzschalter + ReStart Autotest	1

MITGELIEFERTES ZUBEHÖR: Energie- und Leistungszähler mit MID Zulassung; Kompatibel mit OCPP Protokoll durch die Verwendung des Web Dienstes (SOA); Integrierte RS485 Schnittstelle; Mehrsprachiges LCD Grafikdisplay und LED Signalisierung; Energiespeicher für den Erhalt der Dienste bei Netzspannungsausfall; 3 RFID Karten für die Ladefreigabe.
MERKMALE: Die maximal verfügbare Leistung kann über eine Software reduziert werden. Lokale Freischaltung durch Authentifizierung mit RFID Transponderkarten or by remote through the APP JOINON. Vorderseite Aluminium mit Anti-Graffiti-Beschichtung und Rückseite Stahl mit Anti-Graffiti-Beschichtung. Schutz vor Vandalismus IK10.
HINWEISE: Das Angebot für die Inbetriebnahme muss mit dem technischen Service von Gewiss verhandelt werden und muss getrennt von den Ladestationen bestellt werden. Das Angebot richtet sich nach der Anzahl der Produkte und dem Systemtyp / Architektur.



GW 68 106 C

JOINON PARKING+ - SCHNELLLADENDE STAND-LADESTATION AC IP54 - MODE 3

Art.-Nr.	Steckdose Typ 2	Leistung max.	Schutzschalter	VE
GW 68 106 C	2	22 kW + 22 kW	RCBO + DC Überwachung	1

MITGELIEFERTES ZUBEHÖR: Energie- und Leistungszähler mit MID Zulassung; Kompatibel mit OCPP Protokoll durch die Verwendung des Web Dienstes (SOA); Integrierte RS485 Schnittstelle; Mehrsprachiges LCD Grafikdisplay und LED Signalisierung; Energiespeicher für den Erhalt der Dienste bei Netzspannungsausfall; 3 RFID Karten für die Ladefreigabe.
MERKMALE: Die maximal verfügbare Leistung kann über eine Software reduziert werden. Lokale Freischaltung durch Authentifizierung mit RFID Transponderkarten or by remote through the APP JOINON. Vorderseite Aluminium mit Anti-Graffiti-Beschichtung und Rückseite Stahl mit Anti-Graffiti-Beschichtung. Schutz vor Vandalismus IK10.
HINWEISE: Das Angebot für die Inbetriebnahme muss mit dem technischen Service von Gewiss verhandelt werden und muss getrennt von den Ladestationen bestellt werden. Das Angebot richtet sich nach der Anzahl der Produkte und dem Systemtyp / Architektur.



GW 68 108

JOINON STATION - ULTRA-SCHNELLLADENDE STAND-LADESTATION DC IP54 - MODE 3 UND 4

Art.-Nr.	Kupplung Typ 2	Kupplung CHAdeMO	Kupplung Combo 2	Leistung max.	Schutzschalter	VE
GW 68 107		1		43 kW	Leitungsschutzschalter	1
GW 68 108			1	50 kW	Leitungsschutzschalter	1
GW 68 109	1	1	1	50 kW	Leitungsschutzschalter	1

MITGELIEFERTES ZUBEHÖR: Energie- und Leistungszähler mit MID Zulassung; Kompatibel mit OCPP Protokoll durch die Verwendung des Web Dienstes (SOA); Integrierte RS485 Schnittstelle; Mehrsprachiges LCD Grafikdisplay und LED Signalisierung; Gut sichtbarer NOT-AUS-Taster; 3 RFID Karten für die Ladefreigabe.
Die MAX-Leistung für GW68109R bezieht sich auf die maximale Ausgangsleistung für den einzelnen Combo 2 Anschluss.
MERKMALE: Vorderseite Aluminium mit Anti-Graffiti-Beschichtung und Rückseite Stahl mit Anti-Graffiti-Beschichtung. Schutzgrad gegen Vandalismus IK10
HINWEISE: Das Angebot für die Inbetriebnahme muss mit dem technischen Service von Gewiss verhandelt werden und muss getrennt von den Ladestationen bestellt werden. Das Angebot richtet sich nach der Anzahl der Produkte und dem Systemtyp / Architektur.

ZUBEHÖR

ZUBEHÖR FÜR DAS KOMMUNIKATIONSSYSTEM FÜR JOINON



GW 68 110

RFID KARTE

Art.-Nr.	Beschreibung	Geeignet für	VE
GW 68 110	RFID karte für Freischaltung und Aufladung	JOINON PARKING - JOINON PARKING+	1



GW 68 111

KOMMUNIKATIONSSYSTEM

Art.-Nr.	Beschreibung	Geeignet für	VE
GW 68 111	Ethernet Kit	JOINON PARKING - JOINON PARKING+	1
GW 68 112	3G Kit Aufputz-Ladestation	JOINON EASY PARKING	1
GW 68 113	3G Kit Stand-Ladestation	JOINON EASY PARKING+	1

LADESTATIONEN FÜR E-BIKES

FÜR PRIVATEN UND/ODER ÖFFENTLICHEN EINSATZ



GW 68 855 G

QMC 63 B VORVERDRAHTETE SÄULE MIT ZWEISEITIGEN ZUGANG, MIT STECKDOSEN - IP55

Art.-Nr.	WohnBereichSteckDose 16A	VE
Farbe: Grün		
GW 68 855 G	4 (2 für side)	1

SCHUTZEINRICHTUNGEN: Verteiler In: 32A. Main Switch 40A 4P.
4 RCBO - MDC 2P 230V 10A C 6kA 0,03A - Typ A für Steckdosen 2P+E 230V.
MERKMALE: Gehäuse mit Scharnierverschluss, geeignet für den Einbau eines Sicherheitsschlosses. Zugentlastungen aus Edelstahl. Anschlussquerschnitt Versorgung: 16mm². Abmessungen Säule: 445x950x300 mm (BxHxT).

JOINON



FÜR PRIVATE NUTZUNG



Die Ladestationen HOME sind für den täglichen Gebrauch während längerer Standzeiten in Privathaushalten konzipiert. Die Produkte haben eine maximale Nennleistung von 4,6 kW, programmierbar, um die Lade-Startzeit der einzustellen und um die Leistung einzustellen.

FÜR PARK HÄUSER



Die Ladestationen PARKING für Wandmontage eignen sich besonders für den Einsatz in Tiefgaragen oder Parkhäusern. Sie sind kompakt, robust, einfach zu installieren und verfügen über ein mehrsprachiges Display, das weniger erfahrene Benutzer bei den Ladevorgängen unterstützt.

FÜR PARKPLÄTZE



Die Ladesäulen PARKING+ passen perfekt in jede Umgebung, mit öffentlichen Parkplätzen und Parkflächen, können zwei Elektrofahrzeuge gleichzeitig in 1 Stunde laden, die Ladesäulen STATION ermöglichen ultraschnelles Laden.

Lademodus gemäß IEC 61851-1

LADEMODUS	SPEZIFISCHE EV-LEDESTECKVORRICHTUNG	LADEART	LADELEISTUNG	MERKMALE
MODE 1 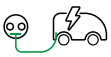	NEIN	Langsam, AC	16 A (3,7 kW)	Anschluss über Schutzkontakt-Steckdose bis 16A
MODE 2 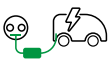	NEIN	Langsam, AC	32 A (11 kW)	Anschluss über Schutzkontakt-Steckdose oder CEE-Steckdose bis 32A. ICCB im Ladekabel
MODE 3 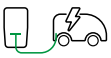	JA	Langsam oder schnell Einphasig oder dreiphasig AC	32 A dreiphasig (22 kW) je Steckdose 63 A dreiphasig (44 kW) mit Ladekabel fes mit der Ladestation verbunden	Verbindung zur Ladesäule über dedizierten Stecker. Steuergerät in der Ladeeinheit.
MODE 4 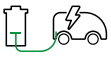	JA	Sehr schnell, DC	Ca. 50 kW	Anschluss an DC-Ladsesäulen

Steckvorrichtungs-Systeme

	STECKVORRICHTUNGS-SYSTEM	ANZAHL POLE	MAXIMALE SPANNUNG	MAXIMALER STROM	NORM	TYP
AC		5 (L1, L2/N, PE, CP, CS)	250V AC	32 A (7,2 kW)	IEC 62196-2	Typ 1
		7 (L1, L2, L3, N, PE, CP, PP)	250V AC einphasig 500V DC dreiphasig	63 A (44 kW)	IEC 62196-2	Typ 2
DC		9 (2 Leistung, 7 Signal)	500V DC	120 A	IEC 62196-1 UL 2551	CHAdeMO
	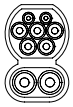	9 (L1, L2, L3, N, PE, CP, PP, DC+, DC-)	850V DC	125 A	IEC 62196-2 IEC 62196-3	CCS COMBO 2

ANWENDUNGSGEBIETE FÜR DIE LADESTATIONEN JOINON									
PRIVAT	WOHNHAUS	PRIVATE PARKPLÄTZE	HOTELS	FIRMEN-PARKPLÄTZE	EINKAUFSZENTREN	ÖFFENTLICHE PARKPLÄTZE	TANKSTELLEN	PRODUKT	BAUREIHE
●	●		●	●				HOME	JOINON EASY
	●	●	●		●			PARKING	
●	●		●	●				HOME	JOINON
		●	●		●	●		PARKING	
		●	●	●	●	●	●	PARKING+	
						●	●	STATION	

JOINON EASY PARKING - LEADEFREIGABE - “STAND ALONE” STATION

Die Säulen sind unabhängig vom zentralen PC



Empfang

+



Programmiergerät für Transponder-Schlüssel

+



Transponder-Schlüssel

Das System ermöglicht:
- Lokales Aktivieren/ Deaktivieren des Ladevorgangs
- Auswahl der Station
- Kredit/Anzahl Ladungen









Technische Daten

JOINON HOME - LADESTATIONEN					
Lademodus (EN 61851)	Mode 2		Mode 3		
Ladevarinate (EN 61851)	Fall A oder B		Fall C		Fall A oder B
Modell	**GW 68 114**	**GW 68 115**	**GW 68 116**	**GW 68 117**	**GW 68 118**
Versorgung					
Einphasig 230V / 50 Hz (2P+T)	X	X	X	X	X
Dreiphasig 230V / 400V / 50 Hz (3P+N+T)					
Bemessungsstrom (A)	32	50	20	20	20
Max. Ladeleistung (kW)	2,6	7,4	4,6	4,6	4,6
Typ Steckvorrichtung (EN62196)	-	-	1x Kupplung - Typ 1 (5m Kabel)	1x Kupplung - Typ 2 (5m Kabel)	1x Steckdose Typ 2 mit Shutter
Andere Steckvorrichtungen	3x Schutzkontaktsteckdosen IT/DE	1x Schutzkontaktsteckdose IT/DE 1x Steckdose IEC309 2P+T 16A 230V 1x Steckdose IEC309 3P+N+T 32A 400V	-	-	-
Schutzgeräte	1x Hauptschalter 40A 2P 3x FI/LS 10A 2P 0,03A Char. C Typ A	1x Hauptschalter 63A 2P 1x FI/LS 10A 2P 0,03A Char. C Typ A 1x FI/LS 16A 2P 0,03A Char. C Typ A 1x FI/LS 32A 4P 0,03A Char. C Typ A	-	-	-
Energiemessung	-	-	-	-	-
Ladegeschwindigkeit	Langsam	Langsam	Langsam	Langsam	Langsam
Aktivierung	Direkt	Direkt	Über Wahlschalter		
Schutzart IP (mit eingestecktem Stecker)	IP54 (IP21)	IP54 (IP21)	IP44	IP44	IP54
Stoßfestigkeit	IK08		IK08		
Material	Thermoplast		Thermoplast		
Betriebstemperatur (min. und max)	-25°C; +40°C		-25°C; +50°C		

Abmessungen

JOINON EASY HOME

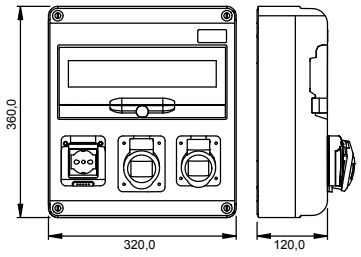

GW 68 114
GW 68 115

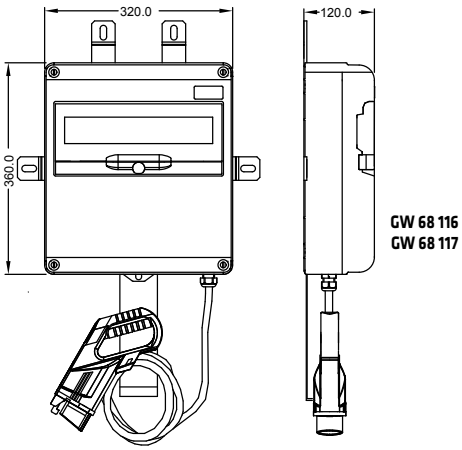

GW 68 116
GW 68 117

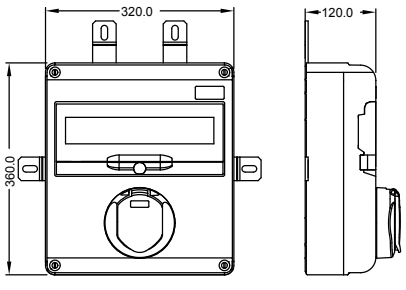

GW 68 118

Technische Daten

JOINON EASY PARKING - LADESTATIONEN		
Lademodus (EN 61851)	Mode 3	
Ladevarinate (EN 61851)	Fall A oder B	

Modell	**GW 68 119**	**GW 68 120**
Versorgung		
Einphasig 230V / 50 Hz (2P+T)	X	
Dreiphasig 230V / 400V / 50 Hz (3P+N+T)		X
Bemessungsstrom (A)	32	32
Max. Ladeleistung (kW)	7,4 kW	22 Kw
Typ Steckvorrichtung (EN62196)	1x Steckdose Typ 2 mit Shutter	1x Steckdose Typ 2 mit Shutter
Schutzgeräte	-	-
Energiemessung	-	-
Ladegeschwindigkeit	Langsam	Schnell
Aktivierung	Über Transponder	
Schutzart IP	IP54	
Stoßfestigkeit	IK08	
Material	Thermoplast	
Betriebstemperatur (min. und max)	-25°; +50°C	

Abmessungen

JOINON EASY PARKING

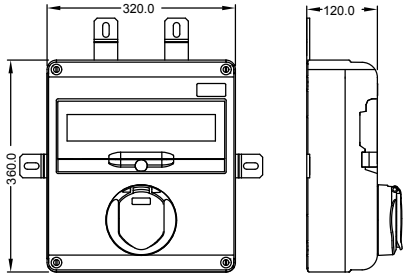

GW 68 119 - GW 68 120

JOINON - LOKALE VERWALTUNG (STAND ALONE)

Das System ermöglicht:
- Berichterstattung
- Auswerten von Verbrauch und durchgeführten Ladevorgängen
- Prüfen des Status der Benutzer



Die Ladestationen sind über eine RS 485-Kommunikationsleitung (max. 10 Stationen pro Strang) in Reihe geschaltet, und über einen RS 485-USB-Konverter mit einem PC verbunden.

JOINON - FERNSTEUERUNG (über OCPP Protokoll)

Das System ermöglicht:
- Identifizierung und Autorisierung
- Statusüberwachung von Benutzern- und Kunden
- Benutzer aktivieren / deaktivieren
- Berichterstattung

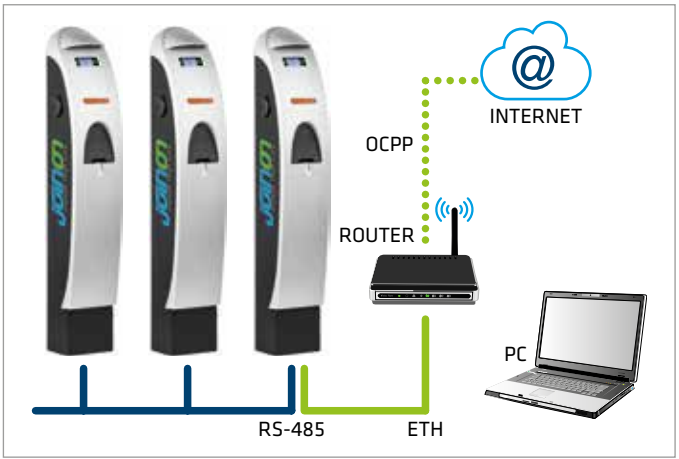

Die Ladestationen sind über eine RS 485-Kommunikationsleitung (max. 10 Stationen pro Linie) in Reihe geschaltet. Das ETHERNET KIT (Code GW68111) wird in eine Säule eingebaut. Über einen Router können die Information mittels eines standardisierten Protokolls, das als OCPP bezeichnet wird, übertragen werden und von hier aus ist es möglich, über einen oder mehrere mit dem Internet verbundene PCs auf die Säulen zuzugreifen. Für weitere technische Informationen wenden Sie sich an die technische Abteilung.

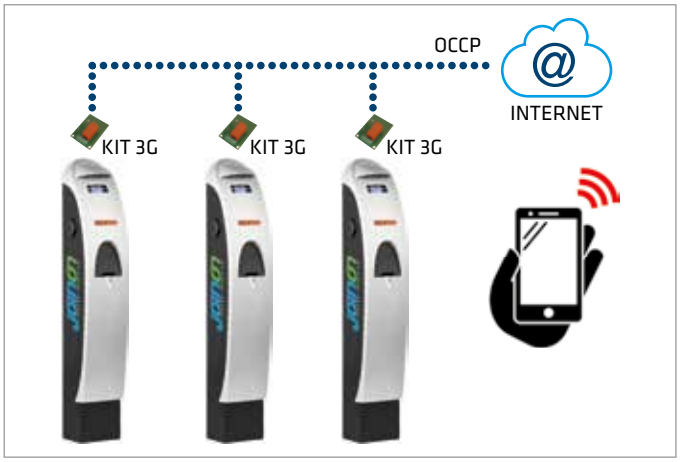

Im Inneren jeder Ladeeinheit ist das KIT 3G (Code GW68112 oder GW68113) einschließlich der entsprechenden SIM-Karte installiert, mit dem Sie alle Informationen über die Ladestationen im Netzwerk mittels des standardisierten Protokolls OCPP übertragen können. Mit einer APP für Smartphones und Tablets können somit die Ladestationen verwaltet werden. Für weitere technische Informationen wenden Sie sich an die technische Abteilung von Gewiss.

Technische Daten

JOINON PARKING - LADESTATIONEN			
Lademodus (EN 61851)	Mode 3		
Ladevarinate (EN 61851)	Fall A oder B		
Modell	**GW68103**	**GW68103R**	**GW68104C**
Versorgung			
Einphasig 230V / 50 Hz (2P+T)	X	X	
Dreiphasig 230V / 400V / 50 Hz (3P+N+T)			X
Bemessungsstrom (A)	32	32	32
Max. Ladeleistung (kW)	7,4	7,4	22
Typ Steckvorrichtung (EN62196)	1x Steckdose Typ 2	1x Steckdose Typ 2	1x Steckdose Typ 2
Schutzgeräte	FI/LS	LS + Restart Autotest	FI/LS + Gerät zur Erfassung von Gleichströmen
Energiemessung	Zähler MID	Zähler MID	Zähler MID
Ladegeschwindigkeit	Langsam	Langsam	Schnell
Aktivierung	RFID Karte (lokal) oder APP (Fernzugriff)		
Schutzart IP	IP54		
Stoßfestigkeit	IK10 (Display IK08)		
Material	Front aus Aluminium		
Gehäusebeschichtung	Anti-Graffiti-Beschichtung - RAL 9003		
Betriebstemperatur (min. und max)	-25°C; +50°C		

Abmessungen

JOINON PARKING

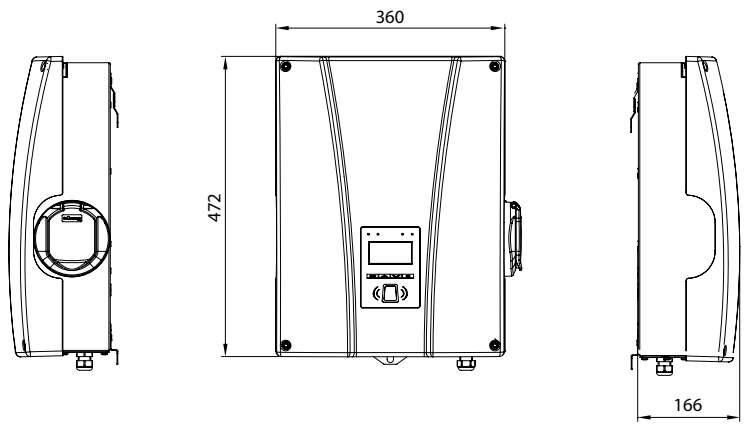

Technische Daten

JOINON PARKING+ - LADESTATIONEN			
Lademodus (EN 61851)	Mode 3		
Ladevarinate (EN 61851)	Fall A oder B		

Modell	**GW68105**	**GW68105R**	**GW68106C**
Versorgung			
Einphasig 230V / 50 Hz (2P+T)	X	X	
Dreiphasig 230V / 400V / 50 Hz (3P+N+T)			X
Bemessungsstrom (A)	32	32	32
Max. Ladeleistung (kW)	7,4 + 7,4	7,4 + 7,4	22 + 22
Typ Steckvorrichtung (EN62196)	2x Steckdosen Typ 2	2x Steckdosen Typ 2	2x Steckdosen Typ 2
Schutzgeräte	FI/LS	LS + Restart Autotest	FI/LS + Gerät zur Erfassung von Gleichströmen
Energiemessung	Zähler MID	Zähler MID	Zähler MID
Ladegeschwindigkeit	Langsam	Langsam	Schnell
Aktivierung	RFID Karte (lokal) oder APP (Fernzugriff)		
Schutzart IP	IP54		
Stoßfestigkeit	IK10		
Material	Front aus Polyurethan		
Gehäusebeschichtung	Anti-Graffiti-Beschichtung		
Betriebstemperatur (min. und max)	-25°C; +50°C		

Abmessungen

JOINON PARKING+

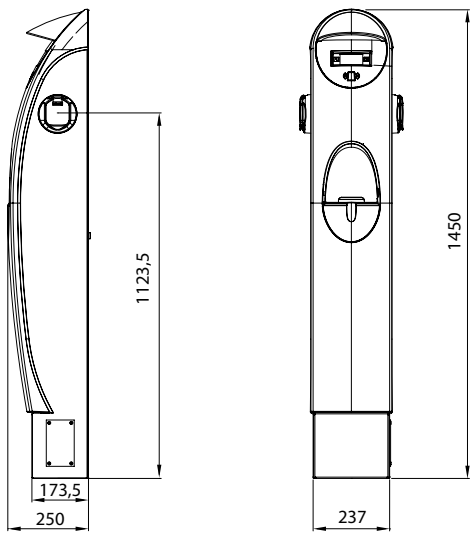

Technische Daten

JOINON STATION - LADESTATIONEN			
Lademodus (EN 61851)		Mode 3 und Mode 4	
Ladevarinate (EN 61851)		Fall C	
Modell	**GW68107**	**GW68108**	**GW68109**
Versorgung			
Einphasig 230V / 50 Hz (2P+T)			
Dreiphasig 230V / 400V / 50 Hz (3P+N+T)	X	X	X
Bemessungsstrom (A)	75	75	95
Max. Ladeleistung (kW)	43	50	43/50/43*
Typ Steckvorrichtung (EN62196)	1x Kupplung - CHAdeMO	1x Kupplung - Combo 2	1x Kupplung CHAdeMO 1x Kupplung Combo 2 1 Kupplung Typ 2
Schutzgeräte	LS	LS	LS + Restart Autotest
Energiemessung	Zähler MID	Zähler MID	Zähler MID
Ladegeschwindigkeit	Sehr schnell	Sehr schnell	Sehr schnell
Aktivierung		RFID Karte (lokal) oder APP (Fernzugriff)	
Schutzart IP		IP54	
Stoßfestigkeit		IK10	
Material		Stahlblech verzinkt	
Gehäusebeschichtung		Anti-Graffiti-Beschichtung - RAL 9010	
Betriebstemperatur (min. und max)		-25°C; +40°C	

(*) Max. Leistung für einzelne Anschlüsse Multi-Standard Version und bezeiht sich auf die Anschlüsse: CHAdeMO (43kW), Combo 2 (50 kW), Typ 2 (43kW).

Abmessungen

JOINON STATION

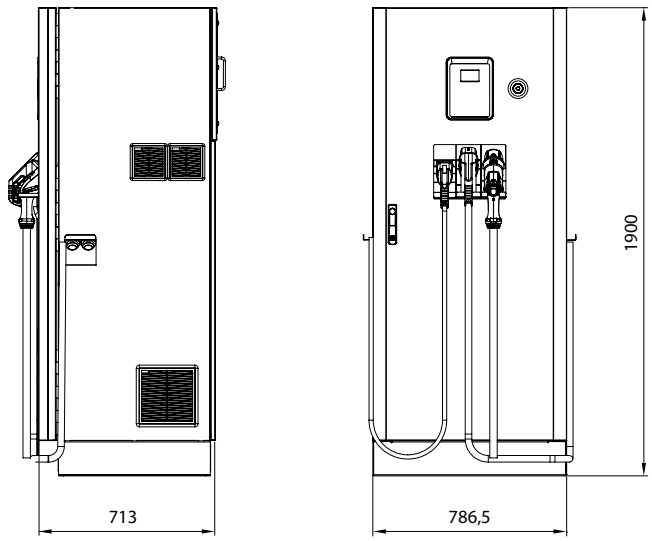

70 RT HP

DREHSCHALTER VEHICLE RECHARGING





Seite 960

74 PS

BEFEHLS- UND MELDEGERÄTE Ø 22 MM









Seite 974

Baureihe 70 RT HP

In	POLE	DREHSCHALTER - 70 RT HP			
		VERSION: AUFPUTZ IN KUNSTSTOFFGEHÄUSE		VERSION: AUFPUTZ IN METALLGEHÄUSE	
		STEUERUNG	NOT-AUS	STEUERUNG	NOT-AUS
					
		Abm.: 125 x 150 x 75,5 mm	**Abm.: 125 x 150 x 75,5 mm**	**Abm.: 140 x 165 x 64 mm**	**Abm.: 140 x 165 x 64 mm**
16A	2P	GW 70 401 P	GW 70 431 P	GW 70 401 M	GW 70 431 M
	3P	GW 70 402 P	GW 70 432 P	GW 70 402 M	GW 70 432 M
	3P+N	GW 70 402 NP	GW 70 432 NP	GW 70 402 NM	GW 70 432 NM
	4P	GW 70 403 P	GW 70 433 P	GW 70 403 M	GW 70 433 M
25A	2P	GW 70 416 P	GW 70 486 P	GW 70 416 M	GW 70 486 M
	3P	GW 70 417 P	GW 70 487 P	GW 70 417 M	GW 70 487 M
	3P+N	GW 70 417 NP	GW 70 487 NP	GW 70 417 NM	GW 70 487 NM
	4P	GW 70 418 P	GW 70 488 P	GW 70 418 M	GW 70 488 M
32A	2P	GW 70 404 P	GW 70 434 P	GW 70 404 M	GW 70 434 M
	3P	GW 70 405 P	GW 70 435 P	GW 70 405 M	GW 70 435 M
	3P+N	GW 70 405 NP	GW 70 435 NP	GW 70 405 NM	GW 70 435 NM
	4P	GW 70 406 P	GW 70 436 P	GW 70 406 M	GW 70 436 M
40A	2P	GW 70 413 P	GW 70 441 P	GW 70 413 M	GW 70 441 M
	3P	GW 70 414 P	GW 70 442 P	GW 70 414 M	GW 70 442 M
	3P+N	GW 70 414 NP	GW 70 442 NP	GW 70 414 NM	GW 70 442 NM
	4P	GW 70 415 P	GW 70 443 P	GW 70 415 M	GW 70 443 M
					
		Abm.: 156 x 200 x 95 mm	**Abm.: 156 x 200 x 95 mm**	**Abm.: 215 x 252 x 91 mm**	**Abm.: 215 x 252 x 91 mm**
63A	3P	GW 70 407 P	GW 70 437 P	GW 70 407 M	GW 70 437 M
	3P+N	GW 70 407 NP	GW 70 437 NP	GW 70 407 NM	GW 70 437 NM
	4P	GW 70 408 P	GW 70 438 P	GW 70 408 M	GW 70 438 M
80A	3P	GW 70 419 P	GW 70 489 P	GW 70 419 M	GW 70 489 M
	3P+N	GW 70 419 NP	GW 70 489 NP	GW 70 419 NM	GW 70 489 NM
	4P	GW 70 420 P	GW 70 490 P	GW 70 420 M	GW 70 490 M
					
		Abm.: 236,5 x 316 x 178 mm	**Abm.: 236,5 x 316 x 178 mm**	**Abm.: 307 x 257 x 121 mm**	**Abm.: 307 x 257 x 121 mm**
100A	3P	GW 70 421 P	GW 70 491 P	GW 70 421 M	GW 70 491 M
	3P+N	GW 70 421 NP	GW 70 491 NP	GW 70 421 NM	GW 70 491 NM
	4P	GW70422P	GW 70 492 P	GW 70 422 M	GW 70 492 M
125A	3P	GW 70 423 P	GW 70 493 P	GW 70 423 M	GW 70 493 M
	3P+N	GW 70 423 NP	GW 70 493 NP	GW 70 423 NM	GW 70 493 NM
	4P	GW 70 424 P	GW 70 494 P	GW 70 424 M	GW 70 494 M
160A	3P	GW 70 425 P	GW 70 495 P	GW 70 425 M	GW 70 495 M
	3P+N	GW 70 425 NP	GW 70 495 NP	GW 70 425 NM	GW 70 495 NM
	4P	GW 70 426 P	GW 70 496 P	GW 70 426 M	GW 70 496 M

(*) Versionen für Schrank-Türmontage können mit den Verlängerungsbügeln GW 70 009 verwendet werden.

HINWEIS: Die oben dargestellten Maße beziehen sich auf die Außenmaße der Gehäuse ohne den Drehschalter.

DREHSCHALTER - 70 RT HP					DREHSCHALTER - 70 RT HP ATEX	
	VERSION: FÜR SCHALTSCHRÄNKE	HILFSKONTAKTE			VERSION: AUFPUTZ IN METALLGEHÄUSE	
Schrank-/Türmontage*	DIN-Schienenmontage	1S+1Ö	2S	2Ö	STEUERUNG	NOT-AUS
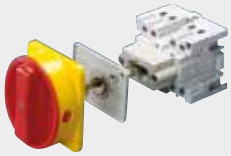						
					Abm.: 140 x 165 x 63 mm	Abm.: 140 x 165 x 63 mm
GW 70 001	GW 70 201	GW 70 026	GW 70 027	GW 70 028	GW 70 451	GW 70 471
GW 70 002	GW 70 202				GW 70 452	GW 70 472
GW 70 003	GW 70 203				GW 70 453	GW 70 473
GW 70 004	GW 70 204				GW 70 454	GW 70 474
GW 70 005	GW 70 205				GW 70 455	GW 70 475
GW 70 006	GW 70 206				GW 70 456	GW 70 476
						
					Abm.: 215 x 252 x 91 mm	Abm.: 215 x 252 x 91 mm
GW 70 007	GW 70 207	GW 70 026	GW 70 027	GW 70 028	GW 70 457	GW 70 477
GW 70 008	GW 70 208				GW 70 458	GW 70 478
						
					Abm.: 307 x 257 x 120 mm	Abm.: 307 x 257 x 120 mm
		GW 70 029			GW 70 459	GW 70 479
					GW 70 460	GW 70 480

70 RT HP

Drehschalter

Aufbau-Drehschalter (schwarzer Griff) und Not-Aus-Drehschalter (roter Griff) für Aufputzmontage oder Verteilereinbau. Die Aufbau-Versionen - mit der Schutzart IP65 - sind verfügbar im Gehäuse aus Isoliermaterial (von 16A - 63A) und Metallgehäuse (von 16A - 160A). Die Verteiler-Versionen unterteilen sich in Not-Aus-Schalter für Türmontage und Montage auf DIN-Scheinen, von 16A bis 63A.



Technische Daten ***Seite 967***

70 RT HP - AUFBAU-DREHSCHALTER IM ISOLIERSTOFFGEHÄUSE - IP66/IP67/69

STEUERSCHALTER



GW 70 406 P

AUFBAU-STEUERSCHALTER MIT ABSCHLIESSBAREN, ROTEN DREHGRIFF - IP66/IP67/IP69

Art.-Nr.	Anz. Pole	Außenabmessungen BxHxT (mm)	Eingangs-bohrungen	Deckelschrauben (Anz. und Typ)	VE
Bemessungsstrom (A): 16					
GW 70 401 P	2P	125x150x75,5	2 x M20/25 + 2 x M20/25	4 Kunststoff 1/4-Umdrehung	1/16
GW 70 402 P	3P	125x150x75,5	2 x M20/25 + 2 x M20/25	4 Kunststoff 1/4-Umdrehung	1/16
GW 70 402 NP	3P+N	125x150x75,5	2 x M20/25 + 2 x M20/25	4 Kunststoff 1/4-Umdrehung	1/16
GW 70 403 P	4P	125x150x75,5	2 x M20/25 + 2 x M20/25	4 Kunststoff 1/4-Umdrehung	1/16
Bemessungsstrom (A): 25					
GW 70 416 P	2P	125x150x75,5	2 x M20/25 + 2 x M20/25	4 Kunststoff 1/4-Umdrehung	1/16
GW 70 417 P	3P	125x150x75,5	2 x M20/25 + 2 x M20/25	4 Kunststoff 1/4-Umdrehung	1/16
GW 70 417 NP	3P+N	125x150x75,5	2 x M20/25 + 2 x M20/25	4 Kunststoff 1/4-Umdrehung	1/16
GW 70 418 P	4P	125x150x75,5	2 x M20/25 + 2 x M20/25	4 Kunststoff 1/4-Umdrehung	1/16
Bemessungsstrom (A): 32					
GW 70 404 P	2P	125x150x75,5	2 x M20/25 + 2 x M20/25	4 Kunststoff 1/4-Umdrehung	1/16
GW 70 405 P	3P	125x150x75,5	2 x M20/25 + 2 x M20/25	4 Kunststoff 1/4-Umdrehung	1/16
GW 70 405 NP	3P+N	125x150x75,5	2 x M20/25 + 2 x M20/25	4 Kunststoff 1/4-Umdrehung	1/16
GW 70 406 P	4P	125x150x75,5	2 x M20/25 + 2 x M20/25	4 Kunststoff 1/4-Umdrehung	1/16
Bemessungsstrom (A): 40					
GW 70 413 P	2P	125x150x75,5	2 x M20/25 + 2 x M20/25	4 Kunststoff 1/4-Umdrehung	1/16
GW 70 414 P	3P	125x150x75,5	2 x M20/25 + 2 x M20/25	4 Kunststoff 1/4-Umdrehung	1/16
GW 70 414 NP	3P+N	125x150x75,5	2 x M20/25 + 2 x M20/25	4 Kunststoff 1/4-Umdrehung	1/16
GW 70 415 P	4P	125x150x75,5	2 x M20/25 + 2 x M20/25	4 Kunststoff 1/4-Umdrehung	1/16
Bemessungsstrom (A): 63					
GW 70 407 P	3P	156x200x95	2 x M25/32 + 2 x M25/32	4 Kunststoff 1/4-Umdrehung	1/6
GW 70 407 NP	3P+N	156x200x95	2 x M25/32 + 2 x M25/32	4 Kunststoff 1/4-Umdrehung	1/6
GW 70 408 P	4P	156x200x95	2 x M25/32 + 2 x M25/32	4 Kunststoff 1/4-Umdrehung	1/6
Bemessungsstrom (A): 80					
GW 70 419 P	3P	156x200x95	2 x M25/32 + 2 x M25/32	4 Kunststoff 1/4-Umdrehung	1/6
GW 70 419 NP	3P+N	156x200x95	2 x M25/32 + 2 x M25/32	4 Kunststoff 1/4-Umdrehung	1/6
GW 70 420 P	4P	156x200x95	2 x M25/32 + 2 x M25/32	4 Kunststoff 1/4-Umdrehung	1/6
Bemessungsstrom (A): 100					
GW 70 421 P	3P	236,5x316x178		4 Isolierung	1
GW 70 421 NP	3P+N	236,5x316x178		4 Isolierung	1
GW 70 422 P	4P	236,5x316x178		4 Isolierung	1
Bemessungsstrom (A): 125					
GW 70 423 P	3P	236,5x316x178		4 Isolierung	1
GW 70 423 NP	3P+N	236,5x316x178		4 Isolierung	1
GW 70 424 P	4P	236,5x316x178		4 Isolierung	1
Bemessungsstrom (A): 160					
GW 70 425 P	3P	236,5x316x178		4 Isolierung	1
GW 70 425 NP	3P+N	236,5x316x178		4 Isolierung	1
GW 70 426 P	4P	236,5x316x178		4 Isolierung	1

HINWEIS: Abschließbar in EIN und AUS Stellung mit max. 3 Schlössern Durchmesser max. 8mm.
Bei den 100-160A Versionen können max. 2 x M63 Kabelverschraubungen montiert werden.
Alle Deckel sind plombierbar.

Neues Produkt

NOT-AUS-SCHALTER



GW 70 436 P

AUFBAU-NOT-AUS-SCHALTER MIT ABSCHLIESSBAREN, ROTEN DREHGRIFF - IP66/IP67/IP69

Art.-Nr.	Anz. Pole	Außenabmessungen BxHxT (mm)	Eingangs-bohrungen	Deckelschrauben (Anz. und Typ)	VE
Bemessungsstrom (A): 16					
GW 70 431 P	2P	125x150x75,5	2 x M20/25 + 2 x M20/25	4 Kunststoff 1/4-Umdrehung	1/16
GW 70 432 P	3P	125x150x75,5	2 x M20/25 + 2 x M20/25	4 Kunststoff 1/4-Umdrehung	1/16
GW 70 432 NP	3P+N	125x150x75,5	2 x M20/25 + 2 x M20/25	4 Kunststoff 1/4-Umdrehung	1/16
GW 70 433 P	4P	125x150x75,5	2 x M20/25 + 2 x M20/25	4 Kunststoff 1/4-Umdrehung	1/16
Bemessungsstrom (A): 25					
GW 70 486 P	2P	125x150x75,5	2 x M20/25 + 2 x M20/25	4 Kunststoff 1/4-Umdrehung	1/16
GW 70 487 P	3P	125x150x75,5	2 x M20/25 + 2 x M20/25	4 Kunststoff 1/4-Umdrehung	1/16
GW 70 487 NP	3P+N	125x150x75,5	2 x M20/25 + 2 x M20/25	4 Kunststoff 1/4-Umdrehung	1/16
GW 70 488 P	4P	125x150x75,5	2 x M20/25 + 2 x M20/25	4 Kunststoff 1/4-Umdrehung	1/16
Bemessungsstrom (A): 32					
GW 70 434 P	2P	125x150x75,5	2 x M20/25 + 2 x M20/25	4 Kunststoff 1/4-Umdrehung	1/16
GW 70 435 P	3P	125x150x75,5	2 x M20/25 + 2 x M20/25	4 Kunststoff 1/4-Umdrehung	1/16
GW 70 435 NP	3P+N	125x150x75,5	2 x M20/25 + 2 x M20/25	4 Kunststoff 1/4-Umdrehung	1/16
GW 70 436 P	4P	125x150x75,5	2 x M20/25 + 2 x M20/25	4 Kunststoff 1/4-Umdrehung	1/16
Bemessungsstrom (A): 40					
GW 70 441 P	2P	125x150x75,5	2 x M20/25 + 2 x M20/25	4 Kunststoff 1/4-Umdrehung	1/16
GW 70 442 P	3P	125x150x75,5	2 x M20/25 + 2 x M20/25	4 Kunststoff 1/4-Umdrehung	1/16
GW 70 442 NP	3P+N	125x150x75,5	2 x M20/25 + 2 x M20/25	4 Kunststoff 1/4-Umdrehung	1/16
GW 70 443 P	4P	125x150x75,5	2 x M20/25 + 2 x M20/25	4 Kunststoff 1/4-Umdrehung	1/16
Bemessungsstrom (A): 63					
GW 70 437 P	3P	156x200x95	2 x M25/32 + 2 x M25/32	4 Kunststoff 1/4-Umdrehung	1/6
GW 70 437 NP	3P+N	156x200x95	2 x M25/32 + 2 x M25/32	4 Kunststoff 1/4-Umdrehung	1/6
GW 70 438 P	4P	156x200x95	2 x M25/32 + 2 x M25/32	4 Kunststoff 1/4-Umdrehung	1/6
Bemessungsstrom (A): 80					
GW 70 489 P	3P	156x200x95	2 x M25/32 + 2 x M25/32	4 Kunststoff 1/4-Umdrehung	1/6
GW 70 489 NP	3P+N	156x200x95	2 x M25/32 + 2 x M25/32	4 Kunststoff 1/4-Umdrehung	1/6
GW 70 490 P	4P	156x200x95	2 x M25/32 + 2 x M25/32	4 Kunststoff 1/4-Umdrehung	1/6
Bemessungsstrom (A): 100					
GW 70 491 P	3P	236,5x316x178		4 Isolierung	1
GW 70 491 NP	3P+N	236,5x316x178		4 Isolierung	1
GW 70 492 P	4P	236,5x316x178		4 Isolierung	1
Bemessungsstrom (A): 125					
GW 70 493 P	3P	236,5x316x178		4 Isolierung	1
GW 70 493 NP	3P+N	236,5x316x178		4 Isolierung	1
GW 70 494 P	4P	236,5x316x178		4 Isolierung	1
Bemessungsstrom (A): 160					
GW 70 495 P	3P	236,5x316x178		4 Isolierung	1
GW 70 495 NP	3P+N	236,5x316x178		4 Isolierung	1
GW 70 496 P	4P	236,5x316x178		4 Isolierung	1

HINWEIS: Abschließbar in AUS Stellung mit max. 3 Schlössern Durchmesser max. 8mm.
Bei den 100-160A Versionen können max. 2 x M63 Kabelverschraubungen montiert werden.
Alle Deckel sind plombierbar.

Neues Produkt

70 RT HP - AUFBAU-DREHSCHALTER IM METALLGEHÄUSE - IP66/IP67/69

STEUERSCHALTER



GW 70 406 M

AUFBAU-STEUERSCHALTER MIT ABSCHLIESSBAREN, SCHWARZ/GRAUEN DREHGRIFF - IP66

Art.-Nr.	Anz. Pole	Außenabmessungen BxHxT (mm)	Eingangs-bohrungen	VE
Bemessungsstrom (A): 16				
GW 70 401 M	② 2P	140x165x64	4xM20	1
GW 70 402 M	② 3P	140x165x64	4xM20	1
GW 70 402 NM	② 3P+N	140x165x64	4xM20	1
GW 70 403 M	② 4P	140x165x64	4xM20	1
Bemessungsstrom (A): 25				
GW 70 416 M	② 2P	140x165x64	2 x M20 + 2 x M25	1
GW 70 417 M	② 3P	140x165x64	2 x M20 + 2 x M25	1
GW 70 417 NM	② 3P+N	140x165x64	2 x M20 + 2 x M25	1
GW 70 418 M	② 4P	140x165x64	2 x M20 + 2 x M25	1
Bemessungsstrom (A): 32				
GW 70 404 M	② 2P	140x165x64	2 x M20 + 2 x M25	1
GW 70 405 M	② 3P	140x165x64	2 x M20 + 2 x M25	1
GW 70 405 NM	② 3P+N	140x165x64	2 x M20 + 2 x M25	1
GW 70 406 M	② 4P	140x165x64	2 x M20 + 2 x M25	1
Bemessungsstrom (A): 40				
GW 70 413 M	② 2P	140x165x64	2 x M20 + 2 x M25	1
GW 70 414 M	② 3P	140x165x64	2 x M20 + 2 x M25	1
GW 70 414 NM	② 3P+N	140x165x64	2 x M20 + 2 x M25	1
GW 70 415 M	② 4P	140x165x64	2 x M20 + 2 x M25	1
Bemessungsstrom (A): 63				
GW 70 407 M	② 3P	215x252x91	4xM32	1
GW 70 407 NM	② 3P+N	215x252x91	4xM32	1
GW 70 408 M	② 4P	215x252x91	4xM32	1
Bemessungsstrom (A): 80				
GW 70 419 M	② 3P	215x252x91	4xM32	1
GW 70 419 NM	② 3P+N	215x252x91	4xM32	1
GW 70 420 M	② 4P	215x252x91	4xM32	1
Bemessungsstrom (A): 100				
GW 70 421 M	② 3P	307x257x121		1
GW 70 421 NM	② 3P+N	307x257x121		1
GW 70 422 M	② 4P	307x257x121		1
Bemessungsstrom (A): 125				
GW 70 423 M	② 3P	307x257x121		1
GW 70 423 NM	② 3P+N	307x257x121		1
GW 70 424 M	② 4P	307x257x121		1
Bemessungsstrom (A): 160				
GW 70 425 M	② 3P	307x257x121		1
GW 70 425 NM	② 3P+N	307x257x121		1
GW 70 426 M	② 4P	307x257x121		1

HINWEIS: Abschließbar in EIN und AUS Stellung mit max. 3 Schlössern Durchmesser max. 8mm.
Bei den 100-160A Versionen können max. 2 x M63 Kabelverschraubungen montiert werden.

② Juni 2018 Neues Produkt

NOT-AUS-SCHALTER



GW 70 436 M

AUFBAU-NOT-AUS-SCHALTER MIT ABSCHLIESSBAREN, ROT/GELBEN DREHGRIFF - IP66

Art.-Nr.	Anz. Pole	Außenabmessungen BxHxT (mm)	Eingangs-bohrungen	VE
Bemessungsstrom (A): 16				
GW 70 431 M	② 2P	140x165x64	4xM20	1
GW 70 432 M	② 3P	140x165x64	4xM20	1
GW 70 432 NM	② 3P+N	140x165x64	4xM20	1
GW 70 433 M	② 4P	140x165x64	4xM20	1
Bemessungsstrom (A): 25				
GW 70 486 M	② 2P	140x165x64	2 x M20 + 2 x M25	1
GW 70 487 M	② 3P	140x165x64	2 x M20 + 2 x M25	1
GW 70 487 NM	② 3P+N	140x165x64	2 x M20 + 2 x M25	1
GW 70 488 M	② 4P	140x165x64	2 x M20 + 2 x M25	1
Bemessungsstrom (A): 32				
GW 70 434 M	② 2P	140x165x64	2 x M20 + 2 x M25	1
GW 70 435 M	② 3P	140x165x64	2 x M20 + 2 x M25	1
GW 70 435 NM	② 3P+N	140x165x64	2 x M20 + 2 x M25	1
GW 70 436 M	② 4P	140x165x64	2 x M20 + 2 x M25	1
Bemessungsstrom (A): 40				
GW 70 441 M	② 2P	140x165x64	2 x M20 + 2 x M25	1
GW 70 442 M	② 3P	140x165x64	2 x M20 + 2 x M25	1
GW 70 442 NM	② 3P+N	140x165x64	2 x M20 + 2 x M25	1
GW 70 443 M	② 4P	140x165x64	2 x M20 + 2 x M25	1
Bemessungsstrom (A): 63				
GW 70 437 M	② 3P	215x252x91	4xM32	1
GW 70 437 NM	② 3P+N	215x252x91	4xM32	1
GW 70 438 M	② 4P	215x252x91	4xM32	1
Bemessungsstrom (A): 80				
GW 70 489 M	② 3P	215x252x91	4xM32	1
GW 70 489 NM	② 3P+N	215x252x91	4xM32	1
GW 70 490 M	② 4P	215x252x91	4xM32	1
Bemessungsstrom (A): 100				
GW 70 491 M	② 3P	307x257x121		1
GW 70 491 NM	② 3P+N	307x257x121		1
GW 70 492 M	② 4P	307x257x121		1
Bemessungsstrom (A): 125				
GW 70 493 M	② 3P	307x257x121		1
GW 70 493 NM	② 3P+N	307x257x121		1
GW 70 494 M	② 4P	307x257x121		1
Bemessungsstrom (A): 160				
GW 70 495 M	② 3P	307x257x121		1
GW 70 495 NM	② 3P+N	307x257x121		1
GW 70 496 M	② 4P	307x257x121		1

HINWEIS: Abschließbar in AUS Stellung mit max. 3 Schlössern Durchmesser max. 8mm.
Bei den 100-160A Versionen können max. 2 x M63 Kabelverschraubungen montiert werden.

② Juni 2018 Neues Produkt

DREHSCHALTER FÜR AUFPUTZMONTAGE UND SCHALTSCHRÄNKE

SCHALTER FÜR SCHALTSCHRÄNKE



GW 70 001

SCHALTER FÜR SCHALTSCHRÄNKE MIT ABSCHLIESSBAREN, ROT/GELBEN DREHGRIFF UND ANTRIEBSACHSE

Art.-Nr.	Anz. Pole	Anzahl TE EN 50022	Einstell-bereich	VE
Bemessungsstrom (A): 16				
GW 70 001	2	3	87-145 mm	1/10
GW 70 002	3	3	87-145 mm	1/10
GW 70 003	4	3	87-145 mm	1/10
Bemessungsstrom (A): 32				
GW 70 004	2	4	87-145 mm	1/10
GW 70 005	3	4	87-145 mm	1/10
GW 70 006	4	4	87-145 mm	1/10
Bemessungsstrom (A): 63				
GW 70 007	3	5	114-177 mm	1/5
GW 70 008	4	5	114-177 mm	1/5

MERKMALE: Die Montagetiefe kann durch Schneiden der Antriebsachse geändert werden.



GW 70 009

VERLÄNGERUNGSBÜGEL AUS VERZINKTEN STAHL FÜR DIE RÜCKSEITIGE BEFESTIGUNG

Art.-Nr.	Für Schalter	Einstell-bereich	VE
Bemessungsstrom (A): 16			
GW 70 009	16A - 32A - 63A	117-305 mm (16-32-40A) - 144-337 mm (63A)	1/10

MERKMALE: Die Montagetiefe kann durch Schneiden der Antriebsachse oder den einstellbaren Verlängerungsbügeln geändert werden.
MITGELIEFERTES ZUBEHÖR: Satz selbstschneideneder Schrauben.

SCHALTER FÜR DIN-SCHIENEN



GW 70 203

SCHALTER FÜR DIN-SCHIENEN MIT SCHWARZEN DREHGRIFF

Art.-Nr.	Anz. Pole	Anzahl TE EN 50022	VE
Bemessungsstrom (A): 16			
GW 70 201	2	3	1/30
GW 70 202	3	3	1/30
GW 70 203	4	3	1/30
Bemessungsstrom (A): 32			
GW 70 204	2	4	1/24
GW 70 205	3	4	1/24
GW 70 206	4	4	1/24
Bemessungsstrom (A): 63			
GW 70 207	3	5	1/12
GW 70 208	4	5	1/12

ZUBEHÖR



GW 70 026

HILFSKONTAKTE

Art.-Nr.	Für Schalter	Kontakt-typ	VE
GW 70 026	16 A - 25 A - 32 A - 40 A - 63 A - 80 A	1 S + 1 Ö	1/12
GW 70 027	16 A - 25 A - 32 A - 40 A - 63 A - 80 A	2 S	1/12
GW 70 028	16 A - 25 A - 32 A - 40 A - 63 A - 80 A	2 Ö	1/12
GW 70 029	100 A - 125 A - 160 A	1 S + 1 Ö	1/12

HINWEIS: Montagemöglichkeiten:
- max. 2 (1 x seitlich) Hilfskontakte GW70026/GW70027/GW70028 an Schalter bis 80A;
- max. 4 Hilfskontakte GW70029 an Schalter 100-125-160A (max 1 Hilfskontakt an Schalter 160A 4P);
- max. 1 Hilfskontakt GW70029 an Schalter 160A.

Neues Produkt

70 ATEX - LASTTRENNSCHALTER IM ALUMINIUMDRUCKGUSSGEHÄUSE - ZONE 22 (D)

LASTTRENNSCHALTER IM ALUMINIUMDRUCKGUSSGEHÄUSE



GW 70 451

ATEX DREHSCHALTER FÜR AUFPUTZMONTAGE MIT SCHWARZEN GRIFF - IP65

Art.-Nr.	Anz. Pole	Leistung AC3 400V (kW)	Außenabmessungen BxHxT (mm)	VE
Bemessungsstrom (A): 16				
GW 70 451	2	6 (230V)	140x165x135	1
GW 70 452	3	10	140x165x135	1
GW 70 453	4	10	140x165x135	1
Bemessungsstrom (A): 32				
GW 70 454	2	9 (230V)	140x165x135	1
GW 70 455	3	15	140x165x135	1
GW 70 456	4	15	140x165x135	1
Bemessungsstrom (A): 63				
GW 70 457	3	18,5	140x165x135	1
GW 70 458	4	18,5	140x165x135	1
Bemessungsstrom (A): 100				
GW 70 459	3	30	215x252x94	1
GW 70 460	4	30	215x252x94	1

MITGELIEFERTES ZUBEHÖR: Kabelverschraubung M25 für 16A Versionen, M32 für 32A Versionen und M40 für 63-100A.
MERKMALE: Dose aus Aluminiumdruckguß lackiert in Grau RAL 7037.
ATEX Klassifizierung: Gerätegruppe II Kategorie 3D.
Staubexplosionsschutz: tc.
Raumtemperatur: -20°C <= Ta <= +40 °C.
HINWEISE: Absperrbar mit 3 Vorhängeschlössern in Position OFF und einem Vorhängeschloss in Position ON.

NOT-AUS-SCHALTER IM ALUMINIUMDRUCKGUSSGEHÄUSE



GW 70 471

ATEX NOT-AUS-DREHSCHALTER FÜR AUFPUTZMONTAGE MIT ROTEN GRIFF - IP65

Art.-Nr.	Anz. Pole	Leistung AC3 400V (kW)	Außenabmessungen BxHxT (mm)	VE
Bemessungsstrom (A): 16				
GW 70 471	2	6 (230V)	140x165x135	1
GW 70 472	3	10	140x165x135	1
GW 70 473	4	10	140x165x135	1
Bemessungsstrom (A): 32				
GW 70 474	2	9 (230V)	140x165x135	1
GW 70 475	3	15	140x165x135	1
GW 70 476	4	15	140x165x135	1
Bemessungsstrom (A): 63				
GW 70 477	3	18,5	140x165x135	1
GW 70 478	4	18,5	140x165x135	1
Bemessungsstrom (A): 100				
GW 70 479	3	30	215x252x94	1
GW 70 480	4	30	215x252x94	1

MITGELIEFERTES ZUBEHÖR: Kabelverschraubung M25 für 16A Versionen, M32 für 32A Versionen und M40 für 63-100A.
MERKMALE: Dose aus Aluminiumdruckguß lackiert in Grau RAL 7037.
ATEX Klassifizierung: Gerätegruppe II Kategorie 3D.
Staubexplosionsschutz: tc.
Raumtemperatur: -20°C <= Ta <= +40 °C.
HINWEISE: Absperrbar mit 3 Vorhängeschlössern in Position OFF.

70 RT HP



DREHSCHALTER IM KUNSTSTSOFFGEHÄUSE



Die Drehschalter im Kunststoffgehäuse, erhältlich als Steuer- oder Not-Aus-Ausführungen von 16 bis 160A, zeichnen sich durch eine einzigartige Schutzart aus: IP66 / IP67 / IP69, plombierbare Kunststoffschrauben mit 1/4 Umdrehung und viel Platz für Anschluss und Kabel.

DREHSCHALTER IM METALLGEHÄUSE



Die Metallgehäuse in Schutzart IP66 bestehen aus einer lackierten Aluminiumlegierung, eine dauerhaft sichere Lösung und auch in der Schwerindustrie und unter besonders harten Bedingungen.

DREHSCHALTER ATEX IM METALLGEHÄUSE



Die Baureihe mit Metallgehäuse wird mit den Drehschaltern in ATEX-Ausführung von 16 bis 100A gemäß der Richtlinie 94/9 / CE, die die elektrischen Systeme in explosionsgefährdeten Bereichen definiert und regelt, vervollständigt.

70 RT HP - DREHSCHALTER

Steuer- und Not-Aus-Drehschalter für die Montage in Schaltschränken und Gehäusen.
Nach Norm EN 60947-3.

Elektrische Daten

				16A	25A	32A	40A	63A	80A	100	125	160
Bemessungsstrom												
Bemessungsisolationsspannung Ui			**VAC**	690	690	690	690	690	690	1000	1000	1000
Bemessungsstoßspannungsfestigkeit Uimp			**kV**	4	4	4	4	4	4	8	8	8
Konventioneller thermischer Strom Ith/Ithe			**A**	16	25	32	40	63	80	100	125	160
Bemessungsstrom IEC	**AC21A** Schalten von ohmscher Last einschließlich geringer Überlast	**415V**	**A**	16	25	32	40	63	80	100	125	160
	AC22A Schalten von gemischter ohmscher und induktiver Last einschließlich geringer Überlast	**415V**	**A**	16	25	32	40	63	80	100	125	160
	AC23A Schalten von Motoren oder anderer hochinduktiver Last	**415V**	**A**	16	25	32	40	63	80	100	125	125
	AC3 Käfigläufermotoren: Anlassen, Ausschalten während des Laufs	**415V**	**A**	16	25	32	32	63	63	100	125	125
Bemessungskurzzeitstromfestigkeit Icw (1s)			**A**	160	250	320	400	630	800	2500	2500	2500
Bedingter Bemessungskurzschlussstrom			**FAeff**	10	10	10	10	6	6	50	50	50
Sicherung für den bedingten Kurzschlussstrom - Typ gG			**A**	16	25	32	40	63	80	100	125	160
ANSCHLUSS *												
Anzugsdrehmoment			**Nm**	1				3		6		
Flexible Leiter			**mm²**	10				25		70		
Starre Leiter			**mm²**	10				25		70		

* Die Oberfläche der Klemmen ist gerändelt, um den Halt des abisolierten Leiter in der Klemme zu erhöhen und um den Anschluss zu erleichtern.

Schaltbilder

2P Versionen
16-40A

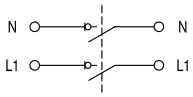

3P Versionen
16-160A

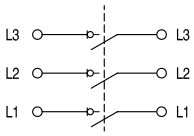

3P+N Versionen
16-160A

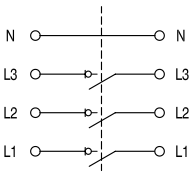

4P Versionen
16-160A

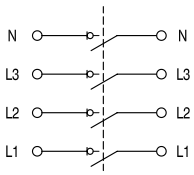

BESTÄNDIGKEIT GEGEN CHEMISCHE UND ATMOSPHÄRISCHE STOFFE

Salz-lösungen	Säuren		Basen		Lösungsmittel				Mineral-öl	UV Strahlung
	Konzentriert	Verdünnt	Konzentriert	Verdünnt	Hexan	Benzol	Azeton	Ethylalkohol		
Beständig	Bedingt beständig	Beständig	Nicht brständig	Bedingt beständig	Bedingt beständig	Nicht brständig	Nicht brständig	Bedingt beständig	Beständig	Beständig

Mechanische Eigenschaften - Drehschalter im Kunststoffgehäuse

In (A)		16	25	32	40	63	80	100	125	160
Pole	2P	x	x	x	x					
	3P	x	x	x	x	x	x	x	x	x
	3P+N	x	x	x	x	x	x	x	x	x
	4P	x	x	x	x	x	x	x	x	x
Schutzart		IP66/IP67/IP69								
Stoßfestigkeit		IK08								
Fehlerschutz		⧈								
Kugeldruckprüfung (°C)		125 (Geräte); 80 (Gehäuse)								
Glühdrahtprüfung (°C)		960 (Geräte); 650 (Gehäuse)								
Betriebstemperatur		-25; +60								
Montierbare Hilfskontakte		Max. 2 (1 je Seite)						Max. 4 (2 je Seite)		Max. 4* (2 je Seite)
Metrische Kabeleinführungen	Oben	2 x M20/M25				2 x M25/M32		-		
	Unten	2 x M20/M25				2 x M25/M32		-		
Position Drehgriff		EIN-Stellung 				AUS-Stellung 		EIN-Stellung 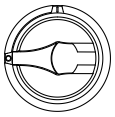		AUS-Stellung 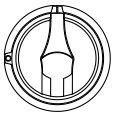

(*) Bei den 160A 4P Versionen kann nur 1 Hifsschalter montiert werden.

Mechanische Eigenschaften - Drehschalter im Metallgehäuse

In (A)		16	25	32	40	63	80	100	125	160
Pole	2P	x	x	x	x					
	3P	x	x	x	x	x	x	x	x	x
	3P+N	x	x	x	x	x	x	x	x	x
	4P	x	x	x	x	x	x	x	x	x
Schutzart		IP66								
Stoßfestigkeit		IK10 (Gehäuse) ; IK08 (Geräte)								
Kugeldruckprüfung (°C)		80 (Geräte)								
Glühdrahtprüfung (°C)		650 (Geräte)								
Betriebstemperatur		-25; +60								
Montierbare Hilfskontakte		Max. 2 (1 je Seite)						Max. 4 (2 je Seite)		Max. 4* (2 je Seite)
Metrische Kabeleinführungen	Oben	2 x M20	2 x M20			2 x M32		-		
	Unten	2 x M20	2 x M25			2 x M32		-		
POSITION DREHGRIFF		EIN-Stellung 				AUS-Stellung 		EIN-Stellung 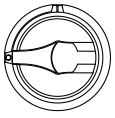		AUS-Stellung 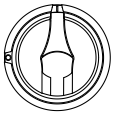

(*) Bei den 160A 4P Versionen kann nur 1 Hifsschalter montiert werden.

Abmessungen

DREHSCHALTER IM KUNSTSTOFFGEHÄUSE

DREHSCHALTER IM KUNSTSTOFFGEHÄUSE 16 – 25 – 32 – 40A

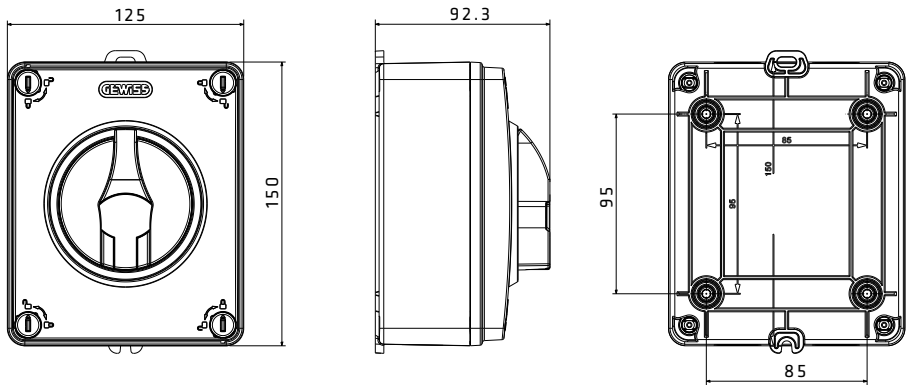

DREHSCHALTER IM KUNSTSTOFFGEHÄUSE 63 – 80A

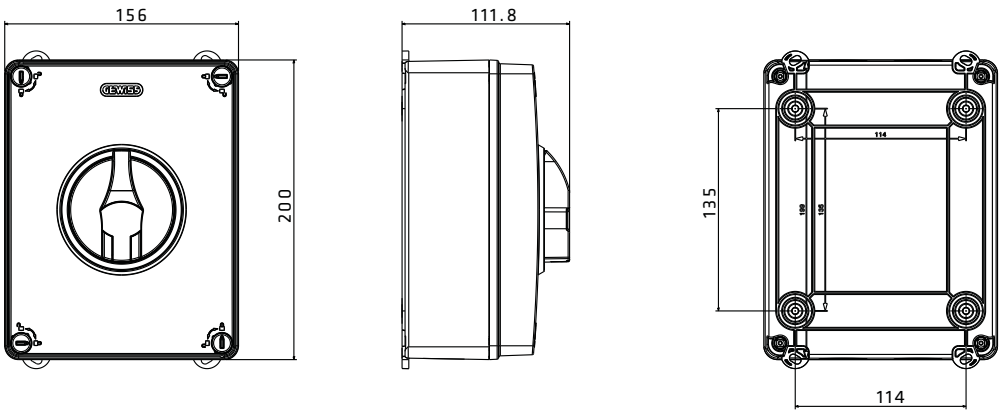

DREHSCHALTER IM KUNSTSTOFFGEHÄUSE 100 – 125 - 160A

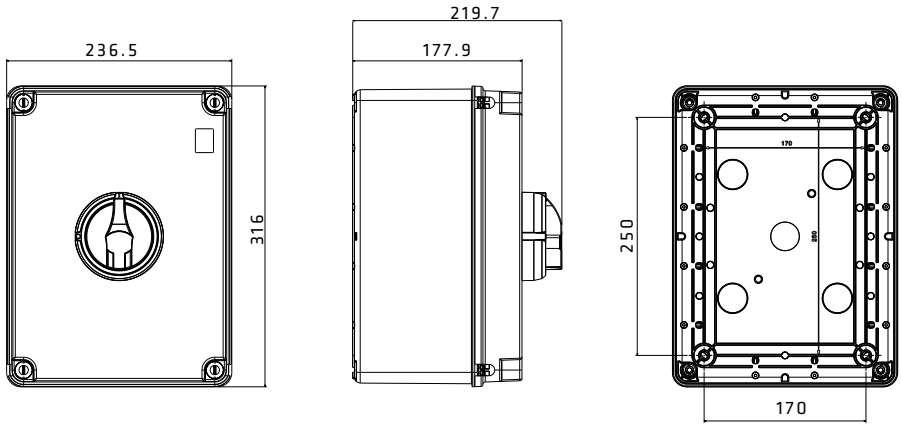

Abmessungen

DREHSCHALTER IM METALLGEHÄUSE

DREHSCHALTER IM METALLGEHÄUSE 16 – 25 – 32 – 40A

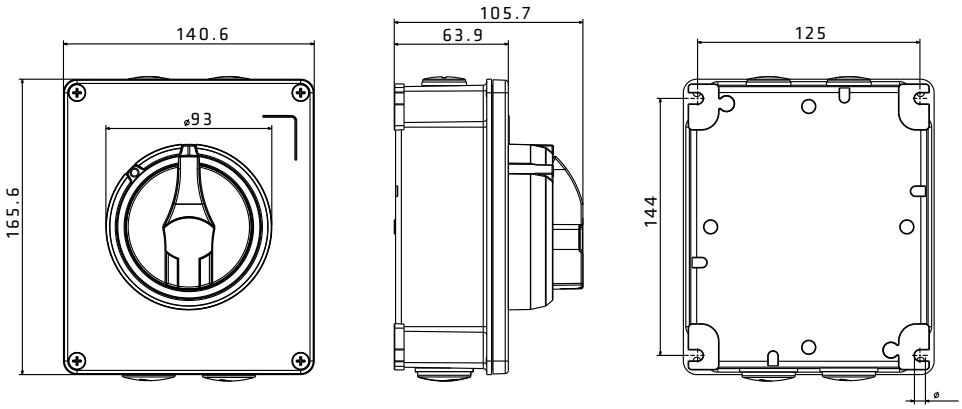

DREHSCHALTER IM METALLGEHÄUSE 63 – 80A

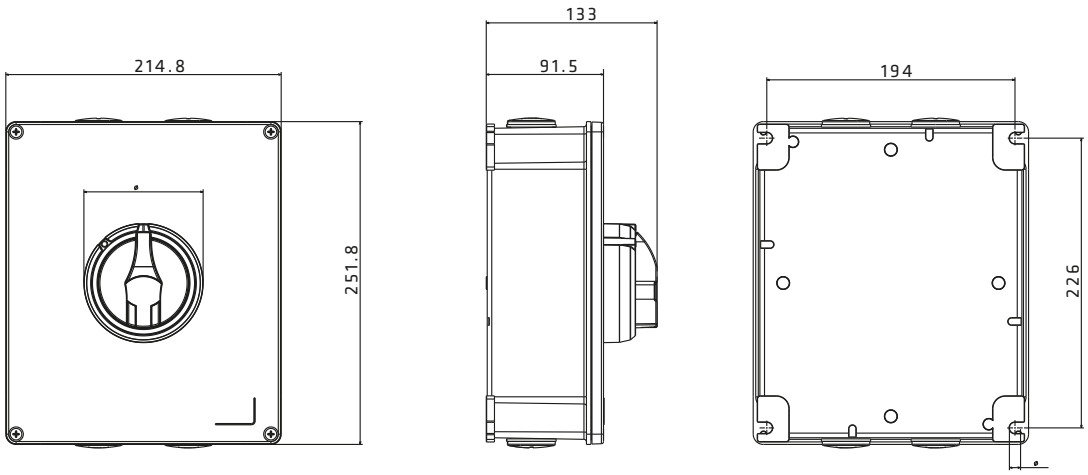

DREHSCHALTER IM METALLGEHÄUSE 100 – 125 - 160A

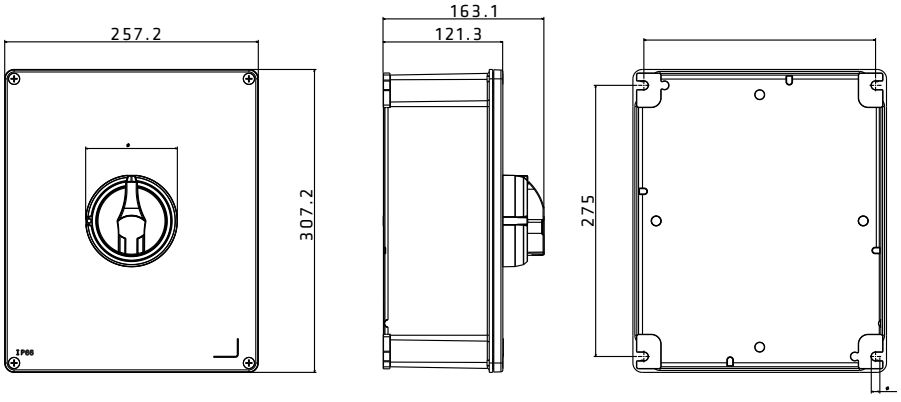

Abmessungen

DREHSCHALTER FÜR SCHALTSCHRÄNKE: TÜRMONTAGE

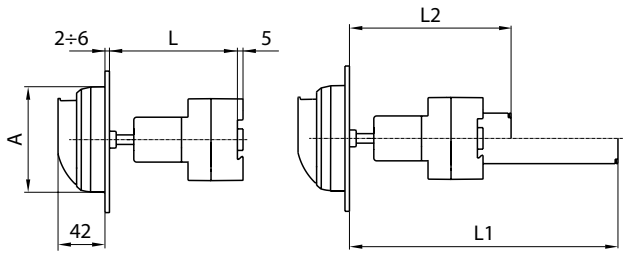

	OHNE ACHSE		MIT ACHSE		
Schalter	**Lieferlänge L**	**Einstellbar bis L***	**L1 max.**	**L2 min.****	**A**
16A - 25A - 32A - 40A	145	87	(145+160) 305	(87+30) 117	ø 94
63A - 80A	177	114	(117+160) 337	(114+30) 144	ø 94

(*) Durch Abschneiden der mitgelieferten Stange
(**) Durch Schneiden der mitgelieferten Stange und der Klammern an den angegebenen Punkten

DREHSCHALTER FÜR SCHALTSCHRÄNKE: MONTAGE AUF DIN-SCHIENEN EN 50022

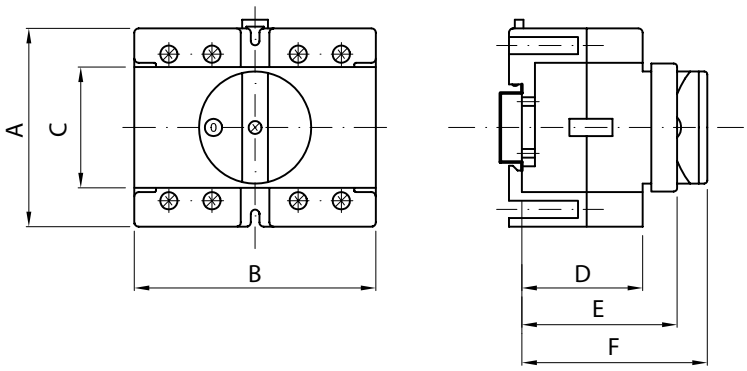

Typ	A	B	C	D	E	F
16 - 32A	55	71 ●	45	37	53	68
63 A	73	89 ▲	45	44	56	68

★ 3TE (17,5 mm). ● 4TE (17,5 mm). ▲ 5TE (17,5 mm).

HILFSKONTAKTE

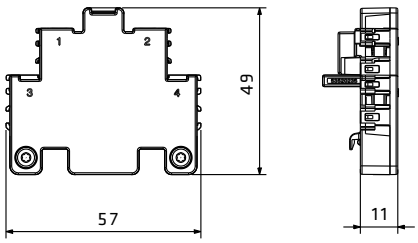

Für Schalter 16 - 25 - 32 - 40 - 63 - 80A

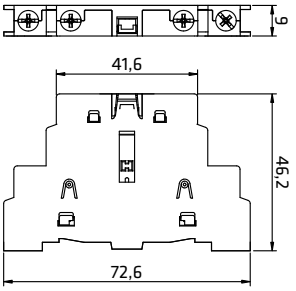

Für Schalter 100 - 125 - 160A

DREHSCHALTER IM METALLGEHÄUSE - ATEX

Drehschalter für die Steuerung und NOT-AUS im Aluminiumgehäuse lackiert in Grau RAL 7037, für den Einsatz in der ZONE 22(D) mit Bemessungsströmen 16-32-63-100A.
Normen: EN 60947-3, EN 61241-0, EN60079-0, EN60079-31 - Richtl. ATEX 94/9/CE.

TECHNISCHE DATEN					16A	32A	63A	100A
Bemessungsisolationsspannung		Ui (IEC947-3)		V	800			
Bemessungsstoßspannungsfestigkeit		Uimp (IEC947-3)		kV	8			
Konventioneller thermischer Strom	In freier Luft	Ith (IEC947-3)		A	25	40	63	100
	Im Gehäuse	Ithe (IEC947-3)		A	16	32	63	95
Bemessungsbetriebsstrom	AC21A	Ie (IEC947-3)	400V	A	16	32	63	95
	AC22A		400V	A	16	32	63	95
Schalten von Motoren oder anderer hochinduktiver Last	AC23A	IEC947-3	400V	kW	7	14	28	42
Bemessungskurzzeitstromfestigkeit		Icw		A	400	800	1500	1500
Bedingter Bemessungskurzschlussstrom kAeff		IEC947-3		kAeff	10	10	15	15
ANSCHLUSSQUERSCHNITTE								
Starre Leiter		min-max		mm^2	1,5-16	1,5-16	2,5-35	10-70
				AWG	16-6	16-6	14-3	8-00
Flexible Leiter		min-max		mm^2	1,5-16	1,5-16	2,5-35	10-70
				AWG	16-6	16-6	14-3	8-00
EINSATZBEDINGUNGEN								
Umgebungstemperatur	Lagerung			°C	-30; +70			
	Betrieb			°C	-25; +55			

Hinweis: Für die Beständigkeit gegen chemische und atmosphärische Stoffe bitte den GEWISS Kundendienst kontaktieren.

Abmessungen

NOT-AUS- UND STEUERDREHSCHALTER

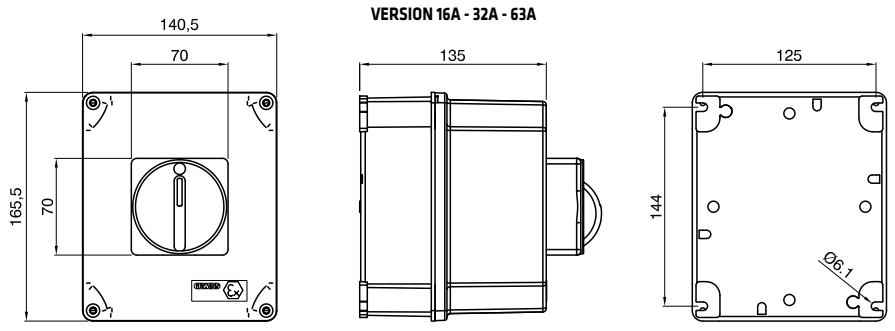

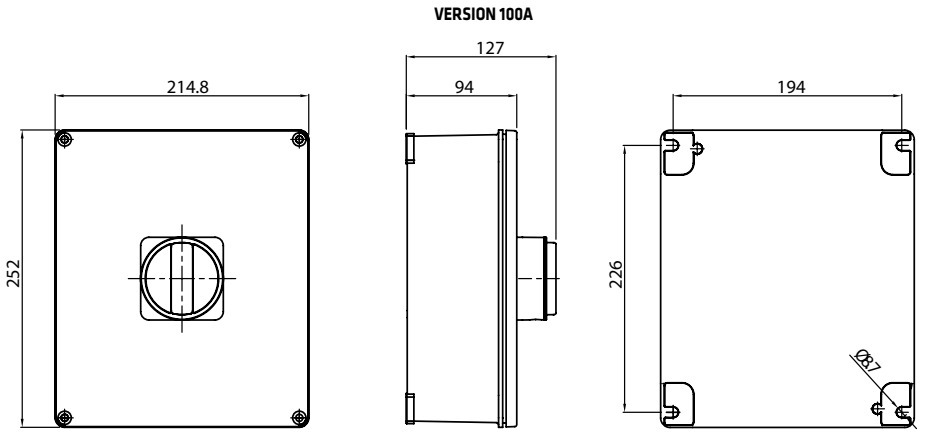

Farbe	RUNDE TASTER					
	Mit Kragen		Ohne Kragen		Mit beleuchtbaren Kragen	
Grün	GW 74 301		GW 74 313		**GW 74 341**	
Schwarz	GW 74 302		GW 74 312		-	
Weiß	GW 74 303		GW 74 314		**GW 74 342**	
Rot	GW 74 304		GW 74 311		**GW 74 343**	
Blau	GW 74 305		GW 74 315		**GW 74 344**	
Gelb	GW 74 306		GW 74 316		**GW 74 345**	

Farbe	RUNDE PILZTASTER - Ø 40MM			
	Rastend		Nicht rastend	
Rot	GW 74 364		GW 74 363	
	GW 74 367		**GW 74 366**	

Farbe	RUNDE PLIZ-NOT-AUS-TASTER - Ø 40 MM			
	Rastend		Mit Verriegelung und Schlüssel	
Rot	GW 74 361		GW 74 362	
	GW 74 365			

Fett, beleuchtete Versionen

Stellungen	RUNDE WAHLSCHALTER					
	Schalter mit festen Positionen		Ausziehbarer Schlüssel mit festen Positionen		Hebel mit Rückstellung	
0 - 1	GW 74 401		GW 74 411		GW 74 421	
1 - 0 - 2	GW 74 402		GW 74 412		GW 74 422	

Farbe	LEUCHTMELDER	
	Direkte Einspeisung	
Grün	GW 74 451	
Rot	GW 74 452	
Gelb	GW 74 453	
Hellblau	GW 74 454	
Weiß	GW 74 455	

ZUBEHÖR			
Typ		Kontakt	
Einfach-Kontakt	1 Öffner	GW 74 501	
	1 Schließer	GW 74 502	
Doppel-Kontakt	2 Schließer	GW 74 503	
	2 Öffner	GW 74 505	
	1 Schließer + 1 Öffner	GW 74 504	
Lampenhalter - BA9S Fassung		GW 74 511	

	KOMPLETTE GEHÄUSE				
Leuchtmelder Ø 22	**Mit Kragen**		**Anz. Einsätze**	**Kontakte**	**Abmessungen (BxHxT) mm**
allgemein (grau)	GW 27 201		1	1 Öffner	66x82x65
Not-Aus (rot)	GW 27 202		1	1 Schließer 1 Öffner	66x82x65
Start (grün)	GW 27 203		2	1 Schließer 1 Öffner	132x82x65
Stopp (rot)					
Start (grün)	GW 27 204		3	1 Schließer 1 Öffner	66x171x65
Stopp (rot)					
Signalisierung (weiß)					

	LEERGEHÄUSE				
Anz. Einsätze	**Artikelnummer**		**Seitliche Eingänge**	**Eingänge oben / unten**	**Abmessungen (BxHxT) mm**
1	GW 27 101		2 x Ø 23	2 x Ø 23	66x82x65
1	GW 27 111 (*)		2 x Ø 23	2 x Ø 23	66x82x65
2	GW 27 102		6 x Ø 23	2 x Ø 23	132x82x65
3	GW 27 103		4 x Ø 23	2 x Ø 23	66x171x65
6	GW 27 104		4 x Ø 23	6 x Ø 23	132x171x65
12	GW 27 105		4 x Ø 23	6 x Ø 23	264x171x65

(*) GW 27 111: Gelber Deckel und graues Gehäuse - Speziell für Not-Aus-Taster.
Für beleuchtete Ausführung muss die LED-Lampe separat bestellt werden: GW 74 515 (12V); GW 74 516 (24V); GW 74 517 (110V); GW 74 518 (230V).

74 PS

Befehls- und Meldegeräte ø 22 mm



Die Baureihe 74 PS beinhaltet Taster, Wahlschelter und Leuchtmelder mit Durchmesser 22mm und Schutzart IP66 für die Schaffung von Schnittstellen zwischen Mensch und Maschine und gleichzeitiger Steuerung von Antrieben und Anlagen unter Berücksichtigung höchster Sicherheitsstandards. Sie umfasst 6 Gehäusetypen mit 1 bis 12 Einsätzen und Ausführungen mit bereits montierten Tastern und Kontakten.

Technische Daten ***Seite 981***

BEFEHLSGERÄTE Ø 22 MM - IP66





DRUCKTASTER



GW 74 301

DRUCKTASTER MIT RUNDEN KRAGEN

Art.-Nr.	Farbe	VE
GW 74 301	Grün	10/60
GW 74 302	Schwarz	10/60
GW 74 303	Weiss	10/60
GW 74 304	Rot	10/60
GW 74 305	Blau	10/60
GW 74 306	Gelb	10/60

ANWENDUNG: Zur Vermeidung von unerwünschten Schaltungen, z.B.: Tore, Maschinen, usw..
MITGELIEFERTES ZUBEHÖR: Kontaktadapter mit 3 Sitzen (jeweils 2 sind Kontakthalter).
MERKMALE: Ebenfalls kompatibel mit den wassergeschützten Notmeldekästen GW42204 und GW42207.



GW 74 311

DRUCKTASTER OHNE RUNDEN KRAGEN

Art.-Nr.	Farbe	VE
GW 74 311	Rot	10/60
GW 74 312	Schwarz	10/60
GW 74 313	Grün	10/60
GW 74 314	Weiss	10/60
GW 74 315	Blau	10/60
GW 74 316	Gelb	10/60

MITGELIEFERTES ZUBEHÖR: Kontaktadapter mit 3 Sitzen (jeweils 2 sind Kontakthalter).
MERKMALE: Ebenfalls kompatibel mit den wassergeschützten Notmeldekästen GW42204 und GW42207.



GW 74 345

LEUCHTDRUCKTASTER MIT RUNDEN KRAGEN

Art.-Nr.	Farbe	VE
GW 74 341	Grün	10/60
GW 74 342	Weiss	10/60
GW 74 343	Rot	10/60
GW 74 344	Blau	10/60
GW 74 345	Gelb	10/60

ANWENDUNG: Für die Statusanzeige der angeschlossenen Verbraucher ohne zusätzliche Signallampe.
MITGELIEFERTES ZUBEHÖR: Kontaktadapter mit 3 Sitzen (jeweils 2 sind Kontakthalter).
MERKMALE: Kann mit dem Lampenhalter GW74511 + LED kombiniert werden.
Ebenfalls kompatibel mit den wassergeschützten Notmeldekästen GW42204 und GW42207.

PILZDRUCKTASTER



GW 74 367

RUNDER NOT-AUS-PILZTASTER - PILZTASTER Ø 40MM

Art.-Nr.	Funktionen	Merkmale	VE
GW 74 363	Ohne Rückhaltevorrichtung	Nicht beleuchtet	10/60
GW 74 364	Mit Rückhaltevorrichtung	Nicht beleuchtet	10/60
GW 74 366	Ohne Rückhaltevorrichtung	Beleuchtet	10/60
GW 74 367	Mit Rückhaltevorrichtung	Beleuchtet	10/60

MITGELIEFERTES ZUBEHÖR: Kontaktadapter mit 3 Sitzen (jeweils 2 sind Kontakthalter).
HINWEIS: Kompatibel mit den wassergeschützten Notmeldekästen GW42204.
MERKMALE: GW74366 und GW74367 können mit dem Lampenhalter GW74511 + LED kombiniert werden.
Ebenfalls kompatibel mit den wassergeschützten Notmeldekästen GW42204 und GW42207.

NOT-AUS-TASTER



GW 74 361

RUNDER NOT-AUS-PILZTASTER - PILZTASTER Ø 40MM

Art.-Nr.	Funktionen	Merkmale	VE
GW 74 361	Mit Rückhaltevorrichtung	Nicht beleuchtet	10/60
GW 74 362	Mit Verriegelung und Schlüssel	Nicht beleuchtet	10/60
GW 74 365	Mit Rückhaltevorrichtung	Beleuchtet	10/60

ANWENDUNG: Geeignet als NOT-AUS-Gerät gemäß IEC 60947-5-5.
MITGELIEFERTES ZUBEHÖR: Kontaktadapter mit 3 Sitzen (jeweils 2 sind Kontakthalter).
HINWEIS: Alle Schlüssel werden mit einem Standardcode.
MERKMALE: GW74365 kann mit dem Lampenhalter GW74511 + LED kombiniert werden.

WAHLSCHALTER



GW 74 401

RUNDER WAHLSCHALTER MIT FESTEN POSITIONEN

Art.-Nr.	Anzahl Module	Typ	VE
GW 74 401	2	0-1	10/60
GW 74 402	3	1 - 0 - 2	10/60

MERKMALE: Griff aus Thermoplast.
Ebenfalls kompatibel mit den wassergeschützten Notmeldekästen GW42204 und GW42207.
MITGELIEFERTES ZUBEHÖR: Kontaktadapter mit 3 Sitzen (jeweils 2 sind Kontakthalter).



GW 74 411

RUNDER WAHLSCHALTER MIT FESTEN POSITIONEN MIT ABZIEHBAREN SCHLÜSSEL

Art.-Nr.	Anzahl Module	Typ	VE
GW 74 411	2	0-1	10/60
GW 74 412	3	1 - 0 - 2	10/60

Charakteristik: Griff aus Thermoplast.
MITGELIEFERTES ZUBEHÖR: Kontaktadapter mit 3 Sitzen (jeweils 2 sind Kontakthalter).
HINWEIS: Alle Schlüssel werden mit einem Standardcode.



GW 74 421

RUNDER WAHLTASTER MIT RÜCKSPRUNG IN 0-STELLUNG

Art.-Nr.	Anzahl Module	Typ	VE
GW 74 421	2	0-1	10/60
GW 74 422	3	1 - 0 - 2	10/60

Charakteristik: Griff aus Thermoplast. Ebenfalls kompatibel mit den wassergeschützten Notmeldekästen GW42204 und GW42207.
MITGELIEFERTES ZUBEHÖR: Kontaktadapter mit 3 Sitzen (jeweils 2 sind Kontakthalter).

LEUCHTMELDER - IP66





LEUCHTMELDER



GW 74 452

RUNDE LEUCHTMELDER MIT DIREKTER 230V-VERSORGUNG - LAMPENFASSUNG BA9S

Art.-Nr.	Farbe	VE
GW 74 451	Grün	10/60
GW 74 452	Rot	10/60
GW 74 453	Gelb	10/60
GW 74 454	Blau	10/60
GW 74 455	Weiss	10/60

MERKMALE: Lieferung ohne Lampe. Max. Lampenleistung r 1W.
Ebenfalls kompatibel mit den wassergeschützten Notmeldekästen GW42204 und GW42207.
HINWEIS: Die Linsenfarbe sollte gemäß der Empfehlungen in der Norm CEI 16-3 gewählt werden. Bei der Verwendung der 110V LEDs Artikelnummer GW74517 und 230V LEDs Artikelnummer GW74518, wird empfohlen die opale Abdeckung des Lampen Halters zu entfernen, um den Lichtfluß zu erhöhen.

TECHNISCHES ZUBEHÖR

ZUBEHÖR



KONTAKTE - ITH=10A - 250V AC

Art.-Nr.	Typ	Farbe	VE
GW 74 501	1 S	Grün	1/30
GW 74 502	1 Ö	Rot	1/30
GW 74 503	2 S	Grün	1/30
GW 74 504	1 S + 1 Ö	Weiss	1/30
GW 74 505	2 Ö	Rot	1/30

MERKMALE: GW74502 geeignet zur Öffnung, auch wenn er leicht klemmt, in Übereinstimmung mit der Norm EN 60947-5-1.
Montage auf Kontaktadapter durch Einrasten.
HINWEISE: Die Doppelkontakte: GW74503, GW74504 und GW74505 sind nicht kompatibel mit den wassergeschützten Notmeldekästen GW42204 und GW42207.



GW 74 511

LAMPENHALTER - LAMPENFASSUNG BA9S

Art.-Nr.	Spannungsversorgung	Leistung Lampe	VE
GW 74 511	Direkt	1 W	1/30

MERKMALE: Montage auf Kontaktadapter durch Einrasten. Für die Montage auf den mittleren Sitz des Adapters.
ANWENDUNGEN: Für die beleuchtbaren Taster mit Schutz und beleuchtbaren Pilztastern, zur Signal-Anzeige.



GW 74 515

LAMPEN - LAMPENFASSUNG BA9S

Art.-Nr.	Typ	Bemessungs-spannung	VE
GW 74 515	LED	12 V	10/100
GW 74 516	LED	24 V	10/100
GW 74 517	LED	110 V	10/100
GW 74 518	LED	230 V	10/100

ANWENDUNGEN: Für Signallampen oder Lampenhalter GW74511.
HINWEIS: Bei der Verwendung der 110V LEDs Artikelnummer GW74517 und 230V LEDs Artikelnummer GW74518, wird empfohlen die opale Abdeckung des Lampen Halters zu entfernen, um den Lichtfluß zu erhöhen.



GW 74 521

SCHWARZE SCHRAUBENABDECKKAPPE FÜR LEERGEHÄUSE FÜR RUNDE TASTER - Ø 22 MM

Art.-Nr.	Farbe	VE
GW 74 521	Schwarz	10/100

Charakteristik: Schraubenabdeckkappe aus Thermoplast.



GW 74 523

SCHILDTRÄGER

Art.-Nr.	Geeignet für	Form	Farbe	Text	VE
GW 74 522	Taster, Kontrollleuchten und Wahlschalter Ø22mm	Rechteckig	Schwarz	-	5/100
GW 74 523	Not-Aus Pilztaster	Rund	Gelb	Not-Aus	10/100

Charakteristik: Der Schildträger kann zur Funktionsbeschreibung der Taster und Signallampen verwendet werden.
HINWEIS: GW74523 für die Verwendung mit NOT-AUS-Tastern.



GW 74 525

WERKZEUGE

Art.-Nr.	Beschreibung	Material	VE
GW 74 524	Werkzeug für Nutmuttermontage	Metall	10/100
GW 74 525	Werkzeug für Lampenauszug	Termoplast	10/100

COMBI 22 - GEHÄUSE AUS ISOLIERMATERIAL FÜR BEFEHLS- UND MELDEGERÄTE - IP66







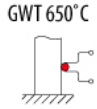

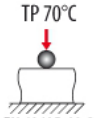

GEHÄUSE



GW 27 101

GEHÄUSE FÜR BEFEHLS- UND MELDEGERÄTE Ø 22 MM - GRAU RAL 7035

Art.-Nr.	Anzahl Module	Seitliche Eingänge	Obere Eingänge	Untere Eingänge	Außenabmessungen BxHxT (mm)	VE
Farbe: Grau ähnlich RAL 7035						
GW 27 101	1	2xØ 23	1xØ 23	1xØ 23	66x82x65	5/60
Farbe: Deckel Gelb						
GW 27 111	1	2xØ 23	1xØ 23	1xØ 23	66x82x65	5/60
Farbe: Grau ähnlich RAL 7035						
GW 27 102	2	6xØ 23	1xØ 23	1xØ 23	132x82x65	2/30
GW 27 103	3	4xØ 23	1xØ 23	1xØ 23	66x171x65	1/20
GW 27 104	6	4xØ 23	3xØ 23	3xØ 23	132x171x65	1/10
GW 27 105	12	4xØ 23	3xØ 23	3xØ 23	264x171x65	1/10

MERKMALE: Schutzart IP66 nur bei korrekter Montage der Befehlsgeräte garantiert.
Die Sitzöffnung hat Vorprägungen für die Montage der Befehlsgeräte in jeder Richtung.
GW27111 mit gelben Deckel speziell für die Montage der Not-Aus-Taster GW74061, GW74062, GW74063.
HINWEISE: Die Leergehäuse können mit Tastern, Schaltern und Kontrollleuchten Ø 22 mm und Einfachkontakten GW74501 und GW74502 bestückt werden.

KOMPLETTE GEHÄUSE



GW 27 202

KOMPLETTE GEHÄUSE - GRAU RAL 7035

Art.-Nr.	Anzahl Module	Kontakte	Schaltvorrichtungen Ø 22	Außenabmessungen BxHxT (mm)	VE
GW 27 201	1	1 S	Allgemein (schwarz)	66x82x65	1/30
GW 27 202	1	1 S - 1 Ö	Not-Aus (rot)	66x82x65	1/30
GW 27 203	2	1 S - 1 Ö	Start (grün) Stopp (rot)	132x82x65	1/10
GW 27 204	3	1 S - 1 Ö	Start-Stopp-Anzeige	66x171x65	1/10

MERKMALE: Kontaktadapter mit 3 Sitzen. Maximaler Überstand des Befehls-/Meldegeräts aus dem Gehäuse: GW27201, GW20203, GW27204 - 20mm; GW27202 - 25mm.
GW27202: gelber Deckel, pilzförmige Taste mit Verriegelung.
GW27204: direkte Versorgung, mit Lampenfassung BA9S, max. 380 V - 2 W, ohne Lampe, Befehlsgeräte Ø 22 Start (grün), Stopp (rot), Anzeige (weiss).
Komplette Isolierung gemäß IEC 536.



GW 66 745

WASSERDICHTE ABDECKUNGEN

Art.-Nr.	Abmessungen BxH (mm)	Geeignet für	Farbe	VE
GW 66 708	85x75	1 Drucktaster Ø 22 mm Baureihe 74 PS	Grau	1/20
GW 66 745	85x75	1 Drucktaster Ø 22 mm Baureihe 74 PS	Gelb	1/20

ANWENDUNGEN: GW66745 speziell für die Montage von Not-Aus-Tastern.
MITGELIEFERTES ZUBEHÖR: Dichtung und Montageschrauben.

TECHNISCHES ZUBEHÖR



GW 27 402

VERBINDUNGSDOSE FÜR DIE VERBUNDMONTAGE DER MODULAREN GEHÄUSE GRAU RAL 7035 - IP55

Art.-Nr.	Anz. Öffnungen Ø23 ausbrechbar	Deckelschrauben	Außenabmessungen BxHxT (mm)	VE
GW 27 402	8 seitlich 8 / 1 unten	Edelstahl	132x82x55	2/60

MERKMALE: Öffnungen mit Werkzeug ausbrechbar. Vorgerüstet für die Befestigung der Erdungsklemme GW26407. Die Schutzisolierung kann mit den Schraubenabdeckkappen GW44622 hergestellt werden.



GW 26 406

WASSERGESCHÜTZTER VERBINDER FÜR GEHÄUSE, GERÄTE UND DOSEN - IP55

Art.-Nr.	Durchmesser Montagebohrung (mm)	Gewindetyp	VE
GW 26 406	23	PG16	25/250

ANWENDUNGEN: Für die Verbundmontage von Gehäusen, Dosen, usw..



GW 44 622

SCHRAUBENABDECKKAPPEN AUS ISOLIERMATERIAL

Art.-Nr.	Beschreibung	VE
GW 44 622	Schraubenabdeckkappe Ø 16 mm	10/100

ANWENDUNGEN: Zur Einhaltung der doppelten Isolierung (Schutzklasse II) bei der Befestigung von Kästen, Dosen und anderen GEWISS-Produkten.



KONTAKTE - ITH=10A - 250V AC

Art.-Nr.	Typ	Farbe	VE
GW 74 501	1 S	Grün	1/30
GW 74 502	1 Ö	Rot	1/30

MERKMALE: GW74502 geeignet zur Öffnung, auch wenn er leicht klemmt, in Übereinstimmung mit der Norm EN 60947-5-1.
Montage auf Kontaktadapter durch Einrasten. Kompatibel mit den Notmeldekästen GW42204.

74 PS



DIE VORTEILE DER LED-TECHNOLOGIE



Die Produkte der Baureihe können mit LED-Lampen BA9S Fassung beleuchtet werden, für optimale Leistung, Zuverlässigkeit, geringen Wartungsaufwand und längere Lebensdauer.

SCHNELLE, ZUVERLÄSSIGE UND SICHERE INSTALLATION



Dank der praktischen Schnappbefestigung der Kontakte wird die Montagezeit der Steuerungen drastisch reduziert. Die Doppel-Kontakte erhöhen die Flexibilität und ermöglichen die Montage von bis zu vier Kontakten.

SYNERGIE MIT DEN BAUREIHEN VON GEWISS



Die hohe Schutzart - IP66 - ermöglicht die Montage der Befehls und Steuergeräte 74 PS innerhalb und außerhalb der GEWISS Gehäuse wie der Baureihe 46, 42RV Notmeldekästen, 27 COMBI Gehäuse oder 42RV Abdeckungen.

74 PS - Befehlsgeräte Ø22 mm - IP66

TECHNISCHE EIGENSCHAFTEN (gültig für Taster und Wahlschalter)	
Normen: EN 60947-1 (CEI 17-44); EN 60947-5-1 (CEI 17-45)	Gebrauchskategorie bei 230V: AC15 (*) 3A
Schutzart: IP66 (Klemmen IP20)	DC13 (**) 0.55A
Bemessungsisolationsspannung: 690V	Basisschutz (Schutz bei direktem Berühren): Doppelte Isolation ⧈ (***)
Stoßfestigkeit: 100 m/s² (max. Bruchlast 1000 m/s²)	Elektrische Lebensdauer (AC-12)bei 230V 6A: 250.000 Schaltspiele
Betriebstemperatur: Min. -25°C; Max. +55°C	Konventioneller thermischer Strom in freier Luft Ith der Kontakte: 10A
Lagertemperatur: Min. -45°C; Max. +85°C	Verschmutzungsgrad: 3

(*) AC 15 = Elektromagnetische Steuerung bei AC (**) DC 13 = Elektromagnetische Steuerung bei DC (***) Gemäß EN 61140

74 PS - Meldegeräte - IP66

TECHNISCHE EIGENSCHAFTEN	
Normen: EN 60947-1 (CEI 17-44); EN 60947-5-1 (CEI 17-45); EN 62471	Betriebstemperatur: Min. -25°C; Max. +55°C
Schutzart: IP66 (Klemmen IP20)	Lagertemperatur: Min. -45°C; Max. +85°C
Bemessungsisolationsspannung: 690V	Lampe: LED Fassung: BA9S Max. Leistung: 1W
Stoßfestigkeit: 100m/s² (max. Bruchlast 1000 m/s²)	

Typ:	Artikelnummer	Spannung	Strom LED
LED	GW 74 515	12 V	5mA
	GW 74 516	24 V	4mA
	GW 74 517	110V	3mA
	GW 74 518	230/240V	3mA

Abmessungen

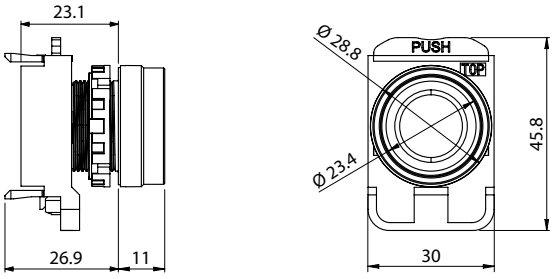

GW 74 301 - GW 74 306

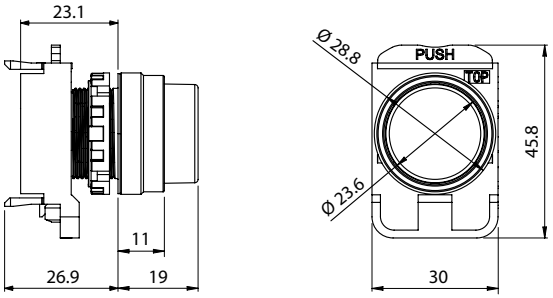

GW 74 311 - GW 74 316

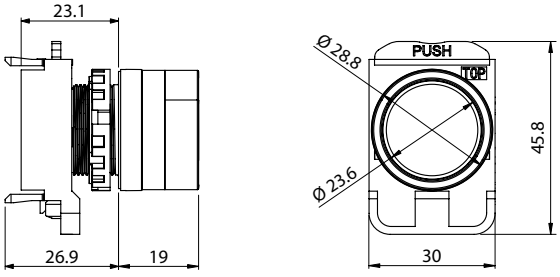

GW 74 341 - GW 74 345

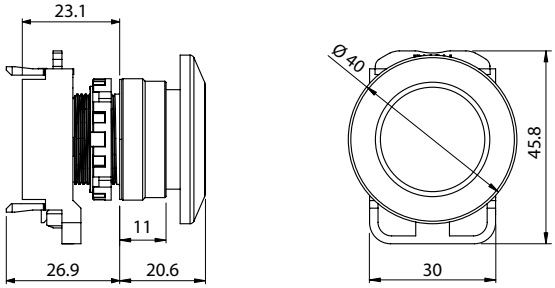

GW 74 363 - GW 74 364
GW 74 366 - GW 74 367

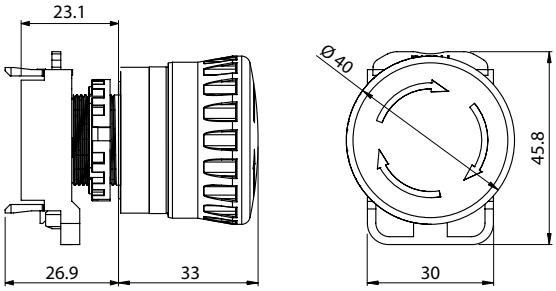

GW 74 361 - GW 74 365

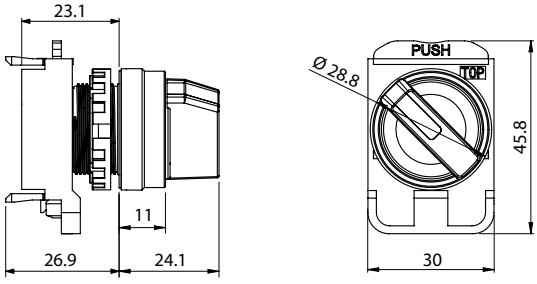

GW 74 401 - GW 74 402
GW 74 421 - GW 74 422

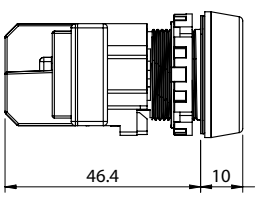

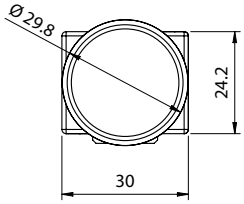

GW 74 451 - GW 74 455

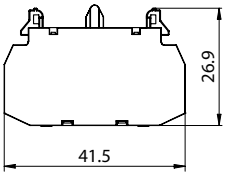

GW 74 501 - GW 74 502

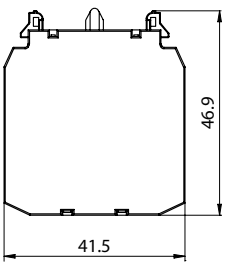

GW 74 503 - GW 74 505

COMBI 22 - Gehäuse aus Isoliermaterial für Taster, Befehls- und Meldegeräte - IP66

TECHNISCHE EIGENSCHAFTEN	
Normen: IEC 60670-1; IEC 60670-22; EN 60670-1; EN 60670-22; CEI EN 60670-1; CEI EN 60670-22	Material: GW PLAST
Schutzart: IP66	Stoßfestigkeit bei Umgebungstemperatur: IK08
Basisschutz (Schutz bei direktem Berühren): Doppelte Isolation ⧈ (•)	Widerstand gegen abnorme Wärme und Feuer: Kugeldruckprüfung bei 70°C Glühdrahtprüfung bei 650°C
Maximale Betriebstemperatur: Min. -25°C; Max. +60°C	

(•) Die doppelte Isolierung gemäß EN 61140 wird durch die Schraubenabdeckkappen GW 44 622 erreicht.

BESTÄNDIGKEIT GEGEN CHEMISCHE UND ATMOSPHÄRISCHE STOFFE

Salz-lösungen	Säuren		Basen		Lösungsmittel				Mineral-öl	UV Strahlung
	Konzentriert	Verdünnt	Konzentriert	Verdünnt	Hexan	Benzol	Azeton	Ethylalkohol		
Beständig	Nicht beständig	Beständig	Beständig	Beständig	Bedingt beständig	Nicht beständig	Nicht beständig	Bedingt beständig	Bedingt beständig	Bedingt beständig

Abmessungen

COMBI 22

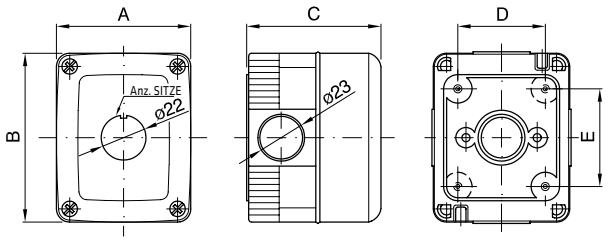

Artikelnr.	Anz. Sitze	A	B	C	D	E	Anz. Vorprägungen
GW 27 101	1	66	82	65	44	48	4
GW 27 111							
GW 27 102	2	132	82		48	110	8
GW 27 103	3	66	171		44	137	6
GW 27 104	6	132	171		110		10
GW 27 105	12	264	171		210		10

74 ATEX GEHÄUSE

Start/Stopp und NOT-AUS-Taster in Gehäusen aus Aluminium-Druckguß lackiert in Grau RAL 7037, geeignet für ZONE 22(D), mit Kontakten und Kabelverschraubungen.

Technische Daten und Normen

Produkt	Normen:	Schutzart: (IP)	Fehlerschutz (Schutz bei indirektem Berühren)	Installationstemperatur:		Kugeldruckprüfung (°C)	Glühdrahtprüfung (°C)
				Minimum	Maximum		
Start-Stopp	EN 60947-5-1 EN 60079-0 EN 60079-31 ATEX Richtlinie 94-9/EC	IP66	⧈	-25°C	+60°C	70°C	650°C
NOT-AUS							

Hinweis: Für die Beständigkeit gegen chemische und atmosphärische Stoffe bitte den GEWISS Kundendienst kontaktieren.

46

WASSERGESCHÜTZTE AUFPUTZ-SCHALTSCHRÄNKE



Seite 990

40 CD

VERTEILER UND GEHÄUSE
FÜR DIE AUFPUTZMONTAGE



Seite 1022

40 CDm

INSTALLATIONSVERTEILER



Seite 1038

42 RV

WASSERGESCHÜTZTE AUF- UND UNTERPUTZ-NOTMELDEKÄSTEN



Seite 1050

44 CE

STAUB- UND WASSERGESCHÜTZTE AUFPUTZABZWEIGKÄSTEN



Seite 1061

GW Connect

WASSERGESCHÜTZTE AUFPUTZ-VERBINDUNGSDOSEN AUS METALL



Seite 1078

42 TV

MULTIFUNKTIONALE MONTAGEPLATTEN



Seite 1084

Baureihe 46

	SCHALTSCHRANK					ZUBEHÖR		
						FRONTAUSBAU		
						Abdeckungen	ABDECKUNGEN	
								
	ABMESSUNGEN (BxHxT) mm	Material	Artikelnummer Geschlossene Tür	Artikelnummer Transparente Tür	Anz. TE EN 50022	Mit Ausschnitt und DIN-Schiene	Mit Ausschnitt und DIN-Schiene	Geschlossen
44 CEP GWPLAST 120 IP55 	200x254x135	GWPLAST 120	GW 44 808	GW 44 818				
	236x316x135	GWPLAST 120	GW 44 809	GW 44 819	8	GW 44 852 8 Teilungseinheiten		
	316x396x160	GWPLAST 120	GW 44 810	GW 44 820	24 (12x2)	GW 44 853 14 Teilungseinheiten GW 44 854 24 Teilungseinheiten (12x2)		
	396x474x160	GWPLAST 120	GW 44 811	GW 44 821	32 (16x2)	GW 44 855 32 Teilungseinheiten (16x2)		
46 QP POLYESTER IP66 	250x300x160	Polyester	GW 46 001 F	GW 46 201 F				
		Metall	GW 46 031					
	310x425x160	Polyester	GW 46 002 F	GW 46 202 F	36 (12x3)		3 1-HE Abdeckungen mit 12 TE	
		Metall	GW 46 032	GW 46 232			GW 46 420 F	GW 46 425 F
		Edelstahl	GW 46 052					
	405x500x200	Polyester	GW 46 003 F	GW 46 203 F	54 (18x3)		3 1-HE Abdeckungen mit 18 TE	
		Metall	GW 46 033	GW 46 233			GW 46 421 F	GW 46 426 F
46 QM METALL IP55 	405x650x200	Polyester	GW 46 004 F	GW 46 204 F	72 (18x4)		4 1-HE Abdeckungen mit 18 TE	
		Metall	GW 46 034	GW 46 234			GW 46 421 F	GW 46 426 F
		Edelstahl	GW 46 054					
	515x650x250	Polyester	GW 46 005 F	GW 46 205 F	96 (24x4)		4 1-HE Abdeckungen mit 24 TE	
		Metall	GW 46 035	GW 46 235			GW 46 422 F	GW 46 427 F
46 QX EDELSTAHL IP55 	585x800x300	Polyester	GW 46 006 F	GW 46 206 F	140 (28x5)		5 1-HE Abdeckungen mit 28TE	
		Metall	GW 46 036	GW 46 236			GW 46 423 F	GW 46 428 F
		Edelstahl	GW 46 056					
	800x1060x350	Polyester	GW 46 007 F	GW 46 207 F	180 (36x5)		5 1-HE Abdeckungen mit 36TE	
		Metall	GW 46 037	GW 46 237			GW 46 424 F	GW 46 429 F

ZUBEHÖR

FRONTAUSBAU

ABDECKUNGEN 2-HE



Geschlossen

1 2-HE Abdeckung	2 2-HE Abdeckungen	2 2-HE Abdeckungen	2 2-HE Abdeckungen	2 2-HE Abdeckungen
GW 46 475 F	GW 46 476 F	GW 46 476 F	GW 46 477 F	GW 46 478 F	GW 46 479 F

DOPPELTÜREN



Material: Isoliert/ Metall

GW 46 414	GW 46 415	GW 46 416	GW 46 417	GW 46 418	GW 46 419
GW 46 564	GW 46 565	GW 46 566	GW 46 567	GW 46 568	GW 46 569

Träger



Paar

GW 46 435 F	GW 46 436 F	GW 46 437 F	GW 46 437 F	GW 46 438 F	GW 46 439 F

DIN-SCHIENEN



einfach/ 2-HE

GW 46 430 F	GW 46 431 F	GW 46 431 F	GW 46 432 F	GW 46 433 F	GW 46 434 F
GW 46 530 F	GW 46 531 F	GW 46 531 F	GW 46 532 F	GW 46 533 F	GW 46 534 F

INTERNE KONFIGURATION

MONTAGEPLATTEN



Material: Metall/ Stahlblech (gelocht)/ Isoliert

GW 44 636	GW 44 637	GW 44 638	GW 44 639	GW 46 401	GW 46 402
GW 44 646	GW 44 647	GW 44 648	GW 44 649	GW 46 461	GW 46 462
				GW 46 408	GW 46 409
					GW 46 410
					GW 46 411
					GW 46 412
					GW 46 413
					GW 46 407
					GW 46 467

PLATTEN

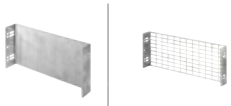

1-HE Module: (gelocht)/ geschlossen

2-HE Module: (gelocht)/ geschlossen

3 1-HE Abdeckungen	1 2-HE Abdeckung	3 1-HE Abdeckungen	1 2-HE Abdeckung	4 1-HE Abdeckungen	2 2-HE Abdeckungen	5 1-HE Abdeckungen	2 2-HE Abdeckungen	5 1-HE Abdeckungen	2 2-HE Abdeckungen
GW 46 440	GW 46 480	GW 46 441	GW 46 481	GW 46 441	GW 46 481	GW 46 443	GW 46 483	GW 46 444	GW 46 484
GW 46 540	GW 46 580	GW 46 541	GW 46 581	GW 46 541	GW 46 581	GW 46 543	GW 46 583	GW 46 544	GW 46 584

ZUBEHÖR

MASTBEFESTIGUNG



GW 46 551
GW 46 552
GW 46 553
GW 46 553
GW 46 554
GW 46 555

VERSCHIEDENES



Wandbefestigungs-laschen
GW 44 621



Sicherheitsschloss mit Griff
GW 46 445



Satz 4 Halterungen aus Edelstahl
GW 46 451



Satz 4 Halterungen aus Stahlblech
GW 46 446



Befestigungsclip
GW 46 450



Satz 4 Halterungen aus Edelstahl
GW 46 451



Satz 4 Halterungen aus Stahlblech
GW 46 446



Dichtung für Verbundmontage
GW 46 449



Satz aus 4 Befestigungswinkeln für die Befestigung der Montageplatten oder Trägern Für Montageplatte
GW 46 521 F



Sicherheitsschloss mit Griff
GW 46 445



Plantasche
GW 46 447



Satz Lüftung IP 44
GW 46 448 und GW 46 471

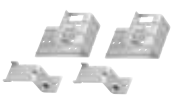

Satz Montagebügel für Verdrahtungskanäle
GW 46 557 F

Schraubenabdeckkappen für doppelte Isolierung
GW 46 526



Paar Tragegriffe
GW 46 591



Satz Einschlagmuttern
GW 46 592 F

	KOMPATIBILITÄT ZWISCHEN DER BAUREIHE 46 UND DEN BAUSÄTZEN FÜR LEISTUNGSSCHALTER MTX UND LASTTRENNSCHALTER MSS				
	SCHALTSCHRANK				
	ABMESSUNGEN (BxHxT) mm	Material	Artikelnummer		Anz. TE EN 50022
			Geschlossene Tür	Transparente Tür	
44 CEP GWPLAST 120 IP55 	200x254x135	GWPLAST 120	GW 44 808	GW 44 818	-
	236x316x135	GWPLAST 120	GW 44 809	GW 44 819	8
	316x396x160	GWPLAST 120	GW 44 810	GW 44 820	24 (12x2)
	396x474x160	GWPLAST 120	GW 44 811	GW 44 821	32 (16x2)
46 QP POLYESTER IP66 	250x300x160	Polyester	GW 46 001 F	GW 46 201 F	-
		Metall	GW 46 031	-	
	310x425x160	Polyester	GW 46 002 F	GW 46 202 F	36 (12x3)
		Metall	GW 46 032	GW 46 232	
		Edelstahl	GW 46 052	-	
46 QM METALL IP55 	405x500x200	Polyester	GW 46 003 F	GW 46 203 F	54 (18x3)
		Metall	GW 46 033	GW 46 233	
	405x650x200	Polyester	GW 46 004 F	GW 46 204 F	72 (18x4)
		Metall	GW 46 034	GW 46 234	
		Edelstahl	GW 46 054	-	
	515x650x250	Polyester	GW 46 005 F	GW 46 205 F	96 (24x4)
		Metall	GW 46 035	GW 46 235	
46 QX EDELSTAHL IP55 	585x800x300	Polyester	GW 46 006 F	GW 46 206 F	140 (28x5)
		Metall	GW 46 036	GW 46 236	
		Edelstahl	GW 46 056	-	
	800x1060x350	Polyester	GW 46 007 F	GW 46 207 F	180 (36x5)
		Metall	GW 46 037	GW 46 237	

HINWEISE: Die oben aufgeführten Konfigurationen sind nur gültig wenn der Spitzenstrom des entsprechenden Schalters (korrespondierend mit dem angenommenen Kurzschlußstrom am Installationsort) NICHT größer ist als 17kA oder der angenommene Kurzschlußstrom der Einspeisung des Schaltschrankes NICHT größer 10kA ist.
Die thermische Leistung gemäß der angegebenen Methode in den technischen Seiten prüfen.
Die Bausätze werden auf den Trägern befestigt. Die Abdeckungen der Bausätze haben 2 HE.
MTX 160c und MTX 160 (sowohl 3P als auch 4P) können mit den entsprechenden Haltern auf DIN-Schienen montiert werden die im Bausatz GW D8 261 enthalten sind. Für MTX 250 (sowohl 3P als auch 4P) wird der Bausatz GW D8 262 benötigt.
Die Montage der Leistungsschalter MTX mit Fehlerstrom-Auslösern auf DIN-Schienen erfordert spezielle Halterungen die im Katalog POWER zu finden sind.
Bei der Kabeleinführung von unten, wird der Einsatz einer geschlossenen Abdeckung über dem Leistungsschalter/Lasttrennschalter empfohlen, damit die Kabelführung einfacher wird.
Wegen der unterschiedlichen Tiefe können die Lasttrennschalter MSS nicht auf der selben DIN-Schiene wie die Leistungsschalter MTX montiert werden.

KOMPATIBILITÄT ZWISCHEN DER BAUREIHE 46 UND DEN BAUSÄTZEN FÜR LEISTUNGSSCHALTER MTX UND LASTTRENNSCHALTER MSS

MCCBs		LASTTRENNSCHALTER	
MTX 160c - MTX 160 - MTX 250 	**MTX 160c - MTX 160 - MTX 250 KOMBINIERT MIT DEN ENTSPRECHENDEN L-FÖRMIGEN FEHLERSTROM-AUSLÖSERN** 	**MSS 160** 	**MSS 250** 
-	-	-	-
-	-	-	-
GW 44 853 (nur für MTX 160c und MTX 160)	GW 44 853 (nur für MTX 160c und MTX 160)	-	-
GW 44 855 (nur für MTX 160c und MTX 160)	GW 44 855 (nur für MTX 160c und MTX 160)	-	-
-	-	-	-
-	-	-	-
GW 46 570 F	GW 46 570 F	GW 46 570 F	-
GW 46 570 F	GW 46 570 F	GW 46 570 F	-
GW 46 571 F	GW 46 571 F	GW 46 571 F	GW 46 577 F
GW 46 572 F	GW 46 572 F	GW 46 572 F	GW 46 578 F
GW 46 573 F	GW 46 573 F	GW 46 573 F	GW 46 579 F

46

Wassergeschützte Aufputz-Schaltschränke



Die Baureihe beinhaltet: Schaltschränke 46QP - aus halogenfreiem, glasfaserverstärktem Polyester, Schutzart IP66 und neue Versionen mit transparenter Tür; Schränke 46QM - aus Metall; Schränke 46QX - aus Edelstahl; Die Schaltschränke 46CEP - aus halogenfreiem Technopolymer vervollständigen das Angebot. Die Baureihen QP, QM und CEP sind mit transparenten und geschlossenen Türen erhältlich. Für die Baureihen QP, QM und QX steht ein umfangreiches Zubehör zur Verfügung.

Technische Daten ***Seite 1008***

46 QP - WASSERDICHTE VERTEILER AUS POLYESTER - IP66











VERTEILER



GW 46 004 F

WASSERGESCHÜTZTE GEHÄUSE AUS POLYESTER MIT GESCHLOSSENER TÜR UND SCHLOSS - GRAU RAL 7035

Art.-Nr.	Nennmaße BxHxT (mm)	Anz. TE EN 50022	Anz Schlösser	Bemessungs-leistung A (W)	Max. Leistung B (W)	VE
GW 46 001 F	250x300x160		1	34	-	1
GW 46 002 F	310x425x160	36 (12x3)	2	48	39	1
GW 46 003 F	405x500x200	54 (18x3)	2	95	53	1
GW 46 004 F	405x650x200	72 (18x4)	2	118	81	1
GW 46 005 F	515x650x250	96 (24x4)	2	126	106	1
GW 46 006 F	585x800x300	140 (28x5)	2	205	146	1
GW 46 007 F	800x1060x350	180 (36x5)	2	324	226	1

MERKMALE: Schaltschränke mit vormontierten Einschlagmuttern für die schnelle Montage. Türen mit Gitter als Referenz für die Gerätemontage. Von Schaltschrank GW46002F bis Schaltschrank GW46006F können die Abdeckungen mit Ausschnitten oder geschlossene Abdeckungen (1 oder 2 HE) direkt an den Sitzen in den vertikalen Wänden des Gehäuses befestigt werden; Für Schaltschränke GW46007F Träger GW46439F. Schlagfestigkeit: IK10 gemäß EN 62262.
MITGELIEFERTES ZUBEHÖR: 4 reversible Halterungen mit Schrauben für die Befestigung der Montageplatte oder Träger für Reiheneinbaugeräte.
HINWEISE: Verlustleistung berechnet gemäß IEC 60670-24.
Verlustleistung A (W): Ausbau des Schaltkastens mit Montageplatte (in der hintersten Position).
Verlustleistung B (W): Ausbau des Schaltkastens mit DIN-Schienen + Abdeckungen mit Ausschnitten.
Die Abmessungen BxHxT in der Tabelle oben beziehen sich auf die Außenmaße der Gehäuse; Die tatsächlichen Maße BxHxT finden Sie in der technischen Dokumentation auf unserer Website oder im technischen Teil dieses Katalogs.
Für Anwendung in der Photovoltaik Wandbefestigungsbügel verwenden - Artikelnummer GW44621.



GW 46 203 F

WASSERGESCHÜTZTE GEHÄUSE AUS POLYESTER MIT TRANSPARENTER TÜR UND SCHLOSS - GRAU RAL 7035

Art.-Nr.	Nennmaße BxHxT (mm)	Anz. TE EN 50022	Anz Schlösser	Bemessungs-leistung A (W)	Max. Leistung B (W)	VE
GW 46 201 F	250x300x160		1	34	-	1
GW 46 202 F	310x425x160	36 (12x3)	2	48	39	1
GW 46 203 F	405x500x200	54 (18x3)	2	95	53	1
GW 46 204 F	405x650x200	72 (18x4)	2	118	81	1
GW 46 205 F	515x650x250	96 (24x4)	2	126	106	1
GW 46 206 F	585x800x300	140 (28x5)	2	205	146	1
GW 46 207 F	800x1060x350	180 (36x5)	2	324	226	1

MERKMALE: Schaltschränke mit vormontierten Einschlagmuttern für die schnelle Montage. Für Version mit transparenten Fenster: GWT 650°C. Von Schaltschrank GW46002F bis Schaltschrank GW46006F können die Abdeckungen mit Ausschnitten oder geschlossene Abdeckungen (1 oder 2 HE) direkt an den Sitzen in den vertikalen Wänden des Gehäuses befestigt werden; Für Schaltschränke GW46007F Träger GW46439F. Schlagfestigkeit: IK10 gemäß EN 62262.
MITGELIEFERTES ZUBEHÖR: 4 reversible Halterungen mit Schrauben für die Befestigung der Montageplatte oder Träger für Reiheneinbaugeräte.
HINWEISE: Verlustleistung berechnet gemäß IEC 60670-24.
Verlustleistung A (W): Ausbau des Schaltkastens mit Montageplatte (in der hintersten Position).
Verlustleistung B (W): Ausbau des Schaltkastens mit DIN-Schienen + Abdeckungen mit Ausschnitten.
Die Abmessungen BxHxT in der Tabelle oben beziehen sich auf die Außenmaße der Gehäuse; Die tatsächlichen Maße BxHxT finden Sie in der technischen Dokumentation auf unserer Website oder im technischen Teil dieses Katalogs.
Für Anwendung in der Photovoltaik Wandbefestigungsbügel verwenden - Artikelnummer GW44621.

ERSATZTEILE



GW 46 504 F

GESCHLOSSENE TÜR MIT SCHLOSS

HF EN 60754-2

Art.-Nr.	Für Verteiler BxH (mm)	Anz Schlösser	VE
GW 46 501 F	250x300	1	1/6
GW 46 502 F	310x425	2	1/6
GW 46 503 F	405x500	2	1/8
GW 46 504 F	405x650	2	1/8
GW 46 505 F	515x650	2	1
GW 46 506 F	585x800	2	1
GW 46 507 F	800x1060	2	1

HINWEIS: Geschlossene Türen sind kompatibel zu der vorherigen Version der Schaltschränke 48QP.



GW 46 513 F

TRANSPARENTE TÜR MIT SCHLOSS

HF EN 60754-2

Art.-Nr.	Für Verteiler BxH (mm)	Anz Schlösser	VE
GW 46 511 F	250x300	1	1/6
GW 46 512 F	310x425	2	1/6
GW 46 513 F	405x500	2	1/8
GW 46 514 F	405x650	2	1/8
GW 46 515 F	515x650	2	1
GW 46 516 F	585x800	2	1
GW 46 517 F	800x1060	2	1

HINWEIS: Geschlossene Türen sind kompatibel zu der vorherigen Version der Schaltschränke 48QP.

46 QM - WASSERGESCHÜTZTE SCHALTSCHRÄNKE AUS METALL - IP55





SCHALTSCHRÄNKE



GW 46 034

WASSERGESCHÜTZTE GEHÄUSE AUS METALL MIT GESCHLOSSENER TÜR UND SCHLOSS GRAU RAL 7035

Art.-Nr.	Nennmaße BxHxT (mm)	Anz. TE EN 50022	Anz Schlösser	Bemessungs-leistung A (W)	Max. Leistung B (W)	VE
GW 46 031	250x300x160		1	49	-	1
GW 46 032	310x425x160	36 (12x3)	2	70	58	1
GW 46 033	405x500x200	54 (18x3)	2	106	80	1
GW 46 034	405x650x200	72 (18x4)	2	135	97	1
GW 46 035	515x650x250	96 (24x4)	2	180	115	1
GW 46 036	585x800x300	140 (28x5)	2	240	159	1
GW 46 037	800x1060x350	180 (36x5)	2	400	284	1

MITGELIEFERTES ZUBEHÖR: Schraubenabdeckkappen, Gewindebolzen oder reversible Befestigungswinkel mit Schrauben für die Befestigung von Montageplatten oder Trägern für Modulgeräte. GW46034, GW46035, GW46036, GW46037 mit Lochblechplatte und mit Flansch für die Kabeldurchführung.
HINWEISE: Verlustleistung berechnet gemäß IEC 60670-24.
Für den Frontausbau (mit Montageplatten und DIN-Schienen) müssen die Träger benutzt werden.
Verlustleistung A (W): Ausbau des Schaltkastens mit Montageplatte (in der hintersten Position).
Verlustleistung B (W): Ausbau des Schaltkastens mit DIN-Schienen + Abdeckungen mit Ausschnitten.
Die technischen Eigenschaften, Betriebseigenschaften und Nennwerte sind nur bei Installation in vertikaler Position gültig.
ANWENDUNGEN: Für den Gebrauch in Innenräumen (z.B. Industrieanlagen, an Maschinen usw.).
Die Abmessungen BxHxT in der Tabelle oben beziehen sich auf die Außenmaße der Gehäuse.
Die tatsächlichen Maße BxHxT finden Sie in der technischen Dokumentation auf unserer Website oder im technischen Teil dieses Katalogs.



GW 46 232

WASSERGESCHÜTZTE GEHÄUSE AUS METALL MIT TRANSPARENTER TÜR UND SCHLOSS GRAU RAL 7035

Art.-Nr.	Nennmaße BxHxT (mm)	Anz. TE EN 50022	Anz Schlösser	Bemessungs-leistung A (W)	Max. Leistung B (W)	VE
GW 46 232	310x425x160	36 (12x3)	2	70	58	1
GW 46 233	405x500x200	54 (18x3)	2	106	80	1
GW 46 234	405x650x200	72 (18x4)	2	135	97	1
GW 46 235	515x650x250	96 (24x4)	2	180	115	1
GW 46 236	585x800x300	140 (28x5)	2	240	159	1
GW 46 237	800x1060x350	180 (36x5)	2	400	284	1

MITGELIEFERTES ZUBEHÖR: Schraubenabdeckkappen, Gewindebolzen oder reversible Befestigungswinkel mit Schrauben für die Befestigung von Montageplatten oder Trägern für Modulgeräte. GW46234, GW46235, GW46236, GW46237 mit Lochblechplatte und mit Flansch für die Kabeldurchführung.
HINWEISE: Verlustleistung berechnet gemäß IEC 60670-24.
Für den Frontausbau (mit Montageplatten und DIN-Schienen) müssen die Träger benutzt werden.
Verlustleistung A (W): Ausbau des Schaltkastens mit Montageplatte (in der hintersten Position).
Verlustleistung B (W): Ausbau des Schaltkastens mit DIN-Schienen + Abdeckungen mit Ausschnitten.
Die technischen Eigenschaften, Betriebseigenschaften und Nennwerte sind nur bei Installation in vertikaler Position gültig.
ANWENDUNGEN: Für den Gebrauch in Innenräumen (z.B. Industrieanlagen, an Maschinen usw.).
Die Abmessungen BxHxT in der Tabelle oben beziehen sich auf die Außenmaße der Gehäuse.
Die tatsächlichen Maße BxHxT finden Sie in der technischen Dokumentation auf unserer Website oder im technischen Teil dieses Katalogs.

46 QX - WASSERGESCHÜTZTE SCHALTSCHRÄNKE AUS EDELSTAHL - IP55







SCHALTSCHRÄNKE



GW 46 054

WASSERGESCHÜTZTE GEHÄUSE AUS EDELSTAHL MIT GESCHLOSSENER TÜR UND SCHLOSS

Art.-Nr.	Nennmaße BxHxT (mm)	Anz. TE EN 50022	Anz Schlösser	Bemessungs-leistung A (W)	Max. Leistung B (W)	VE
GW 46 052	310x425x160	36 (12x3)	2	70	58	1
GW 46 054	405x650x200	72 (18x4)	2	135	97	1
GW 46 056	585x800x300	140 (28x5)	2	240	159	1

MITGELIEFERTES ZUBEHÖR: Schraubenabdeckkappen, Gewindebolzen oder reversible Befestigungswinkel mit Schrauben für die Befestigung von Montageplatten oder Trägern für Modulgeräte. GW46054, GW46056 mit Lochblechplatte und mit Flansch für die Kabeldurchführung.

HINWEISE: Verlustleistung berechnet gemäß IEC 60670-24.

Für den Frontausbau (mit Montageplatten und DIN-Schienen) müssen die Träger benutzt werden.

Verlustleistung A (W): Ausbau des Schaltkastens mit Montageplatte (in der hintersten Position).

Verlustleistung B (W): Ausbau des Schaltkastens mit DIN-Schienen + Abdeckungen mit Ausschnitten.

Die technischen Eigenschaften, Betriebseigenschaften und Nennwerte sind nur bei Installation in vertikaler Position gültig.

Die Abmessungen BxHxT in der Tabelle oben beziehen sich auf die Außenmaße der Gehäuse.

Die tatsächlichen Maße BxHxT finden Sie in der technischen Dokumentation auf unserer Website oder im technischen Teil dieses Katalogs.

ANWENDUNGEN: Für den Gebrauch in Innenräumen, die aus hygienischen Gründen häufig mit Wasserstrahlen gereinigt werden (z.B. Industrieküchen, Metzgereien usw.).

TECHNISCHES ZUBEHÖR FÜR SCHALTSCHRÄNKE 46 QP, QM UND QX

FRONTAUSBAU



GW 46 414

DOPPELTÜREN MIT SCHARNIEREN AUS POLYESTER ZUR MONTAGE VON MSR-GERÄTEN - GRAU RAL 7035

Art.-Nr.	Für Verteiler BxH (mm)	VE
GW 46 414	310x425	1/5
GW 46 415	405x500	1/4
GW 46 416	405x650	1/5
GW 46 417	515x650	1/2
GW 46 418	585x800	1/2
GW 46 419	800x1060	1

HINWEISE: Für weitere Informationen zu den Abständen zwischen Schaltschranktür, Doppeltür und Montageplatte siehe die Abmessungen im technischen Katalog.
MERKMALE: Reversibel (für genaue technische Informationen siehe entsprechenden Anschnitt im technischen Katalog).



GW 46 566

DOPPELTÜREN MIT SCHARNIEREN AUS METALL ZUR MONTAGE VON MSR-GERÄTEN - GRAU RAL 7035

Art.-Nr.	Für Verteiler BxH (mm)	VE
GW 46 564	310x425	1/5
GW 46 565	405x500	1/4
GW 46 566	405x650	1/5
GW 46 567	515x650	1/2
GW 46 568	585x800	1/2
GW 46 569	800x1060	1

HINWEISE: Für weitere Informationen zu den Abständen zwischen Schaltschranktür, Doppeltür und Montageplatte siehe die Abmessungen im technischen Katalog. Für den Einsatz der Doppeltür aus Metall mit den Schaltschränken der Baureihe 46QP muss der Erdungsbolzen nur an den entsprechenden Schutzleiter PE angeschlossen werden, wenn Geräte installiert sind, die NICHT Schutzklasse II haben.
MERKMALE: Reversibel (für genaue technische Informationen siehe entsprechenden Anschnitt im technischen Katalog).



GW 46 421 F

FELDABDECKUNG MIT GERÄTEAUSSCHNITT, 1 HÖHENEINHEIT FÜR DIE SCHNELLMONTAGE FAST & EASY GRAU RAL 7035

Art.-Nr.	Anzahl TE EN 50022	Schrankbreite (mm)	VE
Höhe: 1 TE			
GW 46 420 F	12	310	1/10
GW 46 421 F	18	405	1/10
GW 46 422 F	24	515	1/10
GW 46 423 F	28	585	1/5
GW 46 424 F	36	800	1/5

MERKMALE: Festverbundene Abdeckung mit Schrauben (1/4-Umdrehung).
GW46420F, GW46421F, GW46422F, GW464223F, können direkt an Innenseiten der Polyester-Schränke montiert werden.
MITGELIEFERTES ZUBEHÖR: Befestigungszubehör. Komplett mit DIN-Schiene.
HINWEISE: GW46424F kann an allen Schaltschränken nur mit Trägern GW46439F befestigt werden.



GW 46 425 F

FAST & EASY GESCHLOSSENE FELDABDECKUNGEN FÜR SCHNELLMONTAGE - GRAU RAL 7035

HF EN 60754-2

Art.-Nr.	Schrankbreite (mm)	VE
Höhe: 1 TE		
GW 46 425 F	310	1/10
GW 46 426 F	405	1/10
GW 46 427 F	515	1/13
GW 46 428 F	585	1/5
GW 46 429 F	800	1/5
Höhe: 2 TE		
GW 46 475 F	310	1/5
GW 46 476 F	405	1/5
GW 46 477 F	515	1/5
GW 46 478 F	585	1/5
GW 46 479 F	800	1

MERKMALE:

GW46425F, GW46426F, GW46427F, GW46428F, GW46475F, GW46476, GW46477, GW46478F können direkt an Innenseiten der Polyester-Schränke montiert werden. Festverbundene Abdeckung mit Schrauben (1/4-Umdrehung).

GW46429 F und GW46479F können an allen Schaltschränken nur mit Trägern GW46439F befestigt werden.

MITGELIEFERTES ZUBEHÖR: Befestigungszubehör.



GW 46 437 F

TRÄGERPAAR FÜR DIE INSTALLATION VON TECHNISCHEM ZUBEHÖR MIT SCHNELLMONTAGESYSTEM FAST & EASY FÜR REG, LEISTUNGSSCHALTER, TRENNSCHALTER UND GESCHLOSSENE/GELOCHTE PLATTEN H = 1 UND 2 HÖHENEINHEITEN

Art.-Nr.	Für Verteiler BxH (mm)	VE
GW 46 435 F	310x425	1/10
GW 46 436 F	405x500	1/10
GW 46 437 F	405x650/515x650	1/10
GW 46 438 F	585x800	1/10
GW 46 439 F	800x1060	1/10

MITGELIEFERTES ZUBEHÖR: Die Träger werden mit einem Satz von 4 Einschlagmuttern geliefert, die in die oberen und unteren Sitze eingebracht werden müssen. Die Lage der Sitze in die die Einschlagmuttern eingesetzt werden müssen, ist in der Montageanleitung der Schaltschränke 46QP dargestellt. Die Einschlagmuttern werden mit einem Stift Ø4mm über die Ausdehnung der im Bolzen befindlichen Platte im Sitz fixiert. Die Träger werden an den 4 Halterungen befestigt, die mit dem Schaltschrank 46QP mitgeliefert werden.

ANWENDUNGEN: Mit den Trägern ist die Montage von herausnehmbaren Geräteträgern möglich, mit: Abdeckungen geschlossen und mit Ausschnitt, gelochte und geschlossene Montageplatte Höhe 1 oder 2 HE, Bausätze für MCCB oder Lasttrennschalter.



GW 46 431 F

DIN-SCHIENEN FÜR SCHNELLMONTAGE FAST & ESAY

Art.-Nr.	Anzahl TE EN 50022	Schrankbreite (mm)	VE
GW 46 430 F	12	310	1/10
GW 46 431 F	18	405	1/10
GW 46 432 F	24	515	1/10
GW 46 433 F	28	585	1/10
GW 46 434 F	36	800	1/10

MITGELIEFERTES ZUBEHÖR: Zubehör für die Befestigung an die Bügel des Schaltschranks.

HINWEISE: Für den Einsatz der DIN-Schienen ohne die entsprechende geschlossene Abdeckung Bausatz GW46524F verwenden.

Um die Mindestschutzart des Schaltschranks bei offener Tür wieder herzustellen, die entsprechende Doppeltür benutzen.



GW 46 531 F

DOPPELTE DIN-SCHIENEN FÜR SCHNELLMONTAGE FAST & ESAY

Art.-Nr.	Anzahl TE EN 50022	Schrankbreite (mm)	VE
GW 46 530 F	12	310	1/10
GW 46 531 F	18	405	1/10
GW 46 532 F	24	515	1/10
GW 46 533 F	28	585	1/10
GW 46 534 F	36	800	1/10

ANWENDUNGEN: Geeignet für das System GWFIX 100.

MITGELIEFERTES ZUBEHÖR: Zubehör für die Befestigung an die Bügel des Schaltschranks.

HINWEISE: Bei Verwendung der doppelten DIN-Schienen GW46531F, GW46532F, GW46533F, GW46534F ist die Montage von vertikalen Kanälen nicht möglich.

Für den Einsatz der DIN-Schienen ohne die entsprechende geschlossene Abdeckung Bausatz GW46524F verwenden.

Um die Mindestschutzart des Schaltschranks bei offener Tür wieder herzustellen, die entsprechende Doppeltür benutzen.



GW 46 570 F

BAUSATZ LEISTUNGSSCHALTER UND LASTTRENNSCHALTER - BEFESTIGUNG MIT TRÄGERN PLATTE MIT 2 HÖHENEINHEITEN - GRAU RAL 7035

Art.-Nr.	Leistungsschalter Typ MTX	RCB position	Lastrennschalter typ MSS	Schrankbreite (mm)	VE
Geräte- befestigung: Platte, DIN-Schiene EN50022					
GW 46 570 F	MTX 160c - MTX 160 - MTX 250	"L"-förmig	MSS 160	405	1
GW 46 571 F	MTX 160c - MTX 160 - MTX 250	"L"-förmig	MSS 160	515	1
GW 46 572 F	MTX 160c - MTX 160 - MTX 250	"L"-förmig	MSS 160	585	1
GW 46 573 F	MTX 160c - MTX 160 - MTX 250	"L"-förmig	MSS 160	800	1
Geräte- befestigung: Auf Platte					
GW 46 577 F			MSS 250	515	1
GW 46 578 F			MSS 250	585	1
GW 46 579 F			MSS 250	800	1

MERKMALE: Feldabdeckungen H=45 mm; unverlierbare Schrauben mit 1/4-Drehung und plombierbar; Befestigung mit Trägern.
Vorrüstung für vertikal positionierte Geräte. Halogenfreier Kunststoff gemäß EN 60754-2 (CEI EN 50267-2-2).

MITGELIEFERTES ZUBEHÖR: Befestigungszubehör.

HINWEISE: MTX 160c und MTX 160 (sowohl 3P als auch 4P) müssen mit den vorgesehenen Bügeln des Bausatzes GWD8261 an der DIN-Schiene befestigt werden.
MTX 250 (sowohl 3P als auch 4P) erfordern hingegen den Bausatz GWD8262.
Für das Einhängen der Leistungsschalter MTX und entsprechendem FI-Schalter auf der DIN-Schiene ist die Benutzung der vorgesehenen Bügel notwendig, die im entsprechenden Abschnitt des Katalogs DIN zu finden sind.
Es wird empfohlen, immer eine Blindplatte über dem Bausatz Leistungsschalter/Trennschalter einzusetzen, um die Kabelbiegung im Falle eines Kabeleingangs von unten zu erleichtern.
Die Trennschalter MSS können nicht gleichzeitig mit den Leistungsschaltern MTX auf der gleichen DIN-Schiene des Bausatzes installiert werden, da sie unterschiedliche Tiefen haben.
Der Spitzenstrom des genannten Schalters (bei angenommenem Kurzschlussstrom am Installationspunkt) darf 17kA NICHT überschreiten.
Der angenommene Kurzschlussstrom am Übergabepunkt am Hauptschalter des Schaltkastens darf 10kA NICHT überschreiten.



GW 46 401

MONTAGEPLATTE AUS STAHL MIT KORROSIONSSCHUTZ ZUR BEFESTIGUNG NICHT-MODULARER GERÄTE

Art.-Nr.	Für Verteiler BxH (mm)	VE
GW 46 401	250x300	1/5
GW 46 402	310x425	1/5
GW 46 403	405x500	1/5
GW 46 404	405x650	1/5
GW 46 405	515x650	1/4
GW 46 406	585x800	1/3
GW 46 407	800x1060	1

HINWEISE: Für weitere Informationen zu der maximalen montierbaren Last, siehe die Tabelle auf den entsprechenden Seiten des technischen Katalogs.



GW 46 464

GELOCHTE MONTAGEPLATTE AUS VERZINKTEM STAHL ZUR BEFESTIGUNG NICHT-MODULARER GERÄTE

Art.-Nr.	Für Verteiler BxH (mm)	VE
GW 46 461	250x300	1/5
GW 46 462	310x425	1/5
GW 46 463	405x500	1/5
GW 46 464	405x650	1/5
GW 46 465	515x650	1/4
GW 46 466	585x800	1/3
GW 46 467	800x1060	1/2

HINWEISE: Zur Installation von Geräten, Clip- Muttern GW46450 verwenden.
Für weitere Informationen zu der maximalen montierbaren Last, siehe die Tabelle auf den entsprechenden Seiten des technischen Katalogs.



GW 46 408

MONTAGEPLATTE AUS ISOLIERMATERIAL ZUR BEFESTIGUNG NICHT-MODULARER GERÄTE

Art.-Nr.	Für Verteiler BxH (mm)	VE
GW 46 408	250x300	1/5
GW 46 409	310x425	1/5
GW 46 410	405x500	1/5
GW 46 411	405x650	1/4
GW 46 412	515x650	1/3
GW 46 413	585x800	1/2

HINWEISE: Für weitere Informationen zu der maximalen montierbaren Last, siehe die Tabelle auf den entsprechenden Seiten des technischen Katalogs.

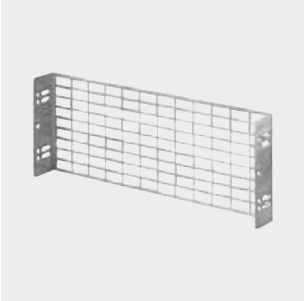

GW 46 440

LOCHPLATTEN AUS VERZINKTEM STAHL - BEFESTIGUNG AM TRÄGERRAHMEN

Art.-Nr.	Für Verteiler BxH (mm)	Anzahl TE EN 50022	VE
Höhe: 1 TE			
GW 46 440	310x425	12	1/5
GW 46 441	405x500/405x650	18	1/5
GW 46 442	515x650	24	1/5
GW 46 443	585x800	28	1/5
GW 46 444	800x1060	36	1/4
Höhe: 2 TE			
GW 46 480	310x425	12	1/5
GW 46 481	405x500/405x650	18	1/5
GW 46 482	515x650	24	1/5
GW 46 483	585x800	28	1/5
GW 46 484	800x1060	36	1/2

HINWEISE: Zur Installation von Geräten, Clip-Muttern GW46450 verwenden



GW 46 540

MONTAGEPLATTEN AUS VERZINKTEM STAHLBLECH - BEFESTIGUNG AM TRÄGER

Art.-Nr.	Für Verteiler BxH (mm)	Anzahl TE EN 50022	VE
Höhe: 1 TE			
GW 46 540	310x425	12	1/5
GW 46 541	405x500/405x650	18	1/5
GW 46 542	515x650	24	1/5
GW 46 543	585x800	28	1/5
GW 46 544	800x1060	36	1/4
Höhe: 2 TE			
GW 46 580	310x425	12	1/5
GW 46 581	405x500/405x650	18	1/5
GW 46 582	515x650	24	1/5
GW 46 583	585x800	28	1/5
GW 46 584	800x1060	36	1/2

HINWEISE: Für die Installation von Nichtstandard-Geräten und/oder Einbaugeräten.



GW 46 450

MUTTERN UND CLIPS AUS VERZINKTER STAHL ZUR GERÄTE-BEFESTIGUNG AN GELOCHTEN MONTAGEPLATTEN

Art.-Nr.	Beschreibung	VE
GW 46 450	Befestigungs-Clip für Schraube M5	10/100

TECHNISCHES ZUBEHÖR



GW 46 526

DOPPELTE ISOLATION UND DRÄNAGE-KIT

Art.-Nr.	Beschreibung	VE
GW 46 526	4 Abdeckkappen für die Wiederherstellung der doppelten Isolierung und 1 Kappe für die Abdeckung der Bohrung	1/20

MERKMALE: Isolierendes Technopolymer.

ANWENDUNGEN: Richtig montiert, ist es möglich die doppelte Isolierung für die Schaltschränke 46QP wieder herzustellen, wenn für die Wandbefestigung die Rückwand durchbohrt wurde und nicht die 4 Stahl-Wandbefestigungsbügel verwendet wurden.



GW 46 451

SATZ MIT 4 BEFESTIGUNGSLASCHEN AUS STAHL ZUR WANDBEFESTIGUNG VON SCHALTSCHRÄNKEN

Art.-Nr.	Material	Mitgeliefertes Zubehör	VE
GW 46 446	Verzinkter Stahl	Selbstschneidende Schrauben	20
GW 46 451	Edelstahl	Selbstschneidende Schrauben	20

MERKMALE: Zur Wiederherstellung der doppelten Isolierung (Schutzklasse II) und der Schutzart (IP) bei indirekter Wandmontage. Geeignet für den Einsatz von 46QP in der Photovoltaik.

MASTBEFESTIGUNGSSATZ FÜR SCHALTSCHRÄNKE 46 QP

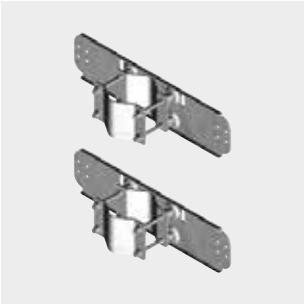

GW 46 551

Art.-Nr.	Für Verteiler BxH (mm)	Max. zulässige Last (kg)	VE
GW 46 551	250x300	125	1
GW 46 552	310x425	125	1
GW 46 553	405x500/405x650	125	1
GW 46 554	515x650	125	1
GW 46 555	585x800	125	1

MERKMALE: Befestigung auf der Rückseite der Schaltschränke.

ANWENDUNGEN: Für die Installation der Schaltschränke 46QP an Masten von 60 bis 80 mm und mit Bandeisen (nicht Teil des Zubehörs) von 80 bis 200 mm. Zur Wiederherstellung der doppelten Isolierung (Schutzklasse II) und der Schutzart (IP) bei indirekter Wandmontage. Geeignet für den Einsatz von 46QP in der Photovoltaik.

MITGELIEFERTES ZUBEHÖR: 2 Stück. Für die korrekte Benutzung des Bausatzes siehe Montageanleitung.

SATZ MONTAGEBÜGEL FÜR VERDRAHTUNGSKANÄLE



GW 46 557 F

Art.-Nr.	Einsatz Kabelkanal	VE
GW 46 557 F	Horizontal und/oder vertikal	1/10

MERKMALE: Befestigung auf Träger. In Schaltschränken der Größen 3, 4, 5 und 6 vertikale Kanäle bis 60x60mm und horizontale Kanäle bis 40x60, für Schaltschränke der Größe 7 vertikale und horizontale Kanäle bis 40x60mm.

ANWENDUNGEN: Für Schaltschränke ab Baugröße 405x500mm.

HINWEISE: Bausatz für die horizontale und vertikale Montage von Verdrahtungskanälen.

MITGELIEFERTES ZUBEHÖR: 2 Halterungen für Kanäle, 2 Halterungen für DIN-Schiene und 6x 4x6mm Schrauben. Für die Montage siehe Montageanleitung.

SATZ BÜGEL FÜR DIE SCHNELLMONTAGE FAST & EASY MIT VERSCHIEBBAREM MONTAGEBÜGEL, EINSTELLBAR FÜR DIN-SCHIENEN



GW 46 524 F

Art.-Nr.	Einsatz DIN Schiene	VE
GW 46 524 F	Einfach und doppelt	1/4

HINWEISE: GW46524F für die Montage von DIN-Schienen 18; 24; 28; 36 F&E ohne Blindabdeckung.
Um die Mindestschutzart des Schaltschranks bei offener Tür wieder herzustellen, die entsprechende Doppeltür benutzen.

TRANSPORTGRIFFE



GW 46 591

Art.-Nr.	Beschreibung	VE
GW 46 591	Paar Griffe	1/10

ANWENDUNGEN: Für den Transport der Schaltschränke 46QP.

HINWEISE: Die Griffe können gemeinsam mit dem Mastbefestigungssatz oder den Wandbefestigungslaschen verwendet werden.



GW 47 291

ABDECKSTREIFEN AUS KUNSTSTOFF - GRAU RAL 7035

Art.-Nr.	Anzahl TE EN 50022	Farbe	VE
GW 40 423	4.5	Grau ähnlich RAL 7035	50
GW 47 291	24	Grau ähnlich RAL 7035	10

MERKMALE: Befestigung durch Einrasten auf die Ausschnitte der Abdeckungen.



GW 49 209

TIEFENADAPTER

Art.-Nr.	Länge (mm)	VE
GW 49 209	600	1

ANWENDUNGEN: Ausgleich der verschiedenen Installationstiefen auf DIN-Schienen der REG (Baureihe 90) und der Einbaugeräte (Baureihe MTX/M 160c - MTX/E 160 - MTX/M 250).



GW 46 449

DICHTUNG MIT BOHRSCHABLONE FÜR SCHALTSCHRANKVERBINDUNG - IP55

Art.-Nr.	Abmessungen (mm)	VE
GW 46 449	300x171	1/10

ANWENDUNGEN: Kann für Schaltschränke ab 515x650x250 verwendet werden.



GW 46 521 F

SATZ MIT 4 REVERSIBLEN BEFESTIGUNGSWINKELN FÜR DIE BEFESTIGUNG VON MONTAGEPLATTEN ODER MONTAGERAHMEN

Art.-Nr.	Beschreibung	VE
GW 46 521 F	Reversible Befestigungswinkel	1/20

ANWENDUNGEN: Für die gemeinsame Montage von Montageplatte und Träger.
MITGELIEFERTES ZUBEHÖR: Befestigungsschrauben; 4 Einsätze.



GW 46 592 F

EINSCHLAGMUTTERN

Art.-Nr.	Beschreibung	VE
GW 46 592 F	Einsätze M6	1/100

ANWENDUNGEN: Für die Erweiterung der Montage auf alle Schlitze der Schaltschränke 46QP.
HINWEISE: Die Einsätze werden in die freien Schlitze der Schaltkästen 46QP eingesetzt und im Sitz mit Hilfe eines Stifts mit Durchmesser 4 mm gespreizt.
Eine Packung des Bausatzes enthält 10 Einsätze.



GW 46 522

DREIKANTSCHLÜSSEL

Art.-Nr.	Beschreibung	VE
GW 46 522	Dreikantschlüssel	10

ANWENDUNGEN: Für Schaltschränke 46 QP, QX, QM und CEP.



GW 46 523

BAUSATZ DREIKANTSCHLOSS

Art.-Nr.	Beschreibung	VE
GW 46 523	Dreikantschloss	10

ANWENDUNGEN: Für Schaltschränke 46 QP, QX, QM und CEP.



GW 46 445

SICHERHEITSSCHLOSS MIT GRIFF

Art.-Nr.	Beschreibung	VE
GW 46 445	Sicherheitsschloss mit Schlüssel und Griff	10

ANWENDUNGEN: Für Schaltschränke 46 QP, QX, QM und CEP.
MITGELIEFERTES ZUBEHÖR: 2 Schlüssel.
HINWEISE: Alle Schlüssel und zugehörigen Schlösser der gleichen Artikelnummer sind identisch.



GW 46 448

BAUSATZ BELÜFTUNG

Art.-Nr.	IP Schutzart	Bemessungs-spannung	Befestigung Öffnung	Schrauben Achsabstand	VE
GW 46 448	IP44	230 V - 50 / 60 Hz	125x117	123x115	1/2

MERKMALE: Der Lüfter saugt Außenluft in den Schrank und erzeugt einen leichten Überdruck, dadurch wird das Eindringen von Partikeln verhindert. Max. Volumenstrom 60³/h. Leistungsaufnahme 20W.
ANWENDUNGEN: Zwangsbelüftung in thermisch kritischen Umgebungen.
MITGELIEFERTES ZUBEHÖR: Bohrschablone.

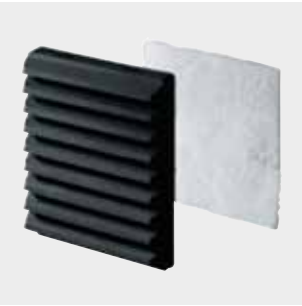

GW 46 471

BAUSATZ LÜFTUNG

Art.-Nr.	IP Schutzart	Befestigung Öffnung	Schrauben Achsabstand	VE
GW 46 471	IP44	125x117	123x115	1/10

MITGELIEFERTES ZUBEHÖR: Bohrschablone.



GW 46 447

DOKUMENTENTASCHE AUS SELBSTKLEBENDEM ISOLIERMATERIAL MIT KENNZEICHNUNGSETIKETTEN

Art.-Nr.	Abmessungen BxH (mm)	VE
GW 46 447	230x310	1/10

MERKMALE: In alle Gewiss-Schaltschränke ab einer Größe von 405x500x200 mm einbaubar.



GW 44 651

MODULARE, EINPOLIGE KLEMMENLEISTE - BEFESTIGUNG AUF PLATTE ODER DIN-SCHIENE - IP20

Art.-Nr.	Außenabmessungen BxHxT (mm)	Anzahl TE EN 50022	Eingang Anschluss-möglichkeiten	Ausgang Anschluss-möglichkeiten	VE
Bemessungsstrom (A): 160					
GW 44 651	35x92x49	2	1x(10-70) mm²	6x(2,5-16) mm²	1/5

ANWENDUNGEN: Es können ein-, zwei-, drei- und vierpolige Verdrahtungssysteme realisiert werden.
MERKMALE: Anzugsdrehmoment der Klemmen: Eingangskabel 4 Nm, Ausgangskabel 1,5 Nm.



GW 44 652

BAUSATZ STARRE BRÜCKE UND KAPPE FÜR EINPOLIGE KLEMMBLÖCKE GW44651

Art.-Nr.	Beschreibung	VE
GW 44 652	Brückenbausatz	1/25



GW 44 693

ZWEIPOLIGE KLEMMBLÖCKE MIT TRANSPARENTER SCHUTZHAUBE BEFESTIGUNG AUF PLATTE ODER DIN-SCHIENE - 750 V - T 85°C

Art.-Nr.	Außenabmessungen BxHxT (mm)	Anzahl TE EN 50022	Eingang Anschluss-möglichkeiten	Ausgang Anschluss-möglichkeiten	Icw (1s)	VE
Bemessungsstrom (A): 100						
GW 44 691	70x49x50	4	1x(6-35) mm²	[1x(4-25) + 5x(1,5-10)] mm²	6 kA	2/40
Bemessungsstrom (A): 125						
GW 44 693	141x49x50	8	1x(6-35) mm²	[2x(4-25) + 2x(4-16) + 10x(1,5-10)] mm²	6 kA	1/12

MERKMALE: Die ausgewiesene Anschlusskapazität bezieht sich "pro Pol" angegeben und bezieht sich auf Kabel mit Aderendhülsen.
HINWEISE: Mit IMQ Prüfzeichen.



GW 44 696

VIERPOLIGE KLEMMBLÖCKE MIT TRANSPARENTER SCHUTZHAUBE. BEFESTIGUNG AUF PLATTE ODER DIN-SCHIENE - 750 V - T 85°C

Art.-Nr.	Außenabmessungen BxHxT (mm)	Anzahl TE EN 50022	Eingang Anschluss-möglichkeiten	Ausgang Anschluss-möglichkeiten	Icw (1s)	VE
Bemessungsstrom (A): 100						
GW 44 696	70x88,5x50	4	1x(6-35) mm²	[1x(4-25) + 5x(1,5-10)] mm²	6 kA	2/20
Bemessungsstrom (A): 125						
GW 44 698	141x88,5x50	8	1x(6-35) mm²	[2x(4-25) + 2x(4-16) + 10x(1,5-10)] mm²	6 kA	1/10
Bemessungsstrom (A): 160						
GW 44 699	185x75x135	10	1x(16-50) mm²	[2x(10-35) + 2x(6-25) + 8x(4-16)] mm²	10 kA	1/12

MERKMALE: Anzugsdrehmoment der Klemmen: Eingangskabel 4 Nm, Ausgangskabel 1,5 Nm.
Die ausgewiesene Anschlusskapazität bezieht sich "pro Pol" angegeben und bezieht sich auf Kabel mit Aderendhülsen.
HINWEISE: Mit IMQ Prüfzeichen.



GW 44 700

VIERPOLIGER HORIZONTALER KLEMMBLOCK 250 A MIT VORGEBOHRTEN LEISTEN MIT GEWINDE M6 - 20X5 MM

Art.-Nr.	Abmessungen (mm)	Anzahl TE EN 50022	Installation	Eingang Anschluss-möglichkeiten	Ausgang Anschluss-möglichkeiten	Icw (1s)	VE
GW 44 700	285x190x70	16	Auf DIN-Schiene EN 50022	1xM12	10xM6	17 kA	1/2

MITGELIEFERTES ZUBEHÖR: Montage-Clip für DIN-Schiene.

44 CEP - WASSERGESCHÜTZTE SCHALTSCHRÄNKE AUS GWPLAST 120 - GWT 650 °C - IP55











SCHALTSCHRÄNKE



GW 44 810

WASSERGESCHÜTZTE GEHÄUSE MIT GESCHLOSSENER TÜR UND SCHLOSS - GRAU RAL 7035

HF EN 60754-2

Art.-Nr.	Außenabmessungen BxHxT (mm)	Anz. TE EN 50022	Anz Schlösser	Bemessungs-leistung A (W)	Max. Leistung B (W)	VE
GW 44 808	200x254x135		1	16	17	4
GW 44 809	236x316x135	8	1	26	31	4
GW 44 810	316x396x160	24 (12X2)	2	42	34	2
GW 44 811	396x474x160	32 (16X2)	2	52	46	2

MERKMALE: Türen mit funktionellen Referenzraster für die Gerätebefestigung. Schlagfestigkeit: 5J.
MITGELIEFERTES ZUBEHÖR: Rahmen für teilversenkte Montage, Schraubenabdeckungen für doppelte Isolierung, Dreikantschlüssel.
HINWEISE: Die technischen Eigenschaften, Betriebseigenschaften und Nennwerte sind nur bei Installation in vertikaler Position gültig.
Verlustleistung berechnet gemäß IEC 60670-24:
Verlustleistung A (W): Ausbau des Schaltkastens mit Montageplatte.
Verlustleistung B (W): Ausbau des Schaltkastens mit Abdeckungen mit Ausschnitten.



GW 44 820

WASSERGESCHÜTZTE GEHÄUSE MIT TRANSPARENTER TÜR UND SCHLOSS - GRAU RAL 7035

HF EN 60754-2

Art.-Nr.	Außenabmessungen BxHxT (mm)	Anz. TE EN 50022	Anz Schlösser	Bemessungs-leistung A (W)	Max. Leistung B (W)	VE
GW 44 818	200x254x135		1	16	17	4
GW 44 819	236x316x135	8	1	26	31	4
GW 44 820	316x396x160	24 (12X2)	2	42	34	2
GW 44 821	396x474x160	32 (16X2)	2	52	46	2

MERKMALE: Türen mit funktionellen Referenzraster für die Gerätebefestigung. Schlagfestigkeit: 5J.
MITGELIEFERTES ZUBEHÖR: Rahmen für teilversenkte Montage, Schraubenabdeckungen für doppelte Isolierung, Dreikantschlüssel.
HINWEISE: Die technischen Eigenschaften, Betriebseigenschaften und Nennwerte sind nur bei Installation in vertikaler Position gültig.
Verlustleistung berechnet gemäß IEC 60670-24:
Verlustleistung A (W): Ausbau des Schaltkastens mit Montageplatte.
Verlustleistung B (W): Ausbau des Schaltkastens mit Abdeckungen mit Ausschnitten.

INTERNER AUSBAU



GW 44 639

MONTAGEPLATTE AUS VERZINKTEM BLECH MIT SELBSTSCHNEIDENDEN BEFESTIGUNGSSCHRAUBEN

Art.-Nr.	Für Verteiler BxH (mm)	VE
GW 44 636	200x254	20
GW 44 637	236x316	20
GW 44 638	316x396	5
GW 44 639	396x474	5



GW 44 649

MONTAGEPLATTE AUS ISOLIERWERKSTOFF MIT SELBSTSCHNEIDENDEN BEFESTIGUNGSSCHRAUBEN

Art.-Nr.	Für Verteiler BxH (mm)	VE
GW 44 646	200x254	20
GW 44 647	236x316	20
GW 44 648	316x396	4
GW 44 649	396x474	5

MERKMALE: Mit Montagegitter zur Befestigung von Geräten.



GW 44 854

ABDECKUNG MIT AUSSCHNITT FÜR REG UND LEISTUNGSSCHALTER IN FESTER AUSFÜHRUNG BIS 160A - GRAU RAL 7035

HF
EN 60754-2

Art.-Nr.	Anz. TE EN 50022	Für Verteiler BxH (mm)	Geeignet für	VE
GW 44 852	8	236x316	Lasttrennschalter max.. 160A	8
GW 44 853	14	316x396	Lasttrennschalter max.. 125A	8
GW 44 854	24 (12X2)	316x396	Lasttrennschalter max.. 160A	8
GW 44 855	32 (16X2)	396x474	Lasttrennschalter max.. 125A	8

MITGELIEFERTES ZUBEHÖR: Befestigungsträger und DIN-Schienen, Modulabdeckungen, Verbraucherkennzeichnung.

TECHNISCHES ZUBEHÖR



GW 46 451

SATZ MIT 4 BEFESTIGUNGSLASCHEN AUS STAHL ZUR WANDBEFESTIGUNG VON SCHALTSCHRÄNKEN

Art.-Nr.	Material	Mitgeliefertes Zubehör	VE
GW 46 446	Verzinkter Stahl	Selbstschneidende Schrauben	20
GW 46 451	Edelstahl	Selbstschneidende Schrauben	20



GW 44 621

WANDBEFESTIGUNGSLASCHEN

HF
EN 60754-2

Art.-Nr.	Material	Mitgeliefertes Zubehör	Für Gehäuse Für Verteiler	VE
GW 44 621	Isolierstoff	Selbstschneidende Schrauben	Alle Aufputztypen	40/480

ANWENDUNGEN: Zur Einhaltung der doppelten Isolierung (Schutzklasse II) bei der Befestigung von Kästen, Dosen und anderen GEWISS-Produkten.
MITGELIEFERTES ZUBEHÖR: 2 Befestigungsschrauben.



GW 40 423

ABDECKSTREIFEN AUS KUNSTSTOFF

HF
EN 60754-2

Art.-Nr.	Anzahl TE EN 50022	Farbe	VE
GW 40 423	4.5	Grau ähnlich RAL 7035	50

MERKMALE: Befestigung durch Einrasten auf die Ausschnitte der Abdeckungen.

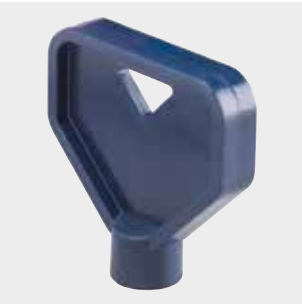

GW 46 522

DREIKANTSCHLÜSSEL

Art.-Nr.	Beschreibung	VE
GW 46 522	Dreikantschlüssel	10

ANWENDUNGEN: Für Schaltschränke 46 QP, QX, QM und CEP.



GW 46 523

BAUSATZ DREIKANTSCHLOSS

Art.-Nr.	Beschreibung	VE
GW 46 523	Dreikantschloss	10

ANWENDUNGEN: Für Schaltschränke 46 QP, QX, QM und CEP.



GW 46 445

SICHERHEITSSCHLOSS MIT GRIFF

Art.-Nr.	Beschreibung	VE
GW 46 445	Sicherheitsschloss mit Schlüssel und Griff	10

MITGELIEFERTES ZUBEHÖR: 2 Schlüssel.

HINWEISE: Alle Schlüssel und Schlösser mit der gleichen Artikelnummer sind identisch.



46 QP – NEUES DESIGN UND MEHR LEISTUNG



Die Schaltschränke der Baureihe 46 QP wurden erneuert: Sie verfügen über die Schutzart IP66, eine moderne Form und eine neue transparente Tür mit 20% mehr Sicht in den Innenbereich.

46 QP - LÖSUNGEN FÜR ALLE ANWENDUNGEN



GEWISS hat die Schaltschränke QP zahlreichen Tests unterzogen, um Zertifikate für die unterschiedlichsten Anwendungen zu erhalten. Die Schaltschränke sind zugelassen für den Einsatz auf Baustellen und eignen sich für den Einsatz in der Photovoltaik.

FAST & EASY – ROBUST, SCHNELL UND EINFACH



Gemeinsam mit den Schaltschränken 46QP / QM / QX reduziert das F&E System die Montagezeit um 40%. Durch die Verwendung von Metallteilen ist das System robust und Zuverlässig, darüber hinaus lässt es sich einfach und intuitiv montieren.

NACHWEIS DER ERWÄRMUNG IN DEN UNIVERSAL-VERTEILERN 46

Für Verteiler kann das Nachweisverfahren gemäß Abschnitt 10.10.4.2 der EN 61439-1, IEC 61439-1 angewendet werden.
Für den Nachweis der Erwärmung im letzteren Fall, hat Gewiss Tabellen für jedes Gehäuse und Ausführung vorbereitet (folgende Seiten). Die Tabellen zeigen die maximale Verlustleistung für jeden Gehäusetyp, auf der Basis der maximalen resultierenden Erwärmung der Luft innerhalb des Gehäuses. Die Parameter für die Verlustleistung der jeweiligen Konfigurationen, wurden durch Labortests gemäß Abschnitt 10.10.4.2 der EN 61439-1 (anschließend gemäß Abschnitt 10.10.4.3 der EN 61439-1 bestätigt) und der Berechnungsmethode gemäß IEC 60890 ermittelt.

Die Tabellen gelten wenn folgende Werte eingehalten werden:

a) Summe des Einspeisestroms nicht höher als:
   a1. 1600A (wenn alle unten aufgeführten Anforderungen eingehalten werden)
   a2. 630A (wenn die Anforderungen 2-6 eingehalten werden)
b) Maximale Bemessungsfrequenz im Verteiler nicht höher als 60 Hz
c) Ausreichend gleichmäßige Verteilung der Geräte im Verteiler
d) Bemessungsstrom jedes Stromkreises nicht größer als 80% des konventionellen thermischen Stromes in freier Luft (Ith) der Betriebsmittel im Stromkreis (bitte beachten, dass bei den modularen Geräten der konventionelle thermische Strom in freier Luft (Ith) dem Bemessungsstrom (In) der Geräte entspricht).
e) Mechanische Teile und eingebaute Betriebsmittel müssen so eingebaut sein, dass die Luftzirkulation nicht beeinträchtigt wird.
f) Der Querschnitt der Leiter darf nicht kleiner sein als in der IEC 60364-5-52 angegeben.
g) Bei Gehäusen mit Lüftungsöffnungen, muss die Öffnung für die Abluft um den Faktor 1,1 größer sein als die Öffnung für die Zuluft.
h) Nicht mehr als drei horizontale Teilungen innerhalb des Gehäuses oder eines Gehäusebereiches.
i) Bei Gehäusen mit Abteilen und natürlicher Belüftung müssen die Lüftungsöffnungen in jedem Teil mindestens 50% des horizontalen Schnitts des Abteils entsprechen.

Der Nachweis erfolgt auf Basis folgender Punkte:

1) Definition der Installationsbedingungen: Einzelverteiler, freistehend oder Einzelverteiler aufputz, usw.
2) Bestimmung der zulässigen Erwärmung im Verteiler entsprechend der maximalen Betriebstemperaturen der eingebauten Geräte
3) Ermittlung von Pdix (unter Berücksichtigung der Verlustleistung der aktiven Geräte im Verteiler)
4) Auswahl des Verteilers (LxHxB) mit der entsprechenden Verlustleistung Pdq gemäß den Bedingungen unter Punkt 1 und 2, sowie Pdix ermittelt unter Punkt 3.

PBTQ
DESIGN

Für die schnelle Berechnung, Ermittlung, Zertifizierung und Kalkulation der Gewiss Verteiler ist eine Software auf der Gewiss Software CD oder auf der Website www.gewiss.com erhältlich.

VERLUSTLEISTUNG DER VERTEILER 46 (PDQ)

44 CEP Verteiler

			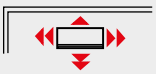 Freistehend					 Freistehend an Wand					 Eckmontage an Wand oder erster/letzter Verteiler bei Reihenmontage					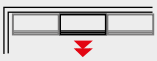 Montage in Nische oder mittlerer Verteiler bei Reihenmontage					 Wandaufbau in Nische				
Übertemperatur Δt (°K)			20	25	30	35	40	20	25	30	35	40	20	25	30	35	40	20	25	30	35	40	20	25	30	35	40
L (mm)	H (mm)	D (mm)	Maximale Verlustleistung (W)																								
200	254	135	7	9	12	15	17	6	9	11	14	16	5	7	10	12	14	5	7	9	11	13	4	6	9	11	12
236	316	135	8	11	14	17	19	7	10	13	16	18	6	9	12	14	16	6	9	11	13	15	5	8	10	12	13
316	396	160	11	15	20	25	30	9	13	17	22	26	9	12	16	20	24	8	11	15	19	23	7	10	14	18	21
396	474	160	18	24	30	36	42	16	21	26	32	37	14	19	23	29	33	13	18	22	27	31	13	17	21	26	29

46 QP Verteiler

			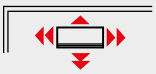 Freistehend					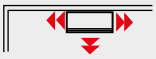 Freistehend an Wand					 Eckmontage an Wand oder erster/letzter Verteiler bei Reihenmontage					 Montage in Nische oder mittlerer Verteiler bei Reihenmontage					 Wandaufbau in Nische				
Übertemperatur Δt (°K)			20	25	30	35	40	20	25	30	35	40	20	25	30	35	40	20	25	30	35	40	20	25	30	35	40
L (mm)	H (mm)	D (mm)	Maximale Verlustleistung (W)																								
250	300	160	13	17	21	25	30	11	14	18	22	26	10	13	16	20	23	9	11	15	18	22	8	11	14	17	20
310	425	160	18	24	31	36	44	16	21	27	33	40	15	19	25	30	36	14	17	24	29	34	12	16	20	24	30
405	500	200	24	32	41	50	59	22	30	38	46	55	21	28	36	44	52	18	25	32	39	46	16	22	28	34	40
405	650	200	34	46	57	69	82	29	39	49	59	70	27	36	45	54	65	25	33	42	50	60	23	31	39	47	56
515	650	250	50	66	81	98	115	46	60	74	89	105	43	57	70	84	99	41	54	66	79	93	36	48	58	70	84
585	800	300	67	90	112	134	157	61	81	101	121	142	55	74	93	111	132	53	70	87	105	123	47	64	78	94	110
800	1060	350	102	135	170	204	239	92	122	153	184	216	76	101	127	152	179	74	99	123	149	175	66	87	110	132	156

46 QM / QX Verteiler

			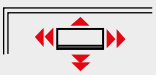 Freistehend					 Freistehend an Wand					 Eckmontage an Wand oder erster/letzter Verteiler bei Reihenmontage					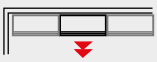 Montage in Nische oder mittlerer Verteiler bei Reihenmontage					 Wandaufbau in Nische				
Übertemperatur Δt (°K)			20	25	30	35	40	20	25	30	35	40	20	25	30	35	40	20	25	30	35	40	20	25	30	35	40
L (mm)	H (mm)	D (mm)	Maximale Verlustleistung (W)																								
250	300	160	17	23	28	34	41	15	20	25	30	36	13	18	22	27	32	12	16	20	24	29	11	15	19	22	27
310	425	160	22	32	40	48	58	20	29	36	44	53	18	26	33	40	48	17	25	31	38	45	15	21	27	32	39
405	500	200	36	48	59	71	84	34	45	55	66	78	32	42	52	62	73	28	37	45	55	65	25	33	41	48	58
405	650	200	47	61	74	91	108	40	52	64	78	92	37	48	59	71	85	34	44	54	66	79	32	41	51	62	74
515	650	250	61	83	102	123	143	56	75	93	112	131	53	70	87	106	124	50	67	83	100	117	44	60	73	89	104
585	800	300	69	90	114	141	169	63	81	103	127	152	57	74	94	116	140	54	70	89	110	132	49	63	80	98	118
800	1060	350	116	155	192	230	268	105	140	173	207	242	87	116	143	172	200	85	113	139	168	195	75	101	124	149	174

46 QP - WASSERGESCHÜTZTE VERTEILER AUS PLYESTER - IP66

TECHNISCHE EIGENSCHAFTEN (-)

Normen: EN 61439-1 (CEI 17-113); EN 61439-2 (CEI 17-114); EN 60439-1 (CEI 17-13/1); EN 62208 (CEI 17-87); IEC EN 606070-1 (CEI 23-48); IEC EN 60670-24 (CEI 23-49) (*)

Schutzart: IP66

Fehlerschutz (Schutz bei indirektem Berühren): Doppelte Isolierung - ⧈ (•)

Installationstemperatur: Max. +60°C; Min. -25°C

Max. Bemessungsbetriebsspannung (Ue): 690V

Bemessungsisolationsspannung (Ui): 1000V (in both AC und DC)

Material: Polyester glasfaserverstärkt, halogenfrei gem. EN 60754-2 (CEI EN 50267-2-2)

Stoßfestigkeit: Schränke mit geschlossener Tür: IK10 gemäß EN62262 und EN61439-1
Schränke mit transparenter Tür: IK10 gemäß EN62262 und EN61439-1

Wärmebeständigkeit: Kugeldruckprüfung bei 200°C

Widerstand gegen abnorme Wärme und Feuer: Glühdrahtprüfung bei 960°C mit geschlossener Tür
Glühdrahtprüfung bei 650°C bei Türen mit Sichtfenster

(•) Die doppelte Isolierung gemäß EN 61140 wird durch die Befestigungslaschen GW 46 446 und GW 46 541 erreicht
(-) Die technischen Eigenschaften und die Betriebseigenschaften beziehen sich nur auf vertikale Montage.
Beim Gebrauch der Gehäuse sind alle Schutzmaßnahmen und Anweisungen gemäß der Montageanleitung zu beachten.

(*) Schranktyp: GP (CEI 23-51) und PD

BESTÄNDIGKEIT GEGEN CHEMISCHE UND ATMOSPHÄRISCHE STOFFE

Salz-lösungen	Säuren		Basen		Lösungsmittel				Mineral-öl	UV Strahlung
	Konzentriert	Verdünnt	Konzentriert	Verdünnt	Hexan	Benzol	Azeton	Ethylalkohol		
Beständig	Bedingt beständig	Bedingt beständig	Bedingt beständig	Bedingt beständig	Bedingt beständig	Bedingt beständig	Nicht beständig	Bedingt beständig	Beständig	Beständig

Abmessungen

VERTEILER

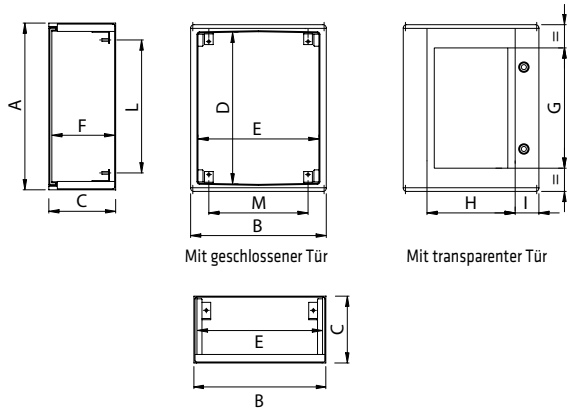

Artikel-nummer	GW 46 001F GW 46 201F	GW 46 002F GW 46 202F	GW 46 003F GW 46 203F	GW 46 004F GW 46 204F	GW 46 005F GW 46 205F	GW 46 006F GW 46 206F	GW 46 007F GW 46 207F
A	300	424	499	649	649	799	1060
B	250	313	406	406	514	586	777
C	160	160	200	200	250	300	350
D	251	375	450	600	600	750	1000
E	206	269	362	362	470	542	722
F	154	154	194	194	244	294	342
G	205	310	360	510	510	650	827
H	140	169	264	264	380	440	577
I	71	71	71	71	71	71	100
L	203	327	402	552	552	702	952
M	141	202	297	297	405	477	657

Einstellungen und Befestigungsabstände für wassergeschützte Polyestergehäuse

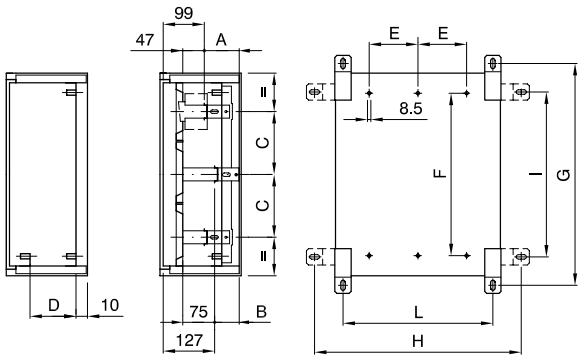

Artikel-nummer	GW 46 001F GW 46 201F	GW 46 002F GW 46 202F	GW 46 003F GW 46 203F	GW 46 004F GW 46 204F	GW 46 005F GW 46 205F	GW 46 006F GW 46 206F	GW 46 007F GW 46 207F
A	-	55	95	95	145	195	245
B	-	27	67	67	117	167	217
C	-	125	150	150	150	150	200
D	85	85	125	125	175	225	275
E	53	84,5	131	131	184	221	307
F	185	309	384	534	470	620	860
G	348	472	547	697	695	845	1088
H	311	374	467	467	573	643	819
I	208	332	407	557	557	705	948
L	171	234	327	327	433	507	679

46 QM - WASSERGESCHÜTZTE VERTEILER AUS METALL - IP55

TECHNISCHE EIGENSCHAFTEN	
Normen: IEC 61439-1; IEC 61439-2; EN 61439-1; EN 61439-2; EN 60439-1; IEC 62208; EN 62208; IEC 60670-1; IEC 60670-24; EN 60670-1; EN 60670-24 (*)	Installationstemperatur: Max. +60°C; Min. -25°C
Schutzart: IP55	Stoßfestigkeit: IK10 gemäß EN 62262
Fehlerschutz (Schutz bei indirektem Berühren): Metallgehäuse mit Schutzleiteranschluss	Max. Bemessungsbetriebsspannung (Ue): 690V
	Material: Stahlblech 10/10 bis 15/10, beschichtet mit Epoxy-Polyester
	Anwendung: Innenbereich

(-) Die technischen Eigenschaften und die Betriebseigenschaften beziehen sich nur auf vertikale Montage.
(*) Schranktyp: GP (CEI 23-51) und PD

BESTÄNDIGKEIT GEGEN CHEMISCHE UND ATMOSPHÄRISCHE STOFFE										
Salz-lösungen	Säuren		Basen		Lösungsmittel				Mineral-öl	UV Strahlung
	Konzentriert	Verdünnt	Konzentriert	Verdünnt	Hexan	Benzol	Azeton	Ethylalkohol		
Bedingt beständig	Bedingt beständig	Bedingt beständig	Nicht beständig	Nicht beständig	Beständig	Bedingt beständig	Nicht beständig	Beständig	Beständig	Beständig

Abmessungen

VERTEILER

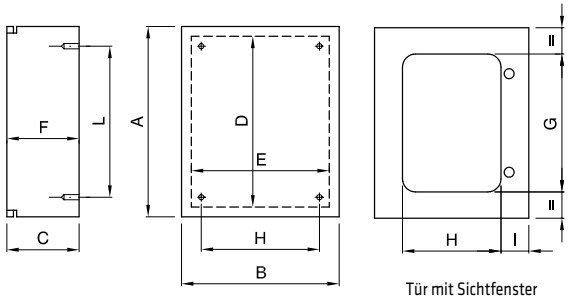

Geschlossene Tür

Tür mit Sichtfenster

Artikel-nummer	GW 46 031 -	GW 46 032 GW 46 232	GW 46 033 GW 46 233	GW 46 034 GW 46 234	GW 46 035 GW 46 235	GW 46 036 GW 46 236	GW 46 037 GW 46 237
A	296	420	495	645	645	795	1045
B	246	309	402	402	510	582	762
C	160	160	200	200	250	300	350
D	256	380	455	605	605	755	1005
E	206	269	362	362	470	542	722
F	157	157	197	197	247	297	347
G	205	310	360	510	510	650	827
H	140	169	264	264	380	440	577
I	71	71	71	71	71	71	100
L	203	327	402	552	552	702	952
M	141	202	297	297	405	477	657

Einstellungen und Befestigungsabstände für wassergeschützte Metallgehäuse

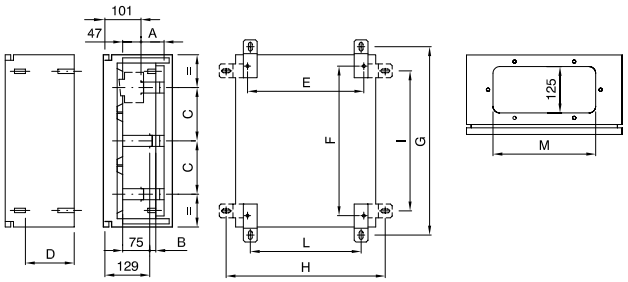

Artikel-nummer	GW 46 031 -	GW 46 032 GW 46 232	GW 46 033 GW 46 233	GW 46 034 GW 46 234	GW 46 035 GW 46 235	GW 46 036 GW 46 236	GW 46 037 GW 46 237
A	–	55	95	95	145	195	245
B	-	27	67	67	117	167	217
C	-	125	150	150	150	150	200
D	65	65	65	65	200	250	300
E	191	254	347	347	453	527	699
F	228	352	427	577	577	725	968
G	348	472	547	697	695	845	1088
H	311	374	467	467	573	643	819
I	208	332	407	557	557	705	948
L	171	234	327	327	433	507	679
M	-	-	-	270	270	335	335

46 QX - WASSERGESCHÜTZTE VERTEILER AUS EDELSTAHL - IP55

TECHNISCHE EIGENSCHAFTEN	
Normen: IEC 61439-1; IEC 61439-2; EN 61439-1; EN 61439-2; EN 60439-1; IEC 62208; EN 62208; IEC 60670-1; IEC 60670-24; EN 60670-1; EN 60670-24 (*)	Max. Bemessungsbetriebsspannung (Ue): 690V
Schutzart: IP55	Material: Edelstahl 10/10 bis 15/10, beschichtet (AISI 304)
Fehlerschutz (Schutz bei indirektem Berühren): Metallgehäuse mit Schutzleiteranschluss	Stoßfestigkeit: IK10 gemäß EN 62262
Installationstemperatur: Max. +60°C; Min. -25°C	Anwendung: Innenbereich, in Bereichen in denen mit Wasserstrahl gereinigt wird

(-) Die technischen Eigenschaften und die Betriebseigenschaften beziehen sich nur auf vertikale Montage.
(*) Schranktyp: GP (CEI 23-51) und PD

BESTÄNDIGKEIT GEGEN CHEMISCHE UND ATMOSPHÄRISCHE STOFFE										
Salz-lösungen	Säuren		Basen		Lösungsmittel				Mineral-öl	UV Strahlung
	Konzentriert	Verdünnt	Konzentriert	Verdünnt	Hexan	Benzol	Azeton	Ethylalkohol		
Bedingt beständig	Non Beständig	Bedingt beständig	Bedingt beständig	Bedingt beständig	Beständig	Beständig	Beständig	Beständig	Beständig	Beständig

Abmessungen

VERTEILER

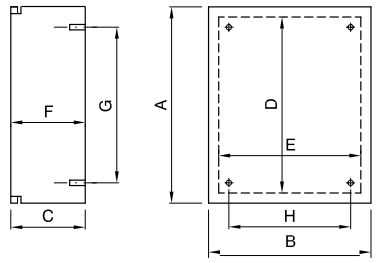

Mit Tür mit Sichtfenster

Artikel-nummer	GW 46 052	GW 46 054	GW 46 056
A	420	645	795
B	309	402	582
C	160	200	300
D	380	605	755
E	269	362	542
F	157	197	297
G	327	552	702
H	202	297	477

Einstellungen und Befestigungsabstände für wassergeschützte Edelstahlgehäuse

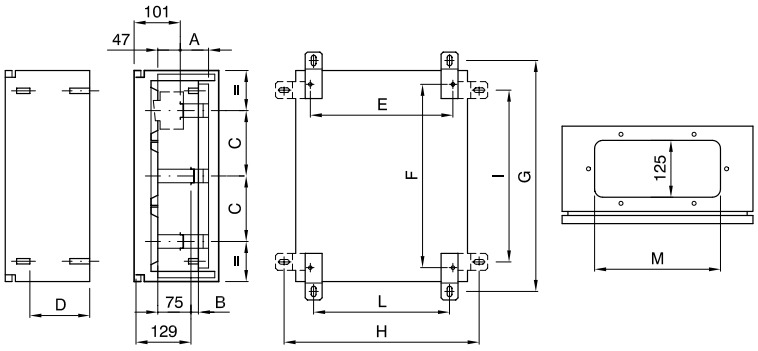

Artikel-nummer	GW 46 052	GW 46 054	GW 46 056
A	55	95	195
B	27	67	167
C	125	150	150
D	65	65	250
E	254	347	527
F	352	577	725
G	472	697	845
H	374	467	643
I	332	557	705
L	234	327	507
M	-	270	335

46 QP - QM - QX

Abmessungen

46 QP: ABSTÄNDE ZWISCHEN TÜR, INNENTÜR, MONTAGEPLATTE UND ABDECKUNG

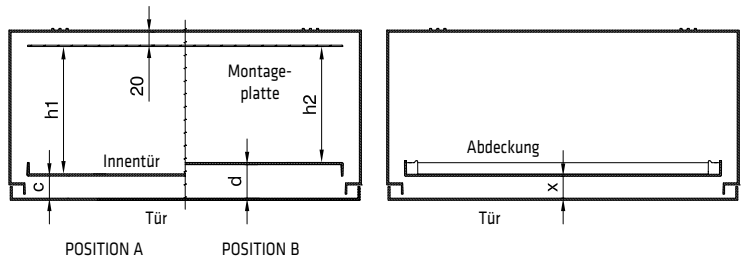

Verteiler	Mit Innentür				Mit Abdeckung	
	Position A		Position B		X	
	c	h1	d	h2	min	max
310 x 425	32	96	49	79	32	49
405 x 500	32	136	49	119	32	63
405 x 650	32	136	49	119	32	63
515 x 650	32	186	49	169	32	100
585 x 800	32	236	49	219	32	150
800 x 1060	37	277	69	248	37	189

46 QM: ABSTÄNDE ZWISCHEN TÜR, INNENTÜR, MONTAGEPLATTE UND ABDECKUNG

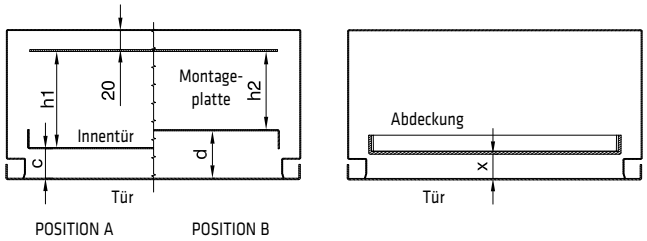

Verteiler	Mit Innentür				Mit Abdeckung	
	Position A		Position B		X	
	c	h1	d	h2	min	max
310 x 425	31	102	50	83	22	67
405 x 500	31	142	50	123	25	33
405 x 650	31	142	50	123	25	33
515 x 650	31	191	50	172	35	116
585 x 800	31	241	50	222	35	166
800 x 1060	31	295	60	266	35	216

46 QX: ABSTÄNDE ZWISCHEN TÜR, INNENTÜR, MONTAGEPLATTE UND ABDECKUNG

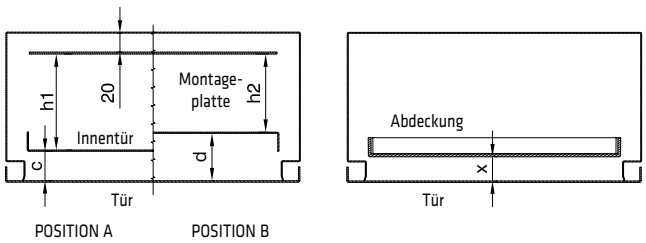

Verteiler	Mit Innentür				Mit Abdeckung	
	Position A		Position B		X	
	c	h1	d	h2	min	max
310 x 425	31	102	50	83	22	67
405 x 650	31	142	50	123	25	33
585 x 800	31	241	50	222	35	166

46 QP - QM - QX - ZUBEHÖR

Abmessungen

FRONTAUSBAU

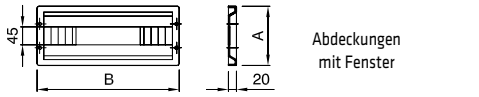

Abdeckungen mit Fenster

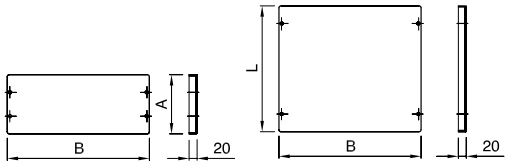

Geschlossene Abdeckungen 1HE

Geschlossene Abdeckungen 2HE

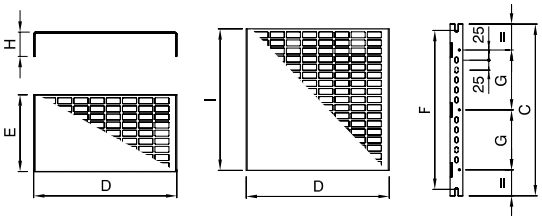

Perforierte/geschlossene Platten 1HE

Perforierte/geschlossene Platten 2HE

Tragschienen

Abdeckungen mit Fenster	**-**	**GW 46 420 F**	**GW 46 421 F**	**GW 46 421 F**	**GW 46 422 F**	**GW 46 423 F**	**GW 46 424 F**
Geschlossene Abdeckungen 1HE	**-**	**GW 46 425 F**	**GW 46 426 F**	**GW 46 426 F**	**GW 46 427 F**	**GW 46 428 F**	**GW 46 429 F**
Geschlossene Abdeckungen 1HE	**-**	**GW 46 475 F**	**GW 46 476 F**	**GW 46 476 F**	**GW 46 477 F**	**GW 46 478 F**	**GW 46 479 F**
Tragschienen	**-**	**GW 46 435 F**	**GW 46 436 F**	**GW 46 437 F**	**GW 46 437 F**	**GW 46 438 F**	**GW 46 439 F**
Perforierte Platten 1HE	**-**	**GW 46 440**	**GW 46 441**	**GW 46 441**	**GW 46 442**	**GW 46 443**	**GW 46 444**
Geschlossene Platten 1HE	**-**	**GW 46 540**	**GW 46 541**	**GW 46 541**	**GW 46 542**	**GW 46 543**	**GW 46 544**
Perforierte Platten 2HE	**-**	**GW 46 480**	**GW 46 481**	**GW 46 481**	**GW 46 482**	**GW 46 483**	**GW 46 484**
Geschlossene Platten 2HE	**-**	**GW 46 580**	**GW 46 581**	**GW 46 581**	**GW 46 582**	**GW 46 583**	**GW 46 584**
Für Verteiler mit Abmessungen LxH (mm)	**300 x 250**	**425 x 310**	**500 x 405**	**650 x 405**	**650 x 515**	**800 x 585**	**1060 x 800**
Anz. Teilungseinheiten	**-**	**12**	**18**	**18**	**24**	**28**	**36**
A	-	124	149	149	149	149	199
B	-	265	358	358	466	538	718
C	-	355	430	580	580	730	980
D	-	170	265	265	373	445	625
E	-	116	142	142	142	142	190
F	-	327	402	552	552	702	952
G	-	125	150	150	150	150	200
H	-	40	45	45	45	45	45
I	-	241	292	292	292	292	390
L	-	249	299	299	299	299	399

INNENAUSBAU

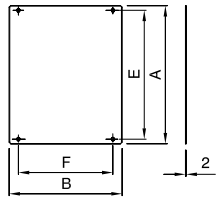

Stahlplatten

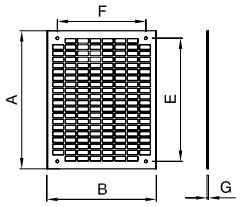

Stahlplatten perforiert

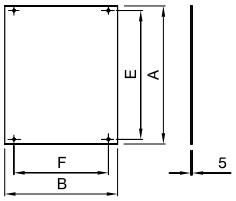

Platten aus Isolaiermaterial

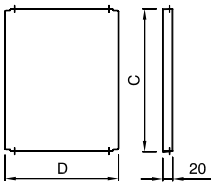

Tür aus Isoliermaterial /
Tür aus Metall

Stahlplatten	GW 46 401	GW 46 402	GW 46 403	GW 46 404	GW 46 405	GW 46 406	GW 46 407
Stahlplatten perforiert	GW 46 461	GW 46 462	GW 46 463	GW 46 464	GW 46 465	GW 46 466	GW 46 467
Platten aus Isoliermaterial	GW 46 408	GW 46 409	GW 46 410	GW 46 411	GW 46 412	GW 46 413	-
Tür aus Isoliermaterial	-	GW 46 414	GW 46 415	GW 46 416	GW 46 417	GW 46 418	GW 46 419
Tür aus Metall	-	GW 46 564	GW 46 565	GW 46 566	GW 46 567	GW 46 568	GW 46 569
Für Verteiler mit Abmessungen LxH (mm)	**300 x 250**	**425 x 310**	**500 x 405**	**650 x 405**	**650 x 515**	**800 x 585**	**1060 x 800**
A	235	359	434	584	584	734	984
B	199	260	355	355	463	535	715
C	-	370	445	595	595	745	995
D	-	264	357	357	465	537	712
E	203	327	402	552	552	702	952
F	141	202	297	297	405	477	657
G	1.5	2	2	2	2	2	2

MAXIMALE LAST AUF MONTAGEPLATTEN IN DEN VERTEILERN 46 (kg)

Abmessungen Verteiler LxH (mm)	QP	QM	QX	Artikelnummer Platte	Typ Platte
250x300x160	50	42		**GW 46 401**	Stahl
	35	35		**GW 46 461**	Perforiert
	35	35		**GW 46 408**	Isoliermaterial
310x425x160	70	65	65	**GW 46 402**	Stahl
	40	40	40	**GW 46 462**	Perforiert
	70	65	65	**GW 46 409**	Isoliermaterial
405x500x200	110	65		**GW 46 403**	Stahl
	90	65		**GW 46 463**	Perforiert
	90	65		**GW 46 410**	Isoliermaterial
405x650x200	110	65	65	**GW 46 404**	Stahl
	75	65	65	**GW 46 464**	Perforiert
	80	65	65	**GW 46 411**	Isoliermaterial
515x650x250	130	115		**GW 46 405**	Stahl
	95	95		**GW 46 465**	Perforiert
	80	80		**GW 46 412**	Isoliermaterial
585x800x300	155	135	135	**GW 46 406**	Stahl
	95	95	95	**GW 46 466**	Perforiert
	95	95	95	**GW 46 413**	Isoliermaterial
800x1060x350	245	215		**GW 46 407**	Stahl
	120	120		**GW 46 467**	Perforiert

ZUBEHÖR

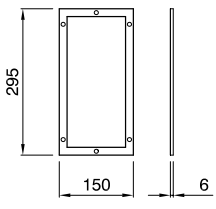

GW 46 449

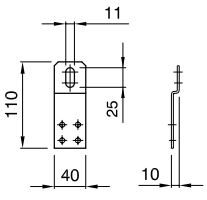

GW 46 446 - GW 46 451

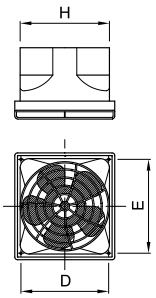

Artikelnr.	A (mm)	B (mm)	C (mm)	D (mm)	E (mm)	F (mm)	G (mm)	H (mm)
GW 46 448	131	141	23.5	115	123	70	125	117
GW 46 471	131	141	23.5	115	123	-	-	-

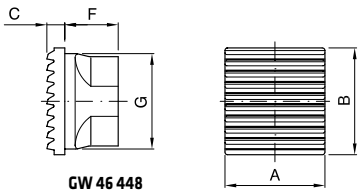

GW 46 448

44 CEP - WASSERGESCHÜTZTE VERTEILER AUS GWPLAT 120 - GWT 650°C - IP55

Normen: IEC 61439-1; IEC 61439-2; EN 61439-1; EN 61439-2; EN 60439-1; IEC 62208; EN 62208; IEC 60670-1; IEC 60670-24; EN 60670-1; EN 60670-24 (*)	Max. Bemessungsbetriebsspannung (Ue): 750V
Schutzart: IP55	Material: GW PLAST 120, halogenfrei gemäß EN 60754-2 (CEI EN 50267-2-2)
Fehlerschutz (Schutz bei indirektem Berühren): Doppelte Isolierung - ⧈ (•)	Stoßfestigkeit: IK08 gemäß EN 62262
Installationstemperatur: Max. +60°C; Min. -25°C	Wärmebeständigkeit: Kugeldruckprüfung bei 110°C
Bemessungsisolationsspannung (Ui): 750V	Widerstand gegen abnorme Wärme und Feuer: Glühdrahtprüfung bei 650°C

(•) Die doppelte Isolierung gemäß EN 61140 wird durch die Schraubenabdeckkappen oder Befestigungslaschen GW 44 621 / GW 46 446 / GW 46 541 erreicht
(-) Die technischen Eigenschaften und die Betriebseigenschaften beziehen sich nur auf vertikale Montage.
(*) Schranktyp: GP (CEI 23-51) und PD

BESTÄNDIGKEIT GEGEN CHEMISCHE UND ATMOSPHÄRISCHE STOFFE

Salz-lösungen	Säuren		Basen		Lösungsmittel				Mineral-öl	UV Strahlung
	Konzentriert	Verdünnt	Konzentriert	Verdünnt	Hexan	Benzol	Azeton	Ethylalkohol		
Beständig	Bedingt beständig	Bedingt beständig	Bedingt beständig	Bedingt beständig	Bedingt beständig	Nicht beständig	Nicht beständig	Bedingt beständig	Bedingt beständig	Bedingt beständig

Abmessungen

VERTEILER

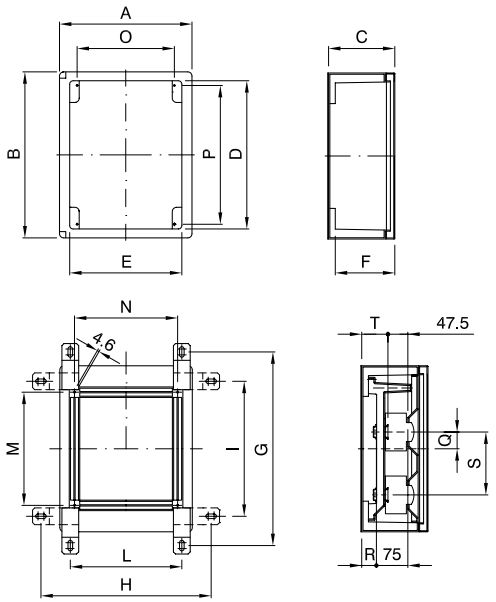

Artikel-nummer	GW 44 808 GW 44 818	GW 44 809 GW 44 819	GW 44 810 GW 44 820	GW 44 811 GW 44 821
A	200	236	316	396
B	254	316	396	474
C	135	135	160	160
D	211.5	273.5	353.5	431.5
E	151.5	187.5	267.5	347.5
F	127.5	127.5	140	140
G	321	383	463	541
H	290	326	406	486
I	181	243	323	401
L	150	186	266	346
M	129	191	271	349
N	130	166	246	326
O	116	152	232	312
D	189	251	331	409
Q	-	40	40	75
R	-	27	35	35
S	-	150	150	150
T	-	54.5	62.5	62.5

MONTAGEPLATTEN

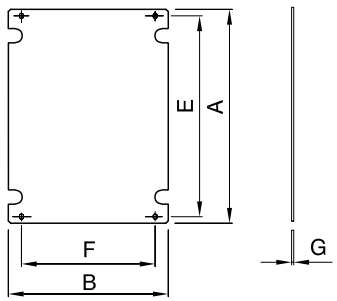

Platte	A	B	E	F	G	Verteiler
GW 44 636	205.5	145.5	189	118	1.5	GW 44 808
GW 44 646					4	GW 44 818
GW 44 637	267.5	181.5	251	152	1.5	GW 44 809
GW 44 647					4	GW 44 819
GW 44 638	347.5	261.5	331	232	2	GW 44 810
GW 44 648					4	GW 44 820
GW 44 639	425.5	341.5	409	312	2	GW 44 811
GW 44 649					4	GW 44 821

PBTQ
DESIGN

GWPBT-Q:
Software für die Berechnung und Kalkulation von Niederspannungsanlagen und Verteilungen

Die Software GWPBT-Q- ist eine grundlegende Hilfe, um die Normkonformität der Verteiler mit der Norm CEI 23-51 zu erleichtern und zu beschleunigen.

Es ermöglicht die Temperaturgrenzen (mit dem entsprechenden Ausdruck der Konformitätserklärung) zu überprüfen und gleichzeitig die Erstellung von Kostenvoranschlägen zu ermöglichen.

Zusätzliche Informationen zu PD Schränken:

1. Nur Reiheneinbaugeräte installieren deren Nennspannung und Nennstrom geringer als die des Schrankes sind.
2. Die Shränke wurden mit Geräten getestet, die den Normen EN 60898-1, EN 61008-2-1 und EN 61009-2-1 entsprechen.
3. Verwenden Sie Klemmen, die für die Verwendung mit den Querschnitten und der Anzahl der verwendeten Leiter geeignet sind.
4. Befolgen Sie für die Installation der Geräte die Anweisungen und Warnungen, die im jeweiligen Datenblatt der Schrankkomponenten enthalten sind.
5. Stellen Sie sicher, dass nach der Installation auf die unter Spannung stehenden Teile nicht zugegriffen werden kann.
6. Achten Sie beim Anschluss auf ausreichende Isolationsabstände.
7. Befolgen Sie die lokalen Vorschriften.

Baureihe 40 CD

		AUFPUTZVERTEILER				
		40 CDK WASSERGESCHÜTZTE MODULARE AUFPUTZ VERTEILER UND GEHÄUSE IP65			**40 CD WASSERGESCHÜTZTE AUFPUTZ VERTEILER IP55**	
		Farbe: RAL 7035 Grau Glatte: Wände 			Farbe: RAL 7035 Grau Wände: Mit ausbrechbaren Öffnungen 	
		Tür: Transparentes Rauchglas			Tür: Transparentes Rauchglas	
		Ohne Klemmleiste	Mit 2-poliger 80A Klemmleiste			
			1 Klemmleiste	2 Klemmleisten		
Teilungseinheiten	**2**	-	-	-	-	
	4	GW 40 101	-	-	GW 40 001	
	6	-	-	-	-	
	8	GW 40 102	GW 40 102 BS	-	GW 40 003	
	12	GW 40 103	GW 40 103 BS	-	GW 40 005	
	18	GW 40 106	GW 40 106 BS	-	-	
	24 (12x2)	GW 40 104	GW 40 104 BS	GW 40 104 BD	GW 40 007	
	36 (12x3)	GW 40 105	GW 40 105 BD	GW 40 105 UD	-	
	36 (18x2)	GW 40 107	GW 40 107 BS	GW 40 107 BD	GW 40 009	
	54 (18x3)	GW 40 108	GW 40 108 BD	GW 40 108 BT	-	
	72 (18x4)	GW 40 109	GW 40 109 BD	GW 40 109 BQ	-	
ZUBEHÖR	**MONTAGE**	Wand-befestigungs-laschen für Gehäuse und Verteiler 	4 x GW 44 621			4 x GW 44 621
		Abdeckhaube für Rohre und Kanäle 	**Teilungseinheiten**	**Artikelnummer**		-
			12-24-36(12x3)	GW 40 473		
			18-36(18x2)-54-72	GW 40 474		
	ANSCHLUSS	Interne horizontale Trennwände 	**Teilungseinheiten**	**Artikelnummer**		-
			24-36(12x3)	GW 40 487		
			36(18x2)-54-72	GW 40 488		
		Geschlossene Abdeckung 1 Höheneinheit	**Teilungseinheiten**	**Artikelnummer**		-
			24-36(12x3)	GW 40 492		
			36(18x2)-54-72	GW 40 493		
	VERSCHIEDENES	Sicherheitsschloss 	**Teilungseinheiten**	**Artikelnummer**		
			4-8-12-24-36(18x2)	1 x GW 40 422		
			36(12x3)-54-72	2 x GW 40 422		
		Dreikant-schlüssel 	-			1 x GW 40 421
		Erweiterungskit für Medienverteiler				

AUFPUTZVERTEILER

40 CD GESCHÜTZTE AUFPUTZ VERTEILER DEKORATIV IP40						40 CD GESCHÜTZTE AUFPUTZ VERTEILER IP40	Medienverteiler IP65
Farbe: RAL 9016 Weiss Glatte: Wände  						Farbe: RAL 7035 Grau Wände: mit ausbrechbaren Öffnungen 	Farbe: RAL 9016 Weiß glatt: Wände 
Tür: Transparentes Rauchglas			Tür: Geschlossen			Tür: Keine Tür	Tür: Transparente
Ohne Klemmleiste	Mit 2-poliger 80A Klemmleiste		Ohne Klemmleiste	Mit 2-poliger 80A Klemmleiste		Ohne Klemmleiste	Abgänge: Patchpanel mit 12 RJ45 Ports
	1 Klemmleiste	2 Klemmleisten		1 Klemmleiste	2 Klemmleisten		
-	-	-	-	-	-	GW 40 022	GW 40 391 Abmessungen BxHxT = 410x655x140 (mm)
-	-	-	-	-	-	GW 40 023	
-	-	-	-	-	-	GW 40 024	
GW 40 043	GW 40 043 BS	-	GW 40 063	GW 40 063 BS	-	GW 40 026	
GW 40 045	GW 40 045 BS	-	GW 40 065	GW 40 065 BS	-	GW 40 028	
-	-	-	-	-	-	-	
GW 40 047	GW 40 047 BS	GW 40 047 BD	GW 40 067	GW 40 067 BS	GW 40 067 BD	GW 40 030	
-	-	-	-	-	-	GW 40 032	
GW 40 049	GW 40 049 BS	GW 40 049 BD	GW 40 069	GW 40 069 BS	GW 40 069 BD	-	
GW 40 051	GW 40 051 BD	-	GW 40 071	GW 40 071 BD	-	-	
GW 40 053	GW 40 053 BD	GW 40 053 BQ	GW 40 073	GW 40 073 BD	GW 40 073 BQ	-	
4 x GW 44 621						4 x GW 44 621	4 x GW 44 621
-						-	Artikelnummer 1 x GW 40 474
-						-	-
-						-	-
Teilungseinheiten			Artikelnummer			-	Artikelnummer
8-12-18-24-36-54			1 x GW 40 422				2 x GW 40 422
72			2 x GW 40 422				
-						-	-
						-	GW 38 097 - GW 38 098 - GW 38 099

KOMPATIBILITÄT ZWISCHEN DEN AUFPUTZVERTEILERN UND ZWEIPOLIGEN UND EINPOLIGEN KLEMMLEISTEN

Aufputzverteiler	Teilungseinheiten	Tür	Artikelnummer	Position Klemmleisten	Schraubklemmleisten  Klemmleisten Größe 1 Zweipolig 125 A 2 x [(1x25)+(7x10)] GW 40 401	Zweipolig 80 A 2 x [(2x16)+(7x10)] GW 40 408 B	Einpolig 80 A 1 x [(2x16)+(7x10)] GW 40 408 U
40 CDK WASSERGESCHÜTZTE MODULARE AUFPUTZ VERTEILER UND GEHÄUSE IP65 	**8**	Tür: Transparentes Rauchglas	GW 40 102		Anz. 1	Anz. 1	Anz. 1
	12	Tür: Transparentes Rauchglas	GW 40 103		Anz. 1 (*)	Anz. 1 (*)	Anz. 1 (*)
	18	Tür: Transparentes Rauchglas	GW 40 106		Anz. 1 (*)	Anz. 1 (*)	Anz. 1 (*)
	24 (12x2)	Tür: Transparentes Rauchglas	GW 40 104		Anz. 2 (*)	Anz. 2 (*)	Anz. 2 (*)
	36 (12x3)	Tür: Transparentes Rauchglas	GW 40 105		Anz. 2 (*)	Anz. 2 (*)	Anz. 2 (*)
	36 (18x2)	Tür: Transparentes Rauchglas	GW 40 107		Anz. 2 (*)	Anz. 2 (*)	Anz. 2 (*)
	54 (18x3)	Tür: Transparentes Rauchglas	GW 40 108		Anz. 2 (*)	Anz. 2 (*)	Anz. 2 (*)
	72 (18x4)	Tür: Transparentes Rauchglas	GW 40 109		Anz. 4 (*)	Anz. 4 (*)	Anz. 4 (*)
40 CD WASSERGESCHÜTZTE AUFPUTZ VERTEILER IP55 	**8**	Tür: Transparentes Rauchglas	GW 40 003		Anz. 1	Anz. 1	Anz. 1
	12	Tür: Transparentes Rauchglas	GW 40 005		Anz. 1 (*)	Anz. 1 (*)	Anz. 1 (*)
	24 (12x2)	Tür: Transparentes Rauchglas	GW 40 007		Anz. 2	Anz. 2	Anz. 2
	36 (18x2)	Tür: Transparentes Rauchglas	GW 40 009		Anz. 2 (*)	Anz. 2 (*)	Anz. 2 (*)
40 CD GESCHÜTZTE AUFPUTZ VERTEILER DEKORATIV IP40  	**8**	Tür: Transparentes Rauchglas	GW 40 043		Anz. 1	Anz. 1	Anz. 1
		Tür: Geschlossen	GW 40 063				
	12	Tür: Transparentes Rauchglas	GW 40 045		Anz. 1 (*)	Anz. 1 (*)	Anz. 1 (*)
		Tür: Geschlossen	GW 40 065				
	24 (12x2)	Tür: Transparentes Rauchglas	GW 40 047		Anz. 2 (*)	Anz. 2 (*)	Anz. 2 (*)
		Tür: Geschlossen	GW 40 067				
	36 (18x2)	Tür: Transparentes Rauchglas	GW 40 049		Anz. 2 (*)	Anz. 2 (*)	Anz. 2 (*)
		Tür: Geschlossen	GW 40 069				
	54 (18x3)	Tür: Transparentes Rauchglas	GW 40 051		Anz. 2 (*)	Anz. 2 (*)	Anz. 2 (*)
		Tür: Geschlossen	GW 40 071				
	72 (18x4)	Tür: Transparentes Rauchglas	GW 40 053		Anz. 4 (*)	Anz. 4 (*)	Anz. 4 (*)
		Tür: Geschlossen	GW 40 073				
40 CD GESCHÜTZTE AUFPUTZ VERTEILER IP40 	**8**	Tür: Keine Tür	GW 40 026		Anz. 1	Anz. 1	Anz. 1
	12	Tür: Keine Tür	GW 40 028		Anz. 1 (*)	Anz. 1 (*)	Anz. 1 (*)
	24 (12x2)	Tür: Keine Tür	GW 40 030		Anz. 2	Anz. 2	Anz. 2
	36 (12x3)	Tür: Keine Tür	GW 40 032		Anz. 2 (*)	Anz. 2 (*)	Anz. 2 (*)

(*) Installation erlaubt mit einem Adapter GW40413 für jede Klemmenleiste.

KOMPATIBILITÄT ZWISCHEN DEN AUFPUTZVERTEILERN UND ZWEIPOLIGEN UND EINPOLIGEN KLEMMLEISTEN

Schraubklemmleisten



Klemmleisten Größe 2				Klemmleisten Größe 3		
Zweipolig 125 A 2 x [(3x25)+(10x10)]	**Zweipolig 80 A 2 x [(3x16)+(11x10)]**	**Einpolig 80 A 1 x [(3x16)+(11x10)]**	**Einpolig 80 A 1 x [(3x16)+(29x10)]**	**Zweipolig 125 A 2 x [(5x25)+(14x10)]**	**Einpolig 80 A 2 x [(3x16)+(17x10)]**	**Einpolig 80 A 1 x [(3x16)+(17x10)]**
GW 40 402	**GW 40 412 B**	**GW 40 412 U**	**GW 40 422 U**	**GW 40 404**	**GW 40 418 B**	**GW 40 418 U**
-	-	-	-	-	-	-
Anz. 1	Anz. 1	Anz. 1	Anz. 1	-	-	-
Anz. 1 (*)	Anz. 1 (*)	Anz. 1 (*)	Anz. 1 (*)	Anz. 1	Anz. 1	Anz. 1
Anz. 2	Anz. 2	Anz. 2	Anz. 2	-	-	-
Anz. 2	Anz. 2	Anz. 2	Anz. 2	-	-	-
Anz. 2 (*)	Anz. 2 (*)	Anz. 2 (*)	Anz. 2 (*)	Anz. 2	Anz. 2	Anz. 2
Anz. 2 (*)	Anz. 2 (*)	Anz. 2 (*)	Anz. 2 (*)	Anz. 2	Anz. 2	Anz. 2
Anz. 4 (*)	Anz. 4 (*)	Anz. 4 (*)	Anz. 4 (*)	Anz. 4	Anz. 4	Anz. 4
-	-	-	-	-	-	-
Anz. 1	Anz. 1	Anz. 1	Anz. 1	-	-	-
-	-	-	-	-	-	-
Anz. 2	Anz. 2	Anz. 2	Anz. 2	-	-	-
-	-	-	-	-	-	-
Anz. 1	Anz. 1	Anz. 1	Anz. 1	-	-	-
Anz. 2	Anz. 2	Anz. 2	Anz. 2	-	-	-
Anz. 2 (*)	Anz. 2 (*)	Anz. 2 (*)	Anz. 2 (*)	Anz. 2	Anz. 2	Anz. 2
Anz. 2 (*)	Anz. 2 (*)	Anz. 2 (*)	Anz. 2 (*)	Anz. 2	Anz. 2	Anz. 2
Anz. 4 (*)	Anz. 4 (*)	Anz. 4 (*)	Anz. 4 (*)	Anz. 4	Anz. 4	Anz. 4
-	-	-	-	-	-	-
Anz. 1	Anz. 1	Anz. 1	Anz. 1	-	-	-
-	-	-	-	-	-	-
Anz. 2	Anz. 2	Anz. 2	Anz. 2	-	-	-

40 CD

Verteiler und Gehäuse für die Aufputzmontage



Die Baureihe beinhaltet: Verteiler 40CDK - IP65 mit herausnehmbaren Geräteträger (bis 24TE) und plombierbaren Abdeckungen; Zum Zubehör gehören, Schlösser, ästhetische Abdeckhauben und Abdeckplatten; Verteiler 40CD - IP55 mit ausbrechbaren Öffnungen, Klapptür und Schloss für jede Größe; Verteiler 40CD - IP40 mit transparenter Rauchglastür oder geschlossener Tür ; Verteiler 40CD ohne Tür - IP40. Alle aus halogenfreiem Material.

Technische Daten ***Seite 1032***

40 CDK - MODULARE WASSERGESCHÜTZTE GEHÄUSE UND VERTEILER - IP65



TRANSPARENTE RAUCHGLASTÜR - GLATTE WÄNDE



VERTEILER VORGERÜSTET FÜR KLEMMLEISTEN - GRAU RAL 7035

Art.-Nr.	Anz. TE EN 50022	Außenabmessungen BxHxT (mm)	Verlust-leistung (W)	VE
GW 40 101	4	143x210x100	13	19
GW 40 102	8	215x210x100	16	12
GW 40 103	12	298x260x140	26	6
GW 40 106	18	410x285x140	38	3

MITGELIEFERTES ZUBEHÖR: Schraubenabdeckungen und Abdeckstreifen, Bezeichnungsetiketten. GW40102, GW40103 und GW40106 mit selbstklebenden Label zum Ausfüllen gemäß CEI 23-51.

HINWEISE: Verlustleistung berechnet gemäß IEC 60670-24. Für die Bohrungen den Bohrfräser GW52401 benutzen.
Zur Wiederherstellung der doppelten Isolierung (Schutzklasse II) das entsprechende Zubehör verwenden (Abdeckstreifen, Schraubenabdeckungen oder Wandbefestigungslaschen GW44621). Für Anwendung in der Photovoltaik Wandbefestigungsbügel verwenden - Artikelnummer GW44621.

MERKMALE: Kugeldruckprüfung bei 70°C.

INSTALLATION: Die Kompatibilität von Gehäusen und Klemmen ist in der Auswahlübersicht der Baureihe 40CD unter "KOMPATIBILITÄT ZWISCHEN DEN AUFPUTZVERTEILERN UND ZWEIPOLIGEN UND EINPOLIGEN KLEMMLEISTEN" dargestellt.



GW 40 102 BS

VERTEILER MIT SCHRAUBKLEMMEN 80 A IP20 - GRAU RAL 7035

Art.-Nr.	Anz. TE EN 50022	Außenabmessungen BxHxT (mm)	Verlust-leistung (W)	Pol 1 (mm²)	Pol 2 (mm²)	VE
GW 40 102 BS	8	215x210x100	16	N/PE (2x16) + (7x10)	N/PE (2x16) + (7x10)	12
GW 40 103 BS	12	298x260x140	26	N/PE (3x16) + (11x10)	N/PE (3x16) + (11x10)	6
GW 40 106 BS	18	410x285x140	38	N/PE (3x16) + (17x10)	N/PE (3x16) + (17x10)	3

MITGELIEFERTES ZUBEHÖR: Schraubenabdeckkappen, Abdeckstreifen, Bezeichnungsetiketten. Aufkleber, auszufüllen für die Zertifizierung nach Norm CEI 23-51. Isolierte Klemmleisten 80A IP20 für die Montage vor den Anschlussarbeiten.

HINWEISE: Verlustleistung berechnet gemäß IEC 60670-24. Für die Bohrungen den Bohrfräser GW52401 benutzen. Zur Wiederherstellung der doppelten Isolierung (Schutzklasse II) das entsprechende Zubehör verwenden (Abdeckstreifen, Schraubenabdeckungen oder Wandbefestigungslaschen GW44621). Für Anwendung in der Photovoltaik Wandbefestigungsbügel verwenden - Artikelnummer GW44621.

MERKMALE: Kugeldruckprüfung bei 70°C.



GW 40 105

VERTEILER MIT GERÄTEABDECKUNGEN UND HERAUSNEHMBAREM GERÄTETRÄGER VORGERÜSTET FÜR KLEMMLEISTEN - GRAU RAL 7035

Art.-Nr.	Anz. TE EN 50022	Außenabmessungen BxHxT (mm)	Verlust-leistung (W)	VE
GW 40 104	24 (12X2)	298x420x140	32	3
GW 40 105	36 (12x3)	298x570x140	42	2
GW 40 107	36 (18x2)	410x463x140	43	2
GW 40 108	54 (18x3)	410x655x140	66	1
GW 40 109	72 (18x4)	410x878x160	89	1

MITGELIEFERTES ZUBEHÖR: Schraubenabdeckungen und Abdeckstreifen, Bezeichnungsetiketten. Aufkleber, auszufüllen für die Zertifizierung nach Norm CEI 23-51.

HINWEISE: Verlustleistung berechnet gemäß IEC 60670-24. Für die Bohrungen den Bohrfräser GW52401 benutzen.
Zur Wiederherstellung der doppelten Isolierung (Schutzklasse II) das entsprechende Zubehör verwenden (Abdeckstreifen, Schraubenabdeckungen oder Wandbefestigungslaschen GW44621).
Für Anwendung in der Photovoltaik Wandbefestigungsbügel verwenden - Artikelnummer GW44621.

MERKMALE: Abnehmbare, plombierbare Abdeckungen mit Ausschnitten. Kugeldruckprüfung bei 70°C.

INSTALLATION: Die Kompatibilität von Gehäusen und Klemmen ist in der Auswahlübersicht der Baureihe 40CD unter "KOMPATIBILITÄT ZWISCHEN DEN AUFPUTZVERTEILERN UND ZWEIPOLIGEN UND EINPOLIGEN KLEMMLEISTEN" dargestellt.



GW 40 105 BD

VERTEILER MIT ABDECKUNGEN MIT AUSSCHNITTEN, HERAUSNEHMBAREN GERÄTETRÄGER MIT SCHRAUBKLEMMEN 80 A IP20 - GRAU RAL 7035

Art.-Nr.	Anz. TE EN 50022	Außenabmessungen BxHxT (mm)	Verlust-leistung (W)	Pol 1 (mm²)	Pol 2 (mm²)	VE
GW 40 104 BS	24 (12X2)	298x420x140	32	N/PE (3x16) + (11x10)	N/PE (3x16) + (11x10)	3
GW 40 104 BD	24 (12X2)	298x420x140	32	N/PE 2x[(3x16) + (11x10)]	N/PE 2x[(3x16) + (11x10)]	3
GW 40 105 BD	36 (12x3)	298x570x140	42	N/PE 2x[(3x16) + (11x10)]	N/PE 2x[(3x16) + (11x10)]	2
GW 40 105 UD	36 (12x3)	298x570x140	42	N/PE (3x16) + (29x10)	N/PE (3x16) + (29x10)	2
GW 40 107 BS	36 (18x2)	410x463x140	43	N/PE (3x16) + (17x10)	N/PE (3x16) + (17x10)	2
GW 40 107 BD	36 (18x2)	410x463x140	43	N/PE 2x[(3x16) + (17x10)]	N/PE 2x[(3x16) + (17x10)]	2
GW 40 108 BD	54 (18x3)	410x655x140	66	N/PE 2x[(3x16) + (17x10)]	N/PE 2x[(3x16) + (17x10)]	1
GW 40 108 BT	54 (18x3)	410x655x140	66	N/PE 3x[(3x16) + (17x10)]	N/PE 3x[(3x16) + (17x10)]	1
GW 40 109 BD	72 (18x4)	410x878x160	89	N/PE 2x[(3x16) + (17x10)]	N/PE 2x[(3x16) + (17x10)]	1
GW 40 109 BQ	72 (18x4)	410x878x160	89	N/PE 4x[(3x16) + (17x10)]	N/PE 4x[(3x16) + (17x10)]	1

MITGELIEFERTES ZUBEHÖR: Schraubenabdeckkappen, Abdeckstreifen, Bezeichnungsetiketten. Aufkleber, auszufüllen für die Zertifizierung nach Norm CEI 23-51. Isolierte Klemmleisten 80A IP20 für die Montage vor den Anschlussarbeiten.

HINWEISE: Verlustleistung berechnet gemäß IEC 60670-24. Für die Bohrungen den Bohrfräser GW52401 benutzen. Zur Wiederherstellung der doppelten Isolierung (Schutzklasse II) das entsprechende Zubehör verwenden (Abdeckstreifen, Schraubenabdeckungen oder Wandbefestigungslaschen GW44621). Für Anwendung in der Photovoltaik Wandbefestigungsbügel verwenden - Artikelnummer GW44621.

MERKMALE: Kugeldruckprüfung bei 70°C.

40 CD - WASSERGESCHÜTZTE VERTEILER - IP55







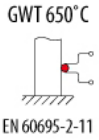



TRANSPARENTE RAUCHGLASTÜR - WÄNDE MIT AUSBRECHBAREN ÖFFNUNGEN



GW 40 001

VERTEILER VORGERÜSTET FÜR KLEMMLEISTEN - GRAU RAL 7035

Art.-Nr.	Anz. TE EN 50022	Außenabmessungen BxHxT (mm)	Verlust-leistung (W)	VE
GW 40 001	4	105x170x98	12	24
GW 40 003	8	180x180x98	13	24
GW 40 005	12	250x250x135	25	8
GW 40 007	24 (12X2)	250x375x135	27	6
GW 40 009	36 (18x2)	376x400x135	41	4

MITGELIEFERTES ZUBEHÖR: Schraubenabdeckungen und Abdeckstreifen, Bezeichnungsetiketten, Ersatzschrauben aus Isoliermaterial.
Aufkleber, auszufüllen für die Zertifizierung nach Norm CEI 23-51.
GW40005, GW40007, GW40009: Türen mit Schloss, mit 2 Dreikantschlüsseln.
HINWEISE: Verlustleistung berechnet gemäß IEC 60670-24. Für die Bohrungen den Bohrfräser GW52401 benutzen.
Zur Wiederherstellung der doppelten Isolierung (Schutzklasse II) das entsprechende Zubehör verwenden (Abdeckstreifen, Schraubenabdeckungen oder Wandbefestigungslaschen GW44621).
Für Anwendung in der Photovoltaik Wandbefestigungsbügel verwenden - Artikelnummer GW44621.
MERKMALE: Kugeldruckprüfung bei 70°C.
INSTALLATION: Die Kompatibilität von Gehäusen und Klemmen ist in der Auswahlübersicht der Baureihe 40CD unter "KOMPATIBILITÄT ZWISCHEN DEN AUFPUTZVERTEILERN UND ZWEIPOLIGEN UND EINPOLIGEN KLEMMLEISTEN" dargestellt.

40 CD - GESCHÜTZTE DEKORATIVE VERTEILER - IP40











TRANSPARENTE RAUCHGLASTÜR - GLATTE WÄNDE



GW 40 043

VERTEILER VORGERÜSTET FÜR KLEMMLEISTEN - WEISS RAL 9016

HF EN 60754-2

Art.-Nr.	Anz. TE EN 50022	Außenabmessungen BxHxT (mm)	Verlust-leistung (W)	VE
GW 40 043	8	200x180x100	15	14
GW 40 045	12	280x225x100	22	9
GW 40 047	24 (12X2)	280x350x100	25	6
GW 40 049	36 (18x2)	400x400x130	45	2
GW 40 051	54 (18x3)	400x550x130	63	2
GW 40 053	72 (18x4)	400x850x150	75	1

MITGELIEFERTES ZUBEHÖR: Abdeckstreifen, Bezeichnungsetiketten. Aufkleber, auszufüllen für die Zertifizierung nach Norm CEI 23-51.
GW40049, GW40051, GW40053, mit abnehmbarem Geräteträger die Verdrahtungsarbeiten außerhalb des Verteilers.
HINWEISE: Verlustleistung berechnet gemäß IEC 60670-24. Für die Bohrungen den Bohrfräser GW52401 benutzen.
Zur Wiederherstellung der doppelten Isolierung (Schutzklasse II) das entsprechende Zubehör verwenden (Abdeckstreifen, Schraubenabdeckungen oder Wandbefestigungslaschen).
MERKMALE: Kugeldruckprüfung bei 70°C.
INSTALLATION: Die Kompatibilität von Gehäusen und Klemmen ist in der Auswahlübersicht der Baureihe 40CD unter "KOMPATIBILITÄT ZWISCHEN DEN AUFPUTZVERTEILERN UND ZWEIPOLIGEN UND EINPOLIGEN KLEMMLEISTEN" dargestellt.



GW 40 043 BS

VERTEILER MIT SCHRAUBKLEMMEN 80 A IP20 - WEISS RAL 9016

Art.-Nr.	Anz. TE EN 50022	Außenabmessungen BxHxT (mm)	Verlust-leistung (W)	Pol 1 (mm²)	Pol 2 (mm²)	VE
GW 40 043 BS	8	200x180x100	15	N/PE (2x16) + (7x10)	N/PE (2x16) + (7x10)	14
GW 40 045 BS	12	280x225x100	22	N/PE (3x16) + (11x10)	N/PE (3x16) + (11x10)	9
GW 40 047 BS	24 (12X2)	280x350x100	25	N/PE (3x16) + (11x10)	N/PE (3x16) + (11x10)	6
GW 40 047 BD	24 (12X2)	280x350x100	25	N/PE 2x[(3x16) + (11x10)]	N/PE 2x[(3x16) + (11x10)]	6
GW 40 049 BS	36 (18x2)	400x400x130	45	N/PE (3x16) + (17x10)	N/PE (3x16) + (17x10)	2
GW 40 049 BD	36 (18x2)	400x400x130	45	N/PE 2x[(3x16) + (17x10)]	N/PE 2x[(3x16) + (17x10)]	2
GW 40 051 BD	54 (18x3)	400x550x130	63	N/PE 2x[(3x16) + (17x10)]	N/PE 2x[(3x16) + (17x10)]	2
GW 40 053 BD	72 (18x4)	400x850x150	75	N/PE 2x[(3x16) + (17x10)]	N/PE 2x[(3x16) + (17x10)]	1
GW 40 053 BQ	72 (18x4)	400x850x150	75	N/PE 4x[(3x16) + (17x10)]	N/PE 4x[(3x16) + (17x10)]	1

MITGELIEFERTES ZUBEHÖR: Abdeckstreifen, Bezeichnungsetiketten. Aufkleber, auszufüllen für die Zertifizierung nach Norm CEI 23-51. GW40049BS,GW40049BD GW40051BD,GW40053BD GW40053BQ, mit abnehmbarem Geräteträger die Verdrahtungsarbeiten außerhalb des Verteilers. Isolierte Klemmleisten 80A IP20 für die Montage vor den Anschlussarbeiten.
HINWEISE: Verlustleistung berechnet gemäß IEC 60670-24. Für die Bohrungen den Bohrfräser GW52401 benutzen. Zur Wiederherstellung der doppelten Isolierung (Schutzklasse II) das entsprechende Zubehör verwenden (Abdeckstreifen, Schraubenabdeckungen oder Wandbefestigungslaschen).
MERKMALE: Kugeldruckprüfung bei 70°C.

GESCHLOSSENE TÜR - GLATTE WÄNDE



GW 40 067

VERTEILER VORGERÜSTET FÜR KLEMMLEISTEN - GRAU RAL 9016

HF EN 60754-2

Art.-Nr.	Anz. TE EN 50022	Außenabmessungen BxHxT (mm)	Verlust-leistung (W)	VE
GW 40 063	8	200x180x100	15	14
GW 40 065	12	280x225x100	22	9
GW 40 067	24 (12X2)	280x350x100	25	6
GW 40 069	36 (18x2)	400x400x130	45	2
GW 40 071	54 (18x3)	400x550x130	63	2
GW 40 073	72 (18x4)	400x850x150	75	1

MITGELIEFERTES ZUBEHÖR: Abdeckstreifen, Bezeichnungsetiketten. Aufkleber, auszufüllen für die Zertifizierung nach Norm CEI 23-51. GW40069, GW40071, GW40073, mit abnehmbarem Geräteträger die Verdrahtungsarbeiten außerhalb des Verteilers.
HINWEISE: Verlustleistung berechnet gemäß IEC 60670-24. Für die Bohrungen den Bohrfräser GW52401 benutzen. Zur Wiederherstellung der doppelten Isolierung (Schutzklasse II) das entsprechende Zubehör verwenden (Abdeckstreifen, Schraubenabdeckungen oder Wandbefestigungslaschen).
MERKMALE: Kugeldruckprüfung bei 70°C.
INSTALLATION: Die Kompatibilität von Gehäusen und Klemmen ist in der Auswahlübersicht der Baureihe 40CD unter "KOMPATIBILITÄT ZWISCHEN DEN AUFPUTZVERTEILERN UND ZWEIPOLIGEN UND EINPOLIGEN KLEMMLEISTEN" dargestellt.



GW 40 067 BD

VERTEILER MIT SCHRAUBKLEMMEN 80 A IP20 - WEISS RAL 9016

Art.-Nr.	Anz. TE EN 50022	Außenabmessungen BxHxT (mm)	Verlust-leistung (W)	Pol 1 (mm²)	Pol 2 (mm²)	VE
GW 40 063 BS	8	200x180x100	15	N/PE (2x16) + (7x10)	N/PE (2x16) + (7x10)	14
GW 40 065 BS	12	280x225x100	22	N/PE (3x16) + (11x10)	N/PE (3x16) + (11x10)	9
GW 40 067 BS	24 (12X2)	280x350x100	25	N/PE (3x16) + (11x10)	N/PE (3x16) + (11x10)	6
GW 40 067 BD	24 (12X2)	280x350x100	25	N/PE 2x[(3x16) + (11x10)]	N/PE 2x[(3x16) + (11x10)]	6
GW 40 069 BS	36 (18x2)	400x400x130	45	N/PE (3x16) + (17x10)	N/PE (3x16) + (17x10)	2
GW 40 069 BD	36 (18x2)	400x400x130	45	N/PE 2x[(3x16) + (17x10)]	N/PE 2x[(3x16) + (17x10)]	2
GW 40 071 BD	54 (18x3)	400x550x130	63	N/PE 2x[(3x16) + (17x10)]	N/PE 2x[(3x16) + (17x10)]	2
GW 40 073 BD	72 (18x4)	400x850x150	75	N/PE 2x[(3x16) + (17x10)]	N/PE 2x[(3x16) + (17x10)]	1
GW 40 073 BQ	72 (18x4)	400x850x150	75	N/PE 4x[(3x16) + (17x10)]	N/PE 4x[(3x16) + (17x10)]	1

MITGELIEFERTES ZUBEHÖR: Abdeckstreifen, Bezeichnungsetiketten. Aufkleber, auszufüllen für die Zertifizierung nach Norm CEI 23-51. GW40069BS, GW40069BD, GW40071BD, GW40073BD, GW40073BQ, mit abnehmbarem Geräteträger die Verdrahtungsarbeiten außerhalb des Verteilers. Isolierte Klemmleisten 80A IP20 für die Montage vor den Anschlussarbeiten.

HINWEISE: Verlustleistung berechnet gemäß IEC 60670-24. Für die Bohrungen den Bohrfräser GW52401 benutzen. Zur Wiederherstellung der doppelten Isolierung (Schutzklasse II) das entsprechende Zubehör verwenden (Abdeckstreifen, Schraubenabdeckungen oder Wandbefestigungslaschen).

MERKMALE: Kugeldruckprüfung bei 70°C.

40 CD - GESCHÜTZTE VERTEILER - IP40

INSTALLATION min -15°C max +60°C

IK08

IP40 EN 60529

GWT 650°C EN 60695-2-11

SCHUTZKLASSE II EN 61140

OHNE TÜR - WÄNDE MIT AUSBRECHBAREN ÖFFNUNGEN



GW 40 022

VERTEILER VORGERÜSTET FÜR KLEMMLEISTEN - GRAU RAL 7035

HF EN 60754-2

Art.-Nr.	Anz. TE EN 50022	Außenabmessungen BxHxT (mm)	Verlust-leistung (W)	VE
GW 40 022	2	45x130x85	7	84
GW 40 023	4	90x130x85	9	36
GW 40 024	6	140x155x85	14	34
GW 40 026	8	180x180x95	18	24
GW 40 028	12+1	250x215x95	27	12
GW 40 030	24+2 (12x2)	250x340x95	40	12
GW 40 032	36+3 (12x3)	250x465x95	54	9

MERKMALE: Kugeldruckprüfung bei 70°C. GW40022 Frontseite plombierbar.
MITGELIEFERTES ZUBEHÖR: Abdeckstreifen, Bezeichnungsetiketten.
GW40026, GW40028, GW40030, GW40032 mit selbstklebenden Label zum Ausfüllen gemäß CEI 23-51.
HINWEISE: Verlustleistung berechnet gemäß IEC 60670-24. Für die Bohrungen den Bohrfräser GW52401 benutzen.
Zur Wiederherstellung der doppelten Isolierung (Schutzklasse II) das entsprechende Zubehör verwenden (Abdeckstreifen, Schraubenabdeckungen oder Wandbefestigungslaschen). Um die angegebene IP-Schutzart beizubehalten, Geräte mit einer Schutzart von mindestens IP40 installieren und das entsprechende Zubehör verwenden (Abdeckstreifen, Schraubenabdeckungen oder Wandbefestigungslaschen).
INSTALLATION: Die Kompatibilität von Gehäusen und Klemmen ist in der Auswahlübersicht der Baureihe 40CD unter "KOMPATIBILITÄT ZWISCHEN DEN AUFPUTZVERTEILERN UND ZWEIPOLIGEN UND EINPOLIGEN KLEMMLEISTEN" dargestellt.

MEDIENVERTEILER

INSTALLATION min -25°C max +60°C

IK09

IP65 EN 60529

GWT 650°C EN 60695-2-11

SCHUTZKLASSE II EN 61140

FÜR NETZWERKVERKABELUNG MIT TRANSPARENTER TÜR



GW 40 391

MEDIENVERTEILER MIT TRANSPARENTER TÜR - WEISS RAL 9016

D.L.164/2014-QDSA

Art.-Nr.	Außenabmessungen BxHxT (mm)	Verlust-leistung (W)	VE
GW 40 391	410x655x140	50	1

MERKMALE: Das Produkt entspricht den Vorgaben des Gesetzes 164/2014 für Medienverteiler; Innovative Lösung verifiziert von Telecom Italia.
ANWENDUNGEN: Der Verteiler ist eine zentraler Medienverteiler für die Verteilung von Telefon, Internet und Multimedia. Ideal für Wohnungs-, Zweckbau und Renovierung.
MITGELIEFERTES ZUBEHÖR: Unterputzgehäuse, Rahmen mit Tür und die Halterung für die Verkabelung, mit. 1 Vielfach-Steckdose (mit 3 bivalenten ital. Steckdosen 2P+PE 16A 250V); 1 Mehrfach-Telefonsteckdose mit 5 RJ11 Ports; 1 Patchpanel mit 12 RJ45 Ports; Satz aus 5 Patchkabeln mit RJ45-RJ11 Steckern, Cat. 3, 4xAWG26, L=0,5m; Satz aus 4 UTP Patchkabeln, Cat. 6 LSZH, L=0,6m.
HINWEIS: Verlustleistung berechnet gemäß IEC 60670-24.

TECHNISCHES ZUBEHÖR

MONTAGE



GW 44 621

WANDBEFESTIGUNGSLASCHEN

Art.-Nr.	Material	Mitgeliefertes Zubehör	Für Gehäuse Für Verteiler	VE
GW 44 621	Isolierstoff	Selbstschneidende Schrauben	Alle Aufputztypen	40/480

ANWENDUNGEN: Zur Einhaltung der doppelten Isolierung (Schutzklasse II) bei der Befestigung von Kästen, Dosen und anderen GEWISS-Produkten.
MITGELIEFERTES ZUBEHÖR: 2 Befestigungsschrauben.



GW 40 474

ABDECKHAUBE FÜR ROHR- UND KABELKANALEINGÄNGE FÜR VERTEILER UND GEHÄUSE CDK

Art.-Nr.	Für Gehäuse /Verteiler mit Schienen	Befestigung	VE
GW 40 473	12 TE	Einrasten	20
GW 40 474	18 TE	Einrasten	20

MERKMALE: Abdeckungen mit internen Vorstanzungen für Kabelkanäle von 60x30mm bis 200x60mm.

ANSCHLUSS



GW 40 412 B

ZWEI- UND EINPOLIGE ISOLIERTE KLEMMENLEISTEN FÜR GEHÄUSE UND VERTEILER

Art.-Nr.	Pol 1 (mm²)	Pol 2 (mm²)	Befestigung auf Trägern	VE
Typ: Zweipolig - Bemessungsstrom 125 A				
GW 40 401	N (1x35) + (7x10)	PE (1x35) + (7x10)	Mit Schrauben	10
GW 40 402	N (3x35) + (10x10)	PE (3x35) + (10x10)	Mit Schrauben und/oder Rastung	10
GW 40 404	N (5x35) + (14x10)	PE (5x35) + (14x10)	Mit Schrauben und/oder Rastung	10
Typ: Zweipolig - Bemessungsstrom 80 A - IP20				
GW 40 408 B	N/PE (2x16) + (7x10)	N/PE (2x16) + (7x10)	Mit Schrauben	1/10
GW 40 412 B	N/PE (3x16) + (11x10)	N/PE (3x16) + (11x10)	Mit Schrauben und/oder Rastung	1/10
GW 40 418 B	N/PE (3x16) + (17x10)	N/PE (3x16) + (17x10)	Mit Schrauben und/oder Rastung	1/10
Typ: Einpolig - Bemessungsstrom 80 A - IP20				
GW 40 408 U	N/PE (2x16) + (7x10)		Mit Schrauben	1/10
GW 40 412 U	N/PE (3x16) + (11x10)		Mit Schrauben und/oder Rastung	1/10
GW 40 422 U	N/PE (3x16) + (29x10)		Mit Schrauben und/oder Rastung	1/10
GW 40 418 U	N/PE (3x16) + (17x10)		Mit Schrauben und/oder Rastung	1/10

MITGELIEFERTES ZUBEHÖR: Befestigungsschrauben. Die 80A Klemmen verfügen über N und PE Kennzeichnungen für das Einbringen an die entsprechenden Stellen zur Identifizierung der Pole.
ANWENDUNG: Ideal für die Erdverbindung der SPDs.
MERKMALE: GWT 960°C, gemäß EN 60695-2-11.
INSTALLATION: Die Kompatibilität von Gehäusen und Klemmen ist in der Auswahlübersicht der Baureihe 40CD unter "KOMPATIBILITÄT ZWISCHEN DEN AUFPUTZVERTEILERN UND ZWEIPOLIGEN UND EINPOLIGEN KLEMMLEISTEN" dargestellt.



GW 40 413

ADAPTER FÜR KLEMMEN

Art.-Nr.	Für Verteiler	Befestigung auf Trägern	VE
GW 40 413	12 M (und Vielfache) und 18 M (und Vielfache)	Mit Schrauben	20

MITGELIEFERTES ZUBEHÖR: Befestigungsschrauben.
MERKMALE: Der Adapter ist vorgebohrt für die korrekte Montage der Klemme und vorgeschnitten für die Montage in Verteilern mit 12TE Reihen.
INSTALLATION: Die Kompatibilität von Gehäusen und Klemmen ist in der Auswahlübersicht der Baureihe 40CD unter "KOMPATIBILITÄT ZWISCHEN DEN AUFPUTZVERTEILERN UND ZWEIPOLIGEN UND EINPOLIGEN KLEMMLEISTEN" dargestellt.



GW 40 488

HORIZONTALE INNENTRENNWÄNDE FÜR VERTEILER CDK

HF EN 60754-2

Art.-Nr.	Für Verteiler mit DIN Schiene nach EN50022	Befestigung	VE
GW 40 487	12 TE	Einrasten	10/100
GW 40 488	18 TE	Einrasten	10/100

HINWEISE: Ermöglichen die innere Trennung der Stromkreise mit unterschiedlicher Spannung auf mehreren Reihen innerhalb desselben Gehäuses.

GW 40 493

ABDECKPLATTEN HÖHE 1 MODUL FÜR VERTEILER CDK

HF EN 60754-2

Art.-Nr.	Geeignet für	Für Verteiler mit DIN Schiene nach EN50022	Farbe	VE
GW 40 492	CDK Aufputzverteiler und Gehäuse	12 TE	Grau ähnlich RAL 7035	20
GW 40 493	CDK Aufputzverteiler und Gehäuse	18 TE	Grau ähnlich RAL 7035	20

MERKMALE: Plombierbar.

VERSCHIEDENES



GW 40 421

SICHERHEITS-DREIKANTSCHLÜSSEL

Art.-Nr.	Für Verteiler	Material	VE
GW 40 421	40 CD Wassergeschützt IP55	Isolierstoff	10/100



GW 40 422

SICHERHEITSSCHLOSS - FÜR VERTEILER 40 CDK UND DEKORATIVE VERTEILER 40 CD

Art.-Nr.	Material	VE
GW 40 422	Metalldruckguß	1/10

MITGELIEFERTES ZUBEHÖR: 2 Schlüssel.

HINWEISE: Alle Schlüssel und zugehörigen Schlösser der gleichen Artikelnummer sind identisch.

GW 40 467

ABDECKSTREIFEN AUS KUNSTSTOFF

Art.-Nr.	Anzahl TE EN 50022	Farbe	VE
GW 40 467	4.5	Weiß RAL 9016	50
GW 40 423	4.5	Grau ähnlich RAL 7035	50

MERKMALE: Einrastbefestigung.



GW 44 623

SCHRAUBENABDECKKAPPEN AUS ISOLIERMATERIAL

Art.-Nr.	Beschreibung	VE
GW 44 623	Schraubenabdeckkappe Ø 25 mm	10/100

ANWENDUNGEN: Zur Einhaltung der doppelten Isolierung (Schutzklasse II) bei der Befestigung von Kästen, Dosen und anderen GEWISS-Produkten.

TECHNISCHES ZUBEHÖR FÜR MEDIENVERTEILER



GW 38 097

ERWEITERUNGSKIT DATENDOSEN

Art.-Nr.	Beschreibung	VE
GW 38 097	1 Kabel mit RJ45 Steckern + RJ45 Steckdose	1/6

MITGELIEFERTES ZUBEHÖR: 1 RJ45 Kabel + RJ45-Ports je Panel.



GW 38 098

ERWEITERUNGSKIT TELEFONDOSEN

Art.-Nr.	Beschreibung	VE
GW 38 098	RJ11 Telefondose und Telefonkabel	1

MITGELIEFERTES ZUBEHÖR: 1 Mehrfach-Telefonsteckdose mit 5 RJ11 Ports.



GW 38 099

HALTERUNG AUS KUNSTSTOFF

Art.-Nr.	Beschreibung	VE
GW 38 099	Kunsstoffhalterung für RJ45 Dosen für DIN Schiene	1/6

MERKMALE: Halterung aus Kunststoff für die Montage des RJ45 Erweiterungskits auf DIN-Schienen.

40 CD



40 CDK - VERTEILER UND GEHÄUSE



Baureihe 40 CDK IP 65 von 4 bis 72TE mit transparenter Rauchglastür. Die wichtigsten Merkmale sind: Reversibles Gehäuse und Abdeckungen, herausnehmbarer Geräteträger, Tür lässt sich bis 180° öffnen und kann mit einem Schloss nachgerüstet werden.

40 CD - GESCHÜTZTE VERTEILER



Die geschützten dekorativen Verteiler sind erhältlich von 8 bis 72 Teilungseinheiten und fügen sie sich nahtlos in jede Umgebung ein. Erhältlich mit weißer oder transparenter Rauchglastür, mit dem "PUSH" System für Öffnen und Schließen.

EIN- UND ZWEIPOLIGE KLEMMLEISTEN - IP20



Ein- und zweipolige Klemmleisten mit Schraubklemmen für die einfache und schnelle Montage und Austausch. Befestigung direkt auf das Gehäuse oder über Adapter.

40 CDK - WASSERGESCHÜTZTE GEHÄUSE UND VERTEILER - IP65

TECHNISCHE EIGENSCHAFTEN	
Normen: IEC EN 606070-1 (CEI 23-48); IEC EN 60670-24 (CEI 23-49) (*).	Bemessungsstrom: 125A
Geeigent für Schaltgerätekombinationen nach IEC EN 61439-1 und IEC EN 61439-3	Material: GW PLAST.
Schutzart: IP65	Material: GW Gehäuse vorgerüstet für Klemmleisten: Halogenfrei gemäß EN 60754-2 (CEI EN 50267-2-2)
Fehlerschutz (Schutz bei indirektem Berühren): Doppelte Isolierung - ⧈ (•)	Stoßfestigkeit: IK09
Installationstemperatur: Max. +60°C; Min. -25°C	Wärmebeständigkeit: Kugeldruckprüfung bei 70°C
Bemessungsspannung: 400V	Widerstand gegen abnorme Wärme und Feuer: Glühdrahtprüfung bei 650°C
Bemessungsisolationsspannung (Ui): 1000V gemäß EN 62208 (AC und DC)	

(•) Die doppelte Isolierung gemäß EN 61140 wird durch die Schraubenabdeckkappen (GW 44 623) oder Befestigungslaschen (GW 44 621) erreicht.
(*) Gehäusetyp: GP (CEI 23-51) und PD

BESTÄNDIGKEIT GEGEN CHEMISCHE UND ATMOSPHÄRISCHE STOFFE										
Salz-lösungen	Säuren		Basen		Lösungsmittel				Mineral-öl	UV-Strahlung
	Konzentriert	Verdünnt	Konzentriert	Verdünnt	Hexan	Benzol	Azeton	Ethylalkohol		
Beständig	Nicht beständig	Bedingt beständig	Nicht beständig	Bedingt beständig	Bedingt beständig	Nicht beständig	Nicht beständig	Bedingt beständig	Bedingt beständig	Bedingt beständig

Abmessungen

GEHÄUSE

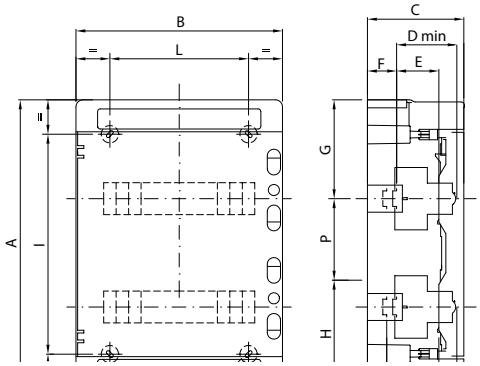

	Artikel-nummer	Außenabmessungen			Gerätemontage								Befestigung		
		A	B	C	D min	E	F	G	H	D'max	E'	F'	NR	I	L
4TE	GW 40 101	210	143	100	75	48	15	105	105	-	-	-	3	156	67
8TE	GW 40 102 GW 40 102 BS	210	215	100	75	48	15	105	105	-	-	-	4	110	115
12TE	GW 40 103 GW 40 103 BS	260	298	140	75	48	48	117.5	142.5	102	75	21	4	161	200
18TE	GW 40 106 GW 40 106 BS	285	410	140	75	48	48	117.5	142.5	102	75	21	4	185	310

VERTEILER

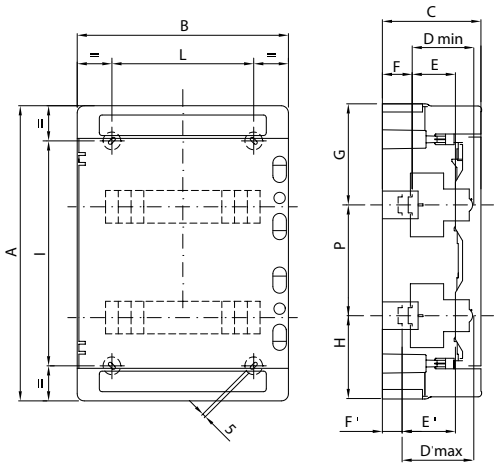

	Artikelnummer	Außenabmessungen			Gerätemontage								Befestigung		
		A	B	C	D min	E	F	G	H	D	D'max	E'	F'	NR	I	L
24M	GW 40 104 GW 40 104 BS GW 40 104 BD	420	298	140	75	48	48	147.5	122.5	150	102	75	21	4	320	200
36M	GW 40 105 GW 40 105 BD GW 40 105 UD GW40107 GW40107BS GW40107BD	570 463	298 410	140 140	75 75	48 48	48 48	147.5 154	122.5 134	150 175	102 102	75 75	21 21	4 4	494 363	200 310
54M	GW 40 108 GW 40 108 BD GW 40 108 BT	655	410	140	75	48	48	162.5	142.5	175	102	75	21	6	293	319
72M	GW 40 109 GW 40 109 BD GW 40 109 BQ	878	410	160	75	48	48	175	155	200 175	102	75	21	6	394	319

AUFPUTZGEHÄUSE FÜR DAS HEIMNETZWERK

TECHNISCHE EIGENSCHAFTEN	
Technische Spezifikationen und Normen: STOAEAD02362 (TIM Spezifikation); IEC EN 606070-1 (CEI 23-48); IEC EN 60670-24 (CEI 23-49) (*); CEI 23-50	Material: Technopolymer, halogenfrei gemäß EN 60754-2 (CEI EN 50267-2-2)
Schutzart: IP65 bei geschlossener Tür	Installationstemperatur: Max. +60°C; Min. -15°C
Stoßfestigkeit: IK08, gemäß EN 62262	Wärmebeständigkeit: Kugeldruckprüfung bei 70°C
Bemessungsspannung: 250V	Widerstand gegen abnorme Wärme und Feuer: Glühdrahtprüfung bei 650°C
Max. Verlustleistung: 50W	Installation: Aufputz

(*) Gehäusetyp: GP (CEI 23-51) und PD

BESTÄNDIGKEIT GEGEN CHEMISCHE UND ATMOSPHÄRISCHE STOFFE										
Salz-lösungen	Säuren		Basen		Lösungsmittel				Mineral-öl	UV Strahlung
	Konzentriert	Verdünnt	Konzentriert	Verdünnt	Hexan	Benzol	Azeton	Alkohol		
Beständig	Nicht beständig	Bedingt beständig	Nicht beständig	Bedingt beständig	Bedingt beständig	Nicht beständig	Nicht beständig	Bedingt beständig	Bedingt beständig	Bedingt beständig

Abmessungen

AUFPUTZGEHÄUSE FÜR DAS HEIMNETZWERK

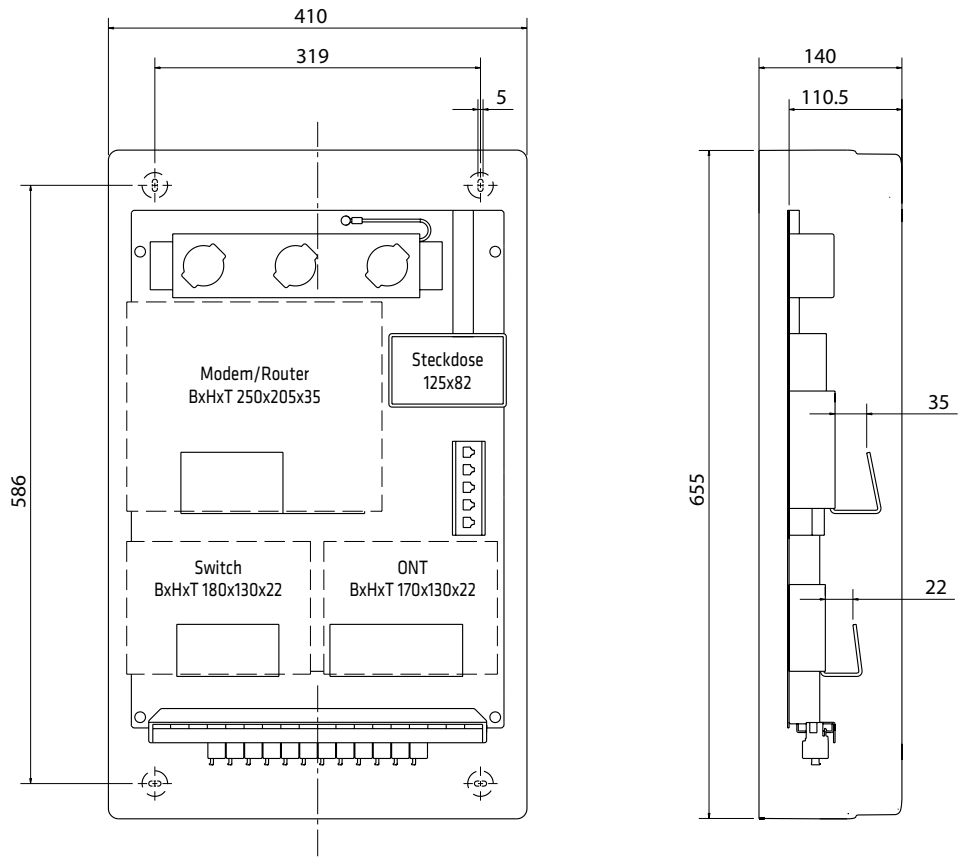

40 CD - WASSERGESCHÜTZTE VERTEILER - IP55

TECHNISCHE EIGENSCHAFTEN	
Normen: IEC 60670-1; IEC 60670-24; EN 60670-1; EN 60670-24	Bemessungsstrom: 125A
Schutzart: IP55	Material: GW PLAST Technopolymer, halogenfrei gemäß EN 60754-2 (CEI EN 50267-2-2)
Fehlerschutz (Schutz bei indirektem Berühren): Doppelte Isolierung - ⧈ (•)	Stoßfestigkeit: IK09
Installationstemperatur: Max. +60°C; Min. -25°C	Wärmebeständigkeit: Kugeldruckprüfung bei 70°C
Bemessungsspannung: 400V	Widerstand gegen abnorme Wärme und Feuer: Glühdrahtprüfung bei 650°C
Bemessungsisolationsspannung (Ui): 1000V gemäß EN 62208 (AC und DC)	

(•) Die doppelte Isolierung gemäß EN 61140 wird durch die Schraubenabdeckkappen (GW 44 623) oder Befestigungslaschen (GW 44 621) erreicht.

BESTÄNDIGKEIT GEGEN CHEMISCHE UND ATMOSPHÄRISCHE STOFFE

Salz-lösungen	Säuren		Basen		Lösungsmittel				Mineral-öl	UV rays
	Konzentriert	Verdünnt	Konzentriert	Verdünnt	Hexan	Benzol	Azeton	Ethylalkohol		
Beständig	Nicht beständig	Bedingt beständig	Nicht beständig	Bedingt beständig	Bedingt beständig	Nicht beständig	Nicht beständig	Bedingt beständig	Bedingt beständig	Beständig

Abmessungen

VERTEILER

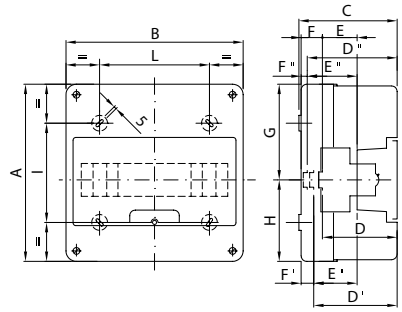

	Artikel-nummer	Außenabmessungen			Gerätemontage											Befestigung		
		A	B	C	D	E	F	G	H	D'	E'	F'	D"	E"	F"	NR	I	L
4M	**GW 40 001**	170	105	98	74	48.5	17.5	85	85	-	-	-	-	-	-	2	115	-
8M	**GW 40 003**	180	180	98	74	48.5	17.5	95	85	-	-	-	-	-	-	3	110	110
12M	**GW 40 005**	250	250	135.5	96	47	32	135	115	106	57	22	117.5	68.5	10.5	4	140	155

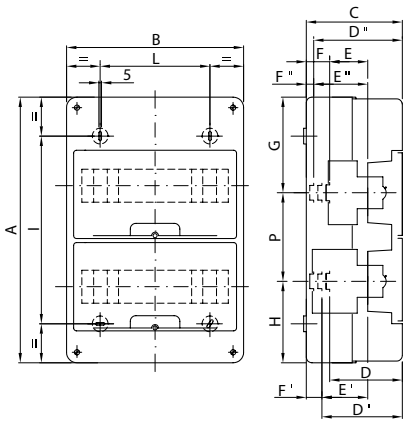

	Artikel-nummer	Außenabmessungen			Gerätemontage											Befestigung		
		A	B	C	D	E	F	G	H	D	D'	E'	F'	D"	E"	F"	NR	I	L
24M	**GW 40 007**	375	250	135.5	96	47	32	135	115	125	106	57	22	117.5	68.5	10.5	4	265	155
36M	**GW 40 009**	400	376	135.5	96	47	32	135	115	150	106	57	22	117.5	68.5	10.5	4	320	295

40 CD - GESCHÜTZTE DEKORATIVE VERTEILER - IP40

TECHNISCHE EIGENSCHAFTEN	
Normen: IEC EN 606070-1 (CEI 23-48); IEC EN 60670-24 (CEI 23-49) (*).	Bemessungsstrom: 125A
Geeigent für Schaltgerätekombinationen nach IEC EN 61439-1 und IEC EN 61439-3	Material: Technopolymer GW PLAST.
Schutzart: IP40	Gehäuse vorgerüstet für Klemmleisten: Halogenfrei gemäß EN 60754-2 (CEI EN 50267-2-2)
Fehlerschutz (Schutz bei indirektem Berühren): Doppelte Isolierung - ⧈ (•)	Stoßfestigkeit: IK08
Installationstemperatur: Max. +60°C; Min. -25°C	Wärmebeständigkeit: Kugeldruckprüfung bei 70°C
Bemessungsspannung: 400V	Widerstand gegen abnorme Wärme und Feuer: Glühdrahtprüfung bei 650°C
Bemessungsisolationsspannung: 750V	Anwendung: Innenbereich

(•) Die doppelte Isolierung gemäß EN 61140 wird durch die Schraubenabdeckkappen (GW 44 623) oder Befestigungslaschen (GW 44 621) erreicht.
(*) Gehäusetyp: GP (CEI 23-51) und PD

BESTÄNDIGKEIT GEGEN CHEMISCHE UND ATMOSPHÄRISCHE STOFFE										
Salz-lösungen	Säuren		Basen		Lösungsmittel				Mineral-öl	UV-Strahlung
	Konzentriert	Verdünnt	Konzentriert	Verdünnt	Hexan	Benzol	Azeton	Ethylalkohol		
Beständig	Nicht beständig	Bedingt beständig	Nicht beständig	Bedingt beständig	Bedingt beständig	Nicht beständig	Nicht beständig	Bedingt beständig	Bedingt beständig	Bedingt beständig

Abmessungen

GEHÄUSE

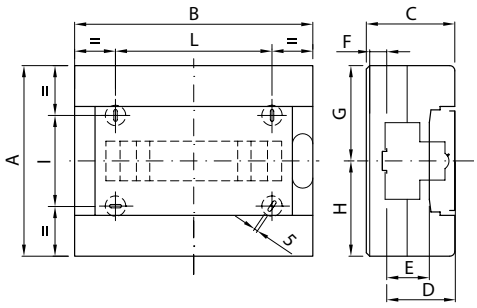

	Artikelnummer	Außenabmessungen			Gerätemontage					Befestigung		
		A	B	C	D	E	F	G	H	NR	I	L
8M	GW 40 043 GW 40 043 BS GW 40 063 GW 40 063 BS	180	200	100	77	47	11.5	90	90	3	82	100
12M	GW 40 045 GW 40 045 BS GW 40 065 GW 40 065 BS	225	280	100	77	47	11.5	112.5	112.5	4	107	180

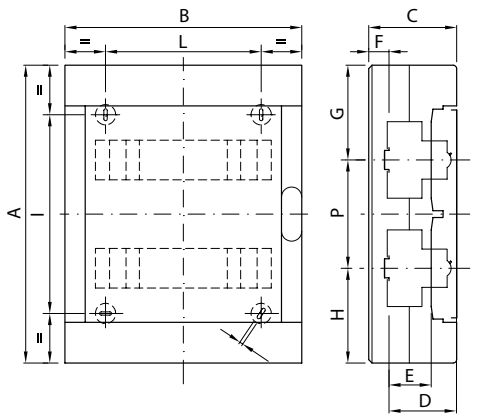

	Artikelnummer	Außenabmessungen			Gerätemontage									Befestigung		
		A	B	C	D	E	F	G	H	D	D'	E'	F'	NR	I	L
24M	GW 40 047 GW 40 047 BS GW 40 047 BD GW 40 067 GW 40 067 BS GW 40 067 BD	350	280	100	77	47	11.5	112.5	112.5	125	-	-	-	4	232	180
36M	GW 40 049 GW 40 049 BS GW 40 049 BD GW 40 069 GW 40 069 BS GW 40 069 BD	400	400	130	76	48	37	125	125	150	102.5	74	10.5	4	282	300
54M	GW 40 051 GW 40 051 BD GW 40 071 GW 40 071 BD	550	400	130	76	48	37	125	125	150	102.5	74	10.5	4	432	300
72M	GW 40 053 GW 40 053 BD GW 40 053 BQ GW 40 073 GW 40 073 BD GW 40 073 BQ	850	400	150	76	48	57	187.5	187.5	150 175	102.5	74	30.5	6	303 303	300

40 CD - GESCHÜTZTE VERTEILER - IP40

TECHNISCHE EIGENSCHAFTEN	
Normen: IEC 60670-1; IEC 60670-24; EN 60670-1; EN 60670-24	Bemessungsstrom: 125A
Schutzart: IP40	Material: GW PLAST Technopolymer, halogenfrei gemäß EN 60754-2 (CEI EN 50267-2-2)
Fehlerschutz (Schutz bei indirektem Berühren): Doppelte Isolierung - ⧈ (•)	Stoßfestigkeit: IK08
Installationstemperatur: Max. +60°C; Min. -15°C	Wärmebeständigkeit: Kugeldruckprüfung bei 70°C
Bemessungsspannung: 400V	Widerstand gegen abnorme Wärme und Feuer: Glühdrahtprüfung bei 650°C
Bemessungsisolationsspannung (Ui): 750V	

(•) Die doppelte Isolierung gemäß EN 61140 wird durch die Schraubenabdeckkappen (GW 44 623) oder Befestigungslaschen (GW 44 621) erreicht.
Hinweis: Zum Erhalt Schutzart der Schutzart, Geräte mit der Schutzart min. IP40 installieren und entsprechendes Zubehör verwenden (Abdeckungen, Schraubenabdeckkappen, Befestigungslaschen).

BESTÄNDIGKEIT GEGEN CHEMISCHE UND ATMOSPHÄRISCHE STOFFE										
Salz-lösungen	Säuren		Basen		Lösungsmittel				Mineral-öl	UV rays
	Konzentriert	Verdünnt	Konzentriert	Verdünnt	Hexan	Benzol	Azeton	Ethylalkohol		
Beständig	Nicht beständig	Beständig	Bedingt beständig	Bedingt beständig	Beständig	Nicht beständig	Nicht beständig	Bedingt beständig	Bedingt beständig	Bedingt beständig

Abmessungen

VERTEILER

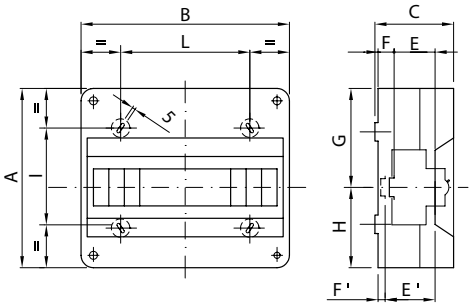

	Artikel-nummer	Außenabmessungen			Gerätemontage						Befestigung		
		A	B	C	E	F	G	H	E'	F'	NR	I	L
2M	**GW 40 022**	130	45	85	48	14.5	65	65	-	-	2	80	-
4M	**GW 40 023**	130	90	85	48	14.5	65	65	-	-	2	90	-
6M	**GW 40 024**	155	140	85	48	14.5	85	70	-	-	3	90	74
8M	**GW 40 026**	180	180	95	48	23	97	83	58	13	3	110	110
12M	**GW 40 028**	215	250	95	48	23	115	100	58	13	4	120	155

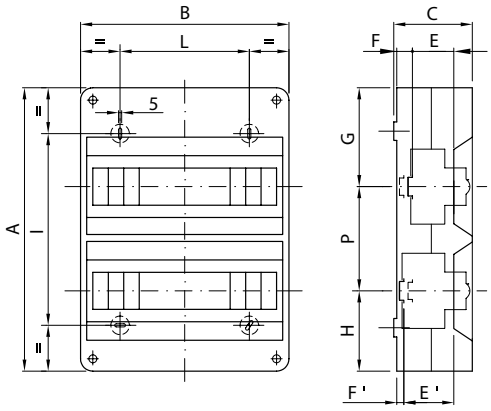

	Artikel-nummer	Außenabmessungen			Gerätemontage							Befestigung		
		A	B	C	E	F	G	H	D	E'	F'	NR	I	L
2M	**GW 40 030**	340	250	95	48	23	115	100	125	58	13	4	230	155
36M	**GW 40 032**	465	250	95	48	23	115	100	125	58	13	4	355	155

40 CDm

Installationsverteiler

Installationsverteiler entsprechend länderspezifischer Normen: Verteiler 40CD nach französischem Standard (IP30) auch als Medienverteiler Centro Stella; Verteiler nach deutschem Standard 40CDK - IP65 mit Flanschen für die schnelle Kabeleinführung und Kleinverteiler 40CDe IP40 für Aufputz- Unterputz und Hohlwandmontage. Die Baureihe wird vervollständigt durch die Verteiler 40CDe nach spanischem Standard - IP40 mit geschlossener, transparenter oder ohne Tür.



INSTALLATIONSVERTEILER AUFPUTZ NACH DIN VDE 0603-1 UND DIN 43871

AUFPUTZVERTEILER



GW 43 022 S

AUFPUTZ-KLEINVERTEILER - FARBE ÄHNLICH WEISS RAL 9016

Art.-Nr.	Anz. TE EN 50022	Außenabmessungen BxHxT (mm)	VE
GW 43 021 S	12	300x245x95	1
GW 43 022 S	24 (12X2)	300x370x95	1
GW 43 023 S	36 (12x3)	300x515x95	1
GW 43 024 S	48 (12x4)	300x640x95	1

ZUBEHÖR FÜR AUFPUTZVERTEILER



GW 43 071 S

TÜREN FÜR AUFPUTZ-KLEINVERTEILER - FARBE ÄHNLICH WEISS RAL 9016

Art.-Nr.	Anz. TE EN 50022	Farbe	VE
GW 43 071 S	12	Weiß RAL 9016	1/4
GW 43 072 S	24 (12X2)	Weiß RAL 9016	1/4
GW 43 073 S	36 (12x3)	Weiß RAL 9016	1/2
GW 43 074 S	48 (12x4)	Weiß RAL 9016	1/2



GW 43 112 S

GERÄTEABDECKUNGEN FÜR AUFPUTZ-KLEINVERTEILER

Art.-Nr.	Anz. TE EN 50022	VE
GW 43 111 S	12	1
GW 43 112 S	24 (12X2)	1
GW 43 113 S	36 (12x3)	1
GW 43 114 S	48 (12x4)	1



GW 43 040 S

VERSCHLUSSSCHRAUBEN

Art.-Nr.	Beschreibung	VE
GW 43 040 S	Verschlussschrauben	100

INSTALLATIONSVERTEILER UNTERPUTZ NACH DIN VDE 0603-1 UND DIN 43871







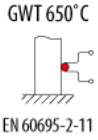

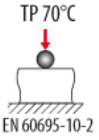

UNTERPUTZVERTEILER



GW 40 152

UNTERPUTZ-KLEINVERTEILER MIT N/PE-KLEMMLEISTE - ÄHNLICH RAL 9016

Art.-Nr.	Anz. TE EN 50022	Pol 1 (mm²)	Pol 2 (mm²)	Verlust-leistung (W)	VE
GW 40 151	12+2	N (1x25)+(3x16)+(14x10)	PE (1x25)+(3x16)+(14x10)	28	2
GW 40 152	24+4 (12x2)	N (2x25)+(6x16)+(16x10)	PE (1x25)+(3x16)+(14x10)	38	2
GW 40 153	36+6 (12x3)	N (2x25)+(6x16)+(22x10)	PE (1x25)+(5x16)+(22x10)	48	2
GW 40 154	48+8 (12x4)	N (2x25)+(6x16)+(22x10)	PE (1x25)+(5x16)+(22x10)	60	2

MITGELIEFERTES ZUBEHÖR: Selbstklebende Piktogramme zur Kennzeichnung der Stromkreise, Maueranker, Mörtelschutz, Etikett Anlagenerrichter.
Der Verteiler besteht aus Tür mit Blendrahmen, Geräteabdeckung, Geräteträger, N/PE-Klemmleiste und Kunststoffunterteil..
HINWEISE: Verlustleistung berechnet gemäß IEC 60670-24.

INSTALLATIONSVERTEILER HOHLWAND NACH DIN VDE 0603-1 UND DIN 43871







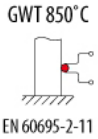

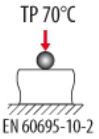

HOHLWANDVERTEILER



GW 40 162

HOHLWAND-KLEINVERTEILER MIT N/PE-KLEMMLEISTE - ÄHNLICH RAL 9016

Art.-Nr.	Anz. TE EN 50022	Pol 1 (mm²)	Pol 2 (mm²)	Verlust-leistung (W)	VE
GW 40 161	12+2	N (1x25)+(3x16)+(14x10)	PE (1x25)+(3x16)+(14x10)	16	2
GW 40 162	24+4 (12x2)	N (2x25)+(6x16)+(16x10)	PE (1x25)+(3x16)+(14x10)	19	2
GW 40 163	36+6 (12x3)	N (2x25)+(6x16)+(22x10)	PE (1x25)+(5x16)+(22x10)	24	2
GW 40 164	48+8 (12x4)	N (2x25)+(6x16)+(22x10)	PE (1x25)+(5x16)+(22x10)	27	2

MERKMALE: Abnehmbare Oberseite mit ausbrechbaren Öffnungen für die Kabeleinführung. Kugeldruckprüfung bei 70°C.
MITGELIEFERTES ZUBEHÖR: Klemmleiste, selbstklebende Piktogramme zur Kennzeichnung der Stromkreise, Zugentlastung, Kabelbinder, abnehmbare Oberseite mit Vorstanzungen für die Kabeleinführung (Ersatzteil), Zertifizierungsetikett.
HINWEISE: Verlustleistung berechnet gemäß IEC 60670-24.
Der Verteiler besteht aus Tür mit Blendrahmen, Geräteabdeckung, Geräteträger, N/PE-Klemmleiste und Kunststoffunterteil..

ZUBEHÖR UND ERSATZTEILE FÜR UNTERPUTZ- UND HOHLWAND-KLEINVERTEILER



GW 43 082 S

TÜREN MIT BLENDRAHMEN FÜR UNTERPUTZ- UND HOHLWAND-KLEINVERTEILER - FARBE ÄHNLICH RAL 9016

Art.-Nr.	Anz. TE EN 50022	Farbe	VE
GW 43 081 S	12	Weiß RAL 9016	1
GW 43 082 S	24 (12X2)	Weiß RAL 9016	1
GW 43 083 S	36 (12x3)	Weiß RAL 9016	1
GW 43 085 S	48 (12x4)	Weiß RAL 9016	1



GW 43 055 S

TÜREN FÜR UNTERPUTZ- UND HOHLWAND-KLEINVERTEILER - FARBE ÄHNLICH RAL 9016

Art.-Nr.	Anz. TE EN 50022	Farbe	VE
GW 43 055 S	12	Weiß RAL 9016	1
GW 43 056 S	24 (12X2)	Weiß RAL 9016	1
GW 43 057 S	36 (12x3)	Weiß RAL 9016	1/5
GW 43 058 S	48 (12x4)	Weiß RAL 9016	1



GW 43 047 S

GERÄTETRÄGER MIT HUTSCHIENEN FÜR UNTERPUTZ- UND HOHLWAND-KLEINVERTEILER

Art.-Nr.	Anz. TE EN 50022	VE
GW 43 047 S	24 (12X2)	1
GW 43 048 S	36 (12x3)	1
GW 43 049 S	48 (12x4)	1



GW 43 101 S

GERÄTEABDECKUNGEN FÜR UNTERPUTZ- UND HOHLWAND-KLEINVERTEILER

Art.-Nr.	Anz. TE EN 50022	VE
GW 43 101 S	12	1
GW 43 102 S	24 (12X2)	1
GW 43 103 S	36 (12x3)	1
GW 43 104 S	48 (12x4)	1



GW 43 041 S

ABSCHLUSSSCHIEBER FÜR UNTERPUTZ- UND HOHLWAND-KLEINVERTEILER

Art.-Nr.	Geeignet für	VE
GW 43 041 S	Hohlwand-Kleinverteiler	1



GW 40 457

TRENNWÄNDE FÜR KLEINVERTEILER

Art.-Nr.	Typ Trennwand	Für Verteiler	Befestigung	VE
GW 40 456	Vertikal	12 TE	Einrasten	50
GW 40 457	Vertikal	24 TE	Einrasten	50
GW 40 458	Vertikal	36 TE	Einrasten	30
GW 40 459	Vertikal	48 TE	Einrasten	20
GW 40 460	Horizontal	12-24-36-48 TE	Einrasten	50



GW 40 461

VERBINDER FÜR UNTERPUTZ-KLEINVERTEILER

Art.-Nr.	Befestigung	Für Kopplung	VE
GW 40 461	Einrasten	Vertikal	20

ZUBEHÖR UND ERSATZTEILE FÜR AUFPUTZ-, UNTERPUTZ- UND HOHLWAND-KLEINVERTEILER

GW 40 467

ABDECKSTREIFEN 4,5 TE - FARBE WEISS

Art.-Nr.	Anzahl TE EN 50022	Farbe	VE
GW 40 467	4.5	Weiß RAL 9016	50

MERKMALE: Einrastbefestigung.



GW 43 045 S

ZUGENTLASTUNGSSCHIENE FÜR UNTERPUTZ- UND HOHLWAND-KLEINVERTEILER

Art.-Nr.	Geeignet für	VE
GW 43 045 S	Unterputz	10



GW 43 042 S

PLOMBIERVERSCHLUSS

Art.-Nr.	Geeignet für	VE
GW 43 042 S	Aufputz	2/20



GW 40 463

ZYLINDERSCHLOSS, ZUM NACHRÜSTEN

Art.-Nr.	Für Verteiler	VE
GW 40 463	Kleinverteiler Deutscher Standard	1/10

MITGELIEFERTES ZUBEHÖR: 2 Schlüssel.

HINWEISE: Alle Schlüssel und zugehörigen Schlösser der gleichen Artikelnummer sind identisch.



GW 43 052 S

TÜRVERSCHLUSS

Art.-Nr.	Beschreibung	VE
GW 43 052 S	Türverschluss	1/10



GW 43 040 S

VERSCHLUSSSCHRAUBEN

Art.-Nr.	Beschreibung	VE
GW 43 040 S	Verschlussschrauben	100



GW 40 451

N/PE-KLEMMLEISTE FÜR KLEINVERTEILER

Art.-Nr.	Pol 1 (mm²)	Pol 2 (mm²)	Für Verteiler	VE
GW 40 451	N (1x25)+(3x16)+(14x10)	PE (1x25)+(3x16)+(14x10)	12 TE	20
GW 40 452	N (2x25)+(6x16)+(16x10)	PE (1x25)+(3x16)+(14x10)	24 TE	20
GW 40 453	N (2x25)+(6x16)+(22x10)	PE (1x25)+(5x16)+(22x10)	36-48 TE	20

MERKMALE: Einrastbefestigung.



GW 43 122 S

STROMKREIS-BESCHRIFTUNGSSTREIFEN 265X120 MM, FÜR 24 STROMKREISE, SELBSTKLEBEND

Art.-Nr.	Abmessungen (mm)	VE
GW 43 122 S	265x120	10/100



GW 43 044 S

STROMKREIS-KENNZEICHNUNGSBOGEN 350X165 MM, SYMBOL -UND BESCHRIFTUNGSSYSTEM, SELBSTKLEBEND

Art.-Nr.	Abmessungen (mm)	VE
GW 43 044 S	350x165	10/100

40 CDK INSTALLATIONSVERTEILER AUFPUTZ MIT GLATTEN WÄNDEN IP 65







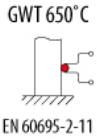

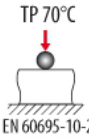

INSTALLATIONSVERTEILER MIT GLATTEN WÄNDEN UND TRANSPARENTER TÜR



GW 40 101

INSTALLATIONSVERTEILER MIT ZWEIPOLIGER KLEMMLEISTE 125 A

Art.-Nr.	Anz. TE EN 50022	Außenabmessungen BxHxT (mm)	Pol 1 (mm²)	Pol 2 (mm²)	VE
GW 40 101	4	143x210x100			19
GW 40 112	8	215x210x100	N (1x25) + (7x10)	PE (1x25) + (7x10)	1/12
GW 40 116	18	410x285x140	N (5x25) + (14x10)	PE (5x25) + (14x10)	1/3



GW 40 119

INSTALLATIONSVERTEILER MIT ZWEIPOLIGER KLEMMLEISTE 125 A

Art.-Nr.	Anz. TE EN 50022	Außenabmessungen BxHxT (mm)	Pol 1 (mm²)	Pol 2 (mm²)	VE
GW 40 117	36 (18x2)	410x463x140	N (10x25)+(28x10)	E (10x25)+(28x10)	1/2
GW 40 118	54 (18x3)	410x655x140	N (10x25)+(28x10)	E (10x25)+(28x10)	1
GW 40 119	72 (18x4)	410x878x160	N (10x25)+(28x10)	E (10x25)+(28x10)	1

40 CDK INSTALLATIONSVERTEILER AUFPUTZ MIT AUSTAUSCHBAREN FLANSCHEN IP 65









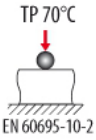

INSTALLATIONSVERTEILER MIT AUSTAUSCHBAREN FLANSCHEN UND TRANSPARENTER TÜR



GW 40 113

INSTALLATIONSVERTEILER MIT ZWEIPOLIGER KLEMMLEISTE 125 A ZWEI AUSTAUSCHBAREN FLANSCHEN (2 FLANSCHE MIT AUSBRECHBAREN ÖFFNUNGEN) - GRAU RAL 7035

Art.-Nr.	Anz. TE EN 50022	Außenabmessungen BxHxT (mm)	Pol 1 (mm²)	Pol 2 (mm²)	VE
GW 40 113	12	298x260x140	N (3x35) + (10x10)	PE (3x35) + (10x10)	6
GW 40 114	24 (12X2)	298x420x140	N (3x35) + (10x10)	PE (3x35) + (10x10)	3
GW 40 115	36 (12x3)	298x570x140	N (6x35)+(20x10)	PE (6x35)+(20x10)	2

MERKMALE: Die ausbrechbaren Öffnungen der Flansche haben folgende Größen: 4xM16; 4xM20; 3xM25; 1xM32; Glühdrahtprüfung: 750°C
MITGELIEFERTES ZUBEHÖR: Klemmleiste, Schraubenabdeckungen und Abdeckstreifen Schutzklasse II, Bezeichnungsetiketten.
Zur Wiederherstellung der doppelten Isolierung (Schutzklasse II) das entsprechende Zubehör verwenden (Abdeckstreifen, Schraubenabdeckungen oder Wandbefestigungslaschen).



GW 40 124

INSTALLATIONSVERTEILER MIT ZWEIPOLIGER KLEMMLEISTE 125 A UND ZWEI AUSTAUSCHBAREN FLANSCHEN (1 FLANSCH MIT AUSBRECHBAREN ÖFFNUNGEN + 1 FLANSCH MIT BEDIENUNGSFREUNDLICHER KABELDURCHFÜHRUNG) - GRAU RAL 7035

Art.-Nr.	Anz. TE EN 50022	Außenabmessungen BxHxT (mm)	Pol 1 (mm²)	Pol 2 (mm²)	VE
GW 40 123	12	298x260x140	N (3x35) + (10x10)	PE (3x35) + (10x10)	6
GW 40 124	24 (12X2)	298x420x140	N (3x35) + (10x10)	PE (3x35) + (10x10)	3
GW 40 125	36 (12x3)	298x570x140	N (6x35)+(20x10)	PE (6x35)+(20x10)	2

MERKMALE: Die ausbrechbaren Öffnungen der Flansche haben folgende Größen: 4xM16; 4xM20; 3xM25; 1xM32; Glühdrahtprüfung: 750°C
MITGELIEFERTES ZUBEHÖR: Klemmleiste, Schraubenabdeckungen und Abdeckstreifen Schutzklasse II, Bezeichnungsetiketten.
Zur Wiederherstellung der doppelten Isolierung (Schutzklasse II) das entsprechende Zubehör verwenden (Abdeckstreifen, Schraubenabdeckungen oder Wandbefestigungslaschen).

ZUBEHÖR FÜR INSTALLATIONSVERTEILER AUFPUTZ

ZUBEHÖR FÜR INSTALLATIONSVERTEILER 40 CDK UND 40 CD



GW 40 428

FLANSCH MIT BEDIENUNGSFREUNDLICHER KABELDURCHFÜHRUNG

Art.-Nr.	Vorgesehene Einführungen	VE
GW 40 428	1 für Kabel Ø 16-29 mm - 4 für Kabel Ø 11-20 mm	1/20



GW 40 412 B

ISOLIERTE N/PE-KLEMMLEISTEN FÜR VERTEILER

Art.-Nr.	Pol 1 (mm²)	Pol 2 (mm²)	Geeignet für	Befestigung auf Trägern	VE
Typ: Zweipolig - Bemessungsstrom 125 A					
GW 40 401	N (1x35) + (7x10)	PE (1x35) + (7x10)	40 CDKe deutsch. Standard	Mit Schrauben	10
GW 40 402	N (3x35) + (10x10)	PE (3x35) + (10x10)	40 CDKe deutsch. Standard	Mit Schrauben und/oder Rastung	10
GW 40 404	N (5x35) + (14x10)	PE (5x35) + (14x10)		Mit Schrauben und/oder Rastung	10
Typ: Zweipolig - Bemessungsstrom 80 A - IP20					
GW 40 408 B	N/PE (2x16) + (7x10)	N/PE (2x16) + (7x10)	40 CDKe deutsch. Standard	Mit Schrauben	1/10
GW 40 412 B	N/PE (3x16) + (11x10)	N/PE (3x16) + (11x10)	40 CDKe deutsch. Standard	Mit Schrauben und/oder Rastung	1/10
Typ: Einpolig - Bemessungsstrom 80 A - IP20					
GW 40 408 U	N/PE (2x16) + (7x10)		40 CDKe deutsch. Standard	Mit Schrauben	1/10
GW 40 412 U	N/PE (3x16) + (11x10)		40 CDKe deutsch. Standard	Mit Schrauben und/oder Rastung	1/10
GW 40 422 U	N/PE (3x16) + (29x10)		40 CDKe deutsch. Standard	Mit Schrauben und/oder Rastung	1/10

MITGELIEFERTES ZUBEHÖR: Befestigungsschrauben. Die 80A Klemmen verfügen über N und PE Kennzeichnungen für das Einbringen an die entsprechenden Stellen zur Identifizierung der Pole.
MERKMALE: GWT 960°C, gemäß EN 60695-2-11.
INSTALLATION: Die Klemmen GW40401 können mit dem Adapter GW40413 in die Verteiler nach deutschem Standard 40CDKe montiert werden.



GW 40 487

HORIZONTALE INNENTRENNWÄNDE FÜR VERTEILER CDK

HF EN 60754-2

Art.-Nr.	Für Verteiler mit DIN Schiene nach EN50022	Befestigung	VE
GW 40 487	12 TE	Einrasten	10/100
GW 40 488	18 TE	Einrasten	10/100

MERKMALE: plombierbar.



GW 40 492

ABDECKPLATTEN HÖHE 1 MODUL

HF EN 60754-2

Art.-Nr.	Geeignet für	Für Verteiler mit DIN Schiene nach EN50022	Farbe	VE
GW 40 492	CDK Aufputzverteiler und Gehäuse	12 TE	Grau ähnlich RAL 7035	20
GW 40 493	CDK Aufputzverteiler und Gehäuse	18 TE	Grau ähnlich RAL 7035	20

HINWEISE: Für die interne Trennung von Stromkreisen mit unterschiedlichen Spannungen auf mehreren Reihen innerhalb des gleichen Gehäuses.



GW 40 473

ABDECKHAUBE FÜR ROHR- UND KABELKANALEINGÄNGE VERTEILER CDK

HF EN 60754-2

Art.-Nr.	Für Gehäuse /Verteiler mit Schienen	Befestigung	VE
GW 40 473	12 TE	Einrasten	20
GW 40 474	18 TE	Einrasten	20

MERKMALE: Abdeckungen mit internen Vorstanzungen für Kabelkanäle von 60x30mm bis 200x60mm.



GW 40 422

SICHERHEITSSCHLOSS

Art.-Nr.	Material	VE
GW 40 421	Isolierstoff	10/100
GW 40 422	Metalldruckguß	1/10

MITGELIEFERTES ZUBEHÖR: 2 Schlüssel.

HINWEISE: Alle Schlüssel und zugehörigen Schlösser der gleichen Artikelnummer sind identisch.



GW 44 621

WANDBEFESTIGUNGSLASCHEN

HF EN 60754-2

Art.-Nr.	Material	Mitgeliefertes Zubehör	Für Gehäuse Für Verteiler	VE
GW 44 621	Isolierstoff	Selbstschneidende Schrauben	Alle Aufputztypen	40/480

ANWENDUNGEN: Zur Einhaltung der doppelten Isolierung (Schutzklasse II) bei der Befestigung von Kästen, Dosen und anderen GEWISS-Produkten.

MITGELIEFERTES ZUBEHÖR: 2 Befestigungsschrauben.



GW 40 423

ABDECKSTREIFEN 4,5 TE

HF EN 60754-2

Art.-Nr.	Anzahl TE EN 50022	Farbe	VE
GW 40 467	4.5	Weiß RAL 9016	50
GW 40 423	4.5	Grau ähnlich RAL 7035	50

MERKMALE: Einrastbefestigung.



GW 44 622

SCHRAUBENABDECKKAPPEN AUS ISOLIERMATERIAL

Art.-Nr.	Beschreibung	Merkmale	VE
GW 44 622	Schraubenabdeckkappe Ø 16 mm	Halogenfrei	10/100
GW 44 623	Schraubenabdeckkappe Ø 25 mm	Halogenfrei	10/100

ANWENDUNGEN: Zur Einhaltung der doppelten Isolierung (Schutzklasse II) bei der Befestigung von Kästen, Dosen und anderen GEWISS-Produkten.

Baureihe 42 RV

		MIT BELEUCHTBAREN TASTER						
								
	Artikelnummer	**GW 42 201**						
	Farbe	**Rot RAL 3000**						
 Hammer		GW 42 216						
 Ersatzglas		GW 42 211						
 Wassergeschütztes Zylinder-Sicherheits-schloss		-						
 Kontakte	Schließer	GW 74 201						
	Öffner	GW 74 202						
 Signalisierungs-LED	Artikelnummer	GW 30 951	GW 30 952	GW 30 943	GW 30 945	GW 30 958	GW 30 959	GW 30 960
	Spannung (V AC/DC)	12	24	230	110	12-24	110-230	48
	Leistung (W)	0.4	0.8	0.4	0.8			
	Lichtfarbe	Weiß	Weiß	Rot	Weiß	Grün	Grün	Grün

VORGERÜSTET MIT ÖFFNUNG Ø 22 mm	MIT DIN-SCHIENE				MIT MONTAGE-PLATTE	UNTERPUTZGEHÄUSE MIT DIN-SCHIENE	
							
GW 42 204	**GW 42 206** (4 Teilungseinheiten)	**GW 42 202** (8 Teilungseinheiten)	**GW 42 207** (4 Teilungseinheiten)	**GW 42 208** (8 Teilungseinheiten)	**GW 42 203**	**GW 42 231** (4 Teilungseinheiten)	**GW 42 232** (4 Teilungseinheiten)
Rot RAL 3000	**Rot RAL 3000**	**Rot RAL 3000**	**Grau RAL 7035**	**Grau RAL 7035**	**Rot RAL 3000**	**Rot RAL 3000**	**Grau RAL 7035**
GW 42 216	GW 42 216	GW 42 216	GW 42 216	GW 42 216	GW 42 216	GW 42 216	GW 42 216
GW 42 213	GW 42 213	GW 42 212	GW 42 213	GW 42 212	GW 42 212	GW 42 214	GW 42 214
GW 48 644	GW 48 644	GW 48 644	GW 48 644	GW 48 644	GW 48 644	GW 48 644	GW 48 644
-	-				-	-	-
-	-				-	-	-

42 RV

Wassergeschützte Auf- und Unterputz-Notmeldekästen

Notrufgehäuse IP55 in Rot RAL 3000, erhältlich in fünf Versionen: Mit beleuchtetem Taster, ausrüstbar mit Befehls- und Meldegeräten Ø22mm oder mit DIN-Schienen auch in Grau RAL 7035. Das Standardprodukt GW42201, mit 1 Schließer und 1 Öffner ist erweiterbar bis zu 4 Kontakten, mit langem Taster für Meldung beim Einschlagen des Glases oder kurzem Taster für manuelle Meldungen.



Technische Daten ***Seite 1056***

42 RV - WASSERGESCHÜTZTE NOTMELDEKÄSTEN FÜR ALARMSYSTEME - IP55











AUSFÜHRUNG MIT BELEUCHTETEM TASTER



GW 42 201

WASSERGESCHÜTZTE NOTMELDEKÄSTEN MIT, BELEUCHTETEM TASTER ZUR ORIENTIERUNG UND ZWEI KONTAKTEN (1S+1Ö) ERWEITERBAR AUF VIER VORGERÜSTET FÜR DEN EINSATZ EINER GRÜNEN LED FÜR DIE FUNKTIONSANZEIGE DES STROMKREISES

HF EN 60754-2

Art.-Nr.	Außenabmessungen BxHxT (mm)	Farbe	Anz. Kontakte die Montiert werden können	VE
GW 42 201	120x120x50	Rot RAL 3000	4	1/10

MERKMALE: Montage auf Unterputzdose GW24403 möglich. Kontaktadapter mit 4 Sitzen.
MITGELIEFERTES ZUBEHÖR: Zusätzlicher Taster für die Konfiguration der manuellen oder automatischen Aktivierung nach Glasbruch, selbstklebende Piktogramme "Glas zerbrechen" und "Taste drücken", Schraubenabdeckkappen für Schutzklasse II, Schrauben und Zubehör zur Plombierung der Abdeckung.
Einschlagbares Glas "Sicur Push".
HINWEISE: Ersatzkontakte Schließer: GW74201, Öffner: GW74202; Lampen für die Beleuchtung des Tasters: GW30951 12V~/-, GW30952 24V~/-, GW30943 230V~/-; Grüne LED zur Anzeige der Verfügbarkeit des Notstromkreises: GW30958 von 12 bis 24V~/-, GW30959 von 110 bis 230V~/-, GW30960 von 48V~/-;
Zur Wiederherstellung der doppelten Isolierung (Schutzklasse II) die mitgelieferten Schraubenabdeckungen verwenden.
Vorgerüstet für die Montage von 4 Schließern oder 4 Öffnern.

MIT BOHRUNG Ø 22 MM



GW 42 204

WASSERGESCHÜTZTE NOTMELDEKÄSTEN MIT BOHRUNG Ø 22 MM

HF EN 60754-2

Art.-Nr.	Außenabmessungen BxHxT (mm)	Farbe	VE
GW 42 204	108x180x100	Rot RAL 3000	1/10

MITGELIEFERTES ZUBEHÖR: Tür mit Schloss und 2 Schlüsseln, selbstklebendes Piktogramm "Scheibe einschlagen" und Schraubenabdeckkappen für doppelte Isolierung.
Einschlagbares Glas "Sicur Push".
Zur Wiederherstellung der doppelten Isolierung (Schutzklasse II) das entsprechende Zubehör verwenden (Abdeckstreifen, Schraubenabdeckungen oder Wandbefestigungslaschen GW44621).
HINWEISE: Kompatibel mit Tastern, Pilztastern, Wahlschaltern, und Leuchtmeldern Ø 22mm der Baureihe 74 PS.

MIT DIN-SCHIENE



GW 42 202

WASSERGESCHÜTZTE NOTMELDEKÄSTEN FÜR BESONDERE ANWENDUNGEN MIT DIN-SCHIENE

Art.-Nr.	Anz. TE EN 50022	Außenabmessungen BxHxT (mm)	Verlust-leistung (W)	VE
Farbe: Rot RAL 3000				
GW 42 206	4	108x180x100	12	1/10
GW 42 202	8	180x180x100	18	1/10
Farbe: Grau ähnlich RAL 7035				
GW 42 207	4	108x180x100	12	1/10
GW 42 208	8	180x180x100	18	1/10

MITGELIEFERTES ZUBEHÖR: Tür mit Schloss und 2 Schlüsseln, selbstklebendes Piktogramm "Scheibe einschlagen" und Schraubenabdeckkappen für doppelte Isolierung. Tastern, Pilztastern, Wahlschaltern und Leuchtmeldern Ø 22mm der Baureihe 75 PS.
GW44207 vorgerüstet für die Montage von Tastern, Pilztastern, Wahlschaltern, und Leuchtmeldern Ø 22mm der Baureihe 74 PS.
HINWEISE: Verlustleistung berechnet gemäß IEC 60670-24.
Zur Wiederherstellung der doppelten Isolierung (Schutzklasse II) das entsprechende Zubehör verwenden (Abdeckstreifen, Schraubenabdeckungen oder Wandbefestigungslaschen GW44621).

MIT MONTAGEPLATTE



GW 42 203

WASSERGESCHÜTZTE NOTMELDEKÄSTEN FÜR BESONDERE ANWENDUNGEN MIT VERZINKTER MONTAGEPLATTE

Art.-Nr.	Außenabmessungen BxHxT (mm)	Farbe	VE
GW 42 203	180x180x100	Rot RAL 3000	1/10

MITGELIEFERTES ZUBEHÖR: Tür mit Sicherheitsschloss und 2 Schlüsseln, selbstklebendes Piktogramm "Glas zerbrechen" und Schraubenabdeckkappen für Schutzklasse II.
Einschlagbares Glas "Sicur Push".
Zur Wiederherstellung der doppelten Isolierung (Schutzklasse II) das entsprechende Zubehör verwenden (Abdeckstreifen, Schraubenabdeckungen oder Wandbefestigungslaschen GW44621)

UNTERPUTZ-GEHÄUSE MIT DIN-SCHIENE



GW 42 232

WASSERGESCHÜTZTE NOTMELDEKÄSTEN FÜR UNTERPUTZMONTAGE FÜR BESONDERE ANWENDUNGEN MIT DIN-SCHIENE

Art.-Nr.	Anz. TE EN 50022	Außenabmessungen BxHxT (mm)	Verlust-leistung (W)	Farbe	VE
GW 42 231	4	145x200x70	12	Rot RAL 3000	1/10
GW 42 232	4	145x200x70	12	Grau ähnlich RAL 7035	1/10

MITGELIEFERTES ZUBEHÖR: Tür mit Sicherheitsschloss mit 1 Schlüssel, selbstklebendes Piktogramm "Glas zerbrechen" und Verbraucherkennzeichnung.
Einschlagbares Glas "Sicur Push".
HINWEISE: Falls der Einbaukasten nicht wandbündig installiert wurde, den Bausatz Schrauben mit Distanzstücken GW48645 verwenden.
Verlustleistung berechnet gemäß IEC 60670-24.
Zur Wiederherstellung der doppelten Isolierung (Schutzklasse II) das entsprechende Zubehör verwenden (Abdeckstreifen, Schraubenabdeckungen)

ABDECKRAHMEN FÜR AUFZÜGE/NOTRUF

VERDRAHTETE ABDECKRAHMEN FÜR AUFZÜGE/NOTRUF



GW 32 450

SELBSTTRAGENDE ABDECKUNGEN FÜR AUFZÜGE/NOTRUF MIT BELEUCHTBAREM TASTSCHALTER, DREIECKSCHLÜSSEL UND EINSCHLAGBARER GLASSCHEIBE - IP40

Art.-Nr.	Ausgangs-kontakt	Farbe	Geeignet für	VE
GW 32 450	1 S + 1 Ö 10A (AC1) / 6A (AC15) 380 V ac	Weiss	Aufzug	1/10
GW 32 451	1 S + 1 Ö	Rot	Not-Aus	1/10

Die Artikel werden mit montierten Taster, 11 mm, ohne Lampe geliefert. Geeignet für Kolbenlampen GW30941 12V-/~, GW30942 24V-/~, GW30943 230V-/~.

MERKMALE: Die Abdeckrahmen sind vorgerüstet für das Sicherheitsschloss GW40422, das als Zubehör erhältlich ist.

Für Einbaudose: GW24403; Für Aufputzdose GW32431, GW32432;

MITGELIEFERTES ZUBEHÖR: Zusatztaster mit Höhe 17 mm für die Betätigung der Kontakte nach Zerbrechen des Glases.

ABDECKRAHMEN FÜR GERÄTE DER BAUREIHE PLAYBUS



GW 32 452

LEERE, SELBSTTRAGENDE ABDECKUNGEN FÜR NOTMELDER MIT DREIECKSCHLÜSSEL UND EINSCHLAGBARER GLASSCHEIBE FÜR DIE MONTAGE DER GERÄTE DER BAUREIHE PLAYBUS - IP40

Art.-Nr.	Farbe	Anzahl Playbus Module	VE
GW 32 452	Weiss	2	1/10
GW 32 453	Rot	2	1/10

MERKMALE: Die Abdeckrahmen sind vorgerüstet für das Sicherheitsschloss GW40422, das als Zubehör erhältlich ist.

Für Einbaudose: GW24403; für Aufputzdose GW32431, GW32432.

TECHNISCHES ZUBEHÖR

HAMMER



GW 42 216

NOTHAMMER MIT UNIVERSALBEFESTIGUNG

Art.-Nr.	Farbe	Abmessungen Halterungen (mm)	VE
GW 42 216	Tonerschwarz	70x60	1/10

MERKMALE: Der Nothammer ist mit einer Kette am Sockel befestigt.

ERSATZGLÄSER



GW 42 212

ZERBRECHBARE ERSATZGLASSCHEIBEN SICUR-PUSH FÜR WASSERGESCHÜTZTE NOTMELDEKÄSTEN

Art.-Nr.	Für Verteiler	VE
GW 42 211	GW42201	1/10
GW 42 213	GW42204, GW42206, GW42207	1/10
GW 42 212	GW42202, GW42203, GW42208	1/10
GW 42 214	GW42231, GW42232	1/10



GW 32 457

ZERBRECHBARE ERSATZGLASSCHEIBE

Art.-Nr.	Geeignet für	VE
GW 32 457	GW32450, GW32451, GW32452, GW32453	1/10

ERSATZTEILE UND ZUBEHÖR



KOLBENLAMPEN

Art.-Nr.	Lampen spannung	Leistung Lampe	Leuchtmittel	Emittierte Farbe	VE
GW 30 951	12V ac/dc	0.4 W	Glühlampe	Weiss	50
GW 30 952	24V ac/dc	0.8 W	Glühlampe	Weiss	50
GW 30 943	230 V AC	0.4 W	Leuchtstofflampe	Rot	50
GW 30 945	110V AC/DC	0.8 W	Leuchtstofflampe	Weiss	50



GW 30 958

SIGNALISIERUNGS-LEDS FÜR DIE FUNKTIONSANZEIGE DES SICHERHEITS-STROMKREISES

Art.-Nr.	Lampen spannung	Leuchtmittel	Emittierte Farbe	VE
GW 30 958	12-24 V ac/dc	LED	Grün	10
GW 30 959	110-230V AC/DC	LED	Grün	10
GW 30 960	48V AC/DC	LED	Grün	10



KONTAKTE - ITH 10A - 240V AC

Art.-Nr.	Typ	Gebrauchskategorie 240V AC15	Gebrauchskategorie 240V DC13	Farbe	Für Gehäuse	VE
GW 74 201	1 S	3 A	0,27 A	Grün	GW42201	10/60
GW 74 202	1 Ö	3 A	0,27 A	Rot	GW42201	10/60

MERKMALE: GW74202 geeignet zur Öffnung, auch wenn er leicht klemmt, in Übereinstimmung mit der Norm EN 60947-5-1.
Montage auf Kontaktadapter durch Einrasten. Kontakte kompatibel mit den wassergeschützten Notmeldekästen GW42201.



GW 40 422

ZYLINDER-SICHERHEITSSCHLOSS - FÜR ABDECKRAHMEN AUFZUG/NOTRUF

Art.-Nr.	Material	VE
GW 40 422	Metalldruckguß	1/10

MITGELIEFERTES ZUBEHÖR: 2 Schlüssel.
HINWEISE: Alle Schlüssel und zugehörigen Schlösser der gleichen Artikelnummer sind identisch.



GW 48 644

WASSERGESCHÜTZTES ZYLINDER-SICHERHEITSSCHLOSS

Art.-Nr.	Für Verteiler	Material	VE
GW 48 644	Baureihe 48 PTC und 42 RV	Metalldruckguß	1/10

MITGELIEFERTES ZUBEHÖR: 2 Schlüssel.
HINWEISE: Alle Schlüssel und zugehörigen Schlösser der gleichen Artikelnummer sind identisch.



GW 48 645

SATZ AUS 4 LANGEN, SELBSTSCHNEIDENDEN SCHRAUBEN MIT DISTANZSTÜCKEN FÜR DIE MONTAGE VON ABDECKUNGEN UND FRONTPLATTEN

Art.-Nr.	Abmessungen Schrauben (mm)	Distanzstück Stärke (mm)	VE
GW 48 645	Ø 4x45	Max 10 mm reduzierbar	1/100

MERKMALE: Der Bausatz kann auch für folgende Einbaureihen verwendet werden: CD/CDK (ab 6 Teilungseinheiten), 48 CM und 42 RV.



GW 44 621

WANDBEFESTIGUNGSLASCHEN MIT SELBSTSCHNEIDENDEN SCHRAUBEN

HF EN 60754-2

Art.-Nr.	Geeignet für	VE
GW 44 621	Wandgehäuse 42 RV	40/480

ANWENDUNGEN: Zur Einhaltung der doppelten Isolierung (Schutzklasse II) bei der Befestigung von Kästen, Dosen und anderen GEWISS-Produkten.
MITGELIEFERTES ZUBEHÖR: 2 Befestigungsschrauben.



GW 44 622

ABDECKKAPPEN AUS ISOLIERMATERIAL

HF EN 60754-2

Art.-Nr.	Beschreibung	Für Verteiler	VE
GW 44 622	Schraubenabdeckkappe Ø 16 mm	GW42201	10/100
GW 44 623	Schraubenabdeckkappe Ø 25 mm	von GW42202 bis GW42208	10/100

ANWENDUNGEN: Zur Einhaltung der doppelten Isolierung (Schutzklasse II) bei der Befestigung von Kästen, Dosen und anderen GEWISS-Produkten.



GW 40 423

ABDECKSTREIFEN 4,5 TE - FARBE WEISS

HF EN 60754-2

Art.-Nr.	Anzahl TE EN 50022	Farbe	VE
GW 40 423	4.5	Grau ähnlich RAL 7035	50

42 RV



NOTMELDEGEHÄUSE



Das Gehäuse GW42201 für Notrufsystem ist ideal für Wohnungsbau, Zweckbau und Industrie. Es kann mit Schließern und Öffnern bestückt werden und ist vorgerüstet für die Funktionsanzeige des Sicherheitsstromkreises (mit einer grünen LED).

FUNKTION UND FLEXIBILITÄT IN EINEM PRODUKT



Das Gehäuse GW42201 wurde überarbeitet. Vorgerüstet mit einem kurzen oder langen Taster für die gezielte Meldung oder eigensicher. Es verfügt über einen Kontaktadapter für eine Erweiterung auf bis zu 4 Kontakte.

UNZÄHLIGE KOMBINATIONSMÖGLICHKEITEN

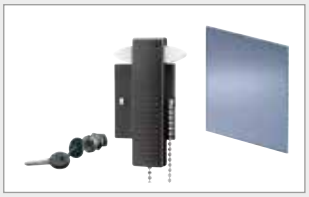

Alle Gehäuse haben die hohe Schutzart IP55 und dank dem Nothammer (als Zubehör erhältlich), der plombierbaren Abdeckung und der Halogenfreiheit sind sie ideal für Anwendungen in öffentlichen Bereichen.

42 RV - WASSERGESCHÜTZTE KÄSTEN FÜR ALARMIERUNG UND NOTRUF - IP55

TECHNISCHE EIGENSCHAFTEN (gültig auch für Abdeckungen mit Halterung)

Normen: IEC 60670-1; IEC 60670-22; IEC 60670-24; EN 60670-1; EN 60670-22
Schutzart: IP55
Fehlerschutz (Schutz bei indirektem Berühren): Doppelte Isolierung - ⧈ (•)
Installationstemperatur: Max. +60°C; Min. -25°C (Aufputzkästen)
Max. +60°C; Min. -15°C (Unterputzkästen)
Bemessungsspannung: 400V
Bemessungsisolationsspannung (Ui): 750V
Bemessungsstrom: 125A
Material: GW PLAST Technopolymer, halogenfrei gemäß EN 60754-2 (CEI EN 50267-2-2
Stoßfestigkeit: IK 08
Wärmebeständigkeit: Kugeldruckprüfung bei 70°C
Widerstand gegen abnorme Wärme und Feuer: Glühdrahtprüfung bei 650°C

(•) Die doppelte Isolierung gemäß EN 61140 wird durch die beilegenden Scharubenabdeckhauben eingehalten.
(*) Gehäusetyp: GP (CEI 23-51) und PD

BESTÄNDIGKEIT GEGEN CHEMISCHE UND ATMOSPHÄRISCHE STOFFE

Salz-lösungen	Säuren		Basen		Lösungsmittel				Mineral-öl	UV Strahlung
	Konzentriert	Verdünnt	Konzentriert	Verdünnt	Hexan	Benzol	Azeton	Ethylalkohol		
Beständig	Nicht beständig	Beständig	Beständig	Beständig	Bedingt beständig	Nicht beständig	Nicht beständig	Bedingt beständig	Bedingt beständig	Bedingt beständig

Abmessungen

WASSERGESCHÜTZTE AUFPUTZ-KÄSTEN

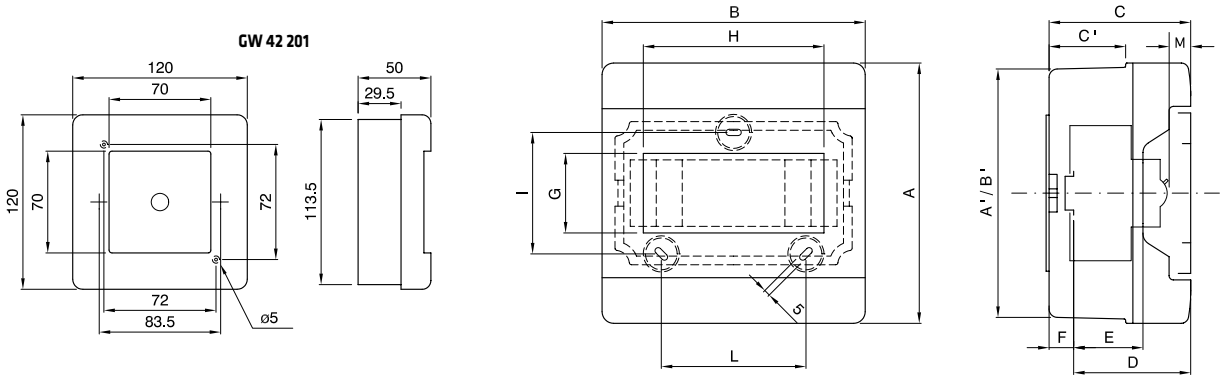

		Außenabmessungen						Gerätemontage						Befestigung		
	Artikelnr.	A	B	C	A'	B'	C'	D	E	F	G	H	M	NR	I	L
4M	GW 42 204	180	108	100	172	100	55	78	48	9.3	55	55	29	2	84	-
	GW 42 206															
	GW 42 207															
8M	GW 42 202	180	180	100	172	172	55	78.5	48	9.3	55	125	25	3	138	100
	GW 42 208															
	GW 42 203	180	180	100	172	172	55	-	-	-	55	125	25	3	138	100

WASSERGESCHÜTZTE UNTERPUTZ-KÄSTEN

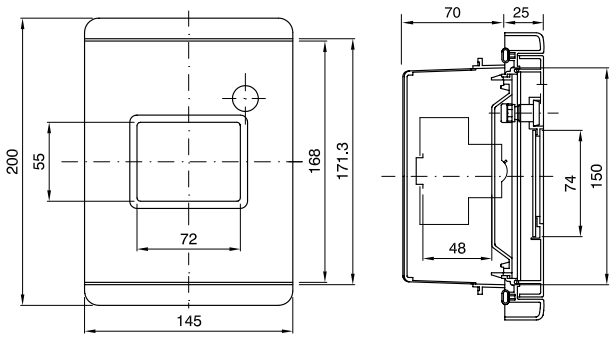

ERSATZGLASSCHEIBE

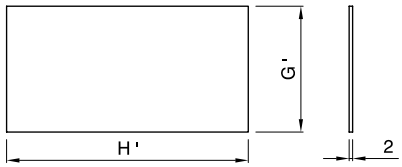

Artikelnr.	G'	H'
GW 42 201	79	79
4 MODULE	74	63
8 MODULE	74	142

Baureihe 44 CE

BAUREIHE 44 CE - AUFPUTZABZWEIGKÄSTEN

Material	**Technopolymer GW PLAST 75**								
Wärmebeständigkeit	**Kugeldruckprüfung: 85°C**								
Brandverhalten	**Glühdrahtprüfung: 650°C - UL94: HB**								
Anwendungen	**Für Anschlüsse/Verbindungen**								
Schutzart	**IP44**	**IP55**			**IP56**				
Wände	**mit Kabeleinführungen**	**mit Kabeleinführungen**		**glatt**	**glatt**				
Fassungsvermögen	**Standard**	**Standard**		**Standard**	**Standard**		**hohes Fassungsvermögen**		
Deckel	**geschlossen flach**	**1/4 Umdrehung geschlossen flach**	**geschlossen flach**	**1/4 Umdrehung geschlossen flach**	**geschlossen flach**	**geschlossen hoch**	**geschlossen flach**	**transparent flach**	
INNENMASSE DER DOSE LxB (mm)	**Abmessungen (mm)**								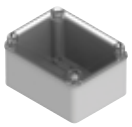
	Ø 65	**GW 44 001**							
	Ø 80	**GW 44 002**							
	80x80	**GW 44 003**							
	100x100		**GW 44 024**	**GW 44 004**	**GW 44 234**	**GW 44 204**	**GW 44 214**	**GW 44 114**	
	120x80			**GW 44 005**		**GW 44 205**	**GW 44 215**		
	150x110		**GW 44 026**	**GW 44 006**	**GW 44 236**	**GW 44 206**	**GW 44 216**		
	190x140			**GW 44 007**		**GW 44 207**	**GW 44 217**	**GW 44 117**	**GW 44 137**
	240x190			**GW 44 008**		**GW 44 208**	**GW 44 218**	**GW 44 118**	**GW 44 138**
	300x220			**GW 44 009**		**GW 44 209**	**GW 44 219**	**GW 44 119**	**GW 44 139**
	380x300			**GW 44 010**		**GW 44 210**	**GW 44 220**	**GW 44 120**	**GW 44 140**
	460x380			**GW 44 011**		**GW 44 211**	**GW 44 221**		

(**) Versionen mit CSA Zertifikat (gemäß UL50)

Grün: Isolationsspannung Ui=1000V gemäß EN 60670-1 und EN 60670-22. Für Anwendungen in der Photovoltaik die Wandbefestigungsbügel Artikel GW 44 621 verwenden.

Rot: Isolationsspannung Ui=750V gemäß EN 60670-1 und EN 60670-22. Für Anwendungen in der Photovoltaik die Wandbefestigungsbügel Artikel GW 44 621 verwenden.

BAUREIHE 44 CE - AUFPUTZABZWEIGKÄSTEN

Technopolymer GW PLAST 75					Technopolymer GW PLAST 120			
Kugeldruckprüfung: 85°C					Kugeldruckprüfung: 110°C			
Glühdrahtprüfung: 960°C - UL94: V0					Glühdrahtprüfung: 650°C - UL94: HB			
Für besondere Anwendungen (z.B. Doppelböden, angehängte Decken)					Für Elektronik und industrielle Anwendungen			
IP44	IP55		IP56		IP56			
mit Kabeleinführungen	mit Kabeleinführungen		glatt		glatt			
Standard	Standard		Standard		Standard			
geschlossen flach	1/4 Umdrehung geschlossen flach	geschlossen flach	geschlossen flach	geschlossen hoch	geschlossen flach	geschlossen hoch	transparent flach	transparent tief
								
GW 44 051 GW 44 051 R (*)								
GW 44 052								
GW 44 053 GW 44 053 R (*)								
	GW 44 054 GW 44 054 R (*)		GW 44 274	GW 44 254	**GW 44 404**	**GW 44 414**		
		GW 44 055	GW 44 275	GW 44 255	**GW 44 405**	**GW 44 415**		
	GW 44 056 GW 44 056 R (*)		GW 44 276	GW 44 256	**GW 44 406**	**GW 44 416**	**GW 44 426**	**GW 44 436**
		GW 44 057	GW 44 277 GW 44 276 C (**)	GW 44 257	**GW 44 407**	**GW 44 417**	**GW 44 427**	**GW 44 437**
		GW 44 058	GW 44 278 GW 44 277 C (**)	GW 44 258	**GW 44 408**	**GW 44 418**	**GW 44 428**	**GW 44 438**
		GW 44 059	GW 44 279	GW 44 259	**GW 44 409**	**GW 44 419**	**GW 44 429**	**GW 44 439**
		GW 44 060	GW 44 280	GW 44 260	**GW 44 410**	**GW 44 420**	**GW 44 430**	**GW 44 440**
		GW 44 061	GW 44 281	GW 44 261	**GW 44 411**	**GW 44 421**	**GW 44 431**	**GW 44 441**

Baureihe 44 CE

				ÜBERSICHT ZUBEHÖR										
				INNENMASSE DER DOSE (mm)										
			Artikelnummer	Ø 65	Ø 80	80x80	100x100	120x80	150x110	190x140	240x190	300x220	380x300	460x380
ZUBEHÖR FÜR AUFPUTZABZWEIGKÄSTEN	EINPOLIGE POTENZIALAUSGLEICHSKLEMMEN		GW 44 704	●	●	●	●	●	●	●	●	●	●	●
			GW 44 706	●	●	●	●	●	●	●	●	●	●	●
			GW 44 708		●	●	●	●	●	●	●	●	●	●
			GW 44 671	●	●	●	●	●	●	●	●	●	●	●
			GW 44 672		●	●	●	●	●	●	●	●	●	●
			GW 44 673 GW 44 674				●		●	●	●	●	●	●
			GW 44 675						●	●	●	●	●	●
			GW 44 676						●	●	●	●	●	●
	MEHRPOLIGE KLEMMEN		GW 44 606	●	●	●	●	●						
			GW 44 607	●	●	●	●	●						
			GW 44 608	●	●	●	●	●						
	MEHRPOLIGE DURCHGANGSKLEMMEN		GW 44 609 GW 44 610		●	●	●	●	●	●	●	●	●	●
			GW 44 611 GW 44 610 C (**) GW 44 612				●	●	●	●	●	●	●	●
			GW 44 613 GW 44 614							●	●	●	●	●
	MONTAGEPLATTEN	Verzinktes Stahlblech 	GW 44 615							●	● (*)			
			GW 44 616								●	● (*)		
			GW 44 617									●	● (*)	
			GW 44 618										●	
			GW 44 619											●
		Isolierstoff 	GW 44 625							●	● (*)			
			GW 44 626								●	● (*)		
			GW 44 627									●	● (*)	
			GW 44 628										●	
			GW 44 629											●
	VERB.		GW 44 620				●			●	●	●	●	●
	SCHRAUBENABDECKKAPPEN		GW 44 622	2	2	2	4	4	4	4	4	4		
			GW 44 623										6	enthalten
	BEFESTIGUNGSLASCHE		GW 44 621							6	8	12	16	8
	Kabeleinführungen		GW 50 428											
			GW 50 429	4	4	6								
			GW 50 430				6	6	10					
			GW 50 431							10	12			
			GW 50 432									12	12	14

(*)GW 44 615 und GW 44 625 auch geeignet für GW 44 118 und GW 44 138.
(**) Versionen mit CSA Zertifikat (gemäß UL50).
GW 44 616 und GW 44 626 auch geeignet für GW 44 119 und GW 44 139.
GW 44 617 und GW 44 627 auch geeignet für GW 44 120 und GW 44 140.
Hinweis: Membran-Kabeleinführungen außer GW 50 428.

44 CE

Staub- und wassergeschützte Aufputzabzweigkästen



Wassergeschützte Aufputzdosen mit der Schutzart bis IP56 für Verbindungen, besondere und industrielle Anwendungen. Aus Technopolymer mit Glühdrahtprüfung 650°C (halogenfreies Material) und 960°C. 11 Größen mit glatten Wänden oder Membranen für die schnelle Kabeleinführung. Hohe und flache Deckel, geschlossen oder transparent, mit Kunststoffschrauben oder Metallschrauben mit ¼ Umdrehung. Auch mit hohem Fassungsvermögen für die Aufnahme von Rohren bis Ø50mm.

Technische Daten ***Seite 1072***

AUFPUTZKÄSTEN AUS GWPLAST 75 - GWT 650°C - STANDARD











MIT KABELEINFÜHRUNGSMEMBRAN - IP44 UND IP55



GW 44 001

ABZWEIGKÄSTEN MIT FLACHEM DECKEL - IP44 - GRAU RAL 7035

HF EN 60754-2

Art.-Nr.	Innen-Abmessungen BxHxT(mm)	Einführungen Anz. Öffnungen / Ø	VE
GW 44 001	Ø 65x35	4 / 23	5/280
GW 44 002	Ø 80x40	4 / 23	5/135
GW 44 003	80x80x40	6 / 23	5/90

HINWEISE: Zur Wiederherstellung der doppelten Isolierung (Schutzklasse II) und der Schutzart (IP) sind Schraubenabdeckkappen zu verwenden.
MERKMALE: IP 44 Dosen mit Stoßfestigkeit IK07.
Auf der Außenseite des Bodens befindet sich mittig ein Gewindeeinsatz. Membran-Kabeleinführungen geeignet für Kabel Ø 4 bis 14 mm und Rohre Ø 16, 20 mm. Aufrastdeckel.



GW 44 024

ABZWEIGKÄSTEN MIT FLACHEM DECKEL UND SCHNELLBEFESTIGUNGSSCHRAUBEN - IP55 - GRAU RAL 7035

HF EN 60754-2

Art.-Nr.	Innen-Abmessungen BxHxT(mm)	Einführungen Anz. Öffnungen / Ø	Deckelschrauben (Anz./Mat.)	VE
GW 44 024	100x100x50	6 / 29	4 Kunstst., 1/4 Umdr.. Plombierbar	66
GW 44 026	150x110x70	10 / 29	4 Kunstst., 1/4 Umdr.. Plombierbar	40

HINWEISE: Zur Wiederherstellung der doppelten Isolierung (Schutzklasse II) und der Schutzart (IP) sind Schraubenabdeckkappen zu verwenden.
MERKMALE: Membran-Kabeleinführungen geeignet für Kabel Ø 4 bis 14 mm und Rohre Ø 16, 20 und 25 mm. Die Dose hat auf der Unterseite 2 Öffnungen der Größe 6 x 4 mm, die es ermöglichen die Dose mit Kabelbindungen an Gitterrinnen, Kabelrinnen, Masten, usw. zu Befestigen.



GW 44 007

ABZWEIGKÄSTEN MIT FLACHEM SCHRAUBDECKEL - IP55 - GRAU RAL 7035

HF
EN 60754-2

Art.-Nr.	Innen-Abmessungen BxHxT(mm)	Einführungen Anz. Öffnungen / Ø	Deckelschrauben (Anz./Mat.)	VE
GW 44 004	100x100x50	6 / 29	4 - Edelstahl	66
GW 44 005	120x80x50	6 / 29	4 - Edelstahl	66
GW 44 006	150x110x70	10 / 29	4 - Edelstahl	40
GW 44 007	190x140x70	10 / 37	4 Kunststoff plombierbar	24
GW 44 008	240x190x90	12 / 37	4 Kunststoff plombierbar	12
GW 44 009	300x220x120	12 / 48	4 Kunststoff plombierbar	6
GW 44 010	380x300x120	12 / 48	4 Kunststoff plombierbar	4
GW 44 011	460x380x120	14 / 48	6 Kunststoff plombierbar	3

MITGELIEFERTES ZUBEHÖR: GW44011, Schraubenabdeckkappen für doppelte Isolierung.

HINWEISE: Zur Wiederherstellung der doppelten Isolierung (Schutzklasse II) und der Schutzart (IP) sind Schraubenabdeckkappen zu verwenden oder Wandbefestigungslaschen für Dosen ab 190x140mm.

MERKMALE:

Membran-Kabeleinführungen geeignet für Kabel Ø 4 bis 14 mm.

Für GW44007 und GW44008 sind die Kabeleinführungen geeignet für Rohre Ø 16, 20, 25 und 32mm.

Für GW44007 und GW44008 sind die Kabeleinführungen geeignet für Rohre Ø 16, 20, 25 und 32mm.

Für GW44009, GW44010, GW44011 sind die Kabeleinführungen geeignet für Rohre Ø 16, 20, 25, 32 und 40mm.

OHNE KABELEINFÜHRUNGEN - IP55 UND IP56



GW 44 234

ABZWEIGKÄSTEN MIT FLACHEM DECKEL UND SCHNELLBEFESTIGUNGSSCHRAUBEN - IP55 - GRAU RAL 7035

HF EN 60754-2

Art.-Nr.	Innen-Abmessungen BxHxT(mm)	Mögliche Bohrungen Ø max.	Deckelschrauben (Anz./Mat.)	VE
GW 44 234	100x100x50	29 mm	4 Kunststr., 1/4 Umdr.. Plombierbar	105
GW 44 236	150x110x70	29 mm	4 Kunststr., 1/4 Umdr.. Plombierbar	50

HINWEISE: Zur Wiederherstellung der doppelten Isolierung (Schutzklasse II) und der Schutzart (IP) sind Schraubenabdeckkappen zu verwenden.



GW 44 207

ABZWEIGKÄSTEN MIT SCHRAUBDECKEL - FLACHER DECKEL - IP56 - GRAU RAL 7035

HF EN 60754-2

Art.-Nr.	Innen-Abmessungen BxHxT(mm)	Mögliche Bohrungen Ø max.	Deckelschrauben (Anz./Mat.)	VE
GW 44 204	100x100x50	29 mm	4 - Edelstahl	105
GW 44 205	120x80x50	29 mm	4 - Edelstahl	91
GW 44 206	150x110x70	29 mm	4 - Edelstahl	50
GW 44 207	190x140x70	37 mm	4 Kunststoff plombierbar	30
GW 44 208	240x190x90	37 mm	4 Kunststoff plombierbar	14
GW 44 209	300x220x120	48 mm	4 Kunststoff plombierbar	6
GW 44 210	380x300x120	48 mm	4 Kunststoff plombierbar	4
GW 44 211	460x380x120	48 mm	6 Kunststoff plombierbar	3

MITGELIEFERTES ZUBEHÖR: GW44211, Schraubenabdeckkappen für doppelte Isolierung.
HINWEISE: Zur Wiederherstellung der doppelten Isolierung (Schutzklasse II) und der Schutzart (IP) sind Schraubenabdeckkappen zu verwenden oder Wandbefestigungslaschen für Dosen ab 190x140mm.



GW 44 217

ABZWEIGKÄSTEN MIT SCHRAUBDECKEL - HOHER DECKEL - IP56 - GRAU RAL 7035

HF EN 60754-2

Art.-Nr.	Innen-Abmessungen BxHxT(mm)	Mögliche Bohrungen Ø max.	Deckelschrauben (Anz./Mat.)	VE
GW 44 214	100x100x120	29 mm	4 - Edelstahl	45
GW 44 215	120x80x120	29 mm	4 - Edelstahl	55
GW 44 216	150x110x140	29 mm	4 - Edelstahl	24
GW 44 217	190x140x140	37 mm	4 Kunststoff plombierbar	16
GW 44 218	240x190x160	37 mm	4 Kunststoff plombierbar	12
GW 44 219	300x220x180	48 mm	4 Kunststoff plombierbar	7
GW 44 220	380x300x180	48 mm	4 Kunststoff plombierbar	3
GW 44 221	460x380x180	48 mm	6 Kunststoff plombierbar	2

MITGELIEFERTES ZUBEHÖR: GW44221, Schraubenabdeckkappen für doppelte Isolierung.
HINWEISE: Zur Wiederherstellung der doppelten Isolierung (Schutzklasse II) und der Schutzart (IP) sind Schraubenabdeckkappen zu verwenden oder Wandbefestigungslaschen für Dosen ab 190x140mm.

ABZWEIGKÄSTEN MIT HOHEM FASSUNGSVERMÖGEN UND GLATTEN WÄNDEN



GW 44 117

ABZWEIGKÄSTEN MIT HOHEM FASSUNGSVERMÖGEN UND GLATTEN WÄNDEN, FLACHER SCHRAUBBARER DECKEL GRAU RAL 7035

HF EN 60754-2

Art.-Nr.	Innen-Abmessungen BxHxT(mm)	Mögliche Bohrungen Ø max.	Effektive Bodenhöhe	Deckelschrauben (Anz./Mat.)	VE
GW 44 114	100x100x80	48 mm	63 mm	4 - Edelstahl	1/45
GW 44 117	190x140x110	54 mm	83 mm	4 Kunststoff plombierbar	1/16
GW 44 118	240x190x130	54 mm	100 mm	4 Kunststoff plombierbar	1/12
GW 44 119	300x220x170	54 mm	119 mm	4 Kunststoff plombierbar	1/7
GW 44 120	380x300x170	54 mm	119 mm	4 Kunststoff plombierbar	1/3

HINWEISE: Zur Wiederherstellung der doppelten Isolierung (Schutzklasse II) und der Schutzart (IP) sind Schraubenabdeckkappen zu verwenden oder Wandbefestigungslaschen für Dosen ab 190x140mm.

Für alle Kombinationen Gehäuse-Montageplatten siehe Übersicht.

ANWENDUNGEN: Ermöglichen den Anschluss von Rohren bis zu Ø 40mm für die Ausführung 100x100x80mm und bis zu Ø 50mm für die anderen Baugrößen.

MERKMALE: Für Artikelnummern GW44117; GW44118; GW44119; GW44120, Ui=750V gemäß EN 60670-1 und EN 60670-22. Für Anwendung in der Photovoltaik Wandbefestigungsbügel verwenden - Artikelnummer GW44621.



GW 44 137

ABZWEIGKÄSTEN MIT HOHEM FASSUNGSVERMÖGEN UND GLATTEN WÄNDEN, TRANSPARENTER, FLACHER SCHRAUBBARER DECKEL GRAU RAL 7035

HF EN 60754-2

Art.-Nr.	Innen-Abmessungen BxHxT(mm)	Mögliche Bohrungen Ø max.	Effektive Bodenhöhe	Deckelschrauben (Anz./Mat.)	VE
GW 44 137	190x140x110	54 mm	83 mm	4 Kunststoff plombierbar	1/16
GW 44 138	240x190x130	54 mm	100 mm	4 Kunststoff plombierbar	1/12
GW 44 139	300x220x170	54 mm	119 mm	4 Kunststoff plombierbar	1/7
GW 44 140	380x300x170	54 mm	119 mm	4 Kunststoff plombierbar	1/3

HINWEISE: Zur Wiederherstellung der doppelten Isolierung (Schutzklasse II) und der Schutzart (IP) sind Schraubenabdeckkappen zu verwenden oder Wandbefestigungslaschen für Dosen ab 190x140mm.

Für alle Kombinationen Gehäuse-Montageplatten siehe Übersicht.

ANWENDUNGEN: Ermöglichen den Anschluss von Rohren bis zu Ø 50mm.

MERKMALE: Für Artikelnummern GW44137; GW44138; GW44139; GW44140, Ui=750V gemäß EN 60670-1 und EN 60670-22.

Für Anwendung in der Photovoltaik Wandbefestigungsbügel verwenden - Artikelnummer GW44621.

AUFPUTZKÄSTEN AUS GWPLAST 75 - GWT 960°C - BESONDERE ANWENDUNGEN











MIT KABELEINFÜHRUNGSMEMBRAN - IP44 UND IP55



GW 44 051

ABZWEIGKÄSTEN MIT FLACHEM DECKEL - IP44 - GRAU RAL 7035

GWT 960°

Art.-Nr.	Innen-Abmessungen BxHxT(mm)	Einführungen Anz. Öffnungen / Ø	VE
GW 44 051	Ø 65x35	4 / 23	5/280
GW 44 052	Ø 80x40	4 / 23	5/135
GW 44 053	80x80x40	6 / 23	5/90

MERKMALE: Gehäusetyp H gemäß EN 60670-1, und Typ Ha gemäß IEC 60670-1.
Stoßfestigkeit IK07.
Auf der Außenseite des Bodens befindet sich mittig ein Gewindeeinsatz.
Membran-Kabeleinführungen geeignet für Kabel Ø 4 bis 14 mm und Rohre Ø 16, 20 mm.
Aufrastdeckel.
ANWENDUNGEN: Ideal für Anwendungen die eine Glühdrahtprüfung von 850°C gemäß EN 60670 und IEC 60670 erfordern, wie Doppelböden oder abgehängte Decken.
HINWEISE: Zur Wiederherstellung der doppelten Isolierung (Schutzklasse II) und der Schutzart (IP) sind Schraubenabdeckkappen zu verwenden.
Membran-Kabeleinführungen geeignet für Kabel Ø 4 bis 14 mm und Rohre Ø 16, 20 mm.



GW 44 054

ABZWEIGKÄSTEN MIT FLACHEM DECKEL UND SCHNELLBEFESTIGUNGSSCHRAUBEN - IP55 - GRAU RAL 7035

GWT 960°

Art.-Nr.	Innen-Abmessungen BxHxT(mm)	Einführungen Anz. Öffnungen / Ø	Deckelschrauben (Anz./Mat.)	VE
GW 44 054	100x100x50	6 / 29	4 Kunstst., 1/4 Umdr.. Plombierbar	66
GW 44 056	150x110x70	10 / 29	4 Kunstst., 1/4 Umdr.. Plombierbar	40

MERKMALE: Gehäusetyp H gemäß EN 60670-1, und Typ Ha gemäß IEC 60670-1. Membran-Kabeleinführungen geeignet für Kabel Ø 4 bis 14 mm und Rohre Ø 16, 20 und 25 mm. Die Dose hat auf der Unterseite 2 Öffnungen der Größe 6 x 4 mm, die es ermöglichen die Dose mit Kabelbindungen an Gitterrinnen, Kabelrinnen, Masten, usw. zu Befestigen.
ANWENDUNGEN: Ideal für Anwendungen die eine Glühdrahtprüfung von 850°C gemäß EN 60670 und IEC 60670 erfordern, wie Doppelböden oder abgehängte Decken.
HINWEISE: Zur Wiederherstellung der doppelten Isolierung (Schutzklasse II) und der Schutzart (IP) sind Schraubenabdeckkappen zu verwenden.



GW 44 051 R

ABZWEIGKÄSTEN MIT FLACHEM DECKEL - IP44
ABZWEIGKÄSTEN ROT RAL 3000, DECKEL UND KABELEINFÜHRUNGEN GRAU RAL 7035

GWT 960°

Art.-Nr.	Innen-Abmessungen BxHxT(mm)	Einführungen Anz. Öffnungen / Ø	VE
GW 44 051 R	Ø 65x35	4 / 23	5/280
GW 44 053 R	80x80x40	6 / 23	5/90

MERKMALE: Gehäusetyp H gemäß EN 60670-1, und Typ Ha gemäß IEC 60670-1. Kugeldruckprüfung = 75° C.
Auf der Außenseite des Bodens befindet sich mittig ein Gewindeeinsatz.
Membran-Kabeleinführungen geeignet für Kabel Ø 4 bis 14 mm und Rohre Ø 16, 20 mm.
Aufrastdeckel.
ANWENDUNGEN: Ideal für Anwendungen die eine Glühdrahtprüfung von 850°C gemäß EN 60670 und IEC 60670 erfordern, wie Doppelböden oder abgehängte Decken.
HINWEISE: Zur Wiederherstellung der doppelten Isolierung (Schutzklasse II) und der Schutzart (IP) sind Schraubenabdeckkappen zu verwenden.
Membran-Kabeleinführungen geeignet für Kabel Ø 4 bis 14 mm und Rohre Ø 16, 20 mm.



GW 44 054 R

ABZWEIGKÄSTEN MIT FLACHEM DECKEL UND SCHNELLBEFESTIGUNGSSCHRAUBEN - IP55
ABZWEIGKÄSTEN ROT RAL 3000, DECKEL UND KABELEINFÜHRUNGEN - GRAU RAL 7035

GWT 960°

Art.-Nr.	Innen-Abmessungen BxHxT(mm)	Einführungen Anz. Öffnungen / Ø	Deckelschrauben (Anz./Mat.)	VE
GW 44 054 R	100x100x50	6 / 29	4 Kunstst., 1/4 Umdr.. Plombierbar	66
GW 44 056 R	150x110x70	10 / 29	4 Kunstst., 1/4 Umdr.. Plombierbar	40

MERKMALE: Gehäusetyp H gemäß EN 60670-1, und Typ Ha gemäß IEC 60670-1. Kugeldruckprüfung = 75° C. Membran-Kabeleinführungen geeignet für Kabel Ø 4 bis 14 mm und Rohre Ø 16, 20 und 25 mm. Die Dose hat auf der Unterseite 2 Öffnungen der Größe 6 x 4 mm, die es ermöglichen die Dose mit Kabelbindungen an Gitterrinnen, Kabelrinnen, Masten, usw. zu Befestigen.
ANWENDUNGEN: Ideal für Anwendungen die eine Glühdrahtprüfung von 850°C gemäß EN 60670 und IEC 60670 erfordern, wie Doppelböden oder abgehängte Decken.
HINWEISE: Zur Wiederherstellung der doppelten Isolierung (Schutzklasse II) und der Schutzart (IP) sind Schraubenabdeckkappen zu verwenden.
Membran-Kabeleinführungen geeignet für Kabel Ø 4 bis 14 mm und Rohre Ø 16, 20 und 25 mm.



GW 44 057

ABZWEIGKÄSTEN MIT FLACHEM SCHRAUBDECKEL - IP55 - GRAU RAL 7035

GWT 960°

Art.-Nr.	Innen-Abmessungen BxHxT(mm)	Einführungen Anz. Öffnungen / Ø	Deckelschrauben (Anz./Mat.)	VE
GW 44 055	120x80x50	6 / 29	4 - Edelstahl	66
GW 44 057	190x140x70	10 / 37	4 Kunststoff plombierbar	24
GW 44 058	240x190x90	12 / 37	4 Kunststoff plombierbar	12
GW 44 059	300x220x120	12 / 48	4 Kunststoff plombierbar	6
GW 44 060	380x300x120	12 / 48	4 Kunststoff plombierbar	4
GW 44 061	460x380x120	14 / 48	4 Kunststoff plombierbar	3

MITGELIEFERTES ZUBEHÖR: GW44061, Schraubenabdeckkappen für doppelte Isolierung.
MERKMALE: Gehäusetyp H gemäß EN 60670-1, und Typ Ha gemäß IEC 60670-1.
ANWENDUNGEN: Ideal für Anwendungen die eine Glühdrahtprüfung von 850°C gemäß EN 60670 und IEC 60670 erfordern, wie Doppelböden oder abgehängte Decken.
HINWEISE: Zur Wiederherstellung der doppelten Isolierung (Schutzklasse II) und der Schutzart (IP) sind Schraubenabdeckkappen zu verwenden oder Wandbefestigungslaschen für Dosen ab 190x140mm.
Für GW44055 Membran-Kabeleinführungen geeignet für Kabel Ø 4 bis 14 mm und Rohre Ø 16, 20 und 25 mm.
Für GW44057 und GW44058 Membran-Kabeleinführungen geeignet für Kabel Ø 4 bis 14 mm und Rohre Ø 16, 20, 25 und 32 mm.
Für GW44059 , GW44060 und GW44061 Membran-Kabeleinführungen geeignet für Kabel Ø 4 bis 14 mm und Rohre Ø 16, 20, 25, 32 und 40 mm.

OHNE KABELEINFÜHRUNGEN - IP56



GW 44 277

ABZWEIGKÄSTEN MIT FLACHEM SCHRAUBDECKEL - IP56 - GRAU RAL 7035

GWT 960°

Art.-Nr.	Innen-Abmessungen BxHxT(mm)	Mögliche Bohrungen Ø max.	Deckelschrauben (Anz./Mat.)	VE
GW 44 274	100x100x50	29 mm	4 - Edelstahl	105
GW 44 275	120x80x50	29 mm	4 - Edelstahl	91
GW 44 276	150x110x70	29 mm	4 - Edelstahl	50
GW 44 276 C	150x110x70	29 mm	4 - Edelstahl	50
GW 44 277	190x140x70	37 mm	4 Kunststoff plombierbar	30
GW 44 277 C	190x140x70	37 mm	4 Kunststoff plombierbar	30
GW 44 278	240x190x90	37 mm	4 Kunststoff plombierbar	14
GW 44 279	300x220x120	48 mm	4 Kunststoff plombierbar	6
GW 44 280	380x300x120	48 mm	4 Kunststoff plombierbar	4
GW 44 281	460x380x120	48 mm	6 Kunststoff plombierbar	3

MITGELIEFERTES ZUBEHÖR: GW44281, Schraubenabdeckkappen für doppelte Isolierung.

MERKMALE: Artikelnummern GW44277; GW44277C; GW44278; GW44279; GW44280; GW44281 Ui=750 V gemäß EN 60670-1 und EN 60670-22.

Für Anwendung in der Photovoltaik Wandbefestigungsbügel verwenden - Artikelnummer GW44621. Gehäusetyp H gemäß EN 60670-1, und Typ Ha gemäß IEC 60670-1.

Dosen GW44276C und GW44277C, Kugeldruckprüfung TP = 75° C gemäß EN 60670-1 und IEC 60670-1.

ANWENDUNGEN: Ideal für Anwendungen die eine Glühdrahtprüfung von 850°C gemäß EN 60670 und IEC 60670 erfordern, wie Doppelböden oder abgehängte Decken.

HINWEISE: Zur Wiederherstellung der doppelten Isolierung (Schutzklasse II) und der Schutzart (IP) sind Schraubenabdeckkappen zu verwenden oder Wandbefestigungslaschen für Dosen ab 190x140mm.

Dosen GW44276C und GW44277C mit CSA Zertifikat (gemäß UL50). Für die Verwendung mit Klemme 5 x 6 mm² Artikelnummer GW44610C.



GW 44 260

ABZWEIGKÄSTEN MIT HOHEM SCHRAUBDECKEL - IP56 - GRAU RAL 7035

GWT 960°

Art.-Nr.	Innen-Abmessungen BxHxT(mm)	Mögliche Bohrungen Ø max.	Deckelschrauben (Anz./Mat.)	VE
GW 44 254	100x100x120	29 mm	4 - Edelstahl	45
GW 44 255	120x80x120	29 mm	4 - Edelstahl	55
GW 44 256	150x110x140	29 mm	4 - Edelstahl	24
GW 44 257	190x140x140	37 mm	4 Kunststoff plombierbar	16
GW 44 258	240x190x160	37 mm	4 Kunststoff plombierbar	12
GW 44 259	300x220x180	48 mm	4 Kunststoff plombierbar	7
GW 44 260	380x300x180	48 mm	4 Kunststoff plombierbar	3
GW 44 261	460x380x180	48 mm	6 Kunststoff plombierbar	2

MITGELIEFERTES ZUBEHÖR: GW44261, Schraubenabdeckkappen für doppelte Isolierung.

MERKMALE: Für Artikelnummern GW44257; GW44258; GW44259; GW44260; GW44261 Ui=750V gemäß EN 60670-1 und EN 60670-22.

Für Anwendung in der Photovoltaik Wandbefestigungsbügel verwenden - Artikelnummer GW44621. Gehäusetyp H gemäß EN 60670-1, und Typ Ha gemäß IEC 60670-1.

ANWENDUNGEN: Ideal für Anwendungen die eine Glühdrahtprüfung von 850°C gemäß EN 60670 und IEC 60670 erfordern, wie Doppelböden oder abgehängte Decken.

HINWEISE: Zur Wiederherstellung der doppelten Isolierung (Schutzklasse II) und der Schutzart (IP) sind Schraubenabdeckkappen zu verwenden oder Wandbefestigungslaschen für Dosen ab 190x140mm.

AUFPUTZKÄSTEN AUS GWPLAST 120 - GWT 650°C - INDUSTRIELLE ANWENDUNGEN





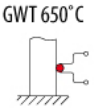

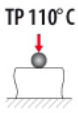



GESCHLOSSENER DECKEL - IP56



GW 44 407

KÄSTEN MIT GLATTEN WÄNDEN FÜR ABZWEIGUNG UND FÜR ELEKTRISCHE UND ELEKTRONISCHE GERÄTE FLACHER SCHRAUBDECKEL - GRAU RAL 7035

HF EN 60754-2

Art.-Nr.	Innen-Abmessungen BxHxT(mm)	Mögliche Bohrungen Ø max.	Deckelschrauben (Anz./Mat.)	VE
GW 44 404	100x100x50	29 mm	4 - Edelstahl	108
GW 44 405	120x80x50	29 mm	4 - Edelstahl	108
GW 44 406	150x110x70	29 mm	4 - Edelstahl	50
GW 44 407	190x140x70	37 mm	4 Kunststoff plombierbar	32
GW 44 408	240x190x90	37 mm	4 Kunststoff plombierbar	14
GW 44 409	300x220x120	48 mm	4 Kunststoff plombierbar	6
GW 44 410	380x300x120	48 mm	4 Kunststoff plombierbar	4
GW 44 411	460x380x120	48 mm	6 Kunststoff plombierbar	3

MITGELIEFERTES ZUBEHÖR: GW44411, Schraubenabdeckkappen für doppelte Isolierung.
HINWEISE: Zur Wiederherstellung der doppelten Isolierung (Schutzklasse II) und der Schutzart (IP) sind Schraubenabdeckkappen zu verwenden oder Wandbefestigungslaschen für Dosen ab 190x140mm.
MERKMALE: Für Artikelnummern GW44407; GW44408; GW44409; GW44410; GW44411 Ui=1000V gemäß EN 60670-1 und EN 60670-22.
Für Anwendung in der Photovoltaik Wandbefestigungsbügel verwenden - Artikelnummer GW44621.



GW 44 417

KÄSTEN MIT GLATTEN WÄNDEN FÜR ABZWEIGUNG UND FÜR ELEKTRISCHE UND ELEKTRONISCHE GERÄTE HOHER SCHRAUBDECKEL - GRAU RAL 7035

HF EN 60754-2

Art.-Nr.	Innen-Abmessungen BxHxT(mm)	Mögliche Bohrungen Ø max.	Deckelschrauben (Anz./Mat.)	VE
GW 44 414	100x100x120	29 mm	4 - Edelstahl	45
GW 44 415	120x80x120	29 mm	4 - Edelstahl	55
GW 44 416	150x110x140	29 mm	4 - Edelstahl	24
GW 44 417	190x140x140	37 mm	4 Kunststoff plombierbar	16
GW 44 418	240x190x160	37 mm	4 Kunststoff plombierbar	12
GW 44 419	300x220x180	48 mm	4 Kunststoff plombierbar	7
GW 44 420	380x300x180	48 mm	4 Kunststoff plombierbar	3
GW 44 421	460x380x180	48 mm	6 Kunststoff plombierbar	2

MITGELIEFERTES ZUBEHÖR: GW44421, Schraubenabdeckkappen für doppelte Isolierung.
HINWEISE: Zur Wiederherstellung der doppelten Isolierung (Schutzklasse II) und der Schutzart (IP) sind Schraubenabdeckkappen zu verwenden oder Wandbefestigungslaschen für Dosen ab 190x140mm.
MERKMALE: Für Artikelnummern GW44417; GW44418; GW44419; GW44420; GW44421 Ui=1000V gemäß EN 60670-1 und EN 60670-22.
Für Anwendung in der Photovoltaik Wandbefestigungsbügel verwenden - Artikelnummer GW44621.

TRANSPARENTER DECKEL - IP56



GW 44 427

KÄSTEN MIT GLATTEN WÄNDEN FÜR ABZWEIGUNG UND FÜR ELEKTRISCHE UND ELEKTRONISCHE GERÄTE FLACHER SCHRAUBDECKEL - GRAU RAL 7035

HF EN 60754-2

Art.-Nr.	Innen-Abmessungen BxHxT(mm)	Mögliche Bohrungen Ø max.	Deckelschrauben (Anz./Mat.)	VE
GW 44 426	150x110x70	29 mm	4 - Edelstahl	50
GW 44 427	190x140x70	37 mm	4 Kunststoff plombierbar	32
GW 44 428	240x190x90	37 mm	4 Kunststoff plombierbar	14
GW 44 429	300x220x120	48 mm	4 Kunststoff plombierbar	6
GW 44 430	380x300x120	48 mm	4 Kunststoff plombierbar	4
GW 44 431	460x380x120	48 mm	6 Kunststoff plombierbar	3

MITGELIEFERTES ZUBEHÖR: GW44431, Schraubenabdeckkappen für doppelte Isolierung.

HINWEISE: Zur Wiederherstellung der doppelten Isolierung (Schutzklasse II) und der Schutzart (IP) sind Schraubenabdeckkappen zu verwenden oder Wandbefestigungslaschen für Dosen ab 190x140mm.

MERKMALE: Für Artikelnummern GW44427; GW44428; GW44429; GW44430; GW44431 Ui=1000V gemäß EN 60670-1 und EN 60670-22.
Für Anwendung in der Photovoltaik Wandbefestigungsbügel verwenden - Artikelnummer GW44621.



GW 44 437

KÄSTEN MIT GLATTEN WÄNDEN FÜR ABZWEIGUNG UND FÜR ELEKTRISCHE UND ELEKTRONISCHE GERÄTE HOHER SCHRAUBDECKEL - GRAU RAL 7035

HF EN 60754-2

Art.-Nr.	Innen-Abmessungen BxHxT(mm)	Mögliche Bohrungen Ø max.	Deckelschrauben (Anz./Mat.)	VE
GW 44 436	150x110x140	29 mm	4 - Edelstahl	24
GW 44 437	190x140x140	37 mm	4 Kunststoff plombierbar	16
GW 44 438	240x190x160	37 mm	4 Kunststoff plombierbar	12
GW 44 439	300x220x180	48 mm	4 Kunststoff plombierbar	7
GW 44 440	380x300x180	48 mm	4 Kunststoff plombierbar	3
GW 44 441	460x380x180	48 mm	6 Kunststoff plombierbar	2

MITGELIEFERTES ZUBEHÖR: GW44441, Schraubenabdeckkappen für doppelte Isolierung.

HINWEISE: Zur Wiederherstellung der doppelten Isolierung (Schutzklasse II) und der Schutzart (IP) sind Schraubenabdeckkappen zu verwenden oder Wandbefestigungslaschen für Dosen ab 190x140mm.

MERKMALE: Für Artikelnummern GW44437; GW44438; GW44439; GW44440; GW44441 Ui=1000V gemäß EN 60670-1 und EN 60670-22.
Für Anwendung in der Photovoltaik Wandbefestigungsbügel verwenden - Artikelnummer GW44621.

TECHNISCHES ZUBEHÖR

MONTAGEPLATTEN



GW 44 615

MONTAGEPLATTE AUS VERZINKTEM BLECH MIT SELBSTSCHNEIDENDEN BEFESTIGUNGSSCHRAUBEN

Art.-Nr.	Für Gehäuse Abstand BxH (mm)	VE
GW 44 615	190x140	20
GW 44 616	240x190	20
GW 44 617	300x220	20
GW 44 618	380x300	5
GW 44 619	460x380	5

HINWEISE: GW44615 geeignet auch für Gehäuse mit hohem Fassungsvermögen GW44118 und GW44138.
GW44616 geeignet auch für Gehäuse mit hohem Fassungsvermögen GW44119 und GW44139.
GW44617 geeignet auch für Gehäuse mit hohem Fassungsvermögen GW44120 und GW44140.

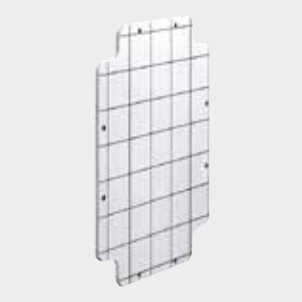

GW 44 625

MONTAGEPLATTE AUS ISOLIERSTOFF MIT SELBSTSCHNEIDENDEN BEFESTIGUNGSSCHRAUBEN

Art.-Nr.	Für Gehäuse Abstand BxH (mm)	VE
GW 44 625	190x140	20
GW 44 626	240x190	20
GW 44 627	300x220	20
GW 44 628	380x300	4
GW 44 629	460x380	5

HINWEISE: GW44625 geeignet auch für Gehäuse mit hohem Fassungsvermögen GW44118 und GW44138.
GW44626 geeignet auch für Gehäuse mit hohem Fassungsvermögen GW44119 und GW44139.
GW44627 geeignet auch für Gehäuse mit hohem Fassungsvermögen GW44120 und GW44140.

INSTALLATIONS- UND VERBINDUNGSELEMENTE



GW 44 622

SCHRAUBENABDECKKAPPEN AUS ISOLIERMATERIAL

HF
EN 60754-2

Art.-Nr.	Beschreibung	VE
GW 44 622	Schraubenabdeckkappe Ø 16 mm	10/100
GW 44 623	Schraubenabdeckkappe Ø 25 mm	10/100

ANWENDUNGEN: Zur Einhaltung der doppelten Isolierung (Schutzklasse II) bei der Befestigung von Kästen, Dosen und anderen GEWISS-Produkten.



GW 44 621

WANDBEFESTIGUNGSLASCHEN MIT SELBSTSCHNEIDENDEN SCHRAUBEN

HF
EN 60754-2

Art.-Nr.	Für Gehäuse Abstand BxH (mm)	VE
GW 44 621	300x220 380x300 460x380 190x140 240x190	40/480

ANWENDUNGEN: Zur Einhaltung der doppelten Isolierung (Schutzklasse II) bei der Befestigung von Kästen, Dosen und anderen GEWISS-Produkten.
MITGELIEFERTES ZUBEHÖR: 2 Befestigungsschrauben.



GW 44 620

STAUB- UND WASSERDICHTES VERBINDUNGSSTÜCK - IP56

Art.-Nr.	Für Gehäuse Abstand BxH (mm)	Für Bohrungen Ø (mm)	Ø Mutter (mm)	Innen Ø (mm)	Länge (mm)	VE
GW 44 620	300x220 380x300 460x380	48	58.5	39	37.5	10/160

HINWEISE: Geeignet für alle Dosen mit hohem Fassungsvermögen.



GW 50 430

KABELTÜLLEN - GRAU RAL 7035 - IP55 BAUREIHE 50 AC

Art.-Nr.	Aussendurchmesser Rohre (mm)	Durchmesser Montagebohrung	Glühdrahtprüfung	VE
GW 50 428	16	19	960 °C	100/1000
GW 50 429	20	23	960 °C	100/1000
GW 50 430	25	29	960 °C	100/1000
GW 50 431	32	37	960 °C	50/500
GW 50 432	40	48	960 °C	35/350

HINWEISE: Membran-Kabeleinführungen außer GW50428.
MERKMALE: Membran-Kabeleinführungen geeignet für Kabel Ø 4 bis 14 mm.
Kabeleinführung GW50429 geeignet für Rohre Ø 16, 20mm.
Kabeleinführung GW50430 geeignet für Rohre Ø 16, 20, 25mm.
Kabeleinführung GW50431 geeignet für Rohre Ø 16, 20, 25, 32mm.
Kabeleinführung GW50432 geeignet für Rohre Ø 16, 20, 25, 32, 40mm.



GW 52 401

HSS-BOHRFRÄSER MIT VERSCHIEDENEN DURCHMESSERN FÜR DIE BOHRUNG VON GEHÄUSEN, SCHALTSCHRÄNKEN UND KABELKANÄLEN AUS ISOLIERMATERIAL

Art.-Nr.	Beschreibung	Ø der Bohrung	VE
GW 52 401	Stufenbohrer	Für 3,5 bis 40	1/4

44 CE



VERSIONEN MIT KABELEINFÜHRUNGSMEMBRAN



Die neue Kabeleinführungsmembran ermöglicht das schnelle einführen von starren und flexiblen Leitungen. Die innovative Geometrie sorgt für eine hohe mechanische Festigkeit und sichert mit einem speziellen "Sogwirkung" die IP Schutzart auch mit eingeführten Leitungen oder Rohren.

DOSEN MIT HOHEM FASSUNGSVERMÖGEN



Die Dosen mit hohem Fassungsvermögen, für die einfache Montage und Handhabung und die Aufnahme von Rohren höherer Durchmesser (bis 50mm). Sie sind ideal wenn viele Klemmverbindungen hergestellt werden müssen.

VERSIONEN MIT KLAPPDECKEL



Alle Dosen ab 190x140mm haben Kunststoffschrauben mit Kugelköpfen wodurch sich der Deckel wie eine Tür öffnen lässt (GEWISS Patent). Dieses innovative System ermöglich den einfachen Zugang zu den eingebauten Geräten.

44 CE - AUFPUTZKÄSTEN IN GW PLAST 75, GWT 650°C FÜR ABZWEIGUNGEN

TECHNISCHE EIGENSCHAFTEN	
Normen: EN 60670-1 (CEI 23-48); EN 60670-22 (23-94)	Material: GW PLAST 75 Technopolymer, Versionen mit glatten Wänden, halogenfrei gemäß EN 60754-2 (CEI EN 50267-2-2)
Schutzart: IP44; IP55; IP56	Stoßfestigkeit: IK07 (IP44 Kästen), IK08 (IP55 und IP56 Kästen)
Fehlerschutz (Schutz bei indirektem Berühren): Doppelte Isolierung - ⧈ (•)	Wärmebeständigkeit: Kugeldruckprüfung bei 85°C
Installationstemperatur: Max. +60°C; Min. -25°C	Widerstand gegen abnorme Wärme und Feuer: Glühdrahtprüfung bei 650°C

(•) Die doppelte Isolierung gemäß EN 61140 wird durch die Schraubenabdeckkappen (GW 44 622 oder GW 44 623) oder Befestigungslaschen (GW 44 621) erreicht.
Anzugsdrehmomente - Schraubdeckel:
1 Nm für Kästen mit BxH (mm) 100x100 und 120x80; 1,2 Nm für Kästen mit BxH (mm) 150x110; 1,8 Nm für Kästen ab BxH (mm) 190x140 bis 460x380.

BESTÄNDIGKEIT GEGEN CHEMISCHE UND ATMOSPHÄRISCHE STOFFE										
Salz-lösungen	Säuren		Basen		Lösungsmittel				Mineral-öl	UV Strahlung
	Konzentriert	Verdünnt	Konzentriert	Verdünnt	Hexan	Benzol	Azeton	Ethylalkohol		
Beständig	Bedingt beständig	Beständig	Beständig	Beständig	Bedingt beständig	Nicht beständig	Nicht beständig	Bedingt beständig	Bedingt beständig	Bedingt beständig

44 CE - AUFPUTZKÄSTEN IN GW PLAST 75, GWT 960°C FÜR BESONDERE ANWENDUNGEN

Technische Eigenschaften	
Normen: EN 60670-1 (CEI 23-48); EN 60670-22 (23-94)	Material: GW PLAST 75 Technopolymer
Schutzart: IP44; IP55; IP56	Stoßfestigkeit: IK07 (IP44 Kästen), IK08 (IP55 und IP56 Kästen)
Fehlerschutz (Schutz bei indirektem Berühren): Doppelte Isolierung - ⧈ (•)	Wärmebeständigkeit: Kugeldruckprüfung bei 85°C (**)
Installationstemperatur: Max. +60°C; Min. -25°C	Widerstand gegen abnorme Wärme und Feuer: Glühdrahtprüfung bei 960°C

(•) Die doppelte Isolierung gemäß EN 61140 wird durch die Schraubenabdeckkappen (GW 44 622 oder GW 44 623) oder Befestigungslaschen (GW 44 621) erreicht.
Anzugsdrehmomente - Schraubdeckel:
1 Nm für Kästen mit BxH (mm) 100x100 und 120x80; 1,2 Nm für Kästen mit BxH (mm) 150x110; 1,8 Nm für Kästen ab BxH (mm) 190x140 bis 460x380.
(**) Für Dosen GW44051R; GW44053R; GW44054R, GW44056R, GW440276C und GW440277C Kugeldruckprüfung = 75°C

BESTÄNDIGKEIT GEGEN CHEMISCHE UND ATMOSPHÄRISCHE STOFFE										
Salz-lösungen	Säuren		Basen		Lösungsmittel				Mineral-öl	UV Strahlung
	Konzentriert	Verdünnt	Konzentriert	Verdünnt	Hexan	Benzol	Azeton	Ethylalkohol		
Beständig	Bedingt beständig	Beständig	Beständig	Beständig	Bedingt beständig	Nicht beständig	Nicht beständig	Bedingt beständig	Bedingt beständig	Bedingt beständig

44 CE - AUFPUTZKÄSTEN IN GW PLAST 120, GWT 650°C FÜR INDUSTRIELLE ANWENDUNGEN

Technische Eigenschaften	
Normen: EN 60670-1 (CEI 23-48); EN 60670-22 (23-94)	Material: GW PLAST 120 Technopolymer, halogenfrei gemäß EN 60754-2 (CEI EN 50267-2-2)
Schutzart: IP56	Stoßfestigkeit: IK08
Fehlerschutz (Schutz bei indirektem Berühren): Doppelte Isolierung - ⧈ (•)	Wärmebeständigkeit: Kugeldruckprüfung bei 110°C
Installationstemperatur: Max. +60°C; Min. -25°C	Widerstand gegen abnorme Wärme und Feuer: Glühdrahtprüfung bei 650°C

(•) Die doppelte Isolierung gemäß EN 61140 wird durch die Schraubenabdeckkappen (GW 44 622 oder GW 44 623) oder Befestigungslaschen (GW 44 621) erreicht.
Anzugsdrehmomente - Schraubdeckel:
1 Nm für Kästen mit BxH (mm) 100x100 und 120x80; 1,2 Nm für Kästen mit BxH (mm) 150x110; 1,8 Nm für Kästen ab BxH (mm) 190x140 bis 460x380.

BESTÄNDIGKEIT GEGEN CHEMISCHE UND ATMOSPHÄRISCHE STOFFE

Salz-lösungen	Säuren		Basen		Lösungsmittel				Mineral-öl	UV Strahlung
	Konzentriert	Verdünnt	Konzentriert	Verdünnt	Hexan	Benzol	Azeton	Ethylalkohol		
Beständig	Nicht beständig	Bedingt beständig	Nicht beständig	Bedingt beständig	Bedingt beständig	Nicht beständig	Nicht beständig	Bedingt beständig	Bedingt beständig	Bedingt beständig

Verbindungen mit Kabeltüllen

EINFÜHREN VON KABELN UND LEITUNGEN

Für die korrekte Einführung von Kabeln und Leitungen in die Kabeltüllen ist Folgendes zu beachten:

1. Das Kabel bzw. die Leitung muss für die Durchführung durch die Tülle in Gehrung geschnitten werden.



2. Die Kabeltülle mit entsprechendem Werkzeug in der Mitte durchstechen (z.B. mit einem Schraubendreher), Öffnungsgröße:

Außendurchmesser Kabel/Leitung	Öffnungsgröße
4÷7 mm	3,5 mm
>7÷9 mm	6 mm
>9÷13mm	8 mm
>13÷14mm	9 mm

EINFÜHREN VON STARREN ROHREN

Für die korrekte Einführung von starren Rohren in entsprechendem Sektoren der Kabeltüllen ist Folgendes zu beachten:
1. Die nicht benötigten Sektoren mit einem Messer entfernen.
2. Vor den Einführen in die Kabeltülle die Schneideabfälle vom Rohr entfernen.

Abmessungen

BAUREIHE 44 CE - ABZWEIGKÄSTEN MIT KABELEINFÜHRUNGEN

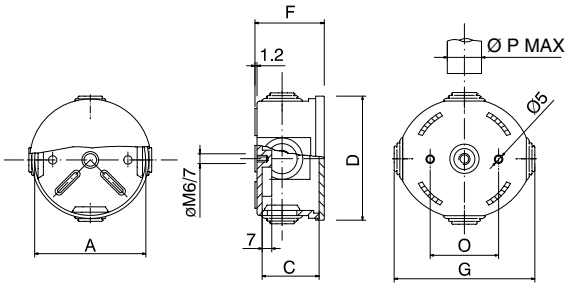

Artikelnr.	A	C	D	F	G	M	O	P
GW 44 001 GW 44 051	65	35	72,5	40,5	74	17	40	20
GW 44 002 GW 44 052	80	40	87,5	45,5	90.5	17	50	20

HINWEIS: Der Deckel muss mit einem Schraubendreher geöffnet werden.

BAUREIHE 44 CE - ABZWEIGKÄSTEN MIT KABELEINFÜHRUNGEN

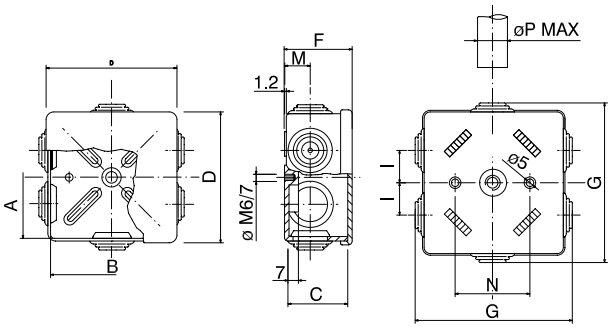

Artikelnr.	A	B	C	D	F	G	I	M	N	P
GW 44 003 GW 44 053	80	80	40	87,5	45,5	95.5	20	17	50	20

HINWEIS: Der Deckel muss mit einem Schraubendreher geöffnet werden.

BAUREIHE 44 CE - ABZWEIGKÄSTEN MIT KABELEINFÜHRUNGEN

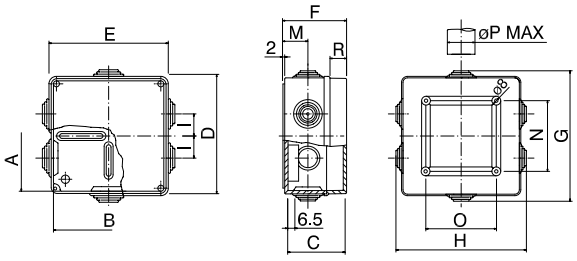

Artikelnr.	A	B	C	D	E	F	G	H	I	M	N	O	P	R
GW 44 004 GW 44 024 GW 44 054	100	100	52	108	108	58	120.5	120.5	20	23	64	64	25	15
GW 44 005 GW 44 055	120	80	50	129	89	58	140.5	100.5	30	23	82	42	25	15

BAUREIHE 44 CE - ABZWEIGKÄSTEN MIT KABELEINFÜHRUNGEN

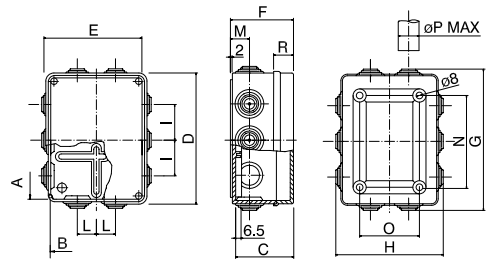

Artikelnr.	A	B	C	D	E	F	G	H	I	L	M	N	O	P	R
GW 44 006 GW 44 026 GW 44 056	150	110	70	158	118	76	170.5	130.5	43	23	23	112	72	25	24

BAUREIHE 44 CE - ABZWEIGKÄSTEN MIT KABELEINFÜHRUNGEN

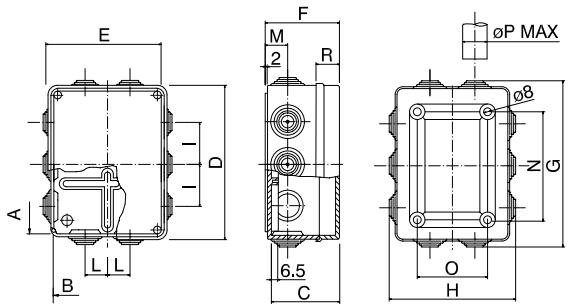

Artikelnr.	A	B	C	D	E	F	G	H	I	L	M	N	O	P	R
GW 44 007 GW 44 057	190	140	70	200	154	79	216.5	170.5	52	26	29	144	98	32	25

BAUREIHE 44 CE - ABZWEIGKÄSTEN MIT KABELEINFÜHRUNGEN

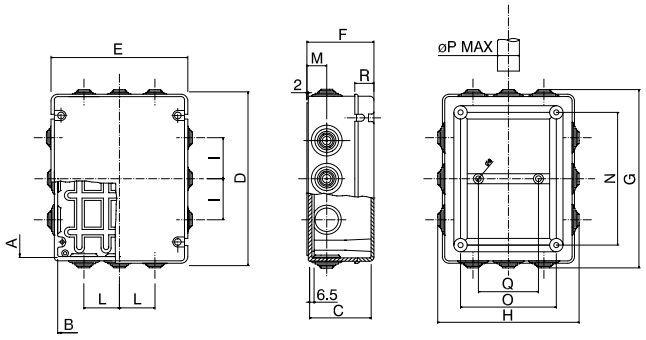

Artikelnr.	A	B	C	D	E	F	G	H	I	L	M	N	O	P	Q	R
GW 44 008 GW 44 058	240	190	90	254	200	98	270.5	215.5	60	52	29	194	140	32	-	28
GW 44 009 GW 44 059	300	220	120	316	236	128	334.5	254.5	62	60	37,5	250	170	40	-	49,5
GW 44 010 GW 44 060	380	300	120	396	316	128	414.5	334.5	71	62	37,5	331	251	40	124	49,5
GW 44 011 GW 44 061	460	380	120	474	396	128	442.5	414.5	65	71	37,5	380	310	40	300	49,5

BAUREIHE 44 CE - ABZWEIGKÄSTEN MIT GLATTEN WÄNDEN - FLACHER DECKEL

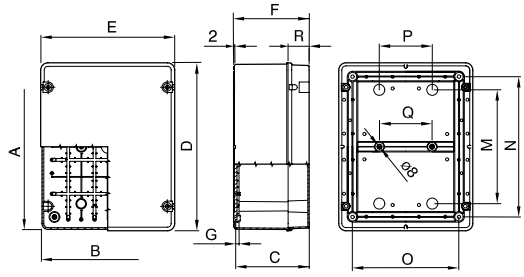

Artikelnr.	A	B	C	D	E	F	N	O	R
GW 44 204 GW 44 234 GW 44 274 GW 44 404	100	100	50	109	109	58	64	64	15
GW 44 205 GW 44 275 GW 44 405	120	80	50	129	89	58	82	42	15
GW 44 206 GW 44 236 GW 44 276C GW 44 276 GW 44 406 GW 44 426	150	110	70	159	119	76	112	72	24

BAUREIHE 44 CE - ABZWEIGKÄSTEN MIT GLATTEN WÄNDEN - HOHER DECKEL

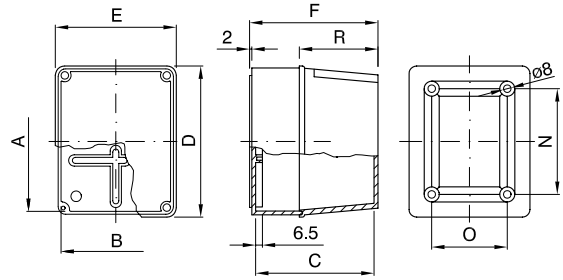

Artikelnr.	A	B	C	D	E	F	N	O	R
GW 44 214 GW 44 414 GW 44 254	100	100	120	109	109	126	64	64	83
GW 44 215 GW 44 415 GW 44 255	120	80	120	129	89	126	82	42	83
GW 44 216 GW 44 416 GW 44 436 GW 44 256	150	110	140	159	119	146	112	72	94

BAUREIHE 44 CE - ABZWEIGKÄSTEN MIT GLATTEN WÄNDEN - FLACHER DECKEL

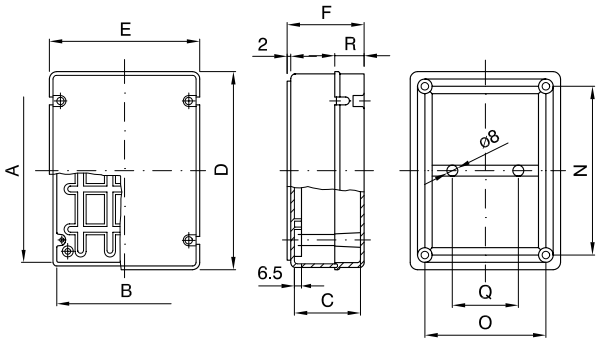

Artikelnr.	A	B	C	D	E	F	N	O	Q	R
GW 44 207 GW 44 277C GW 44 277 GW 44 407 GW 44 427	190	140	70	200	154	79	144	98	-	25
GW 44 208 GW 44 278 GW 44 408 GW 44 428	240	190	90	254	200	98	194	140	-	28
GW 44 209 GW 44 279 GW 44 409 GW 44 429	300	220	120	316	236	128	250	170	-	49,5
GW 44 210 GW 44 280 GW 44 410 GW 44 430	380	300	120	396	316	128	331	251	124	49,5
GW 44 211 GW 44 281 GW 44 411 GW 44 431	460	380	120	474	396	128	380	310	300	49,5

BAUREIHE 44 CE - ABZWEIGKÄSTEN MIT GLATTEN WÄNDEN - HOHER DECKEL

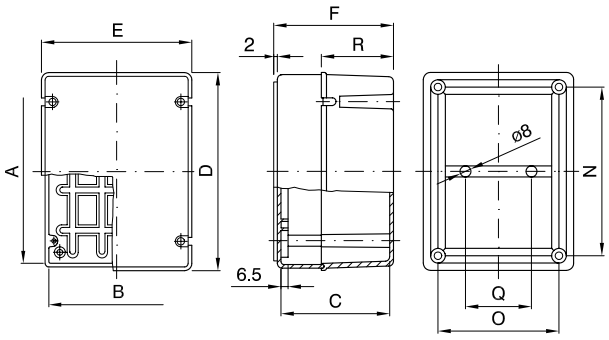

Artikelnr.	A	B	C	D	E	F	N	O	Q	R
GW 44 217 GW 44 417 GW 44 437 GW 44 257	190	140	140	200	154	148	144	98	-	94
GW 44 218 GW 44 418 GW 44 438 GW 44 258	240	190	160	254	200	167,5	194	140	-	97,5
GW 44 219 GW 44 419 GW 44 439 GW 44 259	300	220	180	316	236	188	250	170	-	109,5
GW 44 220 GW 44 420 GW 44 440 GW 44 260	380	300	180	396	316	188	331	251	124	109,5
GW 44 221 GW 44 421 GW 44 441 GW 44 261	460	380	180	474	396	188	380	310	300	109,5

BAUREIHE 44 CE - ABZWEIGKÄSTEN MIT GLATTEN WÄNDEN - HOHES FASSUNGSVERMÖGEN

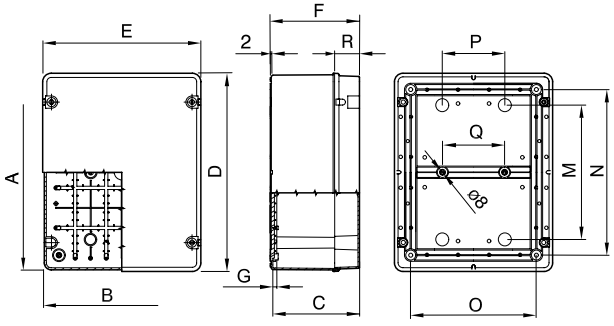

Artikelnr.	A	B	C	D	E	F	G	M	N	O	P	Q	R
GW 44 114	100	100	80	109	109	86	6.5	-	64	64	-	-	15
GW 44 117	190	140	110	201	154	118	7.8	-	144	98	-	-	25
GW 44 137													
GW 44 118	240	190	130	255	201	138	7.8	-	194	140	-	-	28
GW 44 138													
GW 44 119	300	220	170	316	237	178	7.8	130	250	170	110	-	49.5
GW 44 139													
GW 44 120	380	300	170	396	316	178	7.8	269	331	251	125	124	49.5
GW 44 140													

BAUREIHE 44 CE - ABZWEIGKÄSTEN MIT GLATTEN WÄNDEN - MONTAGEPLATTEN

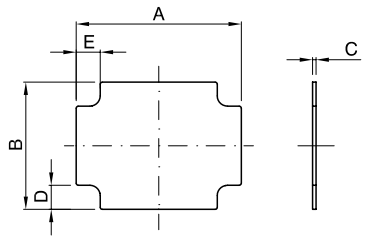

Artikelnr.	A	B	C	D	E
GW 44 615	170	130	1,5	26	26
GW 44 625			4		
GW 44 616	230	170	1,5	28	28
GW 44 626			4		
GW 44 617	287	207	1,5	28,5	28,5
GW 44 627			4		
GW 44 618	363	283	2	26,5	56,5
GW 44 628			4		
GW 44 619	438	360	2	55	44
GW 44 629			4		

KABELTÜLLEN IP55

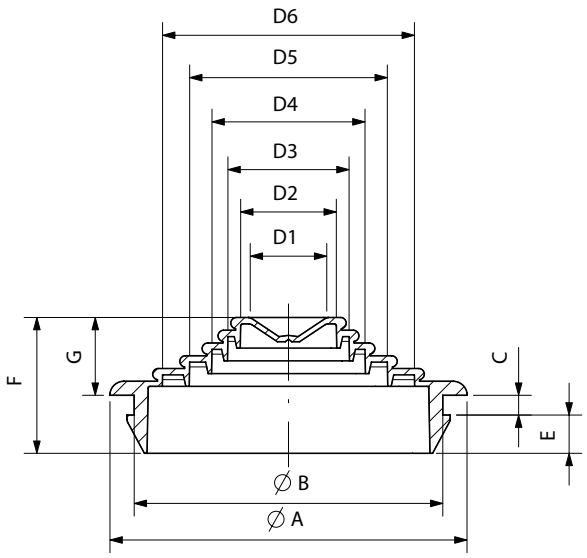

Artikelnr.	øA	øB	C	E	F	G	ROHRDURCHMESSER					KABELDURCHMESSER
							D2	D3	D4	D5	D6	D1
GW 50 428	23.5	20	3	2.5	14	8.5	16					Ø4.5
GW 50 429	29.6	23.4	2.2	3.9	12.1	6	16	20				Ø4-Ø14
GW 50 430	34.5	29.2	2.5	4.1	14.6	8	16	20	25	32		
GW 50 431	45	37.9	3.1	4.1	17.4	10.2	16	20	25	32		
GW 50 432	56	48.4	3.1	6	21.3	12.2	16	20	25	32	40	

GW Connect

Wassergeschützte Aufputz-Verbindungsdosen aus Metall



Die Baureihe der mehrpoligen Steckverbinder von 3-216 Polen für Anschluss, Steuerung und Signalisierung. Die Einsaätze sind aus selbstverlöschendem Polymer UL 90 V0 - GWT 960°C und in verschieden Anschlussvarianten erhältlich (Schraub- Crimpanschluss und Fererklemme). Die Gehäuse sind erhätlich als mobile (normal oder hoch) oder als Auf- oder EInbauversionen erhältlich, mit metrischen oder PG Gewinde und mit einem oder zwei Hebeln.

Technische Daten ***Seite 1081***

AUFPUTZDOSE AUS ALUMINIUMDRUCKGUSS - IP66







LACKIERTE DOSEN



GW 76 261

DOSEN - GRAUMETALLIC

Art.-Nr.	Innen-Abmessungen BxHxT(mm)	IP Schutzart	VE
GW 76 261	91x91x54	IP66	1/40
GW 76 262	128x103x57	IP66	1/32
GW 76 263	155x130x58	IP66	1/24
GW 76 264	178x156x75	IP66	1/16
GW 76 265	239x202x85	IP66	1/8
GW 76 266	294x244x114	IP66	1/4
GW 76 267	392x298x149	IP66	1

MERKMALE: Temperaturbereich: -60° C bis +100° C.



GW 76 825

KABELVERSCHRAUBUNG AUS VERNICKELTEM MESSING - IP68

Art.-Nr.	Gewindetyp	Für Kabel Ø (mm)	VE
GW 76 825	PG11	von 4 bis 9	10/100
GW 76 826	PG13,5	von 7 bis 11	10/100
GW 76 827	PG16	von 10 bis 13	10/100
GW 76 828	PG21	von 12 bis 17	5/50
GW 76 829	PG29	von 17 bis 24	5/50
GW 76 830	PG36	von 20 bis 26 / von 27 bis 34	5/50
GW 76 897	PG42	von 32 bis 36	2/10
GW 76 896	M16	von 4 bis 9	10/100
GW 76 831	M20	von 10 bis 13	10/100
GW 76 832	M25	von 12 bis 17	10/100
GW 76 833	M32	von 14 bis 21	5/50
GW 76 834	M40	von 19 bis 27	5/50
GW 76 835	M50	von 25 bis 34	2/10

UNLACKIERTE DOSEN



GW 76 281

DOSEN

Art.-Nr.	Innen-Abmessungen BxHxT(mm)	IP Schutzart	VE
GW 76 281	91x91x54	IP66	1/40
GW 76 282	128x103x57	IP66	1/32
GW 76 283	155x130x58	IP66	1/24
GW 76 284	178x156x75	IP66	1/16
GW 76 285	239x202x85	IP66	1/8
GW 76 286	294x244x114	IP66	1/4
GW 76 287	392x298x149	IP66	1

MERKMALE: Temperaturbereich: -60° C bis +100° C.



GW 76 825

KABELVERSCHRAUBUNG AUS VERNICKELTEM MESSING - IP68

Art.-Nr.	Gewindetyp	Für Kabel Ø (mm)	VE
GW 76 825	PG11	von 4 bis 9	10/100
GW 76 826	PG13,5	von 7 bis 11	10/100
GW 76 827	PG16	von 10 bis 13	10/100
GW 76 828	PG21	von 12 bis 17	5/50
GW 76 829	PG29	von 17 bis 24	5/50
GW 76 830	PG36	von 20 bis 26 / von 27 bis 34	5/50
GW 76 897	PG42	von 32 bis 36	2/10
GW 76 896	M16	von 4 bis 9	10/100
GW 76 831	M20	von 10 bis 13	10/100
GW 76 832	M25	von 12 bis 17	10/100
GW 76 833	M32	von 14 bis 21	5/50
GW 76 834	M40	von 19 bis 27	5/50
GW 76 835	M50	von 25 bis 34	2/10

76 ATEX - LACKIERTE DOSEN - ZONE 2 (G) ZONE 22 (D)



GW 76 291

DOSEN - GRAU RAL 7037

Art.-Nr.	Innen-Abmessungen BxHxT(mm)	IP Schutzart	VE
GW 76 291	91x91x54	IP66	1/40
GW 76 292	128x103x57	IP66	1/32
GW 76 293	155x130x58	IP66	1/24
GW 76 294	178x156x75	IP66	1/16
GW 76 295	239x202x85	IP66	1/8
GW 76 296	294x244x114	IP66	1/4
GW 76 297	392x298x149	IP66	1

MITGELIEFERTES ZUBEHÖR: Bausatz für externe Erdung.
ATEX Klassifizierung: Gerätegruppe II Kategorie 3GD.
Zündschutzart in explosiver gashaltiger Atmosphäre: nA.
Zündschutzart in explosiver staubhaltiger Atmosphäre: tc.
Umgebungstemperaturbereich: -20°C <= Ta <= +85°C.



GW 76 901

ATEX KABELVERSCHRAUBUNGEN AUS METALL - LANGES GEWINDE - IP68

Art.-Nr.	Gewindetyp	Durchmesser Montagebohrung (mm)	Für Kabel Ø (mm)	VE
GW 76 901	PG7	12,5	von 3 bis 6,5	10/100
GW 76 902	PG9	16	von 4 bis 8	10/100
GW 76 903	PG11	19	von 5 zum 10	10/100
GW 76 904	PG13,5	20	von 6,5 bis 12	10/100
GW 76 905	PG16	23	von 7 bis 12	10/100
GW 76 906	PG21	29	von 13 bis 18	5/50
GW 76 907	PG29	37	von 18 bis 25	5/50
GW 76 908	PG36	48	von 22 bis 32	5/50
GW 76 909	PG42	54	von 32 bis 38	2/10
GW 76 910	PG48	60	von 37 bis 44	2/10
GW 76 921	M12	12	von 3 bis 6,5	10/100
GW 76 922	M16	16	von 6 bis 10	10/100
GW 76 923	M20	20	von 10 bis 14	10/100
GW 76 924	M25	25	von 14 bis 18	10/100
GW 76 925	M32	32	von 20 bis 25	5/50
GW 76 926	M40	40	von 22 bis 32	5/50
GW 76 927	M50	50	von 32 bis 38	2/10
GW 76 928	M63	63	von 37 bis 44	2/10

ATEX KLASSIFIZIERUNG: 2G 1D Ex E -20°C < Ta < +95°C.

TECHNISCHES ZUBEHÖR



GW 76 272

MONTAGEPLATTE AUS VERZINKTEM STAHL

Art.-Nr.	Für Gehäuse BxH (mm)	VE
GW 76 272	128x103	1/10
GW 76 273	155x130	1/10
GW 76 274	178x156	1/10
GW 76 275	239x202	1/5
GW 76 276	294x244	1/5
GW 76 277	392x298	1/5

GW Connect



PRAKTISCH UND ROBUST



Die 7 Größen für Aufputzmontage können innen oder außen befestigt werden. Die unverlierbaren Deckelschrauben sind aus Edelstahl. Die Stärke ist optimiert um eine maximale mechanische Festigkeit zu gewährleisten und vor Eindringen von Wasser oder schädlicher Umgebung zu schützen.

PROFESSIONELLE BAUREIHE



Das Profil im Deckelbereich der Dose fügt sich an die Stege des Deckels und garantiert so eine bessere Einhaltung der Schutzart IP66 während des Einsatzes. Die Schrauben sind unverlierbar mit dem Deckel verbunden. Das Gehäuse verfügt über einen Erdungsanschluss.

ATEX VERSIONEN

Die Dosen GW Connect sind auch als ATEX Versionen erhältlich. Sie passen hervorragend zu den anderen Lösungen von GEWISS für explosionsgefährdete Bereiche in Zonen 2(G) und 22 (D).

AUFPUTZDOSEN AUS ALUMINIUMDRUCKGUSS

Die Baureihe 76 CO besteht aus sieben verschiedenen Größen von Abzweig- und Anschlussdosen aus Aluminiumdruckguss. Sie eignen sich für jede Anwendung, insbesondere für Industriebereiche und an Maschinen. Für spezielle Anwendungen den technischen Service von GEWISS kontaktieren. Die Dosen haben glatte Wände und einen mit unverlierbaren Schrauben aus Edelstahl befestigten Deckel. Die Dichtung besteht aus EPDM-Gummi. Die Dosen können über die Innen- oder Außenseite befestigt werden. Bei der Befestigung von außen (mit Wandhalterungen) wird das Gehäuse nicht beschädigt. Die Erdungsklemme zum Schutz vor indirektem Berühren befindet sich sowohl auf dem Boden als auch am Deckel. Die Dosen ist außen mit einem Epoxyd-Polyesterlack überzogen, um den größtmöglichen Schutz zu sichern und ein ästhetisch ansprechendes Produkt zu bieten. Es sind ebenfalls unlackierte und ATEX-Ausführungen verfügbar (Richtlinie 94/9/EG). In den ATEX-Ausführungen befindet sich die Erdungsklemme außen. Die Übersichten zu den Öffnungen der Kabelverschraubungen finden Sie in den Abmessungstabellen. Alle Größen verfügen über Montagemöglichkeiten für DIN- Schienen und Montageplatten aus verzinktem Stahl, die als Zubehörteil verfügbar ist. Auf diese Weise wird die größtmögliche Flexibilität für die Montage von Klemmen und Geräten geboten.

Technische Daten und Normen

Normen: IEC 60670; EN 60670-1; EN 60670-22; CEI EN 60670-1; CEI EN 60670-22; IEC 62208; EN 62208; CEI EN 62208	Dosen für Installationsgeräte für Haushalt und ähnliche ortsfeste elektrische Installationen
Schutzart:	Siehe nachstehende Angaben
Schutz vor indirektem Berühren:	Erdung über vorgerüstete Klemmen (Außen für ATEX-Versionen)
Material:	Aluminiumlegierung lackiert/unlackiert
Stoßfestigkeit:	Siehe nachstehende Angaben

Hinweis: Unlackierte Dosen der Baureihe GW Connect sind nicht gegen Oxidation geschützt.
Vorsicht nach Entfernen von Schutzverpackungen bei der Lagerung in feuchter Umgebung.

Technische Daten

Lackierte Ausführung	Unlackierte Ausführung	ATEX Ausführung	Abmessungen	Schutzart IP	Stoßfestigkeit IK
GW 76 261	GW 76 281	GW 76 291	91x91x54	66	08
GW 76 262	GW 76 282	GW 76 292	128x103x57	66	08
GW 76 263	GW 76 283	GW 76 293	155x130x58	66	08
GW 76 264	GW 76 284	GW 76 294	178x156x75	66	08
GW 76 265	GW 76 285	GW 76 295	239x202x85	66	08
GW 76 266	GW 76 286	GW 76 296	294x244x114	66	08
GW 76 267	GW 76 287	GW 76 297	392x298x149	66	09

BESTÄNDIGKEIT GEGEN CHEMISCHE UND KORROSIVE STOFFE

	Wasser	Seeluft	Säuren	Basen	Ketone	Alkohole	Silikonöl	Öl/Fett	Benzin
Lackierte/ ATEX Versionen	Bedingt beständig	Bedingt beständig	Bedingt beständig	Bedingt beständig	Beständig	Beständig	Beständig	Beständig	Beständig
Unlackierte Versionen	Bedingt beständig	Nicht beständig	Nicht beständig	Nicht beständig	Beständig	Beständig	Beständig	Beständig	Beständig

Abmessungen

VERBINDUNGSDOSEN AUS ALUMINIUMDRUCKGUSS

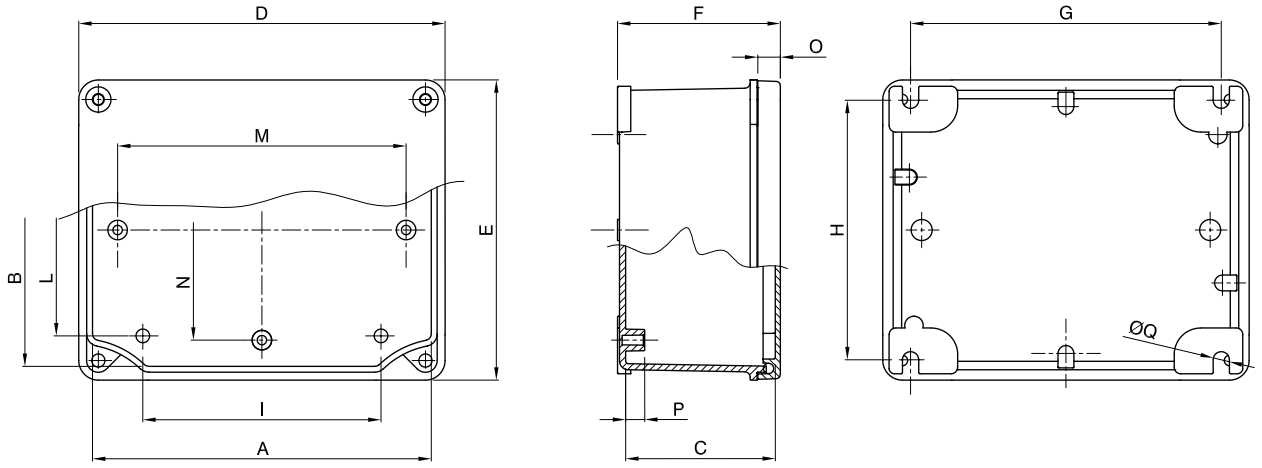

Artikelnummer	A	B	C	D	E	F	G	H	I	L	M	N	O	D	Q
GW 76 261 / GW 76 281 / GW 76 291	91	91	54	101	101	58	80	88	52.5	42.5	-	-	8.3	7.5	6.1
GW 76 262 / GW 76 282 / GW 76 292	128	103	57	138.5	113.5	61.5	120	100	60	50	109	-	8.5	7.3	6.1
GW 76 263 / GW 76 283 / GW 76 293	155	130	58	165.5	140.5	63.5	144	125	104.5	102	135	110	8.6	7.2	6.1
GW 76 264 / GW 76 284 / GW 76 294	178	156	75	189	167	80	168	149	117	129.5	140	120	8.7	7.1	6.1
GW 76 265 / GW 76 285 / GW 76 295	239	202	85	252	215	91	226	196	178	164	208	168	9	8.7	8.7
GW 76 266 / GW 76 286 / GW 76 296	294	244	114	307	257	120.5	275	236	208	193.5	256	210	9.2	8.5	8.7
GW 76 267 / GW 76 287 / GW 76 297	392	298	150	406.5	312.5	157.1	367	283	290	237	320	230	15	8.5	8.7

MONTAGEPLATTEN

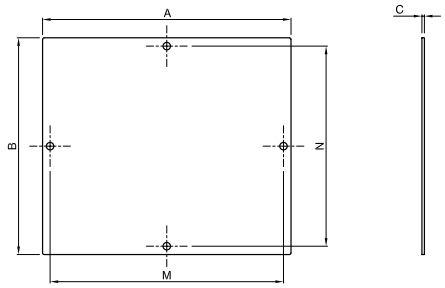

Artikelnummer	A	B	C	M	N
GW 76 272	118.5	78.5	1.5	109	-
GW 76 273	144	119	1.5	135	110
GW 76 274	165	130	1.5	140	120
GW 76 275	219	179	1.5	208	168
GW 76 276	267	221	1.5	256	210
GW 76 277	345	260	2	320	230

GW Connect Bohrtabelle

BOHRUNGEN FÜR ATEX DOSEN									
Dose	Seitliche Bohrungen								Box perimeter
	Lange Seite				Kurze Seite				
Artikelnr.	Ø mm	M	PG	Anz. Bohrungen je lange Seite	Ø mm	M	PG	Anz. Bohrungen je kurze Seite	Max. Anz. Bohrungen
GW 76 261 GW 76 281 GW 76 291	16 23	16	 16	1	16 23	16	 16	1	4
GW 76 262 GW 76 282 GW 76 292	25 29	25	 21	1	25 29	25	 21	1	4
GW 76 263 GW 76 283 GW 76 293	25 29	25	 21	2	25 29	25	 21	1	6
GW 76 264 GW 76 284 GW 76 294	32 37	32	 29	2	32 37	32	 29	2	8
GW 76 265 GW 76 285 GW 76 295	40 48	40	 36	2	40 48	40	 36	2	8
GW 76 266 GW 76 286 GW 76 296	50 54	50	 42	2	50 54	50	 42	2	8
GW 76 267 GW 76 287 GW 76 297	50 54	50	 42	3	50 54	50	 42	2	10

MONTAGETAFELN

Artikelnummer		Externe Abmessungen BxHxT (mm)	Eingänge Anzahl	Eingänge Durchmesser (mm)
	GW 42 001	200x150x40	16	Ø 20,5
	GW 42 002	200x150x60	12	
	GW 42 003	200x150x80	12	
	GW 42 004	300x200x40	16	
	GW 42 005	300x200x60	16	Ø 23/29
	GW 42 006	300x200x80	16	
	GW 42 007	300x200x120	16	
	GW 42 008	400x300x60	22	
	GW 42 009	400x300x80	22	
	GW 42 010	400x300x120	22	

MONTAGEPLATTEN

METALL 	ISOLIERMATERIAL 	Abmessungen BxH (mm)
GW 44 615	GW 44 625	190x140
GW 44 615	GW 44 625	
GW 44 615	GW 44 625	
GW 44 616	GW 44 626	240x190
GW 44 616	GW 44 626	
GW 44 616	GW 44 626	
GW 44 616	GW 44 626	
GW 44 617	GW 44 627	300x220
GW 44 617	GW 44 627	
GW 44 617	GW 44 627	

BODENSÄULE

Artikelnummer		Externe Abmessungen BxHxT (mm)	Eingänge Anzahl	Eingänge Durchmesser (mm)
	GW 68 441	200x295x180	-	-

STECKDOSEN IB 16/32 A

Vertikal 67 IB mit Gehäuse IP67	Combibloc IP44/55		Horizontal 44 IB mit Gehäuse IP44	
- O/S - M/S - AUTOMATIKA (MT)	Ohne Gehäuse	Mit Gehäuse	Mit Sicherungs-sockel	Mit Sicherungs-sockel
				
	Montage nur im oberen Bereich der Montagetafel möglich			

Q-DIN 5		27 COMBI IP55
	GW 68 227 N	
	GW 68 212 N	
	GW 68 017 N	Bis zu 12 Module

42 TV

Multifunktionale Montageplatten

Montagetafeln für den universellen Einsatz zur Versorgung von elektrischen Geräten oder als Schalttafeln mit Tasten und Signalisierung. Der Deckel mit Bienenwabenstruktur ermöglicht die direkte Montage von Aufputzgeräten. Die Baureihe wird vervollständigt durch eine Bodensäule für die Montage von Unterputz- und Aufputz-Industriesteckdosen.



Technische Daten ***Seite 1087***

MONTAGESÄULEN UND -TAFELN





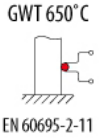

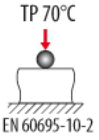



AUFPUTZ-MONTAGETAFELN - IP41



GW 42 001

MONTAGETAFEL MIT REVERSIBLER TÜR - GLATTER UND BIENENWABEN-OBERFLÄCHE - GRAU RAL 7035



Art.-Nr.	Außenabmessungen BxHxT (mm)	Anz. Eingang	VE
GW 42 001	200x150x40	Ø 20,5 = 16	32
GW 42 002	200x150x60	Ø 20,5 = 12 Ø 20,5/23 = 4	44
GW 42 003	200x150x80	Ø 20,5 = 12 Ø 20,5/23 = 4	32
GW 42 004	300x200x40	Ø 20,5 = 16	16
GW 42 005	300x200x60	Ø 23/29 = 16	21
GW 42 006	300x200x80	Ø 23/29 = 16	16
GW 42 007	300x200x120	Ø 23/29 = 16	10
GW 42 008	400x300x60	Ø 23/29 = 22	10
GW 42 009	400x300x80	Ø 23/29 = 22	8
GW 42 010	400x300x120	Ø 23/29 = 22	5

HINWEISE: Zur Wiederherstellung der doppelten Isolierung (Schutzklasse II) die mitgelieferten Schraubenabdeckungen verwenden.

BODENSÄULE - IP55

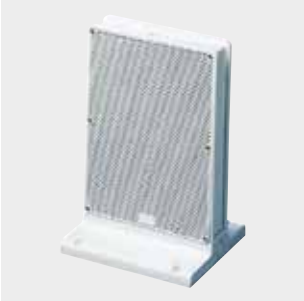

GW 68 441

BODENSÄULE MIT REVERSIBLER TÜR MIT GLATTER UND BIENENWABEN-OBERFLÄCHE GRAU RAL 7035

Art.-Nr.	Außenabmessungen BxHxT (mm)	Mon. verriegel. Steckdosen	Montierbare Q-DIN	VE
GW 68 441	200x295x180	16/32 A	Q-DIN 5	1/6

MERKMALE: Beidseitige Montageflächen mit glatter oder wabenförmiger Oberfläche, für die Befestigung von Steckdosen 16/32A Baureihe IB: Combibloc, horizontale IP44 mit Gehäuse und vertikale IP67 mit Gehäuse.

TECHNISCHES ZUBEHÖR



GW 26 406

WASSERGESCHÜTZTER VERBINDER FÜR GEHÄUSE, GERÄTE UND DOSEN - IP55

Art.-Nr.	Durchmesser Montagebohrung (mm)	Gewindetyp	VE
GW 26 406	23	PG16	25/250

ANWENDUNGEN: Für die Verbundmontage von Gehäusen, Dosen, usw..



GW 44 615

MONTAGEPLATTE MIT SELBSTSCHNEIDENDEN BEFESTIGUNGSSCHRAUBEN

Art.-Nr.	Für Dosen Abm.	Für Gehäuse	VE
Material: Verzinktes Blech			
GW 44 615	190x140	GW42001 - GW42002 - GW42003	20
GW 44 616	240x190	GW42004 - GW42005 - GW42006 - GW42007	20
GW 44 617	300x220	GW42008 - GW42009 - GW42010	20
Material: Isolierstoff			
GW 44 625	190x140	GW42001 - GW42002 - GW42003	20
GW 44 626	240x190	GW42004 - GW42005 - GW42006 - GW42007	20
GW 44 627	300x220	GW42008 - GW42009 - GW42010	20



GW 52 402

DOSENFRÄSER

Art.-Nr.	Beschreibung	VE
GW 52 402	Dosenfräser Ø 56	10

ANWENDUNGEN: Geeignet für Anbausteckdosen IEC 309 2P+PE 16A und alle Anbausteckdosen für Kleinspannungen IEC 309.

42 TV



EINE KOMPLETTE BAUREIHE



Die Montagetafeln sind in drei Größen und verschiedenen Tiefen verfügbar und auch als Bodensäule erhältlich. Als Zubehör sind erhältlich: Montageplatten aus Stahlblech und Schraubenabdeckkappen für die Einhaltung der IP Schutzart und der doppelten Isolierung.

UNIVERSELL EINSETZBAR



Der vordere Deckel ist reversibel: Glatt auf der einen Seite für den Einbau von Unterputzgeräten und mit einer Bienenwabenstruktur auf der anderen Seite für die einfache Befestigung von Aufputzgeräten. Ideal für Steuer- und Befehlstableaus.

BODENSÄULEN



Die Baureihe wird vervollständigt mit einer praktischen Bodensäule (IP55) für Konfigurationen mit Steckdosen IB, Q-DIN Verteilern und 27 COMBI Gehäusen.

42 TV - STAND UND WANDGEHÄUSE - IP41

TECHNISCHE EIGENSCHAFTEN	
Normen: IEC 60670-1; IEC 60670-22; EN 60670-1; EN 60670-22	Material: GW PLAST Technopolymer, halogenfrei gemäß EN 60754-2 (CEI EN 50267-2-2)
Schutzart: IP41 (IP55 for floor-mounting pillar version)	Stoßfestigkeit: IK 07 (Gehäuse 200x150mm)
Fehlerschutz (Schutz bei indirektem Berühren): Doppelte Isolierung - ⧈ (•)	IK 08 (Gehäuse 300x200mm und 400x300mm)
Installationstemperatur: Max. +60°C; Min. -5°C	Wärmebeständigkeit: Kugeldruckprüfung bei 70°C
	Widerstand gegen abnorme Wärme und Feuer: Glühdrahtprüfung bei 650°C

(•) Die doppelte Isolierung gemäß EN 61140. obtainable by using the screwcaps supplied.

BESTÄNDIGKEIT GEGEN CHEMISCHE UND ATMOSPHÄRISCHE STOFFE

Salz-lösungen	Säuren		Basen		Lösungsmittel				Mineral-öl	UV Strahlung
	Konzentriert	Verdünnt	Konzentriert	Verdünnt	Hexan	Benzol	Azeton	Ethylalkohol		
Beständig	Nicht beständig	Beständig	Beständig	Beständig	Bedingt beständig	Nicht beständig	Nicht beständig	Bedingt beständig	Bedingt beständig	Bedingt beständig

Abmessungen

AUFPUTZ-GEHÄUSE - IP41

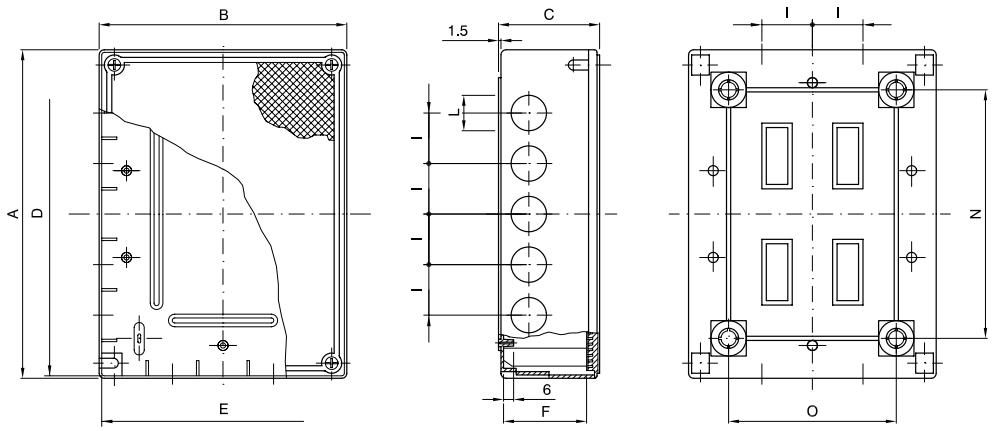

Artikelnr.	A	B	C	D	E	F	I	L	N	O
GW 42 001	200	150	40	196	146	30	30	21	150	100
GW 42 002	200	150	60	196	146	50	30	21	150	100
GW 42 003	200	150	80	196	146	70	30	21	150	100
GW 42 004	300	200	40	295	195	30	40	23-29	250	150
GW 42 005	300	200	60	295	195	50	40	23-29	250	150
GW 42 006	300	200	80	295	195	70	40	23-29	250	150
GW 42 007	300	200	120	295	195	110	40	23-29	250	150
GW 42 008	400	300	60	395	295	50	40	23-29	330	230
GW 42 009	400	300	80	395	295	70	40	23-29	330	230
GW 42 010	400	300	120	395	295	110	40	23-29	330	230

Verbinder für Gehäuse 44 CE - 42 TV		
Abdeckung 44 CE		44 TV Gehäuse Außenabmessungen
Metall	Isoliermaterial	
GW 44 615	GW 44 625	200 x 150
GW 44 616	GW 44 626	300 x 200
GW 44 617	GW 44 627	400 x 300

STANDGEHÄUSE UND MONTAGEBEREICH - IP55

GW 68 441

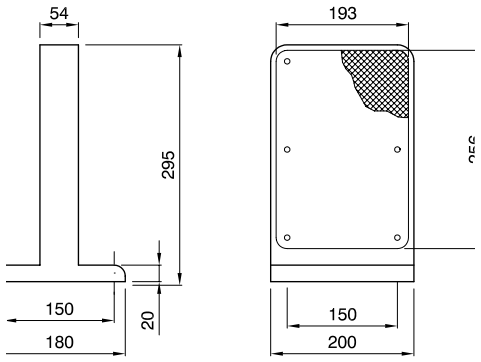

BOHRUNGEN FÜR EINFÜHRUNGEN

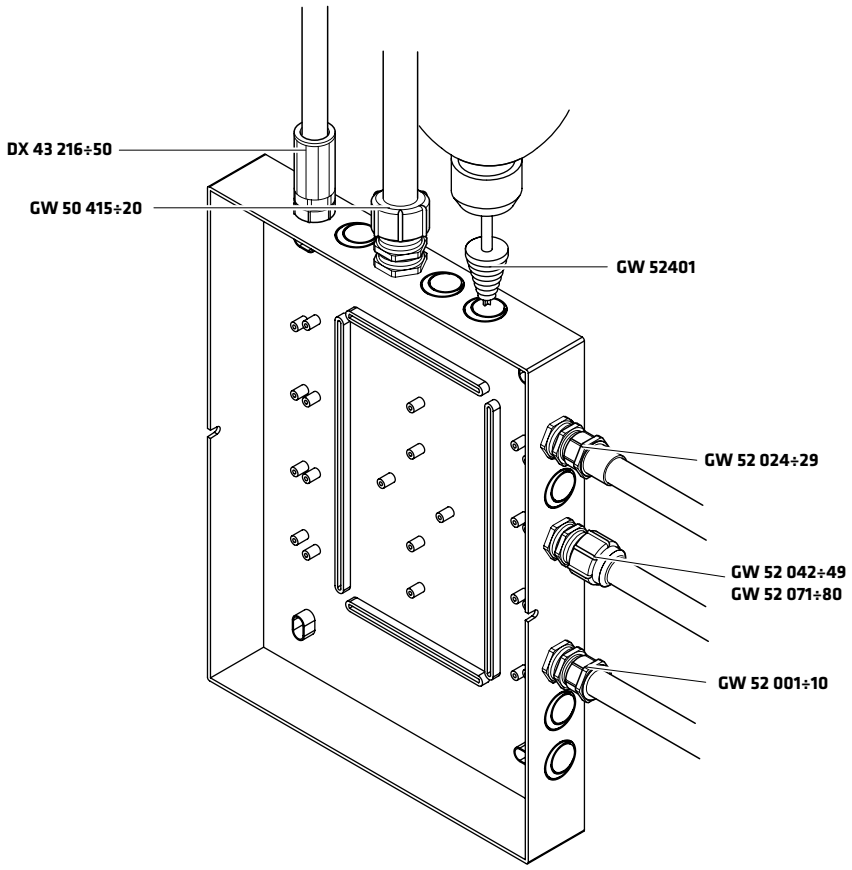

Domo Center

UNTERPUTZ-SYSTEM FÜR ENERGIEVERTEILUNG, GEBÄUDEAUTOMATION UND DATEN



Seite 536

Green Wall

UNTERPUTZ-SYSTEM FÜR LEICHTBAU-UND HOHLWÄNDE



Seite 1096

40 CDi

VERTEILER UND GEHÄUSE FÜR DIE UNTERPUTZMONTAGE



Seite 1122

48

UNTERPUTZ-VERBINDUNGSDOSEN



Seite 1149

24 SC

UNTERPUTZ-, AUFPUTZ- UND BODENEINBAUDOSEN FÜR DIE SCHALTERPROGRAMME



Seite 1165

BAUREIHE CDKI GREEN WALL MODULARE GESCHÜTZTE GEHÄUSE UND VERTEILER - IP40



Farbe: RAL 9016 Weiß
Tür: Rauchglas transparent

Artikelnummer	Teilungseinheiten
GW 40 605 PM	12
GW 40 606 PM	24 (12X2)
GW 40 609 PM	36 (18X2)
GW 40 610 PM	54 (18X3)
GW 40 611 PM	72 (18X4)

ZUBEHÖR

1 TE Abdeckstreifen	Satz lange selbst-schneidende Schrauben	Element für Verbund-montage	Interne horizontale Trennwände	Geschlossen Abdeckplatten	Zylindrisches Sicherheits-schloss
					
Artikelnummer	Artikelnummer	Artikelnummer	Artikelnummer	Artikelnummer	Artikelnummer
GW 40 467	GW 48 645	2 x GW 40 425	-	-	1 x GW 40 422
			GW 40 487	GW 40 495	
			GW 40 488	GW 40 496	2 x GW 40 422

48 PT DIN GREEN WALL DOSEN FÜR VERBINDUNGEN UND REG IP40

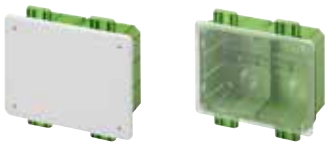

(mit integrierter DIN-Schiene)

Artikelnummer	Abmessungen	Deckel
GW 48 006 PM	196x152x75	RAL 9016 Weiß
GW 48 126 PM	196x152x75	Transparent
GW 48 007 PM	294x152x75	RAL 9016 Weiß
GW 48 008 PM	392x152x75	RAL 9016 Weiß
GW 48 009 PM	480x160x75	RAL 9016 Weiß

ZUBEHÖR

Schutz- deckel	Anz. interner Trennwände	Verbindungs-element	Einzelteil Flacher Deckel IP40	Einzelteil Tiefer Deckel IP40
				
Artikelnummer	Artikelnummer	Artikelnummer	Artikelnummer	Artikelnummer
GW 48 006 P	1 x GW 48 012	2 x GW 48 051	GW 48 017	GW 48 086
GW 48 007 P	2 x GW 48 012		GW 48 018	GW 48 087
GW 48 008 P	3 x GW 48 012		GW 48 019	GW 48 088
GW 48 009 P	2 x GW 48 012		GW 48 020	-

48 CM GREEN WALL MIT HOHEM FASSUNGSVERMÖGEN ANSCHLUSS UND VERBINDUNGSDOSEN - IP40



Artikelnummer	Abmessungen	Deckel
GW 48 207 PM	260x260x121	RAL 9016 Weiß
GW 48 211 PM	520x260x121	RAL 9016 Weiß

ZUBEHÖR

Anz. interner Trennwände	Verbindungs-element	Einzelteil Flacher Deckel IP44	Einzelteil Tiefer Deckel IP44
Artikelnummer	Artikelnummer	Artikelnummer	Artikelnummer
1 mitgeliefert	2 mitgeliefert	GW 48 247	GW 48 267
4 mitgeliefert	2 mitgeliefert	GW 48 251	GW 48 271

24 SC GREEN WALL - HOHLWANDDOSEN DOSEN FÜR REG

BAUREIHE 24 SC GREEN WALL		Anz. Einsätze	BAUREIHE CHORUS		BAUREIHE SYSTEM		ZUBEHÖR	
Dosen	Artikelnummer		Halterung	Rahmen	Halterung	Rahmen	Trennwände	Deckel
RECHTECKIG 	GW 24 403 PM	1	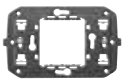 GW 16 802	 ONE - GEO	 GW 24 201	 Top System - Virna (1,2,3,4,6,8 Einsätze)	GW 24 321	-
		2	 GW 16 803	 ONE - GEO - LUX FLAT - ART	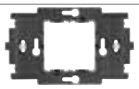 GW 24 262			
		3	 GW 16 803	 ONE - GEO - LUX - FLAT - ART ICE - ICE TOUCH - ICE TOUCH KNX	 GW 24 201			
	GW 24 404 PM	4	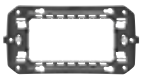 GW 16 804 GW 16 824	 ONE - GEO - LUX - FLAT ART - ICE	 GW 24 202		GW 24 321	-
	GW 24 406 PM	6	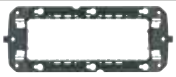 GW 16 806 GW 16 825	 ONE - GEO - LUX	 GW 24 230		GW 24 321	-
	GW 24 237 PM	(4+4)	 GW 16 808	 ONE	 GW 24 240		-	-
RUND 	GW 24 234 PM	1	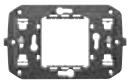 GW 16 802	 ONE - GEO	-	-	-	GW 24 218
		2		 ONE - GEO - LUX FLAT - ART	-	-		
			 GW 16 822	 ONE International GEO International LUX International	-	-		
	GW 24 282 PM	2+2 (Vert. 57mm)	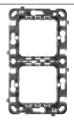 2 x GW16 822*	 ONE International LUX International	-	-	-	GW 24 218

Für die vertikale Montage von zwei Halterungen GW 16 822 die Flansche an den Stoßkanten abbrechen

GREEN WALL DOSEN FÜR VERRIEGELBARE STECKDOSEN

Hohlwanddosen für Steckdosen 67 IB




Artikelnummer	Montierbare Steckdosen
GW 66 683 PM	16/32A Version O/S-M/S-AUTOMATIKA

Hohlwanddosen für horiz. Steckdosen 44 IB




Artikelnummer	Montierbare Steckdosen
GW 66 681 PM	16/32A Version O/S
GW 66 682 PM	16/32A Version M/S

GREEN WALL DOSEN FÜR KNX-GERÄTE UND SPRECHANLAGEN

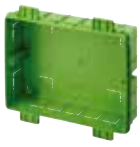



Artikelnummer	Montierbare Geräte
GW 24 101 PM	Master ICE - 10"
GW 24 237 PM	8 Einsätze für Modulargeräte

KOMPATIBILITÄT ZWISCHEN DEN UNTERPUTZVERTEILERN UND ZWEIPOLIGEN UND EINPOLIGEN KLEMMLEISTEN

Verteiler	Artikelnr.	Position Klemmleisten	Schraubklemmleisten  Klemmleisten Größe 1		
			Zweipolig 125 A 2 x [(1x25)+(7x10)]	Zweipolig 80 A 2 x [(2x16)+(7x10)]	Einpolig 80 A 1 x [(2x16)+(7x10)]
			GW 40 401	GW 40 408 B	GW 40 408 U
40 CDK GREEN WALL GEHÄUSE UND VERTEILER FÜR HOHL- UND LEICHTBAUWÄNDE IP40 	GW 40 605 PM		Anz. 1 (*)	Anz. 1 (*)	Anz. 1 (*)
	GW 40 606 PM		Anz. 2 (*)	Anz. 2 (*)	Anz. 2 (*)
	GW 40 609 PM		Anz. 2 (*)	Anz. 2 (*)	Anz. 2 (*)
	GW 40 610 PM		Anz. 3 (*)	Anz. 3 (*)	Anz. 3 (*)
	GW 40 611 PM		Anz. 4 (*)	Anz. 4 (*)	Anz. 4 (*)

(*) Installation erlaubt mit einem Adapter GW40413 für jede Klemmenleiste.

KOMPATIBILITÄT ZWISCHEN DER GEWISS GEBÄUDESYSTEMTECHNIK UND 48 PT DIN GREEN WALL DOSEN

GEWISS GEBÄUDESYSTEMTECHNIK		48 PT DIN GREEN WALL DOSEN				
		Artikelnummer	GW 48 006 PM GW 48 126 PM	GW 48 007 PM	GW 48 008 PM	GW 48 009 PM
		Kammern	2	3	4	3
		Anz. TE EN 50022 je Kammer	4,5	5	5	8
		Anz. TE EN 50022 / MAX pde (W)*	11	13	17	25
KNX GERÄTE FÜR DIN-SCHIENEN	KNX Linien-/Bereichskoppler	2	●	●	●	●
	KNX Spannungsversorgungen	4	●	●	●	●
	KNX Jalousieaktoren	4	●	●	●	●
		8				
	KNX Dimmer	2,5				
		4	●	●	●	●
		6				
	KNX Aktoren	4	●	●	●	●
		8				●
	DALI/KNX, DMX/KNX Gateway	6				●
	KNX Eingänge	2,5 und 4	●	●	●	●
	KNX analoge Eingänge	4	●	●	●	●
	KNX BUS-Schnittstellen	2	●	●	●	●
	KNX Fernsteuerungen	6				
	KNX Logikmodule	2,5				
GERÄTE FÜR GEBÄUDESYSTEMTECHNIK	Spannungsversorgungen	1,5	●	●	●	●
	KNX Aktoren	3	●	●	●	●
	Relais	1,5 und 3	●	●	●	●
CITY VISION	Spannungsversorgung	3	●	●	●	●
	Spannungsversorgung	4	●	●	●	●
	Spannungsversorgungen	8				●
	Video-Wahlschalter/Intercom-Modul	6				●
	Zusätzliche Aktoren	4	●	●	●	●

* Verlustleistung berechnet gemäß IEC 60670-24.

KOMPATIBILITÄT ZWISCHEN DEN UNTERPUTZVERTEILERN UND ZWEIPOLIGEN UND EINPOLIGEN KLEMMLEISTEN

Schraubklemmleisten

Klemmleisten Größe 2				Klemmleisten Größe 3		
Zweipolig 125 A 2 x [(3x25)+(10x10)]	**Zweipolig 80 A 2 x [(3x16)+(11x10)]**	**Einpolig 80 A 1 x [(3x16)+(11x10)]**	**Einpolig 80 A 1 x [(3x16)+(29x10)]**	**Zweipolig 125 A 2 x [(5x25)+(14x10)]**	**Zweipolig 80 A 2 x [(3x16)+(17x10)]**	**Einpolig 80 A 1 x [(3x16)+(17x10)]**
GW 40 402	**GW 40 412 B**	**GW 40 412 U**	**GW 40 422 U**	**GW 40 404**	**GW 40 418 B**	**GW 40 418 U**
Anz. 1	Anz. 1	Anz. 1	Anz. 1	-	-	-
Anz. 2	Anz. 2	Anz. 2	Anz. 2	-	-	-
Anz. 2 (*)	Anz. 2 (*)	Anz. 2 (*)	Anz. 2 (*)	Anz. 2	Anz. 2	Anz. 2
Anz. 3 (*)	Anz. 3 (*)	Anz. 3 (*)	Anz. 3 (*)	Anz. 3	Anz. 3	Anz. 3
Anz. 4 (*)	Anz. 4 (*)	Anz. 4 (*)	Anz. 4 (*)	Anz. 4	Anz. 4	Anz. 4

KOMPATIBILITÄT ZWISCHEN DEN DOSEN 48 GREEN WALL UND KLEMMEN DER BAUREIHE 44

		MEHRPOLIG			EINPOLIG POTENZIALAUSGLEICH							
		GW 44 609 GW 44 610 GW 44 610 C	GW 44 611 GW 44 612	GW 44 613 GW 44 614	GW 44 704	GW 44 706	GW 44 708	GW 44 671	GW 44 672	GW 44 673 GW 44 674	GW 44 675	GW 44 676
Baureihe	**Artikelnummer**											
48 PT DIN GREEN WALL	GW 48 006 PM	●	●	●	●	●	●	●	●	●	-	-
	GW 48 126 PM	●	●	●	●	●	●	●	●	●	-	-
	GW 48 007 PM	●	●	●	●	●	●	●	●	●	-	-
	GW 48 008 PM	●	●	●	●	●	●	●	●	●	-	-
	GW 48 009 PM	●	●	●	●	●	●	●	●	●	-	-
48 CM GREEN WALL	GW 48 207 PM	●	●	-	●	●	●	●	●	●	-	-
	GW 48 211 PM	●	●	-	●	●	●	●	●	●	-	-

Green Wall

Unterputz-System für Leichtbau-und Hohlwände

Ein komplettes System von Gehäusen für Leichtbau- und Hohlwände; Patentiert von Gewiss. Hergestellt aus halogenfreiem technopolymer mit einer Glühdrahtprüfung von 850°C. Die Baureihe umfasst Verteiler mit bis zu 72TE; Dosen der Baureihe 48 PTDIN mit integrierter DIN-Schiene nach CEI 23-49, ideal für Geräte der Gebäudesystemtechnik; Dosen für Schaltgeräte und verriegelbare Steckdosen.



Technische Daten ***Seite 1109***

40 CDKI GREEN WALL - GEHÄUSE UND VERTEILER FÜR LEICHTBAU UND HOHLWÄNDE - IP40







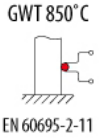



TRANSPARENTE RAUCHGLASTÜR



GW 40 606 PM

MODULARE GEHÄUSE UND VERTEILER MIT GERÄTEABDECKUNGEN UND HERAUSNEHMBAREM GERÄTETRÄGER VORGERÜSTET FÜR DIE AUFNAHME VON KLEMMLEISTEN - WEISS RAL 9016 - RAUCHGLASTÜR

HF
EN 60754-2

Art.-Nr.	Anz. TE EN 50022	Außenabmessungen BxHxT (mm)	Verlust-leistung (W)	VE
GW 40 605 PM	12	330x270x85	36	8
GW 40 606 PM	24 (12X2)	330x420x85	37	6
GW 40 609 PM	36 (18x2)	465x505x85	52	3
GW 40 610 PM	54 (18x3)	465x680x95	62	3
GW 40 611 PM	72 (18x4)	465x880x95	95	1

MERKMALE: Abdeckung mit Ausschnitten, abnehmbar und plombierbar, außer GW40605PM. Dosen mit Laschen für die direkte Befestigung an das Trägergestell der Leichtbau- und Hohlwände. Signalfahnen entlang der Kante zum besseren Auffinden. Horizontale Verbundmontage mit Verbindungselement GW40425 für Verteiler GW40605PM. Vertikale Verbundmontage mit Verbindungselement GW40425 für Verteiler GW40606PM-GW40609PM-GW40610PM-GW40611PM.

HINWEISE: Verlustleistung berechnet gemäß IEC 60670-24. Gehäusetyp H gemäß EN 60670-1, und Typ Ha gemäß IEC 60670-1.

GWT 850°C, gemäß EN 60695-2-11, gültig für die grünen Einbaudosen.

MITGELIEFERTES ZUBEHÖR: Satz selbstschneidende Schrauben Ø 4x45mm mit Distanzstücken für die Befestigung der Abdeckung.

INSTALLATION: Die Kompatibilität von Gehäusen und Klemmen ist in der Auswahlübersicht der Baureihe 40CDi unter "KOMPATIBILITÄT ZWISCHEN DEN UNTERPUTZVERTEILERN UND ZWEI-POLIGEN UND EINPOLIGEN KLEMMLEISTEN" dargestellt.

ZUBEHÖR FÜR DOSEN UND VERTEILER 40 CDKI GREEN WALL



GW 40 422

ZYLINDER-SICHERHEITSSCHLOSS FÜR VERTEILER CDKI

Art.-Nr.	Material	VE
GW 40 422	Metalldruckguß	1/10

MITGELIEFERTES ZUBEHÖR: 2 Schlüssel.
HINWEISE: Alle Schlüssel und zugehörigen Schlösser der gleichen Artikelnummer sind identisch.

GW 40 467

ABDECKSTREIFEN AUS KUNSTSTOFF

HF EN 60754-2

Art.-Nr.	Anzahl TE EN 50022	Farbe	VE
GW 40 467	4.5	Weiß RAL 9016	50

MERKMALE: Einrastbefestigung.



GW 40 425

VERBINDUNGSSTÜCK FÜR DIE SERIENMONTAGE VON UNTERPUTZVERTEILERN CDKI UND DEKORATIVEN VERTEILERN CDI

HF EN 60754-2

Art.-Nr.	Befestigung	VE
GW 40 425	Einrasten	10

ANWENDUNGEN: Für Gehäuse und Verteiler CDKi ab 12 Teilungseinheiten. Geeignet auch für dekorative Verteiler 40 Cdi mit 8 und 12 TE und Medienverteiler. Für CDKi GREEN WALL Gehäuse und Verteiler, eignet sich das Verbindungselement GW40425 für die horizontale Verbundmontage der 12TE Verteiler und vertikale Montage für Verteiler 24TE bis 72TE.
HINWEISE: GWT 850 °C gemäß EN 60695-2-11.



GW 40 487

HORIZONTALE INNENTRENNWÄNDE FÜR VERTEILER CDKI

HF EN 60754-2

Art.-Nr.	Für Verteiler mit DIN Schiene nach EN50022	Befestigung	VE
GW 40 487	12 TE	Einrasten	10/100
GW 40 488	18 TE	Einrasten	10/100

HINWEISE: Ermöglichen die innere Trennung der Stromkreise mit unterschiedlicher Spannung auf mehreren Reihen innerhalb desselben Gehäuses.



GW 40 495

ABDECKPLATTEN HÖHE 1 MODUL - FÜR VERTEILER CDKI

Art.-Nr.	Geeignet für	Für Verteiler mit DIN Schiene nach EN50022	Farbe	VE
GW 40 495	Unterputz-Verteiler	12 TE	Weiß RAL 9016	20
GW 40 496	Unterputz-Verteiler	18 TE	Weiß RAL 9016	20

MERKMALE: Plombierbar.



GW 40 412 B

ZWEI- UND EINPOLIGE ISOLIERTE KLEMMENLEISTEN FÜR GEHÄUSE UND VERTEILER

Art.-Nr.	Pol 1 (mm²)	Pol 2 (mm²)	Befestigung auf Trägern	VE
Typ: Zweipolig - Bemessungsstrom 125 A				
GW 40 401	N (1x35) + (7x10)	PE (1x35) + (7x10)	Mit Schrauben	10
GW 40 402	N (3x35) + (10x10)	PE (3x35) + (10x10)	Mit Schrauben und/oder Rastung	10
GW 40 404	N (5x35) + (14x10)	PE (5x35) + (14x10)	Mit Schrauben und/oder Rastung	10
Typ: Zweipolig - Bemessungsstrom 80 A - IP20				
GW 40 408 B	N/PE (2x16) + (7x10)	N/PE (2x16) + (7x10)	Mit Schrauben	1/10
GW 40 412 B	N/PE (3x16) + (11x10)	N/PE (3x16) + (11x10)	Mit Schrauben und/oder Rastung	1/10
GW 40 418 B	N/PE (3x16) + (17x10)	N/PE (3x16) + (17x10)	Mit Schrauben und/oder Rastung	1/10
Typ: Einpolig - Bemessungsstrom 80 A - IP20				
GW 40 408 U	N/PE (2x16) + (7x10)		Mit Schrauben	1/10
GW 40 412 U	N/PE (3x16) + (11x10)		Mit Schrauben und/oder Rastung	1/10
GW 40 422 U	N/PE (3x16) + (29x10)		Mit Schrauben und/oder Rastung	1/10
GW 40 418 U	N/PE (3x16) + (17x10)		Mit Schrauben und/oder Rastung	1/10

MITGELIEFERTES ZUBEHÖR: Befestigungsschrauben. Die 80A Klemmen verfügen über N und PE Kennzeichnungen für das Einbringen an die entsprechenden Stellen zur Identifizierung der Pole.
MERKMALE: GWT 960°C, gemäß EN 60695-2-11.
INSTALLATION: Die Kompatibilität von Gehäusen und Klemmen ist in der Auswahlübersicht der Baureihe 40CDI unter "EINBAU VON ZWEIPOLIGEN ODER EINPOLIGEN KLEMMEN IN UNTERPUTZVERTEILER" dargestellt.



GW 40 413

ADAPTER FÜR KLEMMEN

Art.-Nr.	Für Verteiler	Befestigung auf Trägern	VE
GW 40 413	12 M (und Vielfache) und 18 M (und Vielfache)	Mit Schrauben	20

MITGELIEFERTES ZUBEHÖR: Befestigungsschrauben.
MERKMALE: Der Adapter ist vorgebohrt für die korrekte Montage der Klemme und vorgeschnitten für die Montage in Verteilern mit 12TE Reihen.
INSTALLATION: Erweiterungsmöglichkeiten von Verteiler-Klemmen Kombinationen sind in der Auswahlübersicht der Baureihe GREEN WALL unter "KOMPATIBILITÄT ZWISCHEN DEN UNTERPUTZVERTEILERN UND ZWEIPOLIGEN UND EINPOLIGEN KLEMMLEISTEN" dargestellt.



GW 48 645

BAUSATZ MIT 4 LANGEN SELBSTSCHNEIDENDEN SCHRAUBEN UND DISTANZSTÜCKEN FÜR DIE BEFESTIGUNG DER DECKEL UND FRONTPLATTEN

Art.-Nr.	Abmessungen Schrauben (mm)	Distanzstück Stärke (mm)	VE
GW 48 645	Ø 4x45	Max 10 mm reduzierbar	1/100

MERKMALE: Der Bausatz kann für folgende Unterputzbaureihen verwendet werden: CDi/CDKi (ab 6 Teilungseinheiten), 48 CM und 42 RV.

48 PT DIN GREEN WALL - VERBINDUNGSDOSEN FÜR LEICHTBAU- UND HOHLWÄNDE - IP40







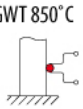

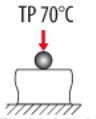

FÜR LEICHTBAU- UND HOHLWÄNDE



GW 48 006 PM

VERBINDUNGS- UND ANSCHLUSSDOSEN FÜR VERBUNDMONTAGE MIT INTEGRIERTER DIN-SCHIENE IM BODEN - FARBE: DECKEL WEISS RAL 9016

HF EN 60754-2

Art.-Nr.	Außenabmessungen BxHxT (mm)	Vorgerüstete Kammern	Anz.TE EN 50022 pro Kammer	Montage Geräte	Max. Verlust-leistung (W)	Anz. Halterungen GW44720	VE
GW 48 006 PM	196x152x75	2	4,5	DIN-Schiene	11	2	1/30
GW 48 007 PM	294x152x75	3	5	DIN-Schiene	13	3	1/21
GW 48 008 PM	392x152x75	4	5	DIN-Schiene	17	4	1/14
GW 48 009 PM	480x160x75	3	8	DIN-Schiene	25	5	1/12

ANWENDUNG: Dosen mit integrierter DIN-Schiene gemäß dem Standard 64-8 der diese Lösung für Geräte mit Verlustleistung innerhalb von Dosen (gemäß CEI 23-49) ausweist. Ideal für die dezentrale Installation von Aktoren, Spannungsversorgungen, usw..
MERKMALE: Prägung auf der Oberfläche zur Erleichterung des Überstreichens. Vorgerüstet für die horizontale Verbundmontage mit dem Verbindungsadapter GW48051. Deckel mit Schrumpffolie geschützt, in der auch der Beutel mit den Befestigungsschrauben enthalten ist. Signalfahnen entlang der Kante zum besseren Auffinden. Dosen mit Laschen für die direkte Befestigung an das Trägergestell der Leichtbau- und Hohlwände. Befestigung durch die Dosenunterseite möglich.
MITGELIEFERTES ZUBEHÖR: Schraubensatz Ø3x38 für Deckelbefestigung.
HINWEISE: Für die Eingänge die ausbrechbaren Öffnungen entfernen, nachdem die Laschen mit einer Schere abgeschnitten wurden. Verlustleistung berechnet gemäß IEC 60670-24. Gehäusetyp H gemäß EN 60670-1, und Typ Ha gemäß IEC 60670-1.
GWT 850°C, gemäß EN 60695-2-11, gültig für die grünen Einbaudosen. Geeignet für KNX-Geräte, Geräte für die Gebäudesteuerung und Geräte für die Video-Sprechanlage.



GW 48 126 PM

VERBINDUNGS- UND ANSCHLUSSDOSEN FÜR VERBUNDMONTAGE MIT INTEGRIERTER DIN-SCHIENE IM BODEN - TRANSPARENTER DECKEL

HF EN 60754-2

Art.-Nr.	Außenabmessungen BxHxT (mm)	Vorgerüstete Kammern	Anz.TE EN 50022 pro Kammer	Montage Geräte	Max. Verlust-leistung (W)	Anz. Halterungen GW44720	VE
GW 48 126 PM	196x152x75	2	4,5	DIN-Schiene	11	2	1/30

ANWENDUNG: Dosen mit integrierter DIN-Schiene gemäß dem Standard 64-8 der diese Lösung für Geräte mit Verlustleistung innerhalb von Dosen (gemäß CEI 23-49) ausweist.
MERKMALE: Signalfahnen entlang der Kante zum besseren Auffinden. Dosen mit Laschen für die direkte Befestigung an das Trägergestell der Leichtbau- und Hohlwände. Befestigung durch die Dosenunterseite möglich. Dosen mit Laschen für die direkte Befestigung an das Trägergestell der Leichtbau- und Hohlwände. Schraubensatz Ø3x38 für Deckelbefestigung.
MITGELIEFERTES ZUBEHÖR: Für die Eingänge die ausbrechbaren Öffnungen entfernen, nachdem die Laschen mit einer Schere abgeschnitten wurden.
HINWEISE: Für die Eingänge die ausbrechbaren Öffnungen entfernen, nachdem die Laschen mit einer Schere abgeschnitten wurden. Verlustleistung berechnet gemäß IEC 60670-24. Gehäusetyp H gemäß EN 60670-1, und Typ Ha gemäß IEC 60670-1.
GWT 850°C, gemäß EN 60695-2-11, gültig für die grünen Einbaudosen. Ideal für medizinische Bereiche, wenn der Erdungsanschluss zugänglich sein muss.

ZUBEHÖR FÜR DOSEN FÜR LEICHTBAU- UND HOHLWÄNDE



GW 48 006 P

SCHUTZDECKEL FÜR VERBINDUNGS- UND UNTERPUTZDOSEN PT DIN UND PT DIN GREEN WALL

Art.-Nr.	Für Gehäuse PT DIN	Für PT GREEN WALL Dosen	VE
GW 48 006 P	GW48006	GW48006PM und GW48126PM	70
GW 48 007 P	GW48007	GW48007PM	60
GW 48 008 P	GW48008	GW48008PM	50
GW 48 009 P	GW48009	GW48009PM	40

MERKMALE: Aus Technopolymer. Bei der Verwendung des Schutzdeckels unter dem Deckel verringert sich die Verlustleistung um 2W für GW48006PM, GW48007PM, GW48008PM Dosen und um für 3W GW48009 Dosen.

HINWEISE: Einrastbefestigung zur schnelleren Montage und Demontage.. Wiederverwendbar.



GW 48 051

VERBINDUNGSELEMENT FÜR PT / PT DIN UND PT DIN GREEN WALL DOSEN

Art.-Nr.	Für PT / PT DIN Dosen	Für PT GREEN WALL Dosen	VE
GW 48 051	GW48003 - GW48011	GW48006PM - GW48009PM	10

HINWEISE: Das Verbindungselement ermöglicht die horizontale und/oder vertikale Kombination von PT/PT DIN Dosen. Für PT DIN GREEN WALL Dosen Ermöglicht GW40425 die horizontale Kombination. GW48051 auch für Dosen mit transparenten Deckel GW48126PM. GWT 850 °C gemäß EN 60695-2-11.



GW 48 012

INNENTRENNWAND FÜR DOSEN PT DIN UND PT DIN GREEN WALL

Art.-Nr.	Für Gehäuse PT DIN	Für PT GREEN WALL Dosen	VE
GW 48 012	GW48006 - GW48011	GW48006PM - GW48009PM	50/300



GW 48 018

WIDERSTANDSFÄHIGE STOSSFESTE FLACHE DECKEL FÜR DOSEN PT DIN UND PT DIN GREEN WALL WEISS RAL 9016 - IP40

Art.-Nr.	Geeignet für	Stoss-festigkeit	VE
GW 48 017	GW48006 und GW48006PM	IK10	10/100
GW 48 018	GW48007 und GW48007PM	IK10	10/80
GW 48 019	GW48008 und GW48008PM	IK10	10/40
GW 48 020	GW48009 und GW48009PM	IK10	10/40

MERKMALE: Prägung auf der Oberfläche zur Erleichterung des Überstreichens.



GW 48 086

HOHE DECKEL FÜR PT DIN UND PT DIN GREEN WALL DOSEN

Art.-Nr.	Geeignet für	VE
GW 48 086	GW48006 und GW48006PM	1/10
GW 48 087	GW48007 und GW48007PM	1/5
GW 48 088	GW48008 und GW48008PM	1/5

MERKMALE: Die hohen Deckel sind ideal für den Übergang von einer Aufputz- zu einer Unterputzinstallation. Abnehmbare Frontplatte und Rahmen für die Anbindung von Kabelkanälen. Max H Deckel= 49 mm für Dosen bis 196x152; Max H Deckel= 66 mm für Dosen bis 392x152 und Rohre Ø max. = 32 mm.



GW 48 023

LANGE SELBSTSCHNEIDENDE SCHRAUBEN FÜR DIE BEFESTIGUNG DER DECKEL

Art.-Nr.	Abmessungen (mm)	Geeignet für	VE
GW 48 023	Ø3x38	Verbindungsdosen Baureihe 48 PT / PT DIN und PT DIN GREEN WALL	300/4200

44 ME - EINPOLIGE KLEMMBLÖCKE



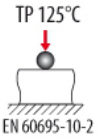

KOMBINIERBARE KLEMMBLÖCKE



GW 44 706

KLEMMBLÖCKE MIT INDIREKTER PLATTENBEFESTIGUNG - 450V - T 85°C - TRANSPARENT

Art.-Nr.	Anschluss-möglichkeiten	VE
GW 44 704	4 Wege x 6 mm²	10/100
GW 44 706	6 Wege x 6 mm²	10/100
GW 44 708	8 Wege x 6 mm²	10/100

ANWENDUNGEN: Befestigung auf Halterung GW44720, für Montage auf DIN-Schienen.
HINWEISE: Für die Anschlusskapazität siehe technischen Katalog.

ZUBEHÖR FÜR KOMBINIERBARE KLEMMBLÖCKE



GW 44 720

HALTERUNG FÜR DIE BEFESTIGUNG VON KLEMMBLÖCKEN ZUR VERBUNDMONTAGE AUF DIN-SCHIENE

Art.-Nr.	Für modulare Klemmleisten	Befestigung Klemmleiste	Befestigung auf DIN-Schiene	VE
GW 44 720	GW44704, GW44706, GW44708	Einrasten	Aufschnappen	1/50

HINWEISE: Ideal für Montage in Dosen der Baureihe 48 PT DIN.
MERKMALE: Kombination von Klemmblöcken mit max. 12 Abgängen möglich.
Mögliche Kombinationen: 3xGW44704; 2xGW44706; 1xGW44704 + 1xGW44706; 1xGW44704 + 1xGW44708; Breite: 4,5 Teilungseinheiten EN 50022.

MODULARE KLEMMENLEISTEN



GW 44 671

KLEMMBLÖCKE MIT INDIREKTER SCHRAUBBEFESTIGUNG - 450V - T 85°C - TRANSPARENT

Art.-Nr.	Anschluss-möglichkeiten	VE
GW 44 671	3 Wege x 6 mm²	10/100
GW 44 672	5 Wege x 6 mm²	10/100
GW 44 673	4 Wege x 16 mm²	10/50
GW 44 674	2 Wege x 16 mm² + 3 Wege x 6 mm²	10/50
GW 44 675	2 Wege x 16 mm² + 9 Wege x 6 mm²	5/25
GW 44 676	2 Wege x 35 mm² + 4 Wege x 16 mm²	1/10

ANWENDUNGEN: Besonders geeignet für die Erstellung von Potentialausgleichsknoten.
MITGELIEFERTES ZUBEHÖR: Selbstklebendes Etikett zur Kennzeichnung der Stromkreise.
HINWEISE: GW44676 mit Durchgangsklemmen. Ermöglicht Abzweigungen vom Hauptkabel, das nur im geklemmten Bereich abisoliert und nicht unterbrochen wird.

ZUBEHÖR FÜR MODULARE KLEMMBLÖCKE



GW 44 681

HALTERUNG FÜR DIE BEFESTIGUNG VON MODULAREN KLEMMBLÖCKEN AUF DIN-SCHIENE

Art.-Nr.	Für modulare Klemmleisten	Befestigung Klemmleiste	VE
GW 44 681	GW44671 - GW44676	Einrasten	100



GW 44 682

ADAPTER FÜR DIE BEFESTIGUNG VON MODULAREN KLEMMBLÖCKEN

Art.-Nr.	Für modulare Klemmleisten	Befestigung Klemmleiste	VE
GW 44 682	GW44671 - GW44676	Aufschnappen	200

ANWENDUNGEN: Zur Befestigung der Potentialausgleichklemmblöcke auf Montageplatten oder direkt am Montagegehäuse im Inneren der Verbindungsdosen und wassergeschützten Dosen.
MITGELIEFERTES ZUBEHÖR: Schrauben für die Befestigung des Adapters.

48 PT DIN GREEN WALL - VERBINDUNGSDOSEN MIT HOHEN FASSUNGSVERMÖGEN FÜR LEICHTBAU- UND HOHLWÄNDE - IP40









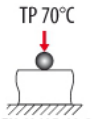

FLACHER DECKEL



GW 48 207 PM

VERBINDUNGS- UND ANSCHLUSSDOSEN FÜR VERBUNDMONTAGE, FÜR TRÄGER VON LEICHTBAU- UND HOHLWÄNDEN FLACHER PLOMBIERBARER DECKEL - WEISS RAL 9016

HF EN 60754-2

Art.-Nr.	Außenabmessungen BxHxT (mm)	Vorgerüstete Kammern	Max. Verlust-leistung (W)	VE
GW 48 207 PM	260x260x121	2	13	8
GW 48 211 PM	520x260x121	5	30	6

MITGELIEFERTES ZUBEHÖR: Trennwände, Verbindungselemente für die Verbundmontage, selbstklebende Piktogramme zur Kennzeichnung der Stromkreise und plombierbare Schrauben.
HINWEISE: Verlustleistung berechnet gemäß IEC 60670-24. Gehäusetyp H gemäß EN 60670-1, und Typ Ha gemäß IEC 60670-1.
GWT 850°C, gemäß EN 60695-2-11, gültig für die grünen Einbaudosen.
MERKMALE: Signalfahnen entlang der Kante zum besseren Auffinden. Dosen mit Laschen für die direkte Befestigung an das Trägergestell der Leichtbau- und Hohlwände. Befestigung durch die Dosenunterseite möglich. Horizontale Kombinationsmöglichkeit.

TECHNISCHES ZUBEHÖR



GW 48 251

STOSSFESTE PLOMBIERBARE FLACHE DECKEL FÜR DOSEN FÜR TRÄGER - WEISS RAL 9016 - IP44

HF EN 60754-2

Art.-Nr.	Abm.Frontseite BxH (mm)	Stoss-festigkeit	VE
GW 48 247	260x260	IK10	1/15
GW 48 251	520x260	IK10	1/10

MITGELIEFERTES ZUBEHÖR: Selbstklebende Piktogramme zur Kennzeichnung der Stromkreise und plombierbare Schrauben.



GW 48 271

STOSSFESTE PLOMBIERBARE HOHE DECKEL FÜR DOSEN FÜR TRÄGER - WEISS RAL 9016 - IP44

HF EN 60754-2

Art.-Nr.	Für Dosen Abm.	Stoss-festigkeit	VE
GW 48 267	260x260	IK10	1/10
GW 48 271	520x260	IK10	1/5

MERKMALE: Der Deckel hat eine abnehmbare Frontplatte und einen Rahmen für die Verbindung mit Kabelkanälen (H max. = 65mm) und Rohren (Ø max. = 40mm).
Der Rahmen ist für die Befestigung von DIN-Schienen vorgerüstet (nicht mitgeliefert).
Vorrüstung EN 50022: GW48267 horizontal 24 Teilungseinheiten (2x12), vertikal 24 Teilungseinheiten (2x12); GW48271 horizontal 78 Teilungseinheiten (26x3), vertikal 36 Teilungseinheiten (12x3)
MITGELIEFERTES ZUBEHÖR: Selbstklebende Piktogramme zur Kennzeichnung der Stromkreise und plombierbare Schrauben.

24 SC GREEN WALL - DOSEN FÜR REG, KNX-GERÄTE UND DIGITAL VISION



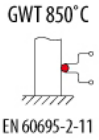

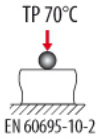

RECHTECKIGE DOSEN FÜR LEICHTBAU- UND HOHLWÄNDE



GW 24 403 PM

RECHTECKIGE DOSEN MIT HOHEM FASSUNGSVERMÖGEN FÜR MODULARE SCHALTERPROGRAMME

Art.-Nr.	Beschreibung	Befestigungsabstand Halterungen	Vorgerüstete Kammern	Außenabmessungen BxHxT (mm)	VE
GW 24 403 PM	3 Einsätze	83.5 mm	2	110x73x50	9/180
GW 24 404 PM	4 Einsätze	108.5 mm	2	133x73x50	2/120
GW 24 406 PM	6 Einsätze	100 mm	3	182x73x50	2/60
GW 24 237 PM	8 Einsätze (4+4)	108.5 mm	2	131x129x53	2/24

MERKMALE: Hohe Bruchsicherheit und mechanische Festigkeit. Öffnungen werkzeuglos ausbrechbar. GW24403PM, GW24404PM, GW24406PM mit unverlierbaren Befestigungsklammern und einstellbarer Montagetiefe. GW24237PM mit Laschen für die direkte Befestigung an Platten oder Trägergestellen.
Für die Montage von rechteckigen Dosen wird eine Fräse mit Ø 68 mm empfohlen.
HINWEISE: Gehäusetyp H gemäß EN 60670-1, und Typ Ha gemäß IEC 60670-1.
GWT 850°C, gemäß EN 60695-2-11, gültig für die grünen Hohlwanddosen.

RUNDE DOSEN FÜR LEICHTBAU- UND HOHLWÄNDE



GW 24 234 PM

RUNDE HOHLWANDDOSEN Ø65 MIT EINSTELLBARER BEFESTIGUNGSTIEFE

Art.-Nr.	Beschreibung	Befestigungsabstand Halterungen	Abmessungen (mm)	VE
GW 24 234 PM	Rund	60 mm	Ø 65x45	5/200
GW 24 282 PM	Doppelt		125x72x45	2/108

MERKMALE: Hohe Bruchsicherheit und mechanische Festigkeit. GW24282PM vertikale Montage; Für 2 Halterungen GW16821 oder GW16822 oder GW16823 vertikal verbunden (durch Herausbrechen der Flügel auf aus dem Steg) und Abdeckrahmen Chorus International, 2-fach vertikal, Achsenabstand 57mm; Mit 4 Befestigungsschrauben. GW24234PM für Halterungen GW16821 oder GW16822 oder GW16823 und Abdeckrahmen Chorus International. Mit 4 Befestigungsschrauben. Öffnungen werkzeuglos ausbrechbar. Für die Montage von runden Dosen wird eine Fräse mit Ø 65 mm empfohlen.
HINWEISE: Gehäusetyp H gemäß EN 60670-1, und Typ Ha gemäß IEC 60670-1.
GWT 850°C, gemäß EN 60695-2-11, gültig für die grünen Hohlwanddosen. Für die Eingänge die ausbrechbaren Öffnungen entfernen, nachdem die Laschen mit einer Schere abgeschnitten wurden.

UNTERPUTZDOSEN FÜR KNX-GERÄTE FÜR LEICHTBAU- UND HOHLWÄNDE



GW 24 101 PM

UNTERPUTZDOSEN FÜR PANELS UND DISPLAYS

Art.-Nr.	Beschreibung	Befestigungsabstand Halterungen	Vorgerüstete Kammern	Außenabmessungen BxHxT (mm)	VE
GW 24 237 PM	Für Panels	108.5 mm	2	131x129x53	2/24

ANWENDUNGEN: GW24101PM für Master ICE 10" GW12010CB und GW12010CN.
GW24102PM für Master ICE 15" GW12015CB und GW12015CN.
GW24237PM für Panel GW12771TB, GW12771VT, GW12771VA, GW12789TB, GW12789VT, GW12789VA und für die Video-Sprechanlage GW18341TB, GW18341VT, GW18341VA.
HINWEISE: Gehäusetyp H gemäß EN 60670-1, und Typ Ha gemäß IEC 60670-1.
GWT 850°C, gemäß EN 60695-2-11, gültig für die grünen Einbaudosen.
MERKMALE: Dosen mit Laschen für die direkte Befestigung an das Trägergestell der Leichtbau- und Hohlwände.

ZUBEHÖR FÜR DOSEN FÜR LEICHTBAU- UND HOHLWÄNDE - 24 SC GREEN WALL



GW 24 321

TRENNWAND FÜR RECHTECKIGE DOSEN

HF
EN 60754-2

Art.-Nr.	Für BIG BOX Dosen	Für GREEN WALL Dosen	VE
GW 24 321	GW24403, GW24404, GW24406	GW24403PM, GW24404PM, GW24406PM	200

ANWENDUNGEN: Für die Trennung von Stromkreisen verschiedener Spannung nach IEC 60364 (international) und HD 384 (europäisch).



GW 24 218

DECKEL FÜR RUNDE DOSEN - WEISS

Art.-Nr.	Beschreibung	Befestigung	VE
GW 24 218	Ø 65 mm	Mit Krallen	50/400

GREEN WALL FÜR VERRIEGELBARE STECKDOSEN 67IB UND 44IB



DOSE FÜR VERTIKALE VERRIEGELBARE STECKDOSEN 67IB FÜR LEICHTBAU- UND HOHLWÄNDE



GW 66 683 PM

DOSE MIT RAHMEN FÜR DIE UNTERPUTZMONTAGE VERTIKALER VERRIEGELBARER STECKDOSEN - IP55

HF EN 60754-2

Art.-Nr.	Montierb. verriegel. Steck.	Für Steckdosen 67IB	VE
GW 66 683 PM	1		1/10

HINWEISE: Die Version mit 24V-Transformator kann nicht in das Gehäuse montiert werden. Halogenfreies Gehäuse gemäß EN 60754-2. Gehäusetyp H gemäß EN 60670-1, und Typ Ha gemäß IEC 60670-1
GWT 850°C, gemäß EN 60695-2-11, gültig für die grünen Einbaudosen.
MERKMALE: Signalfahnen entlang der Kante zum besseren Auffinden; Dosen mit Laschen für die direkte Befestigung an das Trägergestell der Leichtbau- und Hohlwände.
MITGELIEFERTES ZUBEHÖR: Satz selbstschneidende Schrauben Ø 4x45mm.

DOSE FÜR HORIZONTALE VERRIEGELBARE STECKDOSEN 67IB FÜR LEICHTBAU- UND HOHLWÄNDE

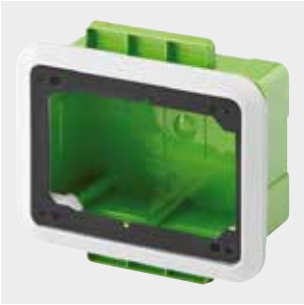

GW 66 681 PM

DOSE MIT RAHMEN FÜR DIE UNTERPUTZMONTAGE HORIZONTALER STECKDOSEN O/S UND M/S IP44

HF EN 60754-2

Art.-Nr.	Montierb. verriegel. Steck.	Für Steckdosen 44 IB	Mon. verriegel. Steckdosen	VE
GW 66 681 PM	1	16/32 A O/S	16/32 A	1/10
GW 66 682 PM	1	16/32 A CBF	16/32 A	1/10

HINWEISE: Halogenfreies Gehäuse gemäß EN 60754-2.
Gehäusetyp H gemäß EN 60670-1, und Typ Ha gemäß IEC 60670-1.
GWT 850°C, gemäß EN 60695-2-11, gültig für die grünen Einbaudosen.
MERKMALE: Signalfahnen entlang der Kante zum besseren Auffinden; Dosen mit Laschen für die direkte Befestigung an das Trägergestell der Leichtbau- und Hohlwände.
MITGELIEFERTES ZUBEHÖR: Satz selbstschneidende Schrauben Ø 4x45mm.

BIEGSAME ROHRE FÜR DAS SYSTEM GREEN WALL

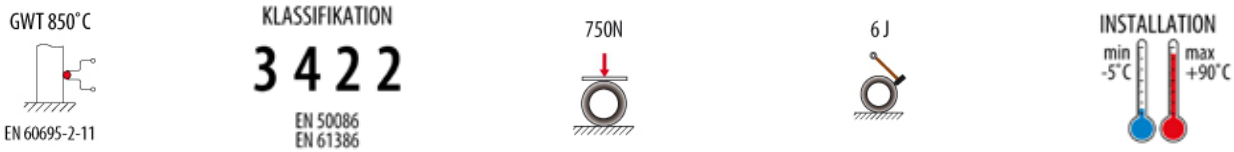

BIEGSAMES ROHR ICTA LOW SMOKE ZERO HALOGEN



DX 22 016

BIEGSAMES ROHR, MITTELSCHWER, GRÜN, SELBSTVERLÖSCHEND UND SELBST ZURÜCKBILDEND - PP

HF
EN 60754-2

Art.-Nr.	Rohr Ø (mm)	VE
Typ: ohne Zugdraht		
DX 22 016	16	100/4800
DX 22 020	20	100/4000
DX 22 025	25	50/2000
DX 22 032	32	25/1100
DX 22 040	40	25/500
DX 22 050	50	25/400
DX 22 063	63	20/400
Typ: mit Zugdraht		
DX 22 116	16	100/4800
DX 22 120	20	100/4000
DX 22 125	25	50/2000
DX 22 132	32	25/1100
DX 22 140	40	25/500
DX 22 150	50	25/400
DX 22 163	63	20/400

VERWENDUNG: Der Zugdraht ermöglicht den einfachen Einzug der Leiter. Die Normkonformität bezieht sich auf das Schutzrohr und nicht auf den Zugdraht.
HINEWIS: Für das gesamte Angebot biegsamer Rohre siehe Baureihe FK.

Green Wall



SICHERE UND VIELSEITIGE BEFESTIGUNG



Die Befestigungslaschen an den Seiten ermöglichen die die direkte Befestigung an Träger oder Platten. Die Befestigungskrallen sorgen für eine sichere Montage und spezielle Befestigungsöffnungen ermöglichen die Aufputzmontage während Renovierungsarbeiten.

EINFACH UND INNOVATIV



Die Baureihe 24 SC GREEN WALL wurde komplett überarbeitet. Die spezielle Bauweise der Ausschnitte ermöglichen das einfache Einführen der Rohre. Durch den L-förmigen Ausschnitt kann das Rohr vertikal bewegt werden, wodurch die Befestigung der Dose an der Wand erleichtert wird.

HOCHWERTIGES MATERIAL

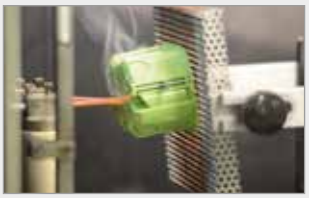

Die kontinuierliche Forschung auf dem Gebiet der Kunststoffe führte zu einem Material mit exzellenten mechanischen Eigenschaften und darüber hinaus zur Halogenfreiheit. Die Glühdrahtprüfung GWT 850°C wurde bestanden, gemäß den dem Systemstandard CEI 64/8.

BEFESTIGUNGSMÖGLICHKEITEN DER DOSEN UND GEHÄUSE GREEN WALL

Produkt	An Metallkonstruktion	An Platten	Auf Mauerwerk
Gehäuse und Verteiler	✓		
- Anschlussdosen **- Dosen für verriegelbare Steckdosen 67IB und 44IB**	✓	✓ (mit Laschen*)	✓
- Dosen für das Schalterprogramm - 3/4/6 Einsätze **- Runde Dosen für das Schalterprogramm - 2 und 2+2 Einsätze**		✓ (mit Krallen)	
- Dosen für das Schalterprogramm - 8 Einsätze (4+4) **	✓	✓ (mit Laschen*)	
- Gehäuse für Master und Vision Master	✓	✓ (mit Laschen*)	

* Lachen an den horizontalen Seiten. Verteiler (24, 36, 54, 72 TE) und Dosen für verriegelbare Steckdosen (67 IB) mit Befestigungslaschen an den vertikalen Seiten.
** Kann auch für LCD-Displays und Video-Innensprechstellen verwendet werden.

Befestigung an Metallkonstruktion

Die Produkte können auf zwei Arten an der Metallkonstruktion befestigt werden: Für Produkte mit Laschen an den horizontalen Seiten, eine horizontale Konstruktion verwenden; Für Produkte mit Laschen an den vertikalen Seiten, vertikale Konstruktion verwenden. Das Gestell wird mit speziellen Schrauben für Gipskartonwände errichtet, dann wird das Gehäuse an den Laschen befestigt.

Z.B. Montage an U-Profilschiene (Verteiler 12TE)

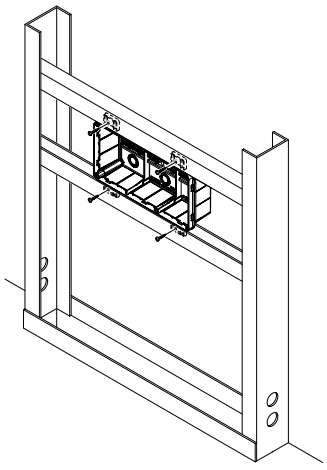

Montage des Gehäuses an den Laschen der horizontalen Seiten

Z.B. Montage an C-Profilschiene (Verteiler 24TE)

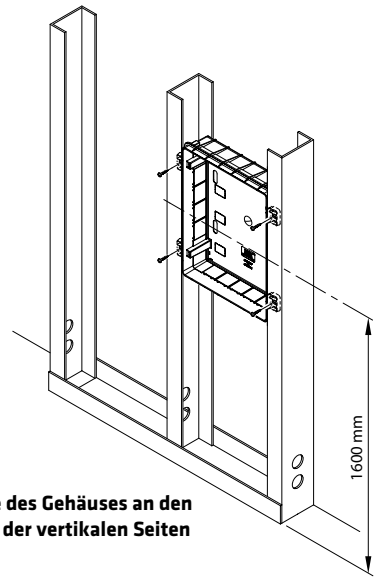

Montage des Gehäuses an den Laschen der vertikalen Seiten

Befestigung an Hohlwänden

Möglichkeit A: Mit Laschen
Die Dose wird an den Laschen an der Platte befestigt und anschließend mit speziellen Schrauben für Gipskartonwände festgeschraubt.

Z.B. Befestigung einer Verbindungsdose

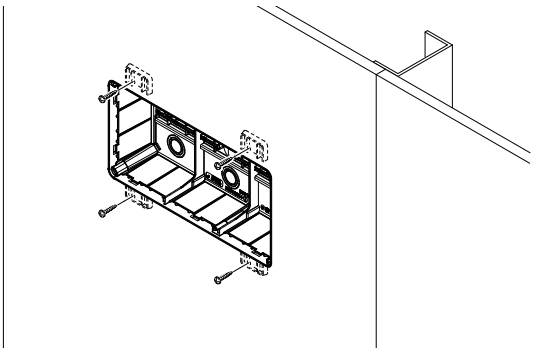

Möglichkeit A: Mit Krallen
Die Dosen für das Schalterprogramm (3, 4, 6 Einsätze und runde Dosen) können mit den Krallen direkt an den Wänden befestigt werden (auch bei doppelter Beplankung). Für die Herstellung der Öffnung in der Gipskartonplatte einen Dosenfräser Ø68 (für rechteckige Dosen für 3, 4, 6 Einsätze) oder einen Dosenfräser Ø65 (für runde Dosen) entsprechend der Angaben auf den Dosen verwenden.

Z.B. Befestigung einer Dose für 3 Einsätze

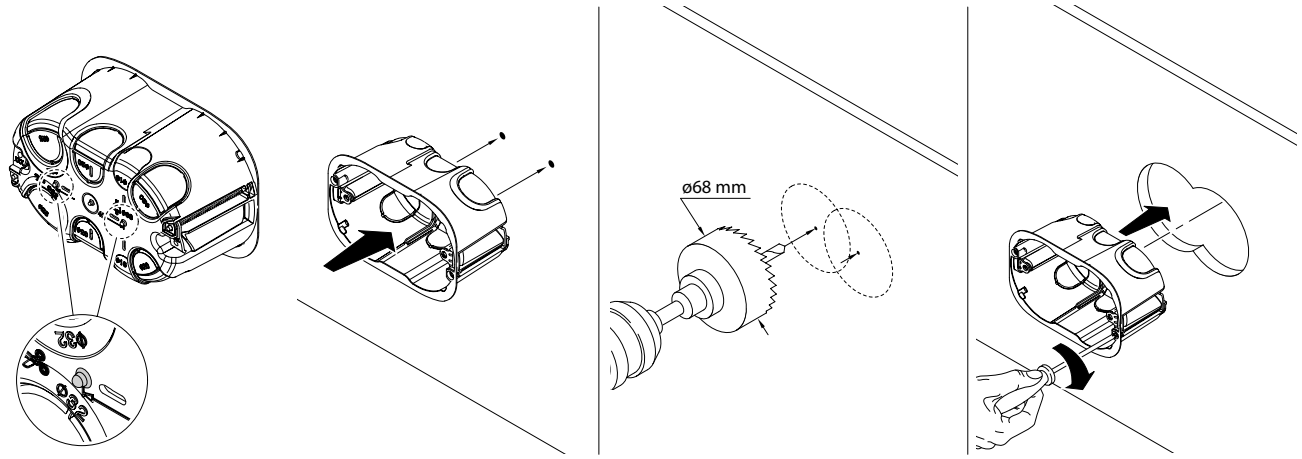

Befestigung auf Mauerwerk

Die Anschlussdosen PT DIN GREEN WALL und CM GREEN WALL und die Dosen für die verriegelbaren Steckdosen verfügen über spezielle Referenzpunkte auf der Inneseite und können mit Dübeln an das Mauerwerk befestigt werden.

Z.B. Befestigung einer Verbindungsdose

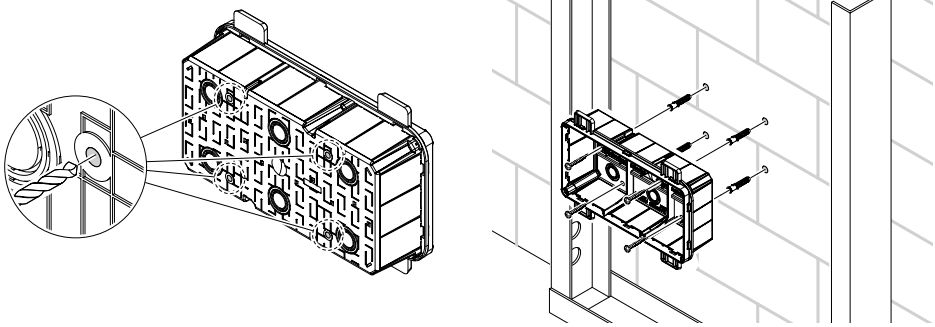

40 CDKI GREEN WALL - MODULARE GESCHÜTZE VERTEILER - IP40

TECHNISCHE EIGENSCHAFTEN	
Normen: IEC EN 606070-1 (CEI 23-48); IEC EN 60670-24 (CEI 23-49) (*).	Bemessungsstrom: 125A
Geeigent für Schaltgerätekombinationen nach IEC EN 61439-1 und IEC EN 61439-3	Material: GW PLAST Technopolymer, halogenfrei gemäß EN 60754-2 (CEI EN 50267-2-2)
Schutzart: IP40 auch bei geöffneter Tür	Stoßfestigkeit: IK08
Fehlerschutz (Schutz bei indirektem Berühren): Doppelte Isolierung - ⧈ (•)	Wärmebeständigkeit: Kugeldruckprüfung bei 70°C
Installationstemperatur: Max. +60°C; Min. -15°C	Widerstand gegen abnorme Wärme und Feuer: Glühdrahtprüfung bei 850°C
Bemessungsspannung: 400V	Installation: Für mobile und Gipskartonwände
Bemessungsisolationsspannung: 750V	Anwendung: Innenbereich

(•) Doppelte Isolierung gemäß EN 61140.
Hinweis: H-Typen gemäß EN60670-24 und Ha-Typen gemäß IEC60670-24
(*) Gehäusetyp: GP (CEI 23-51) und PD

BESTÄNDIGKEIT GEGEN CHEMISCHE UND ATMOSPHÄRISCHE STOFFE										
Salz-lösungen	**Säuren**		**Basen**		**Lösungsmittel**				**Mineral-öl**	**UV Strahlung**
	Konzentriert	**Verdünnt**	**Konzentriert**	**Verdünnt**	**Hexan**	**Benzol**	**Azeton**	**Ethylalkohol**		
Beständig	Nicht beständig	Bedingt beständig	Nicht beständig	Bedingt beständig	Beständig	Nicht beständig	Nicht beständig	Bedingt beständig	Bedingt beständig	Bedingt beständig

Abmessungen

GEHÄUSE UND VERTEILER

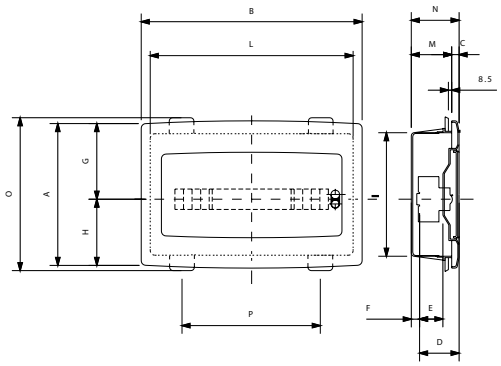

	Artikel-nummer	Außenabmessungen				Gerätemontage					Befestigung				
		A	B	C	N	D	E	F	G	H	I	L	M	O	P
12TE	**GW40 605 PM**	270	330	16	101	75	48	17	148	122	230	290	85	282	182

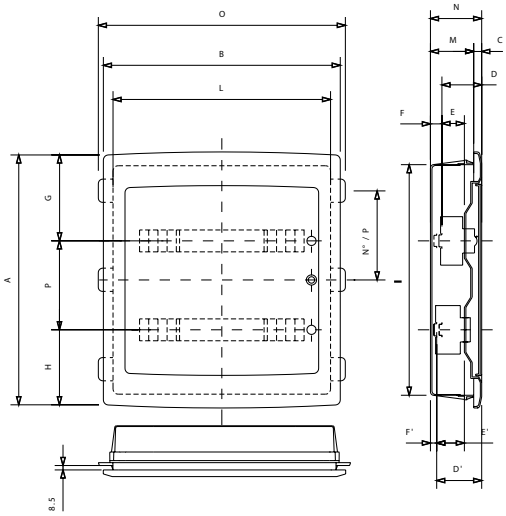

	Artikel-nummer	Außenabmessungen				Gerätemontage								Befestigung				
		A	B	C	N	E	F	G	H	P	D	D'	E'	F'	I	L	M	O	No./P
24TE	**GW 40 606 PM**	420	330	16	101	48	17	148	122	150	75	-	-	-	380	290	85	350	1/258
36TE	**GW 40 609 PM**	505	465	16	101	48	17	175	155	175	75	101	74	11	465	427	85	485	2/175
54TE	**GW 40 610 PM**	680	465	25	120	48	37	175	155	175	75	101	74	11	630	415	95	485	2/227.5
72TE	**GW40 611 PM**	855	465	25	120	48	37	175	155	175	75	101	74	11	805	415	95	485	2/327.5

48 PT / PT DIN GREEN WALL - ANSCHLUSSDOSEN UND DOSEN FÜR REIHENEINBAUGERÄTE - IP40

TECHNISCHE EIGENSCHAFTEN	
Normen: EN 60670-1; EN 60670-22; IEC 60670-24	Stoßfestigkeit: IK 07
Schutzart: IP 40	Wärmebeständigkeit: Kugeldruckprüfung bei 70°C
Installationstemperatur: Max. +60°C; Min. -15°C	Widerstand gegen abnorme Wärme und Feuer: Glühdrahtprüfung bei 850°C
Material: GW PLAST Technopolymer, halogenfrei gemäß EN 60754-2 (CEI EN 50267-2-2)	Anwendungen: Für mobile und Gipskartonwände

Notes: H-type casing in compliance with EN60670-22, and Ha-type in compliance with IEC60670-22.

BESTÄNDIGKEIT GEGEN CHEMISCHE UND ATMOSPHÄRISCHE STOFFE												
Agent	Salz-lösungen	Säuren		Basen		Lösungsmittel				Mineral-öl	UV Strahlung
		Konzentriert	Verdünnt	Konzentriert	Verdünnt	Hexan	Benzol	Azeton	Ethylalkohol		
48 PT / PT DIN Standard-Deckel	Beständig	Nicht beständig	Nicht beständig	Bedingt beständig	Bedingt beständig	Nicht beständig	Nicht beständig	Nicht beständig	Bedingt beständig	Bedingt beständig	Bedingt beständig
48 PT / PT DIN Stoßfester Deckel	Beständig	Nicht beständig	Bedingt beständig	Nicht beständig	Bedingt beständig	Beständig	Nicht beständig	Nicht beständig	Bedingt beständig	Bedingt beständig	Bedingt beständig

Abmessungen

ANSCHLUSSDOSEN

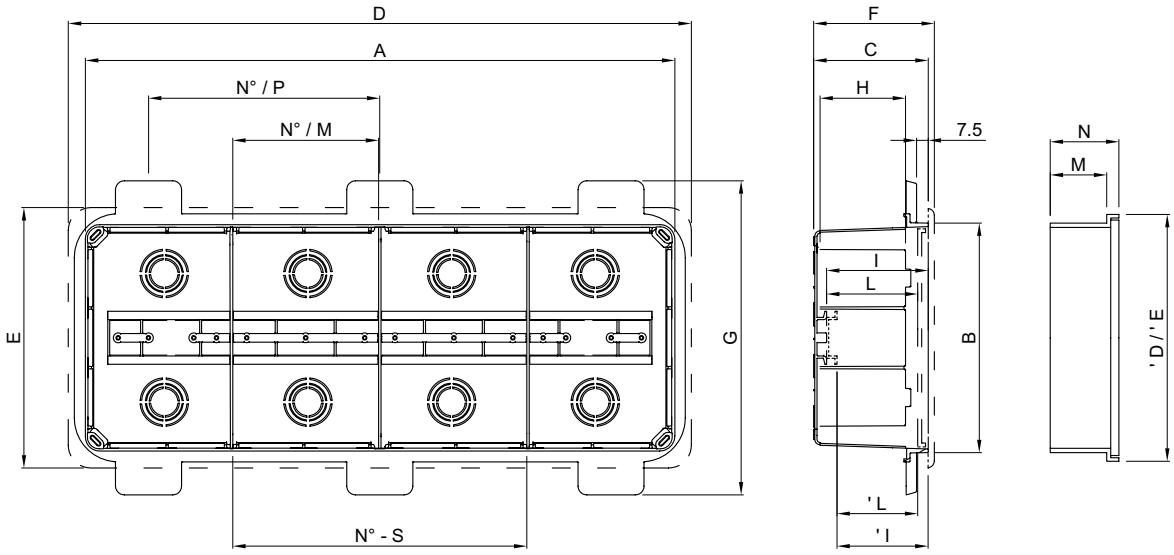

Artikelnr.	Dosen												Deckel			Hoher Deckel				Max. Ø Rohr je Sektor	Max. Ø Rohr in Rück-wand	Max. Verlust-leistung
	A	B	C	G	H	N° / P	No. / S	Anz. TE No -M	I	L	'I	'L	D	E	F	'D	'E	M	N			
GW 48 006 PM GW 48 126 PM GW 48 086	196	152	75	207	57	1/100	2	4.5	69	61	62	53.5	222	178	79	214	170	49	56	Ø50	Ø32	11W
GW 48 007 PM GW 47 087	294	152	75	207	57	1/208	3	5	69	61	62	53.5	320	178	79	312	170	66	73	Ø50	Ø32	13W
GW 48 008 PM GW 48 088	392	152	75	207	57	2/153	4	5	70	63	63	55.5	418	178	80	410	170	66	73	Ø50	Ø32	17W
GW 48 009 PM	480	160	75	213	57	1/153 1/250	3	8	70	61	63	53.5	506	186	80.5	-	-	-	-	Ø50	Ø50	25W

48 CM GREEN WALL - DOSEN MIT HOHEM FASSUNGSVERMÖGEN - IP40

TECHNISCHE EIGENSCHAFTEN	
Normen: EN 60670-1; EN 60670-22; IEC 60670-24;	Stoßfestigkeit: IK 07 (IP40 Deckel) IK 10 (IP44 Deckel)
Schutzart: IP 40 (IP44 Deckel)	
Installationstemperatur: Max. +60°C; Min. -15°C	Wärmebeständigkeit: Kugeldruckprüfung bei 70°C
Material: GW PLAST Technopolymer, halogenfrei gemäß EN 60754-2 (CEI EN 50267-2-2)	Widerstand gegen abnorme Wärme und Feuer: Glühdrahtprüfung bei 850°C
	Anwendungen: Für mobile und Gipskartonwände

Hinweis: H-Typen gemäß EN60670-22 und Ha-Typen gemäß IEC60670-22.

BESTÄNDIGKEIT GEGEN CHEMISCHE UND ATMOSPHÄRISCHE STOFFE										
Salz-lösungen	Säuren		Basen		Lösungsmittel				Mineral oil	UV-Strahlung
	Konzentriert	Verdünnt	Konzentriert	Verdünnt	Hexan	Benzol	Azeton	Ethylalkohol		
Beständig	Nicht beständig	Nicht beständig	Bedingt beständig	Bedingt beständig	Nicht beständig	Nicht beständig	Nicht beständig	Bedingt beständig	Bedingt beständig	Bedingt beständig

Abmessungen

DOSEN MIT HOHEM FASSUNGSVERMÖGEN

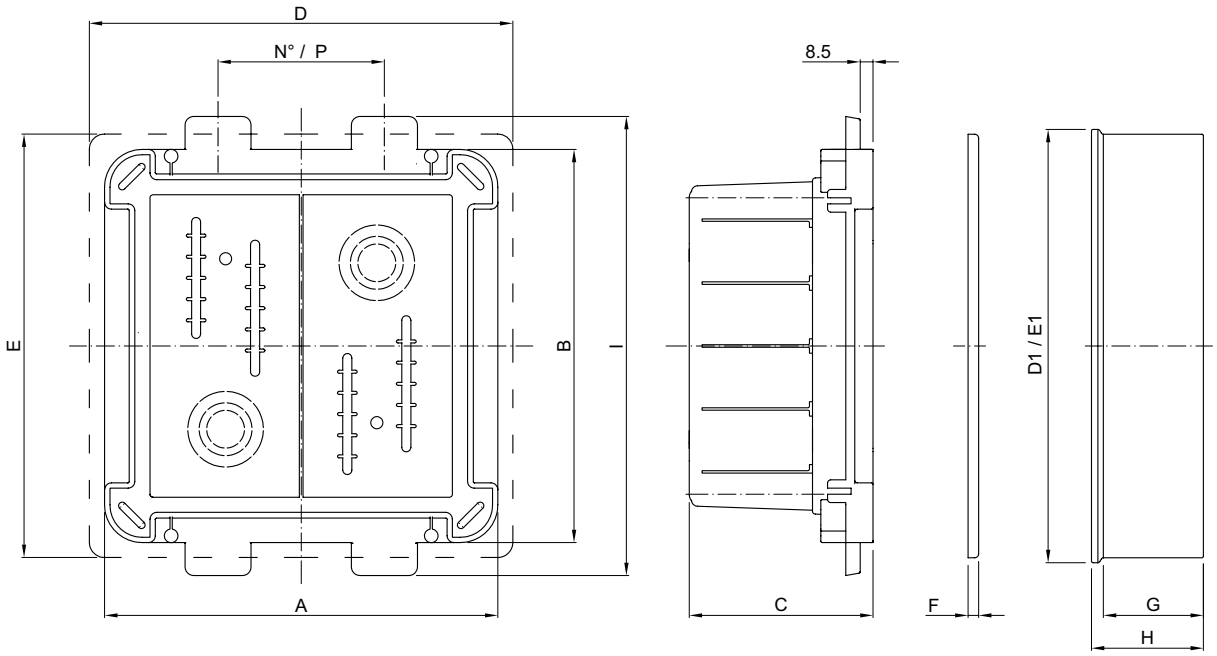

	Dose					Flacher Deckel			Hoher Deckel			
	A	B	C	I	No. / P	D	E	F	D1	E1	G	H
GW 48 207 PM GW 48 247 GW 48 267	260	260	121.5	303.5	1/110	280	280	7	286	286	67	74
GW 48 211 PM GW 48 251 GW 48 271	520	260	121.5	303.5	2/193	540	280	7	286	286	67	74

24 SC GREEN WALL - FÜR SCHALTERPROGRAMME, KNX-GERÄTE UND DIGITAL VISION

TECHNISCHE EIGENSCHAFTEN	
Normen: EN 60670-1 (CEI 23-48)	Stoßfestigkeit: IK 07
Schutzart: IP 40	Wärmebeständigkeit: Kugeldruckprüfung bei 70°C
Installationstemperatur: Max. +60°C; Min. -15°C (Min. -25°C für Dosen für 3, 4 ,6 Einsätze)	Widerstand gegen abnorme Wärme und Feuer: Glühdrahtprüfung bei 850°C
Material: GW PLAST Technopolymer, halogenfrei gemäß EN 60754-2 (CEI EN 50267-2-2)	Anwendungen: Für mobile und Gipskartonwände

Hinweis: H-Typen gemäß EN60670-1und Ha-Typen gemäß IEC60670-1.

BESTÄNDIGKEIT GEGEN CHEMISCHE UND ATMOSPHÄRISCHE STOFFE

	Salz-lösungen	Säuren		Basen		Lösungsmittel				Mineral-öl	UV Strahlung
		Konzentriert	Verdünnt	Konzentriert	Verdünnt	Hexan	Benzol	Azeton	Ethylalkohol		
Dosen für 3, 4, 6 Einsätze	Beständig	Nicht beständig	Nicht beständig	Bedingt beständig	Bedingt beständig	Nicht beständig	Nicht beständig	Nicht beständig	Bedingt beständig	Bedingt beständig	Bedingt beständig
Runde Dosen	Beständig	Nicht beständig	Nicht beständig	Bedingt beständig	Bedingt beständig	Nicht beständig	Nicht beständig	Nicht beständig	Bedingt beständig	Bedingt beständig	Bedingt beständig
Dosen mit Laschen	Beständig	Nicht beständig	Nicht beständig	Bedingt beständig	Bedingt beständig	Nicht beständig	Nicht beständig	Nicht beständig	Bedingt beständig	Bedingt beständig	Bedingt beständig

Abmessungen

BESTÄNDIGKEIT GEGEN CHEMISCHE UND ATMOSPHÄRISCHE STOFFE

3 Einsätze **GW 24 403 PM**

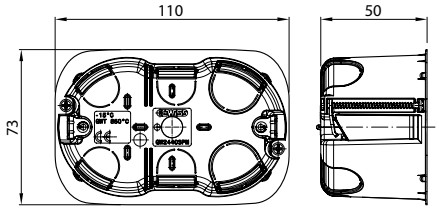

4 Einsätze **GW 24 404 PM**

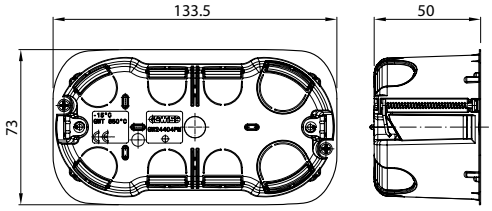

6 Einsätze **GW 24 406 PM**

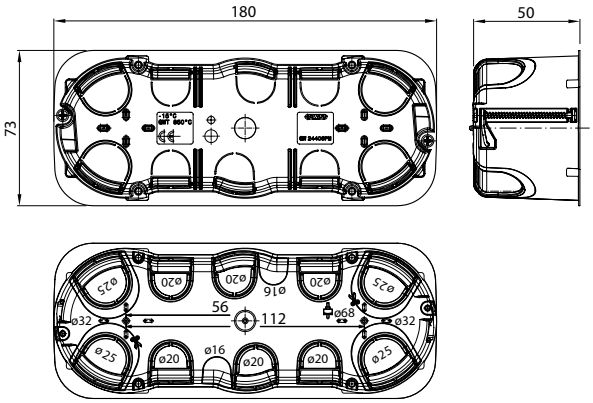

8 Einsätze (4+4) **GW 24 237 PM**

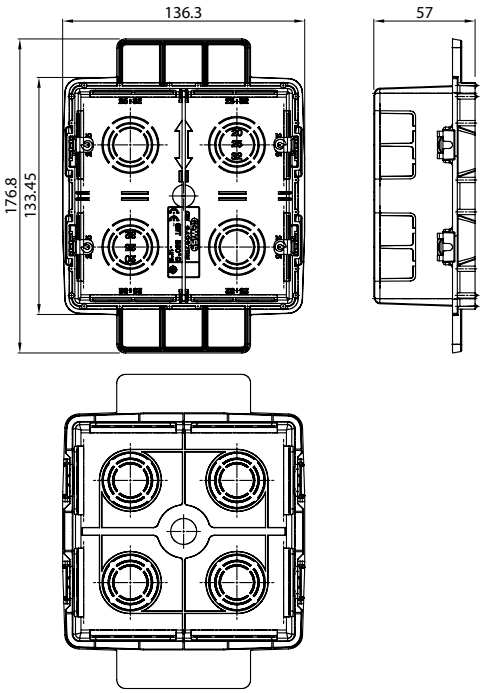

24 SC GREEN WALL - FÜR SCHALTERPROGRAMME, KNX-GERÄTE UND DIGITAL VISION

Abmessungen

DOSEN FÜR SCHALTERPROGRAMME, KNX-GERÄTE UND DIGITAL VISION

GW 24 234 PM

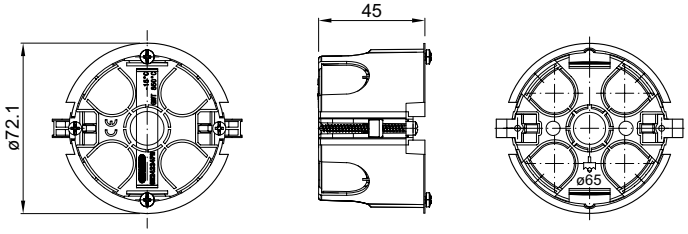

GW 24 282 PM

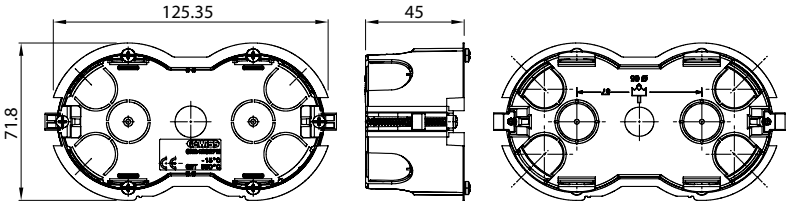

GW 24 101 PM

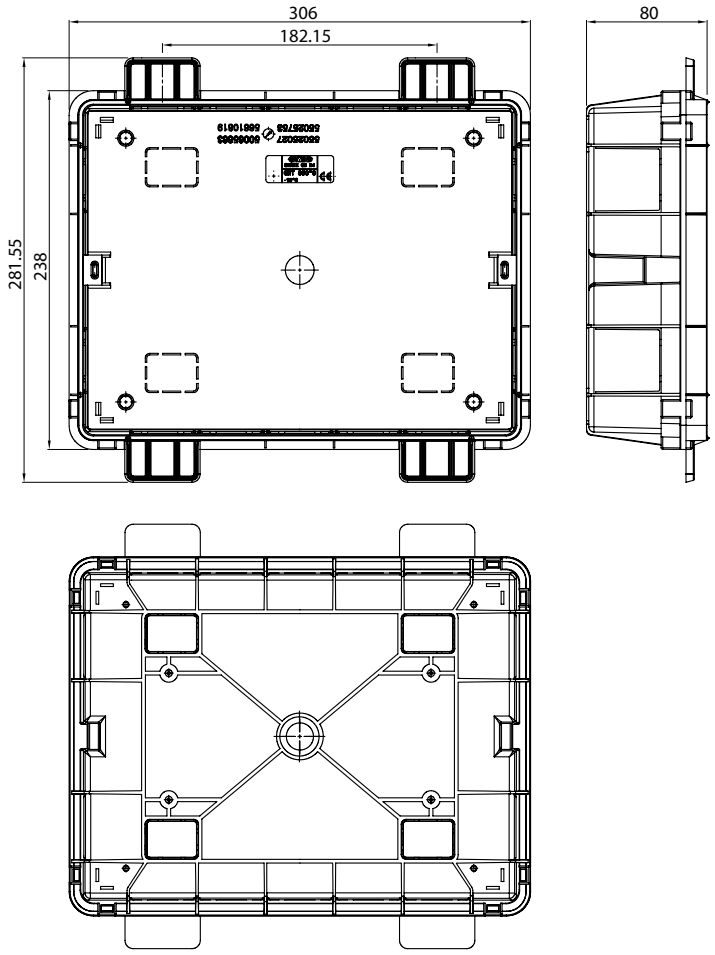

DOSEN FÜR VERRIEGELBARE STECKDOSEN

TECHNISCHE EIGENSCHAFTEN	
Normen: EN 60670-1 (CEI 23-48)	Stoßfestigkeit: IK07
Installationstemperatur: Max. +60°C; Min. -15°C	Wärmebeständigkeit: Kugeldruckprüfung bei 70°C
Material: GW PLAST Technopolymer, halogenfrei gemäß EN 60754-2 (CEI EN 50267-2-2)	Widerstand gegen abnorme Wärme und Feuer: Glühdrahtprüfung bei 850°C

Hinweis: H-Typen gemäß EN60670-1und Ha-Typen gemäß IEC60670-1.

BESTÄNDIGKEIT GEGEN CHEMISCHE UND ATMOSPHÄRISCHE STOFFE										
Salz-lösungen	Säuren		Basen		Lösungsmittel				Mineral-öl	UV Strahlung
	Konzentriert	Verdünnt	Konzentriert	Verdünnt	Hexan	Benzol	Azeton	Ethylalkohol		
Beständig	Nicht beständig	Nicht beständig	Bedingt beständig	Bedingt beständig	Nicht beständig	Nicht beständig	Nicht beständig	Bedingt beständig	Bedingt beständig	Bedingt beständig

Abmessungen

DOSEN FÜR VERRIEGELBARE STECKDOSEN

GW 66 681 PM - GW 66 682 PM

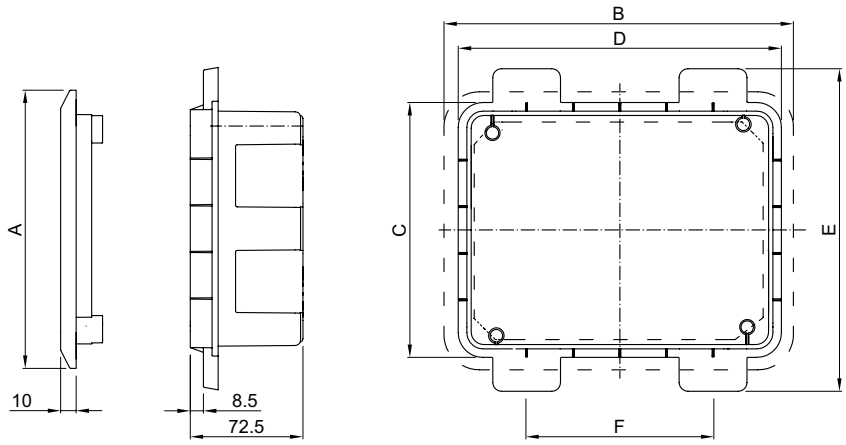

Typ	Artikelnr.	A	B	C	D	E	F
Typ	O/S GW 66 681 PM	141	184	130	170	174	-
Typ	M/S GW 66 682 PM	179	225	164	208	208	120

GW 66 683 PM

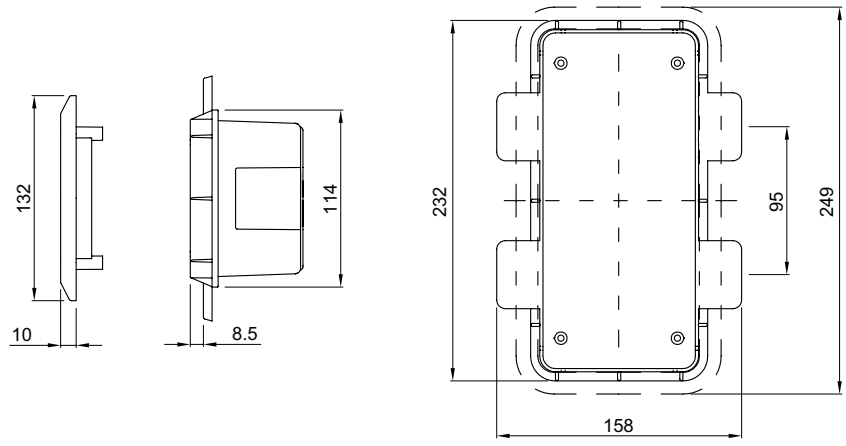

Baureihe 40 CDi

UNTERPUTZVERTEILER

BAUREIHE 40 CDi GESCHÜTZTE DEKORATIVE VERTEILER IP40



BAUREIHE 40 CDKi - MODULAR GESCHÜTZTE GEHÄUSE UND VERTEILER IP40



BAUREIHE 40 CDi VERTEILER CHORUS IP40



Tür mit automatischer Öffnung

TEILUNGSEINHEITEN

Verteiler	Tür	Milchweiß		Tonerschwarz	Lackiert Titan	Lackiert Schiefer	Weiss RAL 9010				Milchweiß	Titan	Schiefer
		Transparentes Rauchglas	Geschlossen	Transparentes Rauchglas	Transparentes Rauchglas	Transparentes Rauchglas	Transparentes Rauchglas		Geschlossen		Transparentes Rauchglas	Transparentes Rauchglas	Transparentes Rauchglas
2	Mit Gehäuse	-	-	-	-	-	GW 40 601 (*)	-	-	-	-	-	-
4	Mit Gehäuse	GW 40 237 TB	GW 40 287 TB	GW 40 237 TN	GW 40 237 VT	GW 40 237 VA	GW 40 602	-	GW 40 882	-	-	-	-
	Abdeckung	GW 41 237 TB	-	GW 41 237 TN	GW 41 237 VT	GW 41 237 VA	-	-	-	-	-	-	-
6	Mit Gehäuse	-	-	-	-	-	GW 40 603	-	GW 40 883	-	-	-	-
8	Mit Gehäuse	GW 40 225 TB	GW 40 285 TB	GW 40 225 TN	GW 40 225 VT	GW 40 225 VA	GW 40 604	-	GW 40 884	-	-	-	-
	Mit Unterputzgehäuse und zweipoliger 80A IP20 Klemmleiste	-	-	-	-	-	GW 40 604 BS	-	GW 40 884 BS	-	-	-	-
	Abdeckung	GW 41 225 TB	-	GW 41 225 TN	GW 41 225 VT	GW 41 225 VA	-	-	-	-	-	-	-
12	Mit Gehäuse	GW 40 229 TB	GW 40 289 TB	GW 40 229 TN	GW 40 229 VT	GW 40 229 VA	GW 40 605	-	GW 40 885	-	GW 40 981 TB	GW 40 981 VT	GW 40 981 VA
	Mit Unterputzgehäuse und zweipoliger 80A IP20 Klemmleiste	-	-	-	-	-	GW 40 605 BS	-	GW 40 885 BS	-	-	-	-
	Abdeckung	GW 41 229 TB	-	GW 41 229 TN	GW 41 229 VT	GW 41 229 VA	-	-	-	-	-	-	-
18	Mit Gehäuse	-	-	-	-	-	GW 40 608	-	GW 40 888	-	-	-	-
	Mit Unterputzgehäuse und zweipoliger 80A IP20 Klemmleiste	-	-	-	-	-	GW 40 608 BS	-	GW 40 888 BS	-	-	-	-
24 (12x2)	Mit Gehäuse	GW 40 233 TB	GW 40 293 TB	GW 40 233 TN	GW 40 233 VT	GW 40 233 VA	GW 40 606	-	GW 40 886	-	GW 40 991 TB	GW 40 991 VT	GW 40 991 VA
	Mit Unterputzgehäuse und zweipoliger 80A IP20 Klemmleiste	-	-	-	-	-	GW 40 606 BS	GW 40 606 BD	GW 40 886 BS	GW 40 886 BD	-	-	-
	Abdeckung	GW 41 233 TB	-	GW 41 233 TN	GW 41 233 VT	GW 41 233 VA	-	-	-	-	-	-	-
36 (12x3)	Mit Gehäuse	GW 40 239 TB	GW 40 299 TB	GW 40 239 TN	GW 40 239 VT	GW 40 239 VA	-	-	-	-	-	-	-
	Mit Unterputzgehäuse und zweipoliger 80A IP20 Klemmleiste	-	-	-	-	-	-	-	-	-	-	-	-
	Abdeckung	GW 41 239 TB	-	GW 41 239 TN	GW 41 239 VT	GW 41 239 VA	-	-	-	-	-	-	-
36 (18x2)	Mit Gehäuse	-	-	-	-	-	GW 40 609	-	GW 40 889	-	-	-	-
	Mit Unterputzgehäuse und zweipoliger 80A IP20 Klemmleiste	-	-	-	-	-	GW 40 609 BS	GW 40 609 BD	GW 40 889 BS	GW 40 889 BD	-	-	-
48 (12x4)	Mit Unterputzgehäuse und zweipoliger 80A IP20 Klemmleiste	-	-	-	-	-	-	-	-	-	-	-	-
54 (18x3)	Mit Gehäuse	-	-	-	-	-	GW 40 610	-	GW 40 890	-	-	-	-
	Mit Unterputzgehäuse und zweipoliger 80A IP20 Klemmleiste	-	-	-	-	-	GW 40 610 BD	GW 40 610 BT	GW 40 890 BD	GW 40 890 BT	-	-	-
72 (18x4)	Mit Gehäuse	-	-	-	-	-	GW 40 611	-	GW 40 891	-	-	-	-
	Mit Unterputzgehäuse und zweipoliger 80A IP20 Klemmleiste	-	-	-	-	-	GW 40 611 BD	GW 40 611 BQ	GW 40 891 BD	GW 40 891 BQ	-	-	-

ZUBEHÖR

Anti-Deformationsbügel für Unterputzgehäuse	-					GW 40 479 ab 36TE				-		
Verbinder für Verbundmontage	2 x GW 40 425 für 8TE und 12TE					2 x GW 40 425 ab 12TE				-		
Bausatz mit 4 langen Schrauben und Distanzstücken	GW 48 645 ab 8TE					GW 48 645 ab 6TE				GW 48 645		
Interne Trennwände (horizontal und vertikal)	-					Horizontal	Teilungseinheiten	Artikelnummer		-		
							24 (12x2)	GW 40 487				
							36-54-72	GW 40 488				
Geschlossene Abdeckung 1 Höheneinheit	-					Teilungseinheiten	Artikelnummer			-		
						24	GW 40 495					
						36-54-72	GW 40 496					
Sicherheitsschloss	Teilungseinheiten	Artikelnummer				Teilungseinheiten	Artikelnummer			-		
	24	1 x GW 40 422				4-6-8-12-18-24-36	1 x GW 40 422					
	36	2 x GW 40 422				54-72	2 x GW 40 422					
Unterputzgehäuse	Teilungseinheiten	Artikelnummer				-				-		
	4	GW 40 671										
	8	GW 40 673										
	12	GW 40 674										
	24	GW 40 677										
	36	GW 40 679										
Abdeckstreifen	6,5TE					4,5TE				4,5TE		
										Weiss RAL 9010	GW 40 467	
	GW 40 467 TB (Milchweiß)	GW 40 467 TB (Milchweiß)	GW 40 467 TN (Tonerschwarz)	GW 40 467 VT (Titan)	GW 40 467 VA (Schiefer)	RAL 9016 Weiß GW 40 467				Grau RAL 7035	GW 40 423	
										Tonerschwarz	GW 40 468	
Erweiterungskit für Medienverteiler	-					-				-		

(*) Ohne Tür.

UNTERPUTZVERTEILER

BAUREIHE 40 CDi GESCHÜTZTE VERTEILER IP40	BAUREIHE 48 PTC MODULARE WASSERGESCHÜTZTE GEHÄUSE UND VERTEILER - IP55	BAUREIHE 40 CDKi GREEN WALL MODULARE UND GESCHÜTZTE GEHÄUSE UND VERTEILER FÜR HOHLWÄNDE - IP40	BAUREIHE 40 CDi GESCHÜTZTE VERTEILER FÜR HOHLWÄNDE - IP40	MULTIMEDIAVERTEILER FÜR NETZWERKVERKABELUNG IP40
			 Metallrahmen	
Weiss RAL 9010	Grau RAL 7035	Weiss RAL 9010	Weiss RAL 9003	Weiss RAL 9010
Geschlossen	Transparentes Rauchglas	Transparentes Rauchglas	Geschlossene Tür aus Metall	Geschlossen
-	-	-	-	GW 40 390 (Außenmaße BxHxT 465x680x95 mm)
-	GW 48 686 (vorgerüstet für 2 Steckdosen nach IEC309)	-	-	
-	-	-	-	
-	GW 48 681	-	-	
GW 40 655	-	-	-	
-	-	-	-	
-	-	-	-	
GW 40 657	GW 48 682	GW 40 605 PM	-	
-	-	-	GW 40 161	
-	-	-	-	
-	-	-	-	
-	-	-	-	
GW 40 659	-	GW 40 606 PM	-	
-	-	-	GW 40 162	
-	-	-	-	
-	-	-	-	
-	-	-	GW 40 163	
-	-	-	-	
GW 40 661	-	GW 40 609 PM	-	
-	-	-	-	
-	-	-	GW 40 164	
-	-	GW 40 610 PM	-	
-	-	-	-	
-	-	GW 40 611 PM	-	
-	-	-	-	
-	-	-	-	-
-	GW 48 026 (auch mehr als eins)	2 x GW 40 425 PM für 12 TE	-	2 x GW 40 425
GW 48 645	GW 48 645	GW 48 645 für 12 TE	-	-

		Teilungseinheiten	Artikelnummer	Teilungseinheiten	Artikelnummer				
-	-	24	GW 40 487 (horizontal)	12	Horizontal	GW 40 460	Vertikal	GW 40 456	-
				24		GW 40 460		GW 40 457	
		36-54-72	GW 40 488 (horizontal)	36		GW 40 460		GW 40 458	
				48		GW 40 460		GW 40 459	

-	-	Teilungseinheiten / Artikelnummer 24 / GW 40 495 36-54-72 / GW 40 496	-	-
1 x GW 40 421 (Dreikant) ab 12TE	1 x GW 48 644 (wassergeschützter Zylinder aus Metall)	Teilungseinheiten / Artikelnummer 12-24-36 / 1 x GW 40 422 54-72 / 2 x GW 40 422	1 x GW 40 463 (Metallzylinder)	1 x GW 40 422
-	-	-	-	GW 40 790
4,5TE	4,5TE	4,5TE	4,5TE	-
RAL 9016 Weiß - GW 40 467	RAL 7035 Grau - GW 40 423	RAL 9016 Weiß - GW 40 467	RAL 9016 Weiß - GW 40 467	-
-	-	-	-	GW 38 097 - GW 38 098 - GW 38 099

Baureihe 40 CDi

KOMPATIBILITÄT ZWISCHEN DEN UNTERPUTZVERTEILERN UND ZWEIPOLIGEN UND EINPOLIGEN KLEMMLEISTEN

Baureihe Unterputzverteiler	Teilungsein-heiten	Tür	Artikelnr.	Position Klemmleisten	Schraubklemmleisten  Klemmleisten Größe 1 Zweipolig 125 A 2 x [(1x25)+(7x10)] GW 40 401	Zweipolig 80 A 2 x [(2x16)+(7x10)] GW 40 408 B	Einpolig 80 A 1 x [(2x16)+(7x10)] GW 40 408 U
40CDI DEKORATIVE VERTEILER IP40  	**8**	Transparentes Rauchglas	GW 40 225 TB		Anz. 1	Anz. 1	Anz. 1
		Transparentes Rauchglas	GW 40 225 TN				
		Transparentes Rauchglas	GW 40 225 VT				
		Transparentes Rauchglas	GW 40 225 VA				
		Geschlossen	GW 40 285 TB				
	12	Transparentes Rauchglas	GW 40 229 TB		Anz. 1 (*)	Anz. 1 (*)	Anz. 1 (*)
		Transparentes Rauchglas	GW 40 229 TN				
		Transparentes Rauchglas	GW 40 229 VT				
		Transparentes Rauchglas	GW 40 229 VA				
		Geschlossen	GW 40 289 TB				
	24 (12x2)	Transparentes Rauchglas	GW 40 233 TB		Anz. 2 (*)	Anz. 2 (*)	Anz. 2 (*)
		Transparentes Rauchglas	GW 40 233 TN				
		Transparentes Rauchglas	GW 40 233 VT				
		Transparentes Rauchglas	GW 40 233 VA				
		Geschlossen	GW 40 293 TB				
	36 (12x3)	Transparentes Rauchglas	GW 40 239 TB		Anz. 2 (*)	Anz. 2 (*)	Anz. 2 (*)
		Transparentes Rauchglas	GW 40 239 TN				
		Transparentes Rauchglas	GW 40 239 VT				
		Transparentes Rauchglas	GW 40 239 VA				
		Geschlossen	GW 40 299 TB				
40 CDKi GESCHÜTZTE MODULARE GEHÄUSE UND VERTEILER IP40  	**8**	Transparentes Rauchglas	GW 40 604		Anz. 1	Anz. 1	Anz. 1
		Geschlossen	GW 40 884				
	12	Transparentes Rauchglas	GW 40 605		Anz. 1 (*)	Anz. 1 (*)	Anz. 1 (*)
		Geschlossen	GW 40 885				
	18	Transparentes Rauchglas	GW 40 608		Anz. 1 (*)	Anz. 1 (*)	Anz. 1 (*)
		Geschlossen	GW 40 888				
	24 (12x2)	Transparentes Rauchglas	GW 40 606		Anz. 2 (*)	Anz. 2 (*)	Anz. 2 (*)
		Geschlossen	GW 40 886				
	36 (18x2)	Transparentes Rauchglas	GW 40 609		Anz. 2 (*)	Anz. 2 (*)	Anz. 2 (*)
		Geschlossen	GW 40 889				
	54 (18x3)	Transparentes Rauchglas	GW 40 610		Anz. 3 (*)	Anz. 3 (*)	Anz. 3 (*)
		Geschlossen	GW 40 890				
	72 (18x4)	Transparentes Rauchglas	GW 40 611		Anz. 4 (*)	Anz. 4 (*)	Anz. 4 (*)
		Geschlossen	GW 40 891				
40 Cdi GESCHÜTZTE VERTEILER IP40 	**8**	Geschlossen	GW 40 655		Anz. 1	Anz. 1	Anz. 1
	12	Geschlossen	GW 40 657		Anz. 1 (*)	Anz. 1 (*)	Anz. 1 (*)
	24 (12x2)	Geschlossen	GW 40 659		Anz. 2	Anz. 2	Anz. 2
	36 (18x2)	Geschlossen	GW 40 661		Anz. 2 (*)	Anz. 2 (*)	Anz. 2 (*)
40 CDK GREEN WALL GEHÄUSE UND VERTEILER FÜR LEICHTBAUWÄNDE IP40 	**12**	Transparentes Rauchglas	GW 40 605 PM		Anz. 1 (*)	Anz. 1 (*)	Anz. 1 (*)
	24 (12x2)	Transparentes Rauchglas	GW 40 606 PM		Anz. 2 (*)	Anz. 2 (*)	Anz. 2 (*)
	36 (18x2)	Transparentes Rauchglas	GW 40 609 PM		Anz. 2 (*)	Anz. 2 (*)	Anz. 2 (*)
	54 (18x3)	Transparentes Rauchglas	GW 40 610 PM		Anz. 3 (*)	Anz. 3 (*)	Anz. 3 (*)
	72 (18x4)	Transparentes Rauchglas	GW 40 611 PM		Anz. 4 (*)	Anz. 4 (*)	Anz. 4 (*)

(*) Installation erlaubt mit einem Adapter GW40413 für jede Klemmenleiste.

KOMPATIBILITÄT ZWISCHEN DEN UNTERPUTZVERTEILERN UND ZWEIPOLIGEN UND EINPOLIGEN KLEMMLEISTEN

Schraubklemmleisten



Klemmleisten Größe 2				Klemmleisten Größe 3		
Zweipolig 125 A 2 x [(3x25)+(10x10)]	Zweipolig 80 A 2 x [(3x16)+(11x10)]	Einpolig 80 A 1 x [(3x16)+(11x10)]	Einpolig 80 A 1 x [(3x16)+(29x10)]	Zweipolig 125 A 2 x [(5x25)+(14x10)]	Zweipolig 80 A 2 x [(3x16)+(17x10)]	Einpolig 80 A 1 x [(3x16)+(17x10)]
GW 40 402	GW 40 412 B	GW 40 412 U	GW 40 422 U	GW 40 404	GW 40 418 B	GW 40 418 U
-	-	-	-	-	-	-
Anz. 1	Anz. 1	Anz. 1	Anz. 1	-	-	-
Anz. 2	Anz. 2	Anz. 2	Anz. 2	-	-	-
Anz. 2	Anz. 2	Anz. 2	Anz. 2	-	-	-
-	-	-	-	-	-	-
Anz. 1	Anz. 1	Anz. 1	Anz. 1	-	-	-
Anz. 1 (*)	Anz. 1 (*)	Anz. 1 (*)	Anz. 1 (*)	Anz. 1	Anz. 1	Anz. 1
Anz. 2	Anz. 2	Anz. 2	Anz. 2	-	-	-
Anz. 2 (*)	Anz. 2 (*)	Anz. 2 (*)	Anz. 2 (*)	Anz. 2	Anz. 2	Anz. 2
Anz. 3 (*)	Anz. 3 (*)	Anz. 3 (*)	Anz. 3 (*)	Anz. 3	Anz. 3	Anz. 3
Anz. 4 (*)	Anz. 4 (*)	Anz. 4 (*)	Anz. 4 (*)	Anz. 4	Anz. 4	Anz. 4
-	-	-	-	-	-	-
Anz. 1	Anz. 1	Anz. 1	Anz. 1	-	-	-
-	-	-	-	-	-	-
Anz. 2	Anz. 2	Anz. 2	Anz. 2	-	-	-
Anz. 1	Anz. 1	Anz. 1	Anz. 1	-	-	-
Anz. 2	Anz. 2	Anz. 2	Anz. 2	-	-	-
Anz. 2 (*)	Anz. 2 (*)	Anz. 2 (*)	Anz. 2 (*)	Anz. 2	Anz. 2	Anz. 2
Anz. 3 (*)	Anz. 3 (*)	Anz. 3 (*)	Anz. 3 (*)	Anz. 3	Anz. 3	Anz. 3
Anz. 4 (*)	Anz. 4 (*)	Anz. 4 (*)	Anz. 4 (*)	Anz. 4	Anz. 4	Anz. 4

40 CDi

Verteiler und Gehäuse für die Unterputzmontage



Großes Angebot an Verteilern und Gehäusen für die Unterputzmontage. Sieben Familien für den Einsatz im Wohnungsbau, Zweckbau und Industrie, auch halogenfrei. Versionen von 2-72 Teilungseinheiten, mit den Schutzarten IP40 bis IP55 und Versionen für Hohlwände. Das Angebot beinhaltet auch einen Medienverteiler Centro Stella nach der italienischen Vorschrift 164/2014 und Telekom Italia.

Technische Daten ***Seite 1139***

40 CDI - DEKORATIVE VERTEILER - IP40







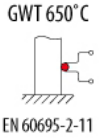



TRANSPARENTE RAUCHGLASTÜR



GW 40 229 TB

DEKORATIVE VERTEILER VORGERÜSTET FÜR KLEMMLEISTEN

HF EN 60754-2

Art.-Nr.	Farbe	Abm.Fronts. BxHxT (mm)	Ersatz-gehäuse	Verlust-leistung (W)	VE
Anz. TE EN 50022: 4+1/2					
GW 40 237 TB	Milchweiss	148x165x23	GW40671	13	12
GW 40 237 TN	Tonerschwarz	148x165x23	GW40671	13	12
GW 40 237 VT	Titan lackiert	148x165x23	GW40671	13	12
GW 40 237 VA	Schiefer lackiert	148x165x23	GW40671	13	12
Anz. TE EN 50022: 8+1/2					
GW 40 225 TB	Milchweiss	250x195x26	GW40673	19	16
GW 40 225 TN	Tonerschwarz	250x195x26	GW40673	19	16
GW 40 225 VT	Titan lackiert	250x195x26	GW40673	19	16
GW 40 225 VA	Schiefer lackiert	250x195x26	GW40673	19	16
Anz. TE EN 50022: 12+1					
GW 40 229 TB	Milchweiss	330x218x25	GW40674	24	12
GW 40 229 TN	Tonerschwarz	330x218x25	GW40674	24	12
GW 40 229 VT	Titan lackiert	330x218x25	GW40674	24	12
GW 40 229 VA	Schiefer lackiert	330x218x25	GW40674	24	12
Anz. TE EN 50022: 24+2 (12x2)					
GW 40 233 TB	Milchweiss	330x338x28	GW40677	25	5
GW 40 233 TN	Tonerschwarz	330x338x28	GW40677	25	5
GW 40 233 VT	Titan lackiert	330x338x28	GW40677	25	5
GW 40 233 VA	Schiefer lackiert	330x338x28	GW40677	25	5
Anz. TE EN 50022: 36+3 (12x3)					
GW 40 239 TB	Milchweiss	330x493x28	GW40679	42	5
GW 40 239 TN	Tonerschwarz	330x493x28	GW40679	42	5
GW 40 239 VT	Titan lackiert	330x493x28	GW40679	42	5
GW 40 239 VA	Schiefer lackiert	330x493x28	GW40679	42	5

MITGELIEFERTES ZUBEHÖR: Abdeckstreifen 6,5 TE farblich abgestimmt auf die Abdeckung des Verteilers (für Verteiler mit 4, 8 und 12 Teilungseinheiten, 1 Streifen; Verteiler mit 24 Teilungseinheiten, 2 Streifen; Verteiler mit 36 Teilungseinheiten, 3 Streifen), Kennzeichnungsetiketten, Mörtelschutz aus Pappe im Lieferumfang enthalten , mit Papierband verpackt.
HINWEISE: Verlustleistung berechnet gemäß IEC 60670-24.
MERKMALE: Abdeckstreifen mit Schere unterteilbar bis 1/2 TE.
Mörtelschutz wird durch Aufdrücken auf das geöffnete Unterteil montiert. Kugeldruckprüfung bei 70°C.
IP40 auch bei offener Tür durch Unterputzinstallation garantiert, wenn Geräte mit mindestens IP40 und die mitgelieferten Abdeckstreifen benutzt werden.
Die Gehäuse der Verteiler mit 8 und 12 Teilungseinheiten können mittels Verbindungselement für die Verbundmontage GW40425 verbunden werden.
Verteiler zusammengestellt aus Frontabdeckung des Verteilers und Geräteträger mit DIN-Schienen sind kompatibel mit dem Gehäuse dem vorherigen dekorativen Unterputzverteiler 40CDi, Abdeckung, Geräteträger mit DIN-Schienen und Gehäuse.
INSTALLATION: Die Kompatibilität von Gehäusen und Klemmen ist in der Auswahlübersicht der Baureihe 40CDi unter "KOMPATIBILITÄT ZWISCHEN DEN UNTERPUTZVERTEILERN UND ZWEIPOLIGEN UND EINPOLIGEN KLEMMLEISTEN" dargestellt.

GESCHLOSSENE TÜR



GW 40 293 TB

VERTEILER VORGERÜSTET FÜR KLEMMLEISTEN - MILCHWEISS

Art.-Nr.	Anz. TE EN 50022	Farbe	Außenabmessungen BxHxT (mm)	Verlust-leistung (W)	Ersatz-gehäuse	VE
GW 40 287 TB	4	Milchweiss	148x165x23	13	GW40671	12
GW 40 285 TB	8	Milchweiss	250x195x26	19	GW40673	16
GW 40 289 TB	12	Milchweiss	330x218x25	24	GW40674	12
GW 40 293 TB	24 (12X2)	Milchweiss	330x338x28	25	GW40677	5
GW 40 299 TB	36 (12x3)	Milchweiss	330x493x28	42	GW40679	5

MITGELIEFERTES ZUBEHÖR: Abdeckstreifen 6,5 TE farblich abgestimmt auf die Abdeckung des Verteilers (für Verteiler mit 4, 8 und 12 Teilungseinheiten, 1 Streifen; Verteiler mit 24 Teilungseinheiten, 2 Streifen; Verteiler mit 36 Teilungseinheiten, 3 Streifen), Kennzeichnungsetiketten, Mörtelschutz aus Pappe im Lieferumfang enthalten , mit Papierband verpackt.
HINWEISE: Verlustleistung berechnet gemäß IEC 60670-24.
MERKMALE: Abdeckstreifen mit Schere unterteilbar bis 1/2 TE.
Mörtelschutz wird durch Aufdrücken auf das geöffnete Unterteil montiert. Kugeldruckprüfung bei 70°C.
IP40 auch bei offener Tür durch Unterputzinstallation garantiert, wenn Geräte mit mindestens IP40 und die mitgelieferten Abdeckstreifen benutzt werden.
Die Gehäuse der Verteiler mit 8 und 12 Teilungseinheiten können mittels Verbindungselement für die Verbundmontage GW40425 verbunden werden.
Verteiler zusammengestellt aus Frontabdeckung des Verteilers und Geräteträger mit DIN-Schienen sind kompatibel mit dem Gehäuse dem vorherigen dekorativen Unterputzverteiler 40CDi, Abdeckung, Geräteträger mit DIN-Schienen und Gehäuse.
INSTALLATION: Die Kompatibilität von Gehäusen und Klemmen ist in der Auswahlübersicht der Baureihe 40CDi unter "KOMPATIBILITÄT ZWISCHEN DEN UNTERPUTZVERTEILERN UND ZWEIPOLIGEN UND EINPOLIGEN KLEMMLEISTEN" dargestellt.

ZUBEHÖR FÜR DEKORATIVE VERTEILER



GW 41 229 VT

ABDECKUNGEN UND MONTAGERAHMEN MIT DIN-SCHIENE DEKORATIVE VERTEILER

Art.-Nr.	Farbe	Abm.Fronts. BxHxT (mm)	Passendes Gehäuse	Verlust-leistung (W)	VE
Anz. TE EN 50022: 4+1/2					
GW 41 237 TB	Milchweiss	148x165x23	GW40671	13	12
GW 41 237 TN	Tonerschwarz	148x165x23	GW40671	13	12
GW 41 237 VT	Titan lackiert	148x165x23	GW40671	13	12
GW 41 237 VA	Schiefer lackiert	148x165x23	GW40671	13	12
Anz. TE EN 50022: 8+1/2					
GW 41 225 TB	Milchweiss	250x195x26	GW40673	19	16
GW 41 225 TN	Tonerschwarz	250x195x26	GW40673	19	16
GW 41 225 VT	Titan lackiert	250x195x26	GW40673	19	16
GW 41 225 VA	Schiefer lackiert	250x195x26	GW40673	19	16
Anz. TE EN 50022: 12+1					
GW 41 229 TB	Milchweiss	330x218x25	GW40674	24	12
GW 41 229 TN	Tonerschwarz	330x218x25	GW40674	24	12
GW 41 229 VT	Titan lackiert	330x218x25	GW40674	24	12
GW 41 229 VA	Schiefer lackiert	330x218x25	GW40674	24	12
Anz. TE EN 50022: 24+2 (12x2)					
GW 41 233 TB	Milchweiss	330x338x28	GW40677	25	5
GW 41 233 TN	Tonerschwarz	330x338x28	GW40677	25	5
GW 41 233 VT	Titan lackiert	330x338x28	GW40677	25	5
GW 41 233 VA	Schiefer lackiert	330x338x28	GW40677	25	5
Anz. TE EN 50022: 36+3 (12x3)					
GW 41 239 TB	Milchweiss	330x493x28	GW40679	42	5
GW 41 239 TN	Tonerschwarz	330x493x28	GW40679	42	5
GW 41 239 VT	Titan lackiert	330x493x28	GW40679	42	5
GW 41 239 VA	Schiefer lackiert	330x493x28	GW40679	42	5

MITGELIEFERTES ZUBEHÖR: Abdeckstreifen 6,5 TE farblich abgestimmt auf die Abdeckung des Verteilers. (für Verteiler mit 4, 8 und 12 Teilungseinheiten, 1 Streifen; Verteiler mit 24 Teilungseinheiten, 2 Streifen; Verteiler mit 36 Teilungseinheiten, 3 Streifen), Verbraucherkennzeichnung.
HINWEISE: Verlustleistung berechnet gemäß IEC 60670-24.
MERKMALE: Abdeckstreifen mit Schere unterteilbar bis 1/2 TE. Kugeldruckprüfung bei 70°C.
IP40 auch bei offener Tür durch Unterputzinstallation garantiert, wenn Geräte mit mindestens IP40 und die mitgelieferten Abdeckstreifen benutzt werden.
Frontabdeckung des Verteilers und der Geräteträger mit DIN-Schienen ist kompatibel mit dem vorherigen dekorativen Unterputzverteiler 40CDi.



GW 40 674

UNTERPUTZ-GEHÄUSE FÜR DEKORATIVE VERTEILER FÜR DIE AUFNAHME VON KLEMMLEISTEN

HF
EN 60754-2

Art.-Nr.	Anz. TE EN 50022	Abm. Rückseite BxHxT (mm)	VE
GW 40 671	4	115x142x85	12
GW 40 673	8	209x174x81	16
GW 40 674	12	293x189x81	12
GW 40 677	24	294x310x80	5
GW 40 679	36	294x461x90	5

MITGELIEFERTES ZUBEHÖR: Mörtelschutz aus Pappe, Montage durch Aufdrücken auf das geöffnete Unterteil - Im Lieferumfang enthalten , mit Papierband verpackt.

MERKMALE: Zur Vereinfachung der Installation steht auf dem Boden der Dose das Wort "up".

40 CDI - VERTEILER CHORUS - IP40











UNVERDRAHTETE KOORDINIERTE VERTEILER



GW 40 981 TB

KOORDINIERTE UNTERPUTZVERTEILER MIT AUTOMATISCH ÖFFNENDER TRANSPARENTER RAUCHGLASTÜR

HF
EN 60754-2

Art.-Nr.	Farbe	Außenabmessungen BxHxT (mm)	Verlust-leistung (W)	VE
Anz. TE EN 50022: 12				
GW 40 981 TB	Milchweiss	320x255x80	26	1/2
GW 40 981 VT	Titan lackiert	320x255x80	26	1/2
GW 40 981 VA	Schiefer lackiert	320x255x80	26	1/2
Anz. TE EN 50022: 24 (12X2)				
GW 40 991 TB	Milchweiss	320x360x80	36	1/2
GW 40 991 VT	Titan lackiert	320x360x80	36	1/2
GW 40 991 VA	Schiefer lackiert	320x360x80	36	1/2

MERKMALE: Selbstklebende Piktogramme zur Kennzeichnung der Stromkreise. Abdeckstreifen. Kugeldruckprüfung bei 70°C.
HINWEISE: Verlustleistung berechnet gemäß IEC 60670-24.

40 CDKI - GESCHÜTZTE GEHÄUSE UND VERTEILER - IP40







EN 60529

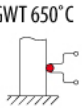

EN 60695-2-11



EN 61140

TRANSPARENTE RAUCHGLASTÜR



VERTEILER VORGERÜSTET FÜR KLEMMLEISTEN MIT HERAUSNEHMBAREM GERÄTETRÄGER - WEISS RAL 9016

HF EN 60754-2

Art.-Nr.	Anz. TE EN 50022	Außenabmessungen BxHxT (mm)	Verlust-leistung (W)	VE
GW 40 601	2	83x160x74	12	60
GW 40 602	4	120x160x85	18	36
GW 40 603	6	200x170x85	19	21
GW 40 604	8	240x195x85	20	12
GW 40 605	12	330x270x85	36	8
GW 40 608	18	465x310x85	50	4

MERKMALE: GW40601, ohne Tür und mit direkt an der Rückseite befestigter DIN-Schiene.
Kugeldruckprüfung bei 70°C.
Die Gehäuse der Verteiler mit 12 und 18 Teilungseinheiten können mittels Verbindungselement für die Verbundmontage GW40425 verbunden werden.
MITGELIEFERTES ZUBEHÖR: Abdeckstreifen, Bezeichnungsetiketten.
GW40604, GW40605 und GW40608 mit selbstklebenden Label zum Ausfüllen gemäß CEI 23-51.
HINWEISE: Verlustleistung berechnet gemäß IEC 60670-24.
INSTALLATION: Die Kompatibilität von Gehäusen und Klemmen ist in der Auswahlübersicht der Baureihe 40CDi unter "KOMPATIBILITÄT ZWISCHEN DEN UNTERPUTZVERTEILERN UND ZWEI-POLIGEN UND EINPOLIGEN KLEMMLEISTEN" dargestellt.



GW 40 604 BS

VERTEILER MIT SCHRAUBKLEMMEN 80 A IP20 UND HERAUSNEHMBAREN GERÄTETRÄGER - WEISS RAL 9016

Art.-Nr.	Anz. TE EN 50022	Außenabmessungen BxHxT (mm)	Verlust-leistung (W)	Pol 1 (mm²)	Pol 2 (mm²)	VE
GW 40 604 BS	8	240x195x85	20	N/PE (2x16) + (7x10)	N/PE (2x16) + (7x10)	12
GW 40 605 BS	12	330x270x85	36	N/PE (3x16) + (11x10)	N/PE (3x16) + (11x10)	8
GW 40 608 BS	18	465x310x85	50	N/PE (3x16) + (17x10)	N/PE (3x16) + (17x10)	4

MERKMALE: Kugeldruckprüfung bei 70°C. Die Gehäuse der Verteiler mit 12 und 18 Teilungseinheiten können mittels Verbindungselement für die Verbundmontage GW40425 verbunden werden.
MITGELIEFERTES ZUBEHÖR: Abdeckstreifen, Bezeichnungsetiketten. Selbstklebenden Label zum Ausfüllen gemäß CEI 23-51. Isolierte Klemmleisten 80A IP20 für die Montage vor den Anschlus-sarbeiten.
HINWEISE: Verlustleistung berechnet gemäß IEC 60670-24.



GW 40 606

VERTEILER MIT GERÄTEABDECKUNGEN UND HERAUSNEHMBAREM GERÄTETRÄGER VORGERÜSTET FÜR KLEMMLEISTEN - WEISS RAL 9016

HF EN 60754-2

Art.-Nr.	Anz. TE EN 50022	Außenabmessungen BxHxT (mm)	Verlust-leistung (W)	VE
GW 40 606	24 (12X2)	330x420x85	37	6
GW 40 609	36 (18x2)	465x505x85	52	3
GW 40 610	54 (18x3)	465x680x95	62	2
GW 40 611	72 (18x4)	465x880x95	95	1

MITGELIEFERTES ZUBEHÖR: Abdeckstreifen, Bezeichnungsetiketten. Aufkleber, auszufüllen für die Zertifizierung nach Norm CEI 23-51.
HINWEISE: Verlustleistung berechnet gemäß IEC 60670-24.
MERKMALE: Abnehmbare, plombierbare Abdeckungen mit Ausschnitten. Kugeldruckprüfung bei 70°C.
Die Gehäuse der Verteiler können mittels Verbindungselement für die Verbundmontage GW40425 verbunden werden.
INSTALLATION: Die Kompatibilität von Gehäusen und Klemmen ist in der Auswahlübersicht der Baureihe 40CDI unter "EINBAU VON ZWEIPOLIGEN ODER EINPOLIGEN KLEMMEN IN UNTER-PUTZVERTEILER" dargestellt.



GW 40 606 BD

VERTEILER MIT ABDECKUNGEN MIT AUSSCHNITTEN, SCHRAUBKLEMMEN 80 A IP20 UND HERAUSNEHMBAREN GERÄTETRÄGER WEISS RAL 9016

Art.-Nr.	Anz. TE EN 50022	Außenabmessungen BxHxT (mm)	Verlust-leistung (W)	Pol 1 (mm²)	Pol 2 (mm²)	VE
GW 40 606 BS	24 (12X2)	330x420x85	37	N/PE (3x16) + (11x10)	N/PE (3x16) + (11x10)	6
GW 40 606 BD	24 (12X2)	330x420x85	37	N/PE 2x[(3x16) + (11x10)]	N/PE 2x[(3x16) + (11x10)]	6
GW 40 609 BS	36 (18x2)	465x505x85	52	N/PE (3x16) + (17x10)	N/PE (3x16) + (17x10)	3
GW 40 609 BD	36 (18x2)	465x505x85	52	N/PE 2x[(3x16) + (17x10)]	N/PE 2x[(3x16) + (17x10)]	3
GW 40 610 BD	54 (18x3)	465x680x95	62	N/PE 2x[(3x16) + (17x10)]	N/PE 2x[(3x16) + (17x10)]	2
GW 40 610 BT	54 (18x3)	465x680x95	62	N/PE 3x[(3x16) + (17x10)]	N/PE 3x[(3x16) + (17x10)]	2
GW 40 611 BD	72 (18x4)	465x855x95	95	N/PE 2x[(3x16) + (17x10)]	N/PE 2x[(3x16) + (17x10)]	1
GW 40 611 BQ	72 (18x4)	465x880x95	95	N/PE 4x[(3x16) + (17x10)]	N/PE 4x[(3x16) + (17x10)]	1

MITGELIEFERTES ZUBEHÖR: Abdeckstreifen, Bezeichnungsetiketten. Aufkleber, auszufüllen für die Zertifizierung nach Norm CEI 23-51. Isolierte Klemmleisten 80A IP20 für die Montage vor den Anschlussarbeiten.

HINWEISE: Verlustleistung berechnet gemäß IEC 60670-24.

MERKMALE: Abnehmbare, plombierbare Abdeckungen mit Ausschnitten. Kugeldruckprüfung bei 70°C. Die Gehäuse der Verteiler können mittels Verbindungselement für die Verbundmontage GW40425 verbunden werden.

GESCHLOSSENE TÜR



GW 40 885

VERTEILER VORGERÜSTET FÜR KLEMMLEISTEN MIT HERAUSNEHMBAREM GERÄTETRÄGER - WEISS RAL 9016

Art.-Nr.	Anz. TE EN 50022	Außenabmessungen BxHxT (mm)	Verlust-leistung (W)	VE
GW 40 882	4	120x160x85	18	36
GW 40 883	6	200x170x85	19	21
GW 40 884	8	240x195x85	20	12
GW 40 885	12	330x270x85	36	8
GW 40 888	18	465x310x85	50	4

MITGELIEFERTES ZUBEHÖR: Abdeckstreifen, Bezeichnungsetiketten.
GW40884, GW40885 und GW40888 mit selbstklebenden Label zum Ausfüllen gemäß CEI 23-51.
HINWEISE: Verlustleistung berechnet gemäß IEC 60670-24.
MERKMALE: Kugeldruckprüfung bei 70°C.
Die Gehäuse der Verteiler mit 12 und 18 Teilungseinheiten können mittels Verbindungselement für die Verbundmontage GW40425 verbunden werden.
INSTALLATION: Die Kompatibilität von Gehäusen und Klemmen ist in der Auswahlübersicht der Baureihe 40CDi unter "KOMPATIBILITÄT ZWISCHEN DEN UNTERPUTZVERTEILERN UND ZWEI-POLIGEN UND EINPOLIGEN KLEMMLEISTEN" dargestellt.



GW 40 885 BS

VERTEILER MIT SCHRAUBKLEMMEN 80 A IP20 UND HERAUSNEHMBAREN GERÄTETRÄGER - WEISS RAL 9016

Art.-Nr.	Anz. TE EN 50022	Außenabmessungen BxHxT (mm)	Verlust-leistung (W)	Pol 1 (mm²)	Pol 2 (mm²)	VE
GW 40 884 BS	8	240x195x85	20	N/PE (2x16) + (7x10)	N/PE (2x16) + (7x10)	12
GW 40 885 BS	12	330x270x85	36	N/PE (3x16) + (11x10)	N/PE (3x16) + (11x10)	8
GW 40 888 BS	18	465x310x85	50	N/PE (3x16) + (17x10)	N/PE (3x16) + (17x10)	4

MITGELIEFERTES ZUBEHÖR: Abdeckstreifen, Bezeichnungsetiketten. Selbstklebenden Label zum Ausfüllen gemäß CEI 23-51. Isolierte Klemmleisten 80A IP20 für die Montage vor den Anschlussarbeiten.
HINWEISE: Verlustleistung berechnet gemäß IEC 60670-24.
MERKMALE: Kugeldruckprüfung bei 70°C. Die Gehäuse der Verteiler mit 12 und 18 Teilungseinheiten können mittels Verbindungselement für die Verbundmontage GW40425 verbunden werden.



GW 40 890

VERTEILER MIT GERÄTEABDECKUNGEN UND HERAUSNEHMBAREM GERÄTETRÄGER VORGERÜSTET FÜR KLEMMLEISTEN - WEISS RAL 9016

Art.-Nr.	Anz. TE EN 50022	Außenabmessungen BxHxT (mm)	Verlust-leistung (W)	VE
GW 40 886	24 (12X2)	330x420x85	37	6
GW 40 889	36 (18x2)	465x505x85	52	3
GW 40 890	54 (18x3)	465x680x95	62	2
GW 40 891	72 (18x4)	465x880x95	95	1

MITGELIEFERTES ZUBEHÖR: Abdeckstreifen, Bezeichnungsetiketten. Aufkleber, auszufüllen für die Zertifizierung nach Norm CEI 23-51.
HINWEISE: Verlustleistung berechnet gemäß IEC 60670-24.
MERKMALE: Abnehmbare, plombierbare Abdeckungen mit Ausschnitten. Kugeldruckprüfung bei 70°C.
Die Gehäuse der Verteiler können mittels Verbindungselement für die Verbundmontage GW40425 verbunden werden.
INSTALLATION: Die Kompatibilität von Gehäusen und Klemmen ist in der Auswahlübersicht der Baureihe 40CDi unter "KOMPATIBILITÄT ZWISCHEN DEN UNTERPUTZVERTEILERN UND ZWEI-POLIGEN UND EINPOLIGEN KLEMMLEISTEN" dargestellt.



GW 40 890 BT

VERTEILER MIT ABDECKUNGEN MIT AUSSCHNITTEN, SCHRAUBKLEMMEN 80 A IP20 UND HERAUSNEHMBAREN GERÄTETRÄGER WEISS RAL 9016

Art.-Nr.	Anz. TE EN 50022	Außenabmessungen BxHxT (mm)	Verlust-leistung (W)	Pol 1 (mm²)	Pol 2 (mm²)	VE
GW 40 886 BS	24 (12X2)	330x420x85	37	N/PE (3x16) + (11x10)	N/PE (3x16) + (11x10)	6
GW 40 886 BD	24 (12X2)	330x420x85	37	N/PE 2x[(3x16) + (11x10)]	N/PE 2x[(3x16) + (11x10)]	6
GW 40 889 BS	36 (18x2)	465x505x85	52	N/PE (3x16) + (17x10)	N/PE (3x16) + (17x10)	3
GW 40 889 BD	36 (18x2)	465x505x85	52	N/PE 2x[(3x16) + (17x10)]	N/PE 2x[(3x16) + (17x10)]	3
GW 40 890 BD	54 (18x3)	465x680x95	62	N/PE 2x[(3x16) + (17x10)]	N/PE 2x[(3x16) + (17x10)]	2
GW 40 890 BT	54 (18x3)	465x680x95	62	N/PE 3x[(3x16) + (17x10)]	N/PE 3x[(3x16) + (17x10)]	2
GW 40 891 BD	72 (18x4)	465x855x95	95	N/PE 2x[(3x16) + (17x10)]	N/PE 2x[(3x16) + (17x10)]	1
GW 40 891 BQ	72 (18x4)	465x880x95	95	N/PE 4x[(3x16) + (17x10)]	N/PE 4x[(3x16) + (17x10)]	1

MITGELIEFERTES ZUBEHÖR: Abdeckstreifen, Bezeichnungsetiketten. Aufkleber, auszufüllen für die Zertifizierung nach Norm CEI 23-51. Isolierte Klemmleisten 80A IP20 für die Montage vor den Anschlussarbeiten.
HINWEISE: Verlustleistung berechnet gemäß IEC 60670-24.
MERKMALE: Abnehmbare, plombierbare Abdeckungen mit Ausschnitten. Kugeldruckprüfung bei 70°C. Die Gehäuse der Verteiler können mittels Verbindungselement für die Verbundmontage GW40425 verbunden werden.

40 CDKI GREEN WALL - GEHÄUSE UND VERTEILER FÜR HOHL- UND LEICHTBAUWÄNDE - IP40











TRANSPARENTE RAUCHGLASTÜR



GW 40 606 PM

MODULARE GEHÄUSE UND VERTEILER MIT GERÄTEABDECKUNGEN UND HERAUSNEHMBAREM GERÄTETRÄGER VORGERÜSTET FÜR DIE AUFNAHME VON KLEMMLEISTEN - WEISS RAL 9016 - RAUCHGLASTÜR



Art.-Nr.	Anz. TE EN 50022	Außenabmessungen BxHxT (mm)	Verlust-leistung (W)	VE
GW 40 605 PM	12	330x270x85	36	8
GW 40 606 PM	24 (12X2)	330x420x85	37	6
GW 40 609 PM	36 (18x2)	465x505x85	52	3
GW 40 610 PM	54 (18x3)	465x680x95	62	3
GW 40 611 PM	72 (18x4)	465x880x95	95	1

MERKMALE: Abdeckung mit Ausschnitten, abnehmbar und plombierbar, außer GW40605PM. Dosen mit Laschen für die direkte Befestigung an das Trägergestell der Leichtbau- und Hohlwände. Signalfahnen entlang der Kante zum besseren Auffinden. Horizontale Verbundmontage mit Verbindungselement GW40425 für Verteiler GW40605PM. Vertikale Verbundmontage mit Verbindungselement GW40425 für Verteiler GW40606PM-GW40609PM-GW40610PM-GW40611PM.
HINWEISE: Verlustleistung berechnet gemäß IEC 60670-24. Gehäusetyp H gemäß EN 60670-1, und Typ Ha gemäß IEC 60670-1.
GWT 850°C, gemäß EN 60695-2-11, gültig für die grünen Einbaudosen.
MITGELIEFERTES ZUBEHÖR: Satz selbstschneidende Schrauben Ø 4x45mm mit Distanzstücken für die Befestigung der Abdeckung.
INSTALLATION: Die Kompatibilität von Gehäusen und Klemmen ist in der Auswahlübersicht der Baureihe 40CDi unter "KOMPATIBILITÄT ZWISCHEN DEN UNTERPUTZVERTEILERN UND ZWEIPOLIGEN UND EINPOLIGEN KLEMMLEISTEN" dargestellt.

NETZWERKSCHRÄNKE FÜR DAS HEIMNETZWERK









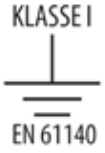

FÜR NETZWERK MIT GESCHLOSSENER TÜR



GW 40 390

MULTIMEDIAVERTEILER MIT GESCHLOSSENER TÜR FÜR HEIM UND KLEINGEWERBE



Art.-Nr.	Außenabmessungen BxHxT (mm)	Verlust-leistung (W)	VE
GW 40 390	465x680x95	50	1

MERKMALE: Das Produkt entspricht den Vorgaben des Gesetzes 164/2014 für Medienverteiler; Innovative Lösung verifiziert von Telecom Italia.
ANWENDUNGEN: Der Verteiler ist eine zentraler Medienverteiler für die Verteilung von Telefon, Internet und Multimedia. Ideal für Wohnungs- und Zweckbau.
MITGELIEFERTES ZUBEHÖR: Unterputzgehäuse, Rahmen mit Tür und die Halterung für die Verkabelung, mit. 1 Vielfach-Steckdose (mit 3 bivalenten ital. Steckdosen 2P+PE 16A 250V); 1 Mehrfach-Telefonsteckdose mit 5 RJ11 Ports; 1 Patchpanel mit 12 RJ45 Ports; Satz aus 5 Patchkabeln mit RJ45-RJ11 Steckern, Cat. 3, 4xAWG26, L=0,5m; Satz aus 4 UTP Patchkabeln, Cat. 6 LSZH, L=0,6m.
HINWEIS: Verlustleistung berechnet gemäß IEC 60670-24.
INSTALLATION: Geeignet für Mauerwerk und Leichtbau-/Hohlwände.

40 CDI - GESCHÜTZTE VERTEILER - IP40







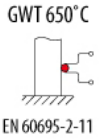



GESCHLOSSENE TÜR



GW 40 655

VERTEILER VORGERÜSTET FÜR KLEMMLEISTEN - WEISS RAL 9016

HF
EN 60754-2

Art.-Nr.	Anz. TE EN 50022	Außenabmessungen BxHxT (mm)	Verlust-leistung (W)	VE
GW 40 655	8	236x195x89	19	18
GW 40 657	12+1	326x217x89	26	8
GW 40 659	24+2 (12x2)	326x346x89	36	6
GW 40 661	36+2 (18x2)	453x396x95	47	3

MITGELIEFERTES ZUBEHÖR: Abdeckstreifen, Bezeichnungsetiketten, Ersatzscharniere. Selbstklebendes Etikett, auszufüllen für die Zertifizierung nach Norm CEI 23-51.
GW40657, GW40659, GW40661 Tür mit Schloss, mit 2 Dreikantschlüsseln.
HINWEISE: Verlustleistung berechnet gemäß IEC 60670-24.
MERKMALE: Kugeldruckprüfung bei 70°C.
INSTALLATION: Die Kompatibilität von Gehäusen und Klemmen ist in der Auswahlübersicht der Baureihe 40CDi unter "KOMPATIBILITÄT ZWISCHEN DEN UNTERPUTZVERTEILERN UND ZWEI-POLIGEN UND EINPOLIGEN KLEMMLEISTEN" dargestellt.

48 PTC - MODULARE WASSERGESCHÜTZTE GEHÄUSE UND VERTEILER - IP55











MODULARE VERTEILER MIT TRANSPARENTER RAUCHGLASTÜR



GW 48 681

WASSERGESCHÜTZTE MODULARE UNTERPUTZVERTEILER MIT STOSSFESTER FRONT - GRAU RAL 7035

HF EN 60754-2

Art.-Nr.	Anzahl TE EN 50022	Außenabmessungen BxHxT (mm)	Abm.Frontseite BxH (mm)	Verlust-leistung (W)	VE
GW 48 681	6	138x169x70	175x210	15	1/6
GW 48 682	12	308x169x70	345x210	25	1/4

MITGELIEFERTES ZUBEHÖR: Abdeckstreifen, Bezeichnungsetiketten, Bausatz selbstschneidender Schrauben aus Edelstahl Ø 4x32 mm.
Mörtelschutz aus Pappe im Lieferumfang enthalten , mit Papierband verpackt.
HINWEISE: Verlustleistung berechnet gemäß IEC 60670-24.
MERKMALE: Kugeldruckprüfung bei 70°C.
Vorgerüstet für die Verbundmontage (sowohl horizontal als auch vertikal) mit dem Verbindungsadapter GW48026.
Mörtelschutz wird durch Aufdrücken auf das geöffnete Unterteil montiert.

KOMBI-VERTEILER MIT TRANSPARENTER RAUCHGLASTÜR



GW 48 686

WASSERGESCHÜTZTER UNTERPUTZVERTEILER FÜR MODULARE GERÄTE UND 2 FLANSCHEN 85X75 MM FÜR STECKDOSEN NACH IEC 309 - MIT STOSSFESTER FRONT - GRAU RAL 7035

HF EN 60754-2

Art.-Nr.	Anzahl TE EN 50022	Außenabmessungen BxHxT (mm)	Abm.Frontseite BxH (mm)	Verlust-leistung (W)	VE
GW 48 686	4	308x169x70	345x210	19	1/4

MITGELIEFERTES ZUBEHÖR: Bezeichnungsetiketten, Bausatz selbstschneidender Schrauben aus Edelstahl Ø 4x32 mm. Mörtelschutz aus Pappe im Lieferumfang enthalten , mit Papierband verpackt.
HINWEISE: Verlustleistung berechnet gemäß IEC 60670-24. Kompatibel mit IEC 309 16A 10° Einsätzen.
MERKMALE: Kugeldruckprüfung bei 70°C.
Vorgerüstet für die Verbundmontage (sowohl horizontal als auch vertikal) mit dem Verbindungsadapter GW48026. Mörtelschutz wird durch Aufdrücken auf das geöffnete Unterteil montiert.

40 CDI - GESCHÜTZTE VERTEILER FÜR HOHLWÄNDE - IP40







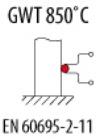



GESCHLOSSENE TÜR UND RAHMEN AUS METALL



GW 40 162

HOHLWAND-KLEINVERTEILER MIT N/PE KLEMMLEISTE - WEISS RAL 9016

Art.-Nr.	Anz. TE EN 50022	Pol 1 (mm²)	Pol 2 (mm²)	Verlust-leistung (W)	VE
GW 40 161	12+2	N (1x25)+(3x16)+(14x10)	PE (1x25)+(3x16)+(14x10)	16	2
GW 40 162	24+4 (12x2)	N (2x25)+(6x16)+(16x10)	PE (1x25)+(3x16)+(14x10)	19	2
GW 40 163	36+6 (12x3)	N (2x25)+(6x16)+(22x10)	PE (1x25)+(5x16)+(22x10)	24	2
GW 40 164	48+8 (12x4)	N (2x25)+(6x16)+(22x10)	PE (1x25)+(5x16)+(22x10)	27	2

MERKMALE: Abnehmbare Oberseite mit ausbrechbaren Öffnungen für die Kabeleinführung. Kugeldruckprüfung bei 70°C.
MITGELIEFERTES ZUBEHÖR: Klemmleiste, selbstklebende Piktogramme zur Kennzeichnung der Stromkreise, Zugentlastung, Schienen und Kabelbinder, Oberseite abnehmbar, mit Vorstanzungen für die Kabeleinführung (Ersatzteil), Zertifizierungsetikett.
HINWEISE: Verlustleistung berechnet gemäß IEC 60670-24.

TECHNISCHES ZUBEHÖR

MONTAGE



GW 40 467 VT

ABDECKSTREIFEN AUS KUNSTSTOFF FARBEN ABGESTIMMT AUF DEKORATIVE UNTERPUTZVERTEILER 40CDI

HF EN 60754-2

Art.-Nr.	Farbe	Anz. TE EN 50022	VE
GW 40 467 TB	Milchweiss	6,5	50
GW 40 467 TN	Tonerschwarz	6,5	50
GW 40 467 VT	Titan	6,5	50
GW 40 467 VA	Schiefer	6,5	50

MERKMALE: Befestigung durch Einrasten auf die Ausschnitte der Abdeckungen. Abdeckstreifen mit Schere unterteilbar bis 1/2 TE.



GW 48 645

BAUSATZ MIT 4 LANGEN SELBSTSCHNEIDENDEN SCHRAUBEN UND DISTANZSTÜCKEN FÜR DIE BEFESTIGUNG DER DECKEL UND FRONTPLATTEN

Art.-Nr.	Abmessungen Schrauben (mm)	Distanzstück Stärke (mm)	VE
GW 48 645	Ø 4x45	Max 10 mm reduzierbar	1/100

MERKMALE: Der Bausatz kann für folgende Unterputzbaureihen verwendet werden: CDi/CDKi (ab 6 Teilungseinheiten), 48 CM und 42 RV.



GW 40 425

VERBINDUNGSSTÜCK FÜR DIE SERIENMONTAGE VON UNTERPUTZVERTEILERN CDKI UND DEKORATIVEN VERTEILERN CDI

HF EN 60754-2

Art.-Nr.	Befestigung	VE
GW 40 425	Einrasten	10

ANWENDUNGEN: Für Gehäuse und Verteiler CDKi ab 12 Teilungseinheiten. Geeignet auch für dekorative Verteiler 40 CDi mit 8 Teilungseinheiten und 12 Teilungseinheiten und für den Medienverteiler.

HINWEIS: GWT 850° C gemäß EN 60695-2-11.



GW 40 479

ANTI-DEFORMATIONSBÜGEL FÜR DIE UNTERPUTZGEHÄUSE DER VERTEILER CDKI

HF EN 60754-2

Art.-Nr.	Für Verteiler mit DIN Schiene nach EN50022	VE
GW 40 479	18 TE	5

ANWENDUNGEN: Verhindert die Verformung der Gehäuse während der Maurerarbeiten.



GW 48 026

VERBINDUNGSADAPTER FÜR GEHÄUSE PTC

HF
EN 60754-2

Art.-Nr.	Beschreibung	VE
GW 48 026	Rastmontage	5/25

ANWENDUNGEN: Ermöglicht die vertikalen/horizontalen Verbundmontage und einfachere Kabelführung.



GW 70 009

EINSTELLBARE VERLÄNGERUNGSBÜGEL AUS VERZINKTEM STAHL FÜR DIE RÜCKSEITIGE BEFESTIGUNG, KOMPLETT MIT SELBSTSCHNEIDENDEN SCHRAUBEN - SATZ AUS 4 BÜGELN - BAUREIHE 70 RT

Art.-Nr.	Abstand einstellbar	VE
GW 70 009	90 - 160 mm	1/10

ANWENDUNGEN: Ermöglicht bei der vertikalen Verbundmontage die Schaffung eines Zwischenraums für den Durchgang der Rohre zwischen PTC-Dose und Wand.

ANSCHLUSS



GW 40 412 B

ZWEI- UND EINPOLIGE ISOLIERTE KLEMMENLEISTEN FÜR GEHÄUSE UND VERTEILER

Art.-Nr.	Pol 1 (mm²)	Pol 2 (mm²)	Befestigung auf Trägern	VE
Typ: Zweipolig - Bemessungsstrom 125 A				
GW 40 401	N (1x35) + (7x10)	PE (1x35) + (7x10)	Mit Schrauben	10
GW 40 402	N (3x35) + (10x10)	PE (3x35) + (10x10)	Mit Schrauben und/oder Rastung	10
GW 40 404	N (5x35) + (14x10)	PE (5x35) + (14x10)	Mit Schrauben und/oder Rastung	10
Typ: Zweipolig - Bemessungsstrom 80 A - IP20				
GW 40 408 B	N/PE (2x16) + (7x10)	N/PE (2x16) + (7x10)	Mit Schrauben	1/10
GW 40 412 B	N/PE (3x16) + (11x10)	N/PE (3x16) + (11x10)	Mit Schrauben und/oder Rastung	1/10
GW 40 418 B	N/PE (3x16) + (17x10)	N/PE (3x16) + (17x10)	Mit Schrauben und/oder Rastung	1/10
Typ: Einpolig - Bemessungsstrom 80 A - IP20				
GW 40 408 U	N/PE (2x16) + (7x10)		Mit Schrauben	1/10
GW 40 412 U	N/PE (3x16) + (11x10)		Mit Schrauben und/oder Rastung	1/10
GW 40 422 U	N/PE (3x16) + (29x10)		Mit Schrauben und/oder Rastung	1/10
GW 40 418 U	N/PE (3x16) + (17x10)		Mit Schrauben und/oder Rastung	1/10

MITGELIEFERTES ZUBEHÖR: Befestigungsschrauben. Die 80A Klemmen verfügen über N und PE Kennzeichnungen für das Einbringen an die entsprechenden Stellen zur Identifizierung der Pole.
MERKMALE: GWT 960°C, gemäß EN 60695-2-11.
INSTALLATION: Die Kompatibilität von Gehäusen und Klemmen ist in der Auswahlübersicht der Baureihe 40CDi unter "KOMPATIBILITÄT ZWISCHEN DEN UNTERPUTZVERTEILERN UND ZWEI-POLIGEN UND EINPOLIGEN KLEMMLEISTEN" dargestellt.



GW 40 413

ADAPTER FÜR KLEMMEN

Art.-Nr.	Material	Für Verteiler	Befestigung auf Trägern	VE
GW 40 413	Metall	12 M (und Vielfache) und 18 M (und Vielfache)	Mit Schrauben	20

MITGELIEFERTES ZUBEHÖR: Befestigungsschrauben.
MERKMALE: Der Adapter ist vorgebohrt für die korrekte Montage der Klemme und vorgeschnitten für die Montage in Verteilern mit 12TE Reihen.
INSTALLATION: Erweiterungsmöglichkeiten von Verteiler-Klemmen Kombinationen sind in der Auswahlübersicht der Baureihe 40CDi unter "KOMPATIBILITÄT ZWISCHEN DEN UNTERPUTZVER-TEILERN UND ZWEIPOLIGEN UND EINPOLIGEN KLEMMLEISTEN" dargestellt.



GW 40 451

N/PE-KLEMMLEISTE MIT HALTERUNG FÜR HOHLWAND-VERTEILER

Art.-Nr.	Pol 1 (mm²)	Pol 2 (mm²)	Für Verteiler	VE
GW 40 451	N (1x25)+(3x16)+(14x10)	PE (1x25)+(3x16)+(14x10)	12 TE	20
GW 40 452	N (2x25)+(6x16)+(16x10)	PE (1x25)+(3x16)+(14x10)	24 TE	20
GW 40 453	N (2x25)+(6x16)+(22x10)	PE (1x25)+(5x16)+(22x10)	36-48 TE	20

MERKMALE: Einrastbefestigung.



GW 40 488

HORIZONTALE INNENTRENNWÄNDE FÜR VERTEILER CDKI

HF
EN 60754-2

Art.-Nr.	Für Verteiler mit DIN Schiene nach EN50022	Befestigung	VE
GW 40 487	12 TE	Einrasten	10/100
GW 40 488	18 TE	Einrasten	10/100

HINWEISE: Ermöglichen die innere Trennung der Stromkreise mit unterschiedlicher Spannung auf mehreren Reihen innerhalb desselben Gehäuses.



GW 40 495

BLINDABDECKUNG 1 HE FÜR VERTEILER CDKI

Art.-Nr.	Geeignet für	Für Verteiler mit DIN Schiene nach EN50022	Farbe	VE
GW 40 495	Unterputz-Verteiler	12 TE	Weiß RAL 9016	20
GW 40 496	Unterputz-Verteiler	18 TE	Weiß RAL 9016	20

MERKMALE: Plombierbar.



GW 40 461

VERBINDER FÜR UNTERPUTZ-KLEINVERTEILER

Art.-Nr.	Befestigung	Für Kopplung	VE
GW 40 461	Einrasten	Vertikal	20



GW 40 457

TRENNWÄNDE FÜR UNTERPUTZ-KLEINVERTEILER

Art.-Nr.	Typ Trennwand	Für Verteiler	Befestigung	VE
GW 40 456	Vertikal	12 TE	Einrasten	50
GW 40 457	Vertikal	24 TE	Einrasten	50
GW 40 458	Vertikal	36 TE	Einrasten	30
GW 40 459	Vertikal	48 TE	Einrasten	20
GW 40 460	Horizontal	12-24-36-48 TE	Einrasten	50



GW 66 745

WASSERGESCHÜTZTE ABDECKUNGEN FÜR GEHÄUSE 48 PTC DES TYPS GW48686

Art.-Nr.	Abmessungen BxH (mm)	Geeignet für	Farbe	VE
GW 66 708	85x75	1 Drucktaster Ø 22 mm Baureihe 74 PS	Grau	1/20
GW 66 745	85x75	1 Drucktaster Ø 22 mm Baureihe 74 PS	Gelb	1/20
GW 27 401	75x85		Grau ähnlich RAL 7035	3/60

ANWENDUNGEN: GW66745 speziell für die Montage von Not-Aus-Tastern. Montage in Verteiler Q-DIN, Abzweigkasten PTC, Flanschdeckel und Abdeckungen möglich.
MITGELIEFERTES ZUBEHÖR: Dichtung und Montageschrauben.

VERSCHIEDENES



GW 40 421

SICHERHEITS-DREIKANTSCHLÜSSEL - GESCHÜTZTE VERTEILER MIT GESCHLOSSENER TÜR 40CDI

Art.-Nr.	Material	VE
GW 40 421	Isolierstoff	10/100



GW 40 422

ZYLINDER-SICHERHEITSSCHLOSS - FÜR VERTEILER 40 CDKI UND DEKORATIVE VERTEILER 40 CDI

Art.-Nr.	Material	VE
GW 40 422	Metalldruckguß	1/10

ANWENDUNGEN: Für alle 40 CDKi mit Tür, für dekorative Verteiler 40 CDi mit 24 Teilungseinheiten und 36 Teilungseinheiten und für den Medienverteiler.
MITGELIEFERTES ZUBEHÖR: 2 Schlüssel.
HINWEISE: Alle Schlüssel und zugehörigen Schlösser der gleichen Artikelnummer sind identisch.



GW 40 463

SICHERHEITSSCHLOSS

Art.-Nr.	Für Verteiler	Material	VE
GW 40 463	Kleinverteiler Deutscher Standard	Metall	1/10

MITGELIEFERTES ZUBEHÖR: 2 Schlüssel.
HINWEISE: Alle Schlüssel und zugehörigen Schlösser der gleichen Artikelnummer sind identisch.



GW 48 644

WASSERGESCHÜTZTES ZYLINDER-SICHERHEITSSCHLOSS

Art.-Nr.	Für Verteiler	Material	VE
GW 48 644	Baureihe 48 PTC und 42 RV	Metalldruckguß	1/10

MITGELIEFERTES ZUBEHÖR: 2 Schlüssel.
HINWEISE: Alle Schlüssel und zugehörigen Schlösser der gleichen Artikelnummer sind identisch.

GW 40 467

ABDECKSTREIFEN AUS KUNSTSTOFF

Art.-Nr.	Anzahl TE EN 50022	Farbe	VE
GW 40 467	4.5	Weiß RAL 9016	50
GW 40 423	4.5	Grau ähnlich RAL 7035	50
GW 40 468	4.5	Tonerschwarz	50

MERKMALE: Einrastbefestigung.

TECHNISCHES ZUBEHÖR FÜR MEDIENVERTEILER



GW 38 097

ERWEITERUNGSKIT DATENDOSEN

Art.-Nr.	Beschreibung	VE
GW 38 097	1 Kabel mit RJ45 Steckern + RJ45 Steckdose	1/6

MITGELIEFERTES ZUBEHÖR: 1 RJ45 Kabel + RJ45-Ports je Panel.



GW 38 098

ERWEITERUNGSKIT TELEFONDOSEN

Art.-Nr.	Beschreibung	VE
GW 38 098	RJ11 Telefondose und Telefonkabel	1

MITGELIEFERTES ZUBEHÖR: 1 Mehrfach-Telefonsteckdose mit 5 RJ11 Ports.



GW 38 099

HALTERUNG AUS KUNSTSTOFF

Art.-Nr.	Beschreibung	VE
GW 38 099	Kunsstoffhalterung für RJ45 Dosen für DIN Schiene	1/6

MERKMALE: Halterung aus Kunststoff für die Montage des RJ45 Erweiterungskits auf DIN-Schienen.



GW 40 790

EINBAUGEHÄUSE FÜR MEDIENVERTEILER

HF
EN 60754-2

Art.-Nr.	Beschreibung	VE
GW 40 790	Einbaugehäuse für den Multimediaverteiler	6

INSTALLATION: geeignet für Mauerwerk und Leichtbau-/Hohlwände.

40 CDi



40 CDI - DEKORATIVE VERTEILER



Das moderne, lineare und raffinierte Design der dekorativen Verteiler 40 CDi passt perfekt zu den Farben und Formen des Schalterprogrammes Chorus. Die Verteiler sind in 4 Farben erhältlich, für Milchweiß sind geschlossene Türen oder Türen aus transparentem Rauchglas erhältlich.

40 CDKI - GESCHÜTZTE VERTEILER



Die Baureihe 40 CDKi bietet 10 Größen (2-72 Teilungseinheiten) und verschiedene Modelle mit transparenten Rauchglastüren (besonders geeignet für Zweckbau und Industrie) oder geschlossenen Türen (für den Wohnungsbau).

GEHÄUSE FÜR HEIMNETZWERK



Das Gehäuse für das Heimnetzwerk ist das zentrale Element der Netzwerkverkabelung, die es ermöglicht, in jeder Umgebung Telefon-, Internet- und Multimedia-Dienste zu verteilen. Validiert von Telecom Italia und in Übereinstimmung mit dem Gesetz 164/2014.

40 CDI - GESCHÜTZTE DEKORATIVE VERTEILER - IP40

TECHNISCHE EIGENSCHAFTEN

Normen: IEC EN 606070-1 (CEI 23-48); IEC EN 60670-24 (CEI 23-49) (*)	Bemessungsstrom: 125A
Schutzart: IP40 auch bei geöffneter Tür	Material: GW PLAST Technopolymer, halogenfrei gemäß EN 60754-2 (CEI EN 50267-2-2)
Fehlerschutz (Schutz bei indirektem Berühren): Doppelte Isolierung - ⧈ (•)	Stoßfestigkeit: IK08
Installationstemperatur: Max. +60°C; Min. -15°C	Wärmebeständigkeit: Kugeldruckprüfung bei 70°C
Bemessungsspannung: 400V	Widerstand gegen abnorme Wärme und Feuer: Glühdrahtprüfung bei 650°C
Bemessungsisolationsspannung: 750V	Installation: Mauerwerk

(•) Doppelte Isolierung gemäß EN 61140.
Hinweis: IP40 auch bei geöffneter Tür durch Unterputzinstallation, Einbau von Geräten mit min. IP40 und Verwendung der mitgelieferten Abdeckungen.
(*) Gehäusetyp: GP (CEI 23-51) und PD

BESTÄNDIGKEIT GEGEN CHEMISCHE UND ATMOSPHÄRISCHE STOFFE

Salz-lösungen	Säuren		Basen		Lösungsmittel				Mineral-öl	UV Strahlung
	Konzentriert	Verdünnt	Konzentriert	Verdünnt	Hexan	Benzol	Azeton	Ethylalkohol		
Beständig	Nicht beständig	Bedingt beständig	Nicht beständig	Bedingt beständig	Beständig	Nicht beständig	Nicht beständig	Bedingt beständig	Bedingt beständig	Bedingt beständig

Abmessungen

VERTEILER

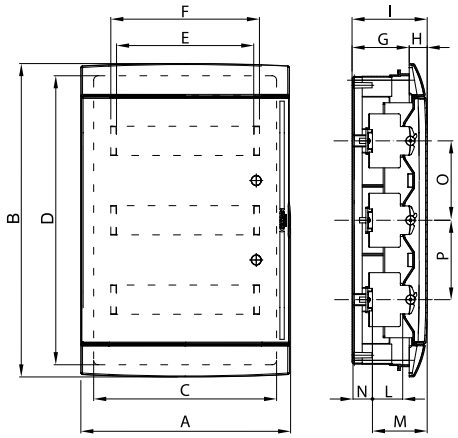

TE	Kompletter Verteiler	Abdeckung	Abdeckung				Gerätemontage							Befestigung		
			A	B	H	I	L	M	N	O	P	E	F	C	D	G
4TE	GW 40 237 TB GW 40 287 TB GW 40 237 TN GW 40 237 VA GW 40 237 VT	GW 41 237 TB GW 41 237 TN GW 41 237 VT GW 41 237 VA	146	165	23	108	50	90	17	-	-	70	83	115	142	85
8TE	GW 40 225 TB GW 40 285 TB GW 40 225 TN GW 40 225 VA GW 40 225 VT	GW 41 225 TB GW 41 225 TN GW 41 225 VT GW 41 225 VA	248	195	26	107	50	85	20	-	-	144	153	209	174	81
12TE	GW 40 229 TB GW 40 229 TN GW 40 229 VA GW 40 229 VT GW 40 289 TB	GW 41 229 TB GW 41 229 TN GW 41 229 VT GW 41 229 VA	328	218	25	106	47	85	18	-	-	216	234	293	189	81
24TE	GW 40 233 TB GW 40 233 TN GW 40 233 VA GW 40 233 VT GW 40 293 TB	GW 41 233 TB GW 41 233 TN GW 41 233 VT GW 41 233 VA	328	338	28	108	49	86	20	125	-	216	234	294	310	80
36TE	GW 40 239 TB GW 40 239 TN GW 40 239 VA GW 40 239 VT GW 40 299 TB	GW 41 239 TB GW 41 239 TN GW 41 239 VT GW 41 239 VA	328	493	28	118	49	86	30	125	125	216	234	294	461	90

40 CDI - CHORUS VERTEILER - IP40

TECHNISCHE EIGENSCHAFTEN	
Normen: IEC EN 606070-1 (CEI 23-48); IEC EN 60670-24 (CEI 23-49) (*)	Bemessungsstrom: 125A
Schutzart: IP40	Material: GW PLAST Technopolymer, halogenfrei gemäß EN 60754-2 (CEI EN 50267-2-2)
Fehlerschutz (Schutz bei indirektem Berühren): Doppelte Isolierung - ⧈ (•)	Stoßfestigkeit: IK 08
Installationstemperatur: Max. +60°C; Min. -15°C	Wärmebeständigkeit: Kugeldruckprüfung bei 70°C
Bemessungsspannung: 400V	Widerstand gegen abnorme Wärme und Feuer: Glühdrahtprüfung bei 650°C
Bemessungsisolationsspannung (Ui): 750V	Anwendungen: Für Mauerwerk

(•) Doppelte Isolierung gemäß EN 61140.
(*) Gehäusetyp: GP (CEI 23-51) und PD

BESTÄNDIGKEIT GEGEN CHEMISCHE UND ATMOSPHÄRISCHE STOFFE

Salz-lösungen	Säuren		Basen		Lösungsmittel				Mineral-öl	UV Strahlung
	Konzentriert	Verdünnt	Konzentriert	Verdünnt	Hexan	Benzol	Azeton	Ethylalkohol		
Beständig	Nicht beständig	Beständig	Beständig	Beständig	Beständig	Nicht beständig	Nicht beständig	Bedingt beständig	Bedingt beständig	Bedingt beständig

Abmessungen

UNVERDRAHTETE KOORDINIERTE VERTEILER

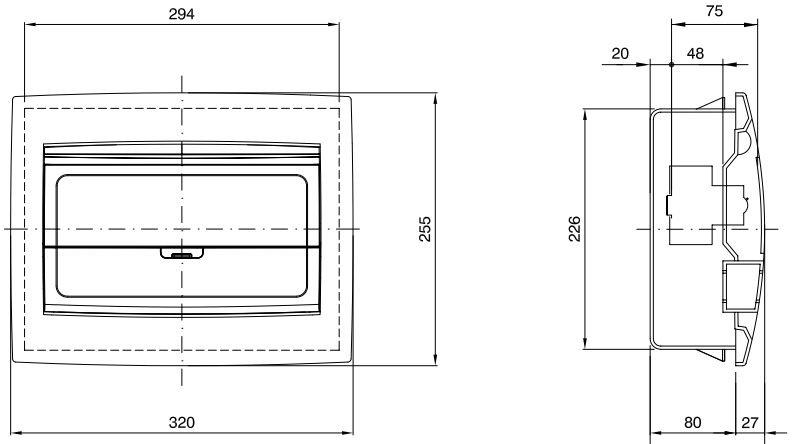

12 TEILUNGSEINHEITEN
GW 40 981 TB - GW 40 981 VT - GW 40 981 VA

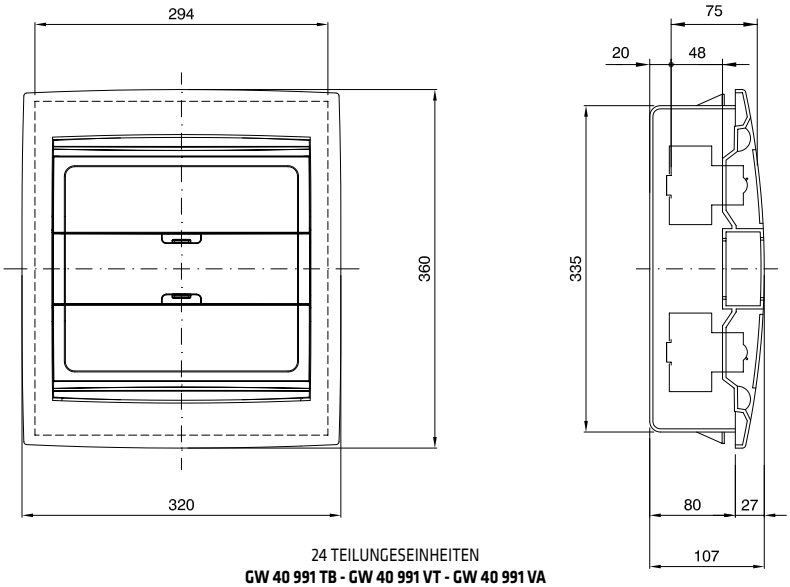

24 TEILUNGSEINHEITEN
GW 40 991 TB - GW 40 991 VT - GW 40 991 VA

40 CDIKI - MODULARE GESCHÜTZTE GEHÄUSE UND VERTEILER - IP40

TECHNISCHE EIGENSCHAFTEN

Normen: IEC EN 606070-1 (CEI 23-48); IEC EN 60670-24 (CEI 23-49) (*).	Material: GW PLAST Technopolymer
Geeignet für Schaltgerätekomninationen nach IEC EN 6149-1 und IEC EN 61439-3	Gehäuse vorgerüstet für Klemmleisten: Halogenfrei gemäß EN 60754-2 (CEI EN 50267-2-2)
Schutzart: IP40	Stoßfestigkeit: IK08
Fehlerschutz (Schutz bei indirektem Berühren): Doppelte Isolierung - ⧈ (•)	Wärmebeständigkeit: Kugeldruckprüfung bei 70°C
Installationstemperatur: Max. +60°C; Min. -15°C	Widerstand gegen abnorme Wärme und Feuer: Glühdrahtprüfung bei 650°C
Bemessungsspannung: 400V	Installation: Mauerwerk
Bemessungsisolationsspannung: 750V	Anwendung: Innenbereich
Bemessungsstrom: 125A	

(•) Doppelte Isolierung gemäß EN 61140.
(*) Gehäusetyp: GP (CEI 23-51) und PD

BESTÄNDIGKEIT GEGEN CHEMISCHE UND ATMOSPHÄRISCHE STOFFE

Salz-lösungen	Säuren		Basen		Lösungsmittel				Mineral-öl	UV Strahlung
	Konzentriert	Verdünnt	Konzentriert	Verdünnt	Hexan	Benzol	Azeton	Ethylalkohol		
Beständig	Nicht beständig	Bedingt beständig	Nicht beständig	Bedingt beständig	Beständig	Nicht beständig	Nicht beständig	Bedingt beständig	Bedingt beständig	Bedingt beständig

Abmessungen

GEHÄUSE UND VERTEILER

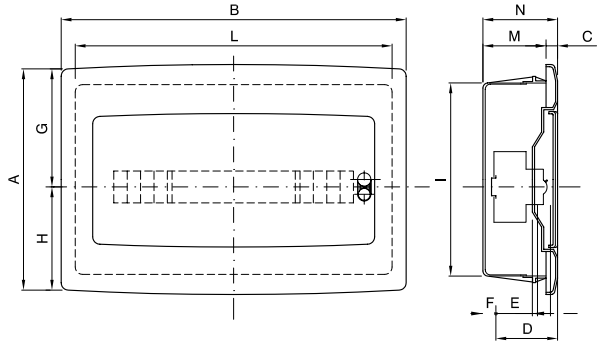

		Außenabmessungen				Gerätemontage					Befestigung		
	Artikelnr.	A	B	C	N	D	E	F	G	H	I	L	M
2TE	GW 40 601	160	83	8	82	-	48	16	80	80	129	55	74
4TE	GW 40 602 GW 40 882	160	120	12	97	75	48	14	80	80	138	111	85
6TE	GW 40 603 GW 40 883	170	200	12	97	75	48	14	90	80	138	165	85
8TE	GW 40 604 GW 40 604 BS GW 40 884 GW 40 884 BS	193	240	12	97	75	48	14	105	90	162	200	85
12TE	GW 40 605 GW 40 605 BS GW 40 885 GW 40 885 BS	270	330	16	101	75	48	17	148	122	230	290	85
18E	GW 40 608 GW 40 608 BS GW 40 888 GW 40 888 BS	310	465	16	101	75	48	17	165	145	260	427	85

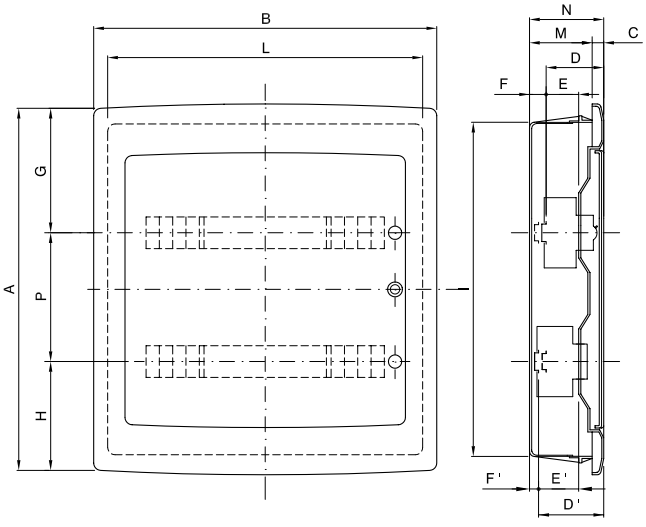

		Außenabmessungen				Gerätemontage								Befestigung		
	Artikelnr.	A	B	C	N	D	E	F	G	H	P	D'	E'	F'	I	L	M
24TE	GW 40 606 GW 40 606 BS GW 40 606 BD GW 40 886 GW 40 886 BS GW 40 886 BD	420	330	16	101	75	48	17	148	122	150	-	-	-	380	290	85
36TE	GW 40 609 GW 40 609 BS GW 40 609 BD GW 40 889 GW 40 889 BS GW 40 889 BD	505	465	16	101	75	48	17	175	155	175	-	-	-	465	427	85
54TE	GW 40 610 GW 40 610 BD GW 40 610 BT GW 40 890 GW 40 890 BD GW 40 890 BT	680	465	25	120	75	48	37	175	155	175	101	74	11	630	415	95
72TE	GW 40 611 GW 40 611 BD GW 40 611 BQ GW 40 891 GW 40 891 BD GW 40 891 BQ	880	465	25	120	75	48	37	175	155	175	101	74	11	805	415	95

UNTERPUTZGEHÄUSE FÜR DAS HEIMNETZWERK - ITAL. STANDARD (TIM ZERTIFIZIERT)

TECHNISCHE EIGENSCHAFTEN	
Normen: STOAEAD02362 (Telecom Italia Spezifikation); EN 60670-1 (CEI 23-48); IEC 60670-24;(CEI 23-49) (*); IEC 60884-1; CEI 23-50	Material: GW PLAST Technopolymer, halogenfrei gemäß EN 60754-2 (CEI EN 50267-2-2)
Schutzart: IP40 bei geschlossener Tür	Installationstemperatur: Max. +60°C; Min. -15°C
Stoßfestigkeit: IK08, gemäß EN 62262	Wärmebeständigkeit: Kugeldruckprüfung bei 70°C
Bemessungsspannung: 250V	Widerstand gegen abnorme Wärme und Feuer: Glühdrahtprüfung bei 650°C
Max. Verlustleistung: 50W	Installation: Unterputz

(*) Gehäusetyp: GP (CEI 23-51) und PD

BESTÄNDIGKEIT GEGEN CHEMISCHE UND ATMOSPHÄRISCHE STOFFE

Salz-lösungen	Säuren		Basen		Lösungsmittel				Mineral-öl	UV Strahlung
	Konzentriert	Verdünnt	Konzentriert	Verdünnt	Hexan	Benzol	Azeton	Alkohol		
Beständig	Nicht beständig	Bedingt beständig	Nicht beständig	Bedingt beständig	Beständig	Nicht beständig	Nicht beständig	Bedingt beständig	Bedingt beständig	Bedingt beständig

Abmessungen

AUFPUTZGEHÄUSE FÜR DAS HEIMNETZWERK

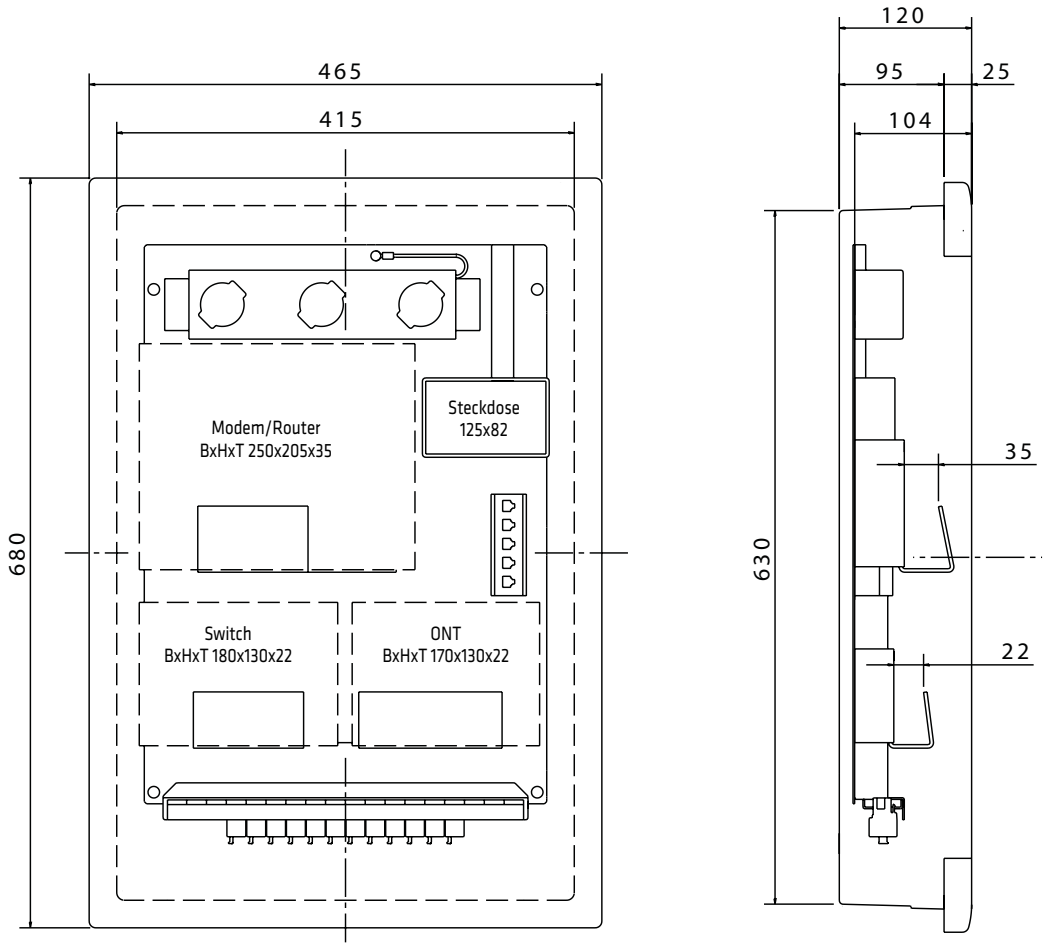

40 CDI - GESCHÜTZTE VERTEILER - IP40

TECHNISCHE EIGENSCHAFTEN	
Normen: IEC 60670-1; IEC 60670-24; EN 60670-1; EN 60670-24	Bemessungsstrom: 125A
Schutzart: IP40	Material: GW PLAST Technopolymer, halogenfrei gemäß EN 60754-2 (CEI EN 50267-2-2)
Fehlerschutz (Schutz bei indirektem Berühren): Doppelte Isolierung - ⧈ (•)	Stoßfestigkeit: IK 08
Installationstemperatur: Max. +60°C; Min. -15°C	Wärmebeständigkeit: Kugeldruckprüfung bei 70°C
Bemessungsspannung: 400V	Widerstand gegen abnorme Wärme und Feuer: Glühdrahtprüfung bei 650°C
Bemessungsisolationsspannung (Ui): 750V	Anwendungen: Für Mauerwerk

(•) Doppelte Isolierung gemäß EN 61140.

BESTÄNDIGKEIT GEGEN CHEMISCHE UND ATMOSPHÄRISCHE STOFFE										
Salz-lösungen	Säuren		Basen		Lösungsmittel				Mineral-öl	UV Strahlung
	Konzentriert	Verdünnt	Konzentriert	Verdünnt	Hexan	Benzol	Azeton	Ethylalkohol		
Beständig	Nicht beständig	Beständig	Nicht beständig	Bedingt beständig	Beständig	Nicht beständig	Nicht beständig	Bedingt beständig	Bedingt beständig	Bedingt beständig

Abmessungen

VERTEILER

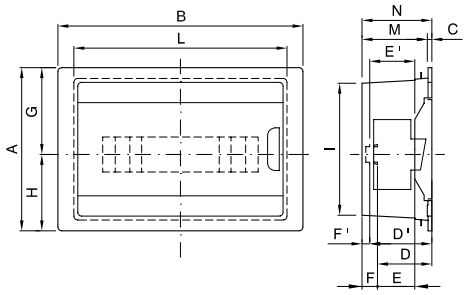

	Artikel-nummer	Außenabmessungen				Gerätemontage								UP- Gehäuse Außenabmessungen		
		A	B	C	N	D	E	F	G	H	D'	E'	F'	I	L	M
8TE	**GW 40 655**	195	236	8	97	73	49	18	104.5	90.5	81.5	57.5	9.5	162	199.5	89
12TE	**GW 40 657**	217	326	8	97	73	49	18	115.5	101.5	81.5	57.5	9.5	178	283.5	89

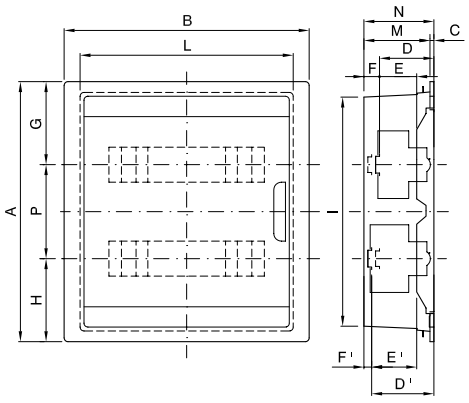

	Artikel-nummer	Außenabmessungen				Gerätemontage									UP- Gehäuse Außenabmessungen		
		A	B	C	N	D	E	F	G	H	D	D'	E'	F'	I	L	M
24M	**GW 40 659**	346	326	8	97	73	49	18	110.5	110.5	125	81.5	57.5	9.5	309	284.5	89
36M	**GW 40 661**	396	453	15	110	73	49	31	123	123	150	81.5	57.5	22.5	349	402	95

48 PTC - MODULARE WASSERGESCHÜTZTE GEHÄUSE - IP55

TECHNISCHE EIGENSCHAFTEN	
Normen: IEC 60670-1; IEC 60670-24; EN 60670-1; EN 60670-24 (*)	Bemessungsstrom: 125A
Schutzart: IP55	Material: GW PLAST Technopolymer, halogenfrei gemäß EN 60754-2 (CEI EN 50267-2-2)
Fehlerschutz (Schutz bei indirektem Berühren): Doppelte Isolierung - ⧈ (•)	Stoßfestigkeit: IK 08
Installationstemperatur: Max. +60°C; Min. -15°C	Wärmebeständigkeit: Kugeldruckprüfung bei 70°C
Bemessungsspannung: 400V	Widerstand gegen abnorme Wärme und Feuer: Glühdrahtprüfung bei 650°C
Bemessungsisolationsspannung (Ui): 750V	Anwendungen: Für Mauerwerk

(•) Doppelte Isolierung gemäß EN 61140.
(*) Gehäusetyp: GP (CEI 23-51) und PD

BESTÄNDIGKEIT GEGEN CHEMISCHE UND ATMOSPHÄRISCHE STOFFE										
Salz-lösungen	Säuren		Basen		Lösungsmittel				Mineral-öl	UV Strahlung
	Konzentriert	Verdünnt	Konzentriert	Verdünnt	Hexan	Benzol	Azeton	Ethylalkohol		
Beständig	Nicht beständig	Bedingt beständig	Nicht beständig	Bedingt beständig	Beständig	Nicht beständig	Nicht beständig	Bedingt beständig	Bedingt beständig	Bedingt beständig

Abmessungen

MODULARES UNTERPUTZ-SYSTEM IP55

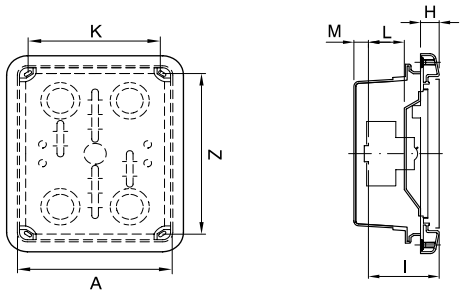

	Artikel-nummer	Dose			Front			
		A	K	Z	H	I	L	M
6TE	**GW 48 681**	138	120	154	27.5	75	47	13
12TE	**GW 48 682**	308	145	154	28	75	47	13
4TE	**GW 48 686**	398	145	154	27.5	75	47	13

40 CDI - GESCHÜTZTE VERTEILER FÜR HOHLWÄNDE - IP40

TECHNISCHE EIGENSCHAFTEN	
Normen: IEC EN 606070-1 (CEI 23-48); IEC EN 60670-24 (CEI 23-49) (*)	Bemessungsstrom: 125A
Schutzart: IP40	Material: Tür und Geräteträger aus Metall, Gehäuse aus GW PLAST Technopolymer
Fehlerschutz (Schutz bei indirektem Berühren): Doppelte Isolierung - ⧈ (•)	Stoßfestigkeit: IK 08
Installationstemperatur: Max. +60°C; Min. -15°C	Wärmebeständigkeit: Kugeldruckprüfung bei 70°C
Bemessungsspannung: 400V	Widerstand gegen abnorme Wärme und Feuer: Glühdrahtprüfung bei 850°C
Bemessungsisolationsspannung (Ui): 750V	Anwendungen: Für Hohlwände

(•) Doppelte Isolierung gemäß EN 61140.
(*) Gehäusetyp: GP (CEI 23-51) und PD

BESTÄNDIGKEIT GEGEN CHEMISCHE UND ATMOSPHÄRISCHE STOFFE										
Salz-lösungen	Säuren		Basen		Lösungsmittel				Mineral-öl	UV Strahlung
	Konzentriert	Verdünnt	Konzentriert	Verdünnt	Hexan	Benzol	Azeton	Ethylalkohol		
Bedingt beständig	Bedingt beständig	Bedingt beständig	Nicht beständig	Nicht beständig	Beständig	Bedingt beständig	Nicht beständig	Beständig	Beständig	Beständig

Abmessungen

VERTEILER

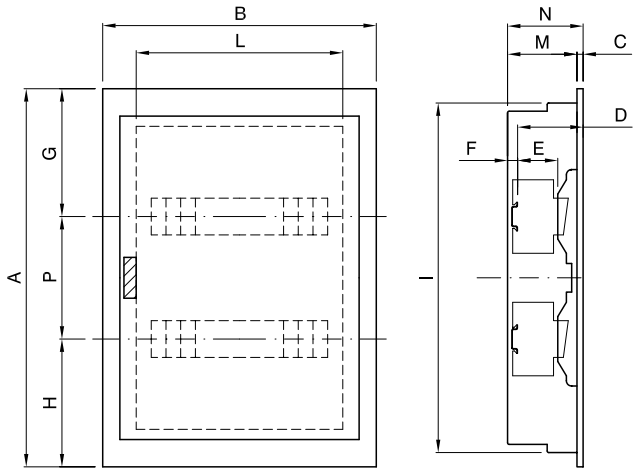

	Artikel-nummer	Außenabmessungen			Gerätemontage							Befestigung		
		A	B	C	N	D	E	F	G	H	D	I	L	M
12TE	**GW 40 161**	338	335	7.5	92.5	76	48	16.5	188	150	125	303	298	85
24TE	**GW 40 162**	463	335	7.5	92.5	76	48	16.5	188	150	125	428	298	85
36TE	**GW 40 163**	588	335	7.5	92.5	76	48	16.5	188	150	125	553	298	85
48TE	**GW 40 164**	713	335	7.5	92.5	76	48	16.5	188	150	125	678	298	85

Baureihe 48

48 PT / PT DIN und 48 PTC:
Mörtelschutz aus Pappe mitgeliefert

48 CM:
Schutzdeckel aus Technopolymer mitgeliefert

BAU-REIHE	Artikelnummer		ÜBERSICHT ZUBEHÖR					
							Deckel	
			Abmessungen (mm)	Schutz- deckel	Anz. Interner Trennwände	Verbindungs-element	Flach	Tief
								
48 PT / PT DIN	GW 48 001		92x92x45	-	-	-	IP40 GW 48 013	-
	GW 48 002		118x96x50	-	-	-	IP40 GW 48 014	-
	GW 48 003		118x96x70	-	-	2 x GW 48 051	IP40 GW 48 014	-
	GW 48 004		152x98x70	-	-	2 x GW 48 051	IP40 GW 48 015	IP40 GW 48 084
	GW 48 005		160x130x70	-	-	2 x GW 48 051	IP40 GW 48 016	IP40 GW 48 085
	GW 48 006	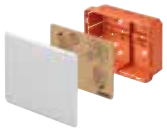 (DIN-Schiene integriert)	196x152x70	1 X GW 48 006 P	1 x GW 48 012	2 x GW 48 051	IP40 GW 48 017	IP40 GW 48 086
	GW 48 007		294x152x70	1 X GW 48 007 P	2 x GW 48 012	2 x GW 48 051	IP40 GW 48 018	IP40 GW 48 087
	GW 48 008		392x152x70	1 X GW 48 008 P	3 x GW 48 012	2 x GW 48 051	IP40 GW 48 019	IP40 GW 48 088
	GW 48 009		480x160x70	1 X GW 48 009 P	2 x GW 48 012	2 x GW 48 051	IP40 GW 48 020	-
	GW 48 010		516x202x80	1 x GW 48 010 P	2 x GW 48 012	2 x GW 48 051	IP40 GW 48 021	-
	GW 48 011		516x294x80	1 x GW 48 011 P	5 mitgeliefert	2 x GW 48 051	IP40 GW 48 022	-
48 CM	GW 48 207		260x260x121	-	1 mitgeliefert	2 mitgeliefert	IP44 GW 48 247	IP44 GW 48 267
	GW 48 211		520x260x121	-	4 mitgeliefert	2 mitgeliefert	IP44 GW 48 251	IP44 GW 48 271
	GW 48 227		260x260x121	-	2 mitgeliefert	2 mitgeliefert	IP44 GW 48 247	IP44 GW 48 267
	GW 48 231		520x260x121	-	5 mitgeliefert	2 mitgeliefert	IP44 GW 48 251	IP44 GW 48 271
48 PTC - IP 40	GW 48 661		138x169x70	-	-	Verbinder für Verbundmontage GW 48 026 	GW 48 611	-
	GW 48 662		308x169x70	-	1 x GW 48 024		GW 48 612	-
	GW 48 663		398x169x70	-	2 x GW 48 024		GW 48 613	-
48 PTC - IP 55	GW 48 671		138x169x70	-	-		GW 48 621	-
	GW 48 691						GW 48 651	
	GW 48 672		308x169x70	-	1 x GW 48 024		GW 48 622	-
	GW 48 673		398x169x70	-	2 x GW 48 024		GW 48 623	-

ÜBERSICHT ZUBEHÖR

Klemmen

Mehrpolig Durchgang			Einpolig Potenzialausgleich							
GW 44 609 GW 44 610 GW 44 610 C	GW 44 611 GW 44 612	GW 44 613 GW 44 614	GW 44 704	GW 44 706	GW 44 708	GW 44 671	GW 44 672	GW 44 673 GW 44 674	GW 44 675	GW 44 676
										
•	-	-	•	•	•	•	•	-	-	-
•	•	-	•	•	•	•	•	•	-	-
•	•	•	•	•	•	•	•	•	-	-
•	•	•	•	•	•	•	•	•	-	-
•	•	•	•	•	•	•	•	•	•	-
•	•	•	•	•	•	•	•	•	-	-
•	•	•	•	•	•	•	•	•	-	-
•	•	•	•	•	•	•	•	•	-	-
•	•	•	•	•	•	•	•	•	-	-
•	•	•	•	•	•	•	•	•	•	-
•	•	•	•	•	•	•	•	•	•	-
•	•	-	•	•	•	•	•	•	-	-
•	•	-	•	•	•	•	•	•	-	-
•	•	-	•	•	•	•	•	•	-	-
•	•	-	•	•	•	•	•	•	-	-
•	•	•	•	•	•	•	•	•	•	-
•	•	•	•	•	•	•	•	•	•	•
•	•	•	•	•	•	•	•	•	•	-
•	•	•	•	•	•	•	•	•	•	-
•	•	•	•	•	•	•	•	•	•	-
•	•	•	•	•	•	•	•	•	•	-

Kompatibilität zwischen der GEWISS Gebäudesystemtechnik und 48 PT DIN Dosen

Die PT DIN Dosen für Gebäudesystemtechnik setzen einen neuen Standard im Markt der Heim- & Gebäudeautomation, sie ermöglichen die Verteilung der Geräte auf Schlüsselpositionen; Die Vorteile des Systems werden vergrößert durch innovative Lösungen, Optimierung der Ressourcen und Reduzierung der Leitungswege.
Die folgende Tabelle zeigt die möglichen Kombinationen - hinsichtlich der Größe und Verlustleistung - der Gewiss Geräte und PT DIN Dosen.
Für die Ermittlung der besten Lösung, unter Berücksichtigung der Baugröße und Verlustleistung der Geräte und somit der geeigneten PT DIN Dose wurde die Software GW BUS entwickelt. Sie vereinfacht die professionelle Arbeit und führt den Anwender durch das Gewiss System; Am Ende steht auch die Zertifizierung bereit.

GEWISS GEBÄUDESYSTEMTECHNIK		48 PT DIN DOSEN						
		Artikelnummer	GW 48 006	GW 48 007	GW 48 008	GW 48 009	GW 48 010	GW 48 011
		Kammern	2	3	4	3	3	6
		Anz. TE EN 50022 je Kammer	4,5	5	5	8	9	4
		Anz. TE EN 50022 / MAX PDE (W)*	11	13	17	25	29	30
KNX GERÄTE FÜR DIN-SCHIENEN	KNX Linien-/Bereichskoppler	2	●	●	●	●	●	●
	KNX Spannungsversorgungen	4	●	●	●	●	●	●
	KNX Jalousieaktoren	4	●	●	●	●	●	●
		8					●	
	KNX Dimmer	2,5					●	●
		4	●	●	●	●	●	●
		6					●	
	KNX Aktoren	4	●	●	●	●	●	●
		8				●	●	
	DALI/KNX, DMX/KNX Gateway	6				●	●	
	KNX Eingänge	4	●	●	●	●	●	●
	Kombinierte Geräte	4	●	●	●	●	●	●
	KNX BUS-Schnittstellen	1 und 2	●	●	●	●	●	●
	KNX Fernsteuerungen	6					●	
	KNX Logikmodule	2,5					●	●
GERÄTE FÜR DIE GEBÄUDE-SYSTEMTECHNIK	Spannungsversorgungen	1,5	●	●	●	●	●	●
	KNX Aktoren	3	●	●	●	●	●	●
	Relais	1,5 und 3	●	●	●	●	●	●
CITY VISION	Spannungsversorgung	3	●	●	●	●	●	●
	Spannungsversorgung	4	●	●	●	●	●	●
	Spannungsversorgungen	8				●	●	
	Video-Wahlschalter/Intercom-Modul	6				●	●	
	Zusätzliche Aktoren	4	●	●	●	●	●	●

Software GW BUS für Projekte der Gebäudesystemtechik

- Ermittlung der passenden Dose PT DIN
- Überprüfung der Verlustleistung
- Anfertigung der entsprechenden Zertifizierung

Für weitere Informationen www.gewiss.com besuchen
oder den Kundendienst kontaktieren +49 6471 501 0

48

Unterputz-Verbindungsdosen

Das System besteht aus drei Serien: 48 PT/DIN mit integrierter DIN-Schiene, nach CEI 23-48, ideal für Geräte der Gebäudesystemtechnik; 48 CM - Anschluss- und Verbindungsdosen mit hohem Fassungsvermögen mit Träger; 48 PTC - modulare Dosen IP55, für Anschlüsse, Verbindungen und Verteilung - ideal für Feuchträume. Alle dosen sind aus halogenfreiem Technopolymer.



Technische Daten ***Seite 1161***

48 PT / PT DIN - ANSCHLUSS-, VERBINDUNGS- UND GERÄTEDOSEN - IP40







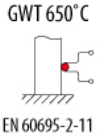

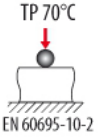

FÜR MAUERWERK



GW 48 004

48 PT - VERBINDUNGS- UND ANSCHLUSSDOSEN FÜR VERBUNDMONTAGE - WEISSER DECKEL RAL 9016

HF EN 60754-2

Art.-Nr.	Außenabmessungen BxHxT (mm)	Vorgerüstete Kammern	VE
GW 48 001	92x92x45	1	162
GW 48 002	118x96x50	1	114
GW 48 003	118x96x70	1	84
GW 48 004	152x98x70	1	64
GW 48 005	160x130x70	1	49

MERKMALE: Prägung auf der Oberfläche zur Erleichterung des Überstreichens.
Rückseite außen gerändelt, für eine bessere Haftung des Mörtels.
Vorgerüstet für die Verbundmontage (sowohl horizontal als auch vertikal) mit dem Verbindungsadapter GW48051.
Deckel mit Schrumpffolie geschützt, in der auch der Beutel mit den Befestigungsschrauben enthalten ist.
Mörtelschutz wird durch Aufdrücken auf das geöffnete Unterteil montiert.
MITGELIEFERTES ZUBEHÖR: Schraubensatz Ø3x25 für Deckelbefestigung. Mörtelschutz aus Pappe im Lieferumfang enthalten , mit Papierband verpackt.
HINWEISE: Für die Eingänge die ausbrechbaren Öffnungen entfernen, nachdem die Laschen mit einer Schere abgeschnitten wurden.



GW 48 006

48 PT DIN - VERBINDUNGS- UND ANSCHLUSSDOSEN FÜR VERBUNDMONTAGE MIT INTEGRIERTER DIN-SCHIENE IM BODEN FARBE: DECKEL WEISS RAL 9016

HF EN 60754-2

Art.-Nr.	Außenabmessungen BxHxT (mm)	Vorgerüstete Kammern	Anz.TE EN 50022 pro Kammer	Montage Geräte	Max. Verlust-leistung (W)	Anz. Halterungen GW44720	VE
GW 48 006	196x152x75	2	4,5	DIN-Schiene	11	2	34
GW 48 007	294x152x75	3	5	DIN-Schiene	13	3	22
GW 48 008	392x152x75	4	5	DIN-Schiene	17	4	17
GW 48 009	480x160x75	3	8	DIN-Schiene	25	5	17
GW 48 010	516x202x90	3	9	DIN-Schiene	29	5	9
GW 48 011	516x294x90	6	4	DIN-Schiene	30	5	5

ANWENDUNG: Dosen mit integrierter DIN-Schiene gemäß dem Standard 64-8 der diese Lösung für Geräte mit Verlustleistung innerhalb von Dosen (gemäß CEI 23-49) ausweist. Ideal für die dezentrale Installation von Aktoren, Spannungsversorgungen, usw..
MERKMALE: Prägung auf der Oberfläche zur Erleichterung des Überstreichens. Rückseite außen gerändelt, für eine bessere Haftung des Mörtels. Vorgerüstet für die Verbundmontage (sowohl horizontal als auch vertikal) mit dem Verbindungsadapter GW48051. Deckel mit Schrumpffolie geschützt, in der auch der Beutel mit den Befestigungsschrauben enthalten ist. Mörtelschutz wird durch Aufdrücken auf das geöffnete Unterteil montiert.
MITGELIEFERTES ZUBEHÖR: Dose GW48011 mit 5 internen Trennwänden. Schraubensatz Ø3x25 für Deckelbefestigung. Mörtelschutz aus Pappe im Lieferumfang enthalten , mit Papierband verpackt.
HINWEISE: Für die Eingänge die ausbrechbaren Öffnungen entfernen, nachdem die Laschen mit einer Schere abgeschnitten wurden.

ZUBEHÖR FÜR 48 PT / PT DIN UND 48 PT DIN GREEN WALL

TECHNISCHES ZUBEHÖR



GW 48 007 P

SCHUTZDECKEL FÜR VERBINDUNGS- UND UNTERPUTZDOSEN

Art.-Nr.	Für Gehäuse PT DIN	Für PT GREEN WALL Dosen	VE
GW 48 006 P	GW48006	GW48006PM und GW48126PM	70
GW 48 007 P	GW48007	GW48007PM	60
GW 48 008 P	GW48008	GW48008PM	50
GW 48 009 P	GW48009	GW48009PM	40
GW 48 010 P	GW48010		30
GW 48 011 P	GW48011		25

MERKMALE: Aus Technopolymer. Kompletter Schutz während der Maurerarbeiten, der Oberflächenbehandlung und des Ausmalens der Wände. Bei der Verwendung des Schutzdeckels unter dem Deckel verringert sich die Verlustleistung um 2W für GW48006, GW48007, GW48008, GW48010, GW48011, GW48006PM, GW48007PM, GW48008PM Dosen und um für 3W GW48009 und GW48009PM Dosen.
HINWEISE: Einrastbefestigung zur schnelleren Montage und Demontage.. Wiederverwendbar.



GW 48 051

VERBINDUNGSELEMENT FÜR PT / PT DIN UND PT DIN GREEN WALL DOSEN

Art.-Nr.	Für PT / PT DIN Dosen	Für PT GREEN WALL Dosen	VE
GW 48 051	GW48003 - GW48011	GW48006PM - GW48009PM	10

HINWEISE: Das Verbindungselement ermöglicht die horizontale und/oder vertikale Kombination von PT/PT DIN Dosen. Für PT DIN GREEN WALL Dosen Ermöglicht GW40425 die horizontale Kombination. GW48051 auch für Dosen mit transparenten Deckel GW48126PM. GWT 850 °C gemäß EN 60695-2-11.



GW 48 012

TRENNWAND FÜR PT DIN UND PT DIN GREEN WALL DOSEN

Art.-Nr.	Für Gehäuse PT DIN	Für PT GREEN WALL Dosen	VE
GW 48 012	GW48006 - GW48011	GW48006PM - GW48009PM	50/300



GW 48 018

WIDERSTANDSFÄHIGE, STOSSFESTE, FLACHE DECKEL FÜR PT / PT DIN UND PT DIN GREEN WALL DOSEN WEISS RAL 9016 - IP40

Art.-Nr.	Geeignet für	Stoss-festigkeit	VE
GW 48 013	GW48001	IK10	10/120
GW 48 014	GW48002 - GW48003	IK10	10/100
GW 48 015	GW48004	IK10	10/100
GW 48 016	GW48005	IK10	10/100
GW 48 017	GW48006 und GW48006PM	IK10	10/100
GW 48 018	GW48007 und GW48007PM	IK10	10/80
GW 48 019	GW48008 und GW48008PM	IK10	10/40
GW 48 020	GW48009 und GW48009PM	IK10	10/40
GW 48 021	GW48010	IK10	10/30
GW 48 022	GW48011	IK10	10/20

MERKMALE: Prägung auf der Oberfläche zur Erleichterung des Überstreichens. GWT 850 °C gemäß EN 60695-2-11.



GW 48 084

HOHE DECKEL FÜR PT / PT DIN UND PT DIN GREN WALL DOSEN - WEISS RAL 9016 - IP40

HF
EN 60754-2

Art.-Nr.	Geeignet für	VE
GW 48 084	GW48004	1/10
GW 48 085	GW48005	1/8
GW 48 086	GW48006 und GW48006PM	1/10
GW 48 087	GW48007 und GW48007PM	1/5
GW 48 088	GW48008 und GW48008PM	1/5

MERKMALE: Die hohen Deckel sind ideal für den Übergang von einer Aufputz- zu einer Unterputzinstallation. Abnehmbare Frontplatte und Rahmen für die Anbindung von Kabelkanälen.
Max. H Deckel= 49 mm für Dosen bis 196x152; Max. H Deckel= 66 mm für Dosen bis 392x152 und Rohre Ø max. = 32 mm.



GW 48 023

LANGE SELBSTSCHNEIDENDE SCHRAUBEN FÜR DIE BEFESTIGUNG DER DECKEL

Art.-Nr.	Abmessungen (mm)	Geeignet für	VE
GW 48 023	Ø3x38	Verbindungsdosen Baureihe 48 PT / PT DIN und PT DIN GREEN WALL	300/4200

44 ME - EINPOLIGE KLEMMBLÖCKE



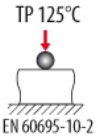

KOMBINIERBARE KLEMMBLÖCKE



GW 44 706

KLEMMBLÖCKE MIT INDIREKTER PLATTENBEFESTIGUNG - 450V - T 85°C - TRANSPARENT

Art.-Nr.	Anschluss-möglichkeiten	VE
GW 44 704	4 Wege x 6 mm²	10/100
GW 44 706	6 Wege x 6 mm²	10/100
GW 44 708	8 Wege x 6 mm²	10/100

ANWENDUNGEN: Befestigung auf Halterung GW44720, für Montage auf DIN-Schienen.
HINWEISE: Für die Anschlusskapazität siehe technischen Katalog.

ZUBEHÖR FÜR KOMBINIERBARE KLEMMBLÖCKE



GW 44 720

HALTERUNG FÜR DIE BEFESTIGUNG VON KLEMMBLÖCKEN ZUR VERBUNDMONTAGE AUF DIN-SCHIENE

Art.-Nr.	Für modulare Klemmleisten	Befestigung Klemmleiste	Befestigung auf DIN-Schiene	VE
GW 44 720	GW44704, GW44706, GW44708	Einrasten	Aufschnappen	1/50

HINWEISE: Ideal für Montage in Dosen der Baureihe 48 PT DIN.
MERKMALE: Kombination von Klemmblöcken mit max. 12 Abgängen möglich.
Mögliche Kombinationen: 3xGW44704; 2xGW44706; 1xGW44704 + 1xGW44706; 1xGW44704 + 1xGW44708; Breite: 4,5 Teilungseinheiten EN 50022.

MODULARE KLEMMENLEISTEN



GW 44 671

KLEMMBLÖCKE MIT INDIREKTER SCHRAUBBEFESTIGUNG - 450V - T 85°C - TRANSPARENT

Art.-Nr.	Anschluss-möglichkeiten	VE
GW 44 671	3 Wege x 6 mm²	10/100
GW 44 672	5 Wege x 6 mm²	10/100
GW 44 673	4 Wege x 16 mm²	10/50
GW 44 674	2 Wege x 16 mm² + 3 Wege x 6 mm²	10/50
GW 44 675	2 Wege x 16 mm² + 9 Wege x 6 mm²	5/25
GW 44 676	2 Wege x 35 mm² + 4 Wege x 16 mm²	1/10

ANWENDUNGEN: Besonders geeignet für die Erstellung von Potentialausgleichsknoten.
MITGELIEFERTES ZUBEHÖR: Selbstklebendes Etikett zur Kennzeichnung der Stromkreise.
HINWEISE: GW44676 mit Durchgangsklemmen. Ermöglicht Abzweigungen vom Hauptkabel, das nur im geklemmten Bereich abisoliert und nicht unterbrochen wird.

ZUBEHÖR FÜR MODULARE KLEMMBLÖCKE



GW 44 681

HALTERUNG FÜR DIE BEFESTIGUNG VON MODULAREN KLEMMBLÖCKEN AUF DIN-SCHIENE

Art.-Nr.	Für modulare Klemmleisten	Befestigung Klemmleiste	VE
GW 44 681	GW44671 - GW44676	Einrasten	100



GW 44 682

ADAPTER FÜR DIE BEFESTIGUNG VON MODULAREN KLEMMBLÖCKEN

Art.-Nr.	Für modulare Klemmleisten	Befestigung Klemmleiste	VE
GW 44 682	GW44671 - GW44676	Aufschnappen	200

ANWENDUNGEN: Zur Befestigung der Potentialausgleichklemmblöcke auf Montageplatten oder direkt am Montagegehäuse im Inneren der Verbindungsdosen und wassergeschützten Dosen.
MITGELIEFERTES ZUBEHÖR: Schrauben für die Befestigung des Adapters.

48 CM - ANSCHLUSS UND ABZWEIGDOSEN MIT HOHEM FASSUNGSVERMÖGEN - IP40









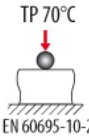

FLACHER DECKEL



GW 48 207

VERBINDUNGS- UND ANSCHLUSSDOSEN FÜR DIE VERBUNDMONTAGE, FÜR TRÄGER - FLACHER PLOMBIERBARER DECKEL WEISS RAL 9016

HF EN 60754-2

Art.-Nr.	Außenabmessungen BxHxT (mm)	Vorgerüstete Kammern	Max. Verlust-leistung (W)	VE
GW 48 207	260x260x121	2	13	8
GW 48 211	520x260x121	5	30	6

MITGELIEFERTES ZUBEHÖR: Trennwände, Verbindungselemente für die Verbundmontage, selbstklebende Piktogramme zur Kennzeichnung der Stromkreise und plombierbare Schrauben. Mörtelschutz und Farbschutz aus Technopolymer, fungiert zusätzlich als elektroakustische Isolierung, mit zentralen Griffen, um das Herausziehen zu erleichtern.
HINWEISE: Wenn der Schutz unter dem Deckel angebracht wird, verringert sich die Verlustleistung des Kastens um: 2W für die Dosen GW48207; 3W für GW48211.
Verlustleistung berechnet gemäß IEC 60670-24.

HOHER DECKEL

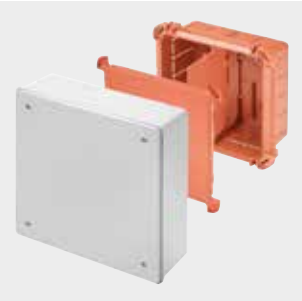

GW 48 227

VERBINDUNGS- UND ANSCHLUSSDOSEN FÜR DIE VERBUNDMONTAGE, FÜR TRÄGER - FLACHER PLOMBIERBARER DECKEL GRAU RAL 7035

HF EN 60754-2

Art.-Nr.	Außenabmessungen BxHxT (mm)	Vorgerüstete Kammern	Max. Verlust-leistung (W)	VE
GW 48 227	260x260x121	2	13	4
GW 48 231	520x260x121	5	30	4

MERKMALE: Der Deckel hat eine abnehmbare Frontplatte und einen Rahmen für die Verbindung mit Kabelkanälen (H max. = 66mm) und Rohren (max. = 40mm).
Der Rahmen ist für die Befestigung von DIN-Schienen vorgerüstet (nicht mitgeliefert).
Vorrüstung EN 50022: GW48227 horizontal 24 Teilungseinheiten (2x12), vertikal 24 Teilungseinheiten (2x12); GW48231 horizontal 78 Teilungseinheiten (26x3), vertikal 36 Teilungseinheiten (12x3).
MITGELIEFERTES ZUBEHÖR: Trennwände, Verbindungselemente für die Verbundmontage, selbstklebende Piktogramme zur Kennzeichnung der Stromkreise und plombierbare Schrauben. Mörtelschutz und Farbschutz aus Technopolymer, fungiert zusätzlich als elektroakustische Isolierung, mit zentralen Griffen, um das Herausziehen zu erleichtern.
HINWEISE: Wenn der Schutz unter dem Deckel angebracht wird, verringert sich die Verlustleistung des Kastens um: 2W für die Dosen GW48227; 3W für GW48231.
Verlustleistung berechnet gemäß IEC 60670-24.

ZUBEHÖR FÜR 48 CM UND 48 CM GREEN WALL

TECHNISCHES ZUBEHÖR



GW 48 251

STOSSFESTE, PLOMBIERBARE, FLACHE DECKEL FÜR DOSEN FÜR TRÄGER - WEISS RAL 9016 - IP44

HF EN 60754-2

Art.-Nr.	Abm.Frontseite BxH (mm)	Stoss-festigkeit	VE
GW 48 247	260x260	IK10	1/15
GW 48 251	520x260	IK10	1/10

MITGELIEFERTES ZUBEHÖR: Selbstklebende Piktogramme zur Kennzeichnung der Stromkreise und plombierbare Schrauben.



GW 48 271

STOSSFESTE, PLOMBIERBARE HOHE DECKEL FÜR DOSEN FÜR TRÄGER - GRAU RAL 7035 - IP44

HF EN 60754-2

Art.-Nr.	Für Dosen Abm.	Stoss-festigkeit	VE
GW 48 267	260x260	IK10	1/10
GW 48 271	520x260	IK10	1/5

MERKMALE: Der Deckel hat eine abnehmbare Frontplatte und einen Rahmen für die Verbindung mit Kabelkanälen (H max. = 65mm) und Rohren (Ø max. = 40mm).
Der Rahmen ist für die Befestigung von DIN-Schienen vorgerüstet (nicht mitgeliefert).
Vorrüstung EN 50022: GW48267 horizontal 24 Teilungseinheiten (2x12), vertikal 24 Teilungseinheiten (2x12); GW48271 horizontal 78 Teilungseinheiten (26x3), vertikal 36 Teilungseinheiten (12x3).
MITGELIEFERTES ZUBEHÖR: Selbstklebende Piktogramme zur Kennzeichnung der Stromkreise und plombierbare Schrauben.

48 PTC - MODULARE ABZWEIG-, STEUER- UND VERTEILERDOSEN





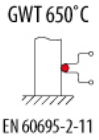

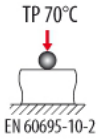

DOSEN MIT DECKEL - IP40



GW 48 661

MODULARE, GESCHÜTZTE UNTERPUTZ-VERBINDUNGS- UND ANSCHLUSSDOSEN STOSSFESTER DECKEL - WEISS RAL 9016

HF EN 60754-2

Art.-Nr.	Außenabmessungen BxHxT (mm)	Vorgerüstete Kammern	VE
GW 48 661	138x169x70	1	1/28
GW 48 662	308x169x70	2	1/14
GW 48 663	398x169x70	3	1/9

MITGELIEFERTES ZUBEHÖR: Selbstklebende Piktogramme zur Kennzeichnung der Stromkreise, Bausatz selbstschneidender Schrauben aus Edelstahl Ø 4x32 mm, Scharniere Selbsthaltung bei offenen Deckels.
GW48662 vorgerüstet für den Einbau einer DIN-Schiene; Verfügbarer Raum: 14 Teilungseinheiten.
Mörtelschutz aus Pappe im Lieferumfang enthalten , mit Papierband verpackt.
MERKMALE: Vorgerüstet für die Verbundmontage (sowohl horizontal als auch vertikal) mit dem Verbindungsadapter GW48026.
Mörtelschutz wird durch Aufdrücken auf das geöffnete Unterteil montiert.
HINWEISE: Für die Eingänge die ausbrechbaren Öffnungen entfernen, nachdem die Laschen mit einer Schere abgeschnitten wurden.

DOSEN MIT DECKEL - IP55



GW 48 671

MODULARE, WASSERGESCHÜTZTE UNTERPUTZ-VERBINDUNGS- UND ANSCHLUSSDOSEN STOSSFESTER DECKEL - GRAU RAL 7035

HF EN 60754-2

Art.-Nr.	Außenabmessungen BxHxT (mm)	Vorgerüstete Kammern	VE
GW 48 671	138x169x70	1	1/28
GW 48 672	308x169x70	2	1/14
GW 48 673	398x169x70	3	1/9

MITGELIEFERTES ZUBEHÖR: Selbstklebende Piktogramme zur Kennzeichnung der Stromkreise, Bausatz selbstschneidender Schrauben aus Edelstahl Ø 4x32 mm, Scharniere Selbsthaltung bei offenen Deckels.
GW48672 vorgerüstet für den Einbau einer DIN-Schiene. Verfügbarer Raum: 14 Teilungseinheiten.
Mörtelschutz aus Pappe im Lieferumfang enthalten , mit Papierband verpackt.
MERKMALE: Vorgerüstet für die Verbundmontage (sowohl horizontal als auch vertikal) mit dem Verbindungsadapter GW48026.
Mörtelschutz wird durch Aufdrücken auf das geöffnete Unterteil montiert.
HINWEISE: Für die Eingänge die ausbrechbaren Öffnungen entfernen, nachdem die Laschen mit einer Schere abgeschnitten wurden.
Die Schutzart IP55 wird garantiert mit geschlossenem Deckel und bei Installationen an wasserfesten Wänden aus Fliesen oder ähnlichen Materialien, ohne Verbinder.

DOSEN MIT TRANSPARENTEN, STOSSFESTER DECKEL - IP55

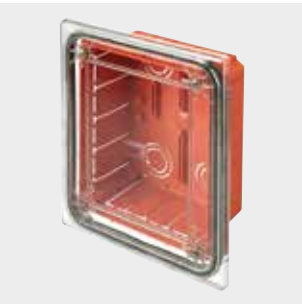

GW 48 691

MODULARE, WASSERGESCHÜTZTE UNTERPUTZ-VERBINDUNGS- UND ANSCHLUSSDOSE STOSSFESTER DECKEL - TRANSPARENT

HF EN 60754-2

Art.-Nr.	Außenabmessungen BxHxT (mm)	Vorgerüstete Kammern	VE
GW 48 691	138x169x70	1	1/28

MITGELIEFERTES ZUBEHÖR: Selbstklebende Piktogramme zur Kennzeichnung der Stromkreise, Bausatz selbstschneidender Schrauben aus Edelstahl Ø 4x32 mm, Scharniere Selbsthaltung bei offenen Deckels.
Mörtelschutz aus Pappe im Lieferumfang enthalten , mit Papierband verpackt.
MERKMALE: Vorgerüstet für die Verbundmontage (sowohl horizontal als auch vertikal) mit dem Verbindungsadapter GW48026.
Mörtelschutz wird durch Aufdrücken auf das geöffnete Unterteil montiert.
HINWEISE: Für die Eingänge die ausbrechbaren Öffnungen entfernen, nachdem die Laschen mit einer Schere abgeschnitten wurden.
Die Schutzart IP55 wird garantiert mit geschlossenem Deckel und bei Installationen an wasserfesten Wänden aus Fliesen oder ähnlichen Materialien, ohne Verbinder.
ANWENDUNGEN: Ideal für medizinische Bereiche, wenn der Erdungsanschluss zugänglich sein muss.

MODULARE DOSEN MIT TRANSPARENTER RAUCHGLASTÜR - IP55



GW 48 681

WASSERGESCHÜTZTE, MODULARE UNTERPUTZGEHÄUSE MIT STOSSFESTER ABDECKUNG - GRAU RAL 7035

HF EN 60754-2

Art.-Nr.	Anzahl TE EN 50022	Außenabmessungen BxHxT (mm)	Abm.Frontseite BxH (mm)	Verlust-leistung (W)	VE
GW 48 681	6	138x169x70	175x210	15	1/6
GW 48 682	12	308x169x70	345x210	25	1/4

MITGELIEFERTES ZUBEHÖR: Abdeckstreifen, Bezeichnungsetiketten, Bausatz selbstschneidender Schrauben aus Edelstahl Ø 4x32 mm.
Mörtelschutz aus Pappe im Lieferumfang enthalten , mit Papierband verpackt. Kleinverteiler komplett mit Rückseite.
MERKMALE: Vorgerüstet für die Verbundmontage (sowohl horizontal als auch vertikal) mit dem Verbindungsadapter GW48026.
Mörtelschutz wird durch Aufdrücken auf das geöffnete Unterteil montiert.
HINWEISE: Verlustleistung berechnet gemäß IEC 60670-24.



GW 48 686

WASSERGESCHÜTZTER, KOMBINIERTER VERTEILER FÜR REG UND 2 FLANSCHEN 85X75 MM FÜR DIE MONTAGE VON STECKDOSEN NACH IEC 309 - STOSSFESTE ABDECKUNG - GRAU RAL 7035

HF EN 60754-2

Art.-Nr.	Anzahl TE EN 50022	Außenabmessungen BxHxT (mm)	Abm.Frontseite BxH (mm)	Verlust-leistung (W)	VE
GW 48 686	4	308x169x70	345x210	19	1/4

MITGELIEFERTES ZUBEHÖR: Bezeichnungsetiketten, Bausatz selbstschneidender Schrauben aus Edelstahl Ø 4x32 mm.
Mörtelschutz aus Pappe im Lieferumfang enthalten , mit Papierband verpackt.
Kleinverteiler komplett mit Rückseite.
MERKMALE: Vorgerüstet für die Verbundmontage (sowohl horizontal als auch vertikal) mit dem Verbindungsadapter GW48026.
Mörtelschutz wird durch Aufdrücken auf das geöffnete Unterteil montiert.
HINWEISE: Verlustleistung berechnet gemäß IEC 60670-24. Kompatibel mit IEC 309 16A 10° Einsätzen.

TECHNISCHES ZUBEHÖR



GW 48 024

INNENTRENNWAND FÜR DOSEN PTC

HF EN 60754-2

Art.-Nr.	Für Dosen Abm.	VE
GW 48 024	398x169x70 308x169x70 mm	10/200

ANWENDUNGEN: Garantiert die Trennung verschiedener Stromkreise gemäß der Norm CEI 64-8.



GW 48 026

VERBINDUNGSADAPTER FÜR DOSEN PTC

HF EN 60754-2

Art.-Nr.	Beschreibung	VE
GW 48 026	Rastmontage	5/25

ANWENDUNGEN: Ermöglicht die vertikale/horizontale Verbundmontage und einfachere Kabelführung.

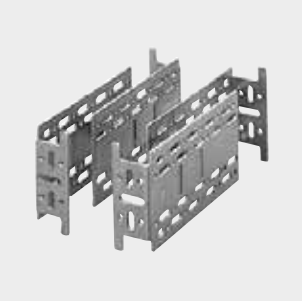

GW 70 009

EINSTELLBARE VERLÄNGERUNGSBÜGEL AUS VERZINKTEM STAHL FÜR DIE RÜCKSEITIGE BEFESTIGUNG, KOMPLETT MIT SELBSTSCHNEIDENDEN SCHRAUBEN - SATZ AUS 4 BÜGELN - BAUREIHE 70 RT

Art.-Nr.	Abstand einstellbar	VE
GW 70 009	90 - 160 mm	1/10

ANWENDUNGEN: Ermöglicht bei der vertikalen Verbundmontage die Schaffung eines Zwischenraums für den Durchgang der Rohre zwischen PTC-Dose und Wand.



GW 44 683

BEFESTIGUNGSSCHIENE FÜR POTENTIALAUSGLEICHSKLEMMBLÖCKE IN UNTERPUTZKÄSTEN PTC

HF EN 60754-2

Art.-Nr.	Montierbare Klemmleisten	VE
GW 44 683	4xGW44671; 3xGW44672; 2xGW44673; 2xGW44674; 1xGW44675	1/50

MERKMALE: Breite 1 Kammer. Für Anwendungen mit PTC-Kästen mit 2 und 3 Kammern wird die Schiene auf den Trennwänden GW48024 befestigt.



GW 48 643

KIT ZUM VERPLOMBEN DER DECKEL / FRONTPLATTEN DER DOSEN PTC 2 SCHRAUBEN MIT DURCHGANGSBOHRUNG

Art.-Nr.	Beschreibung	Abmessungen Schrauben (mm)	VE
GW 48 643	Schrauben aus vernickeltem Messing	Ø 4x32	1/100

ANWENDUNGEN: Sabotageschutz für öffentlich zugängliche Anlagen.



GW 48 645

BAUSATZ MIT 4 LANGEN SELBSTSCHNEIDENDEN SCHRAUBEN UND DISTANZSTÜCKEN FÜR DIE BEFESTIGUNG DER DECKEL UND FRONTPLATTEN

Art.-Nr.	Abmessungen Schrauben (mm)	Distanzstück Stärke (mm)	VE
GW 48 645	Ø 4x45	Max 10 mm reduzierbar	1/100

MERKMALE: Der Bausatz kann auch für die folgenden Unterputzbaureihen benutzt werden: CD/CDK (ab 6 Teilungseinheiten), 48 CM und 42 RV.



GW 48 644

WASSERGESCHÜTZTES ZYLINDER-SICHERHEITSSCHLOSS

Art.-Nr.	Für Verteiler	Material	VE
GW 48 644	Baureihe 48 PTC und 42 RV	Metalldruckguß	1/10

MITGELIEFERTES ZUBEHÖR: 2 Schlüssel.
HINWEISE: Alle Schlüssel und zugehörigen Schlösser der gleichen Artikelnummer sind identisch.



GW 66 745

WASSERGESCHÜTZE ABDECKUNGEN FÜR KOMBINIERTE GEHÄUSE 48 PTC TYP GW48686

Art.-Nr.	Abmessungen BxH (mm)	Geeignet für	Farbe	VE
GW 66 708	85x75	1 Drucktaster Ø 22 mm Baureihe 74 PS	Grau	1/20
GW 66 745	85x75	1 Drucktaster Ø 22 mm Baureihe 74 PS	Gelb	1/20
GW 27 401	75x85		Grau ähnlich RAL 7035	3/60

ANWENDUNGEN: GW66745 speziell für die Montage von Not-Aus-Tastern. Montage in Verteiler Q-DIN, Abzweigkasten PTC, Flanschdeckel und Abdeckungen möglich.
MITGELIEFERTES ZUBEHÖR: Dichtung und Montageschrauben.

ERSATZTEILE



GW 48 611

GESCHÜTZTE, STOSSFESTE DECKEL FÜR ABZWEIGDOSEN PTC - WEISS RAL 9016 - IP40

Art.-Nr.	Für Dosen Abm.	VE
GW 48 611	138x169x70	1/70
GW 48 612	308x169x70	1/25
GW 48 613	398x169x70	1/40

MITGELIEFERTES ZUBEHÖR: Bausatz selbstschneidender, verzinkter Schrauben Ø 4x32 mm.



GW 48 621

WASSERGESCHÜTZTE DECKEL FÜR ABZWEIGDOSEN PTC - GRAU RAL 7035 - IP55

Art.-Nr.	Für Dosen Abm.	VE
GW 48 621	138x169x70	1/30
GW 48 622	308x169x70	1/20
GW 48 623	398x169x70	1/15

MITGELIEFERTES ZUBEHÖR: Bausatz selbstschneidender, verzinkter Schrauben Ø 4x32 mm.



GW 48 651

WASSERGESCHÜTZTE, TRANSPARENTE, STOSSFESTE DECKEL FÜR ABZWEIGDOSEN PTC - IP55

Art.-Nr.	Für Dosen Abm.	VE
GW 48 651	138x169x70	1/30

MITGELIEFERTES ZUBEHÖR: Bausatz selbstschneidender, verzinkter Schrauben Ø 4x32 mm.



GW 40 423

ABDECKSTREIFEN AUS KUNSTSTOFF

Art.-Nr.	Anzahl TE EN 50022	Farbe	VE
GW 40 423	4.5	Grau ähnlich RAL 7035	50



48 PT / PT DIN DOSEN



Diese Baureihe besteht aus 11 Größen komplett mit Mörtelschutz, für individuelle Verbindungen. In den Größen 6÷11 ist eine DIN-Schiene integriert: Das Macht die Dosen einzigartig.

48 CM DOSEN

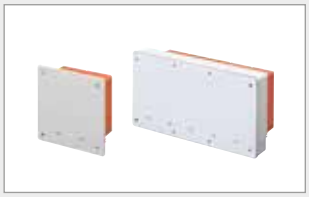

Dank der beträchtlichen Dosentiefe (121mm), können alle Typen vertikal und horizontal eine höhere Anzahl Rohre aufnehmen (auch größere Durchmesser). Diese Eigenschaft macht die Dosen 48 CM ideal für Anschlüsse im Steigbereich.

48 PTC DOSEN



Das System besteht aus Dosen, Gehäusen und modularen Verteilern für Verbindungen und REG. Die IP55 Ausführungen sind ideal für technische Räume, Küchen oder Bereiche in denen mit Spritzwasser zu rechnen ist.

48 PT / PT DIN - ANSCHLUSSDOSEN UND DOSEN FÜR REIHENEINBAUGERÄTE - IP40

TECHNISCHE EIGENSCHAFTEN

Normen: IEC EN 606070-1 (CEI 23-48); IEC EN 60670-22 (CEI 23-94); IEC EN 60670-24 (CEI 23-49) (*)	Stoßfestigkeit: IK 07 (Standard und hohe Deckel) IK 10 (Stoßfeste Deckel)
Schutzart: IP40	Wärmebeständigkeit: Kugeldruckprüfung bei 70°C
Installationstemperatur: Max. +60°C; Min. -15°C	Widerstand gegen abnorme Wärme und Feuer: Glühdrahtprüfung bei 650°C
Material: GW PLAST Technopolymer, halogenfrei gemäß EN 60754-2 (CEI EN 50267-2-2)	Anwendungen: Für Mauerwerk

(*) Gehäusetyp: GP (CEI 23-51) und PD

BESTÄNDIGKEIT GEGEN CHEMISCHE UND ATMOSPHÄRISCHE STOFFE

Stoff	Salz-lösungen	Säuren		Basen		Lösungsmittel				Mineral-öl	UV Strahlung
		Konzentriert	Verdünnt	Konzentriert	Verdünnt	Hexan	Benzol	Azeton	Ethylalkohol		
48 PT / PT DIN Standard-Deckel	Beständig	Nicht beständig	Nicht beständig	Bedingt beständig	Bedingt beständig	Nicht beständig	Nicht beständig	Nicht beständig	Bedingt beständig	Bedingt beständig	Bedingt beständig
48 PT / PT DIN Stoßfester Deckel	Beständig	Nicht beständig	Bedingt beständig	Nicht beständig	Bedingt beständig	Resistente	Nicht beständig	Nicht beständig	Bedingt beständig	Bedingt beständig	Bedingt beständig

Abmessungen

ANSCHLUSSDOSEN (GW48001-GW48005)

GW 48 001 - GW 48 005

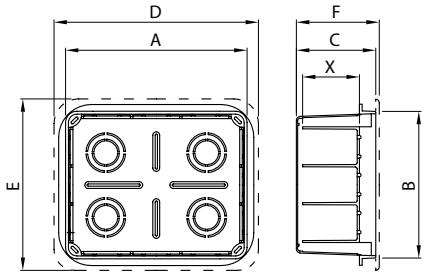

Artikelnr.	Dosen										Deckel			Hoher Deckel				Max. Ø Rohr je Sektor	Max. Ø Rohr in Rückwand	Max. Verlustleistung
	A	B	C	X	N° - S	Anz. TE No -M	I	L	'I	'L	D	E	F	'D	'E	G	H			
GW 48 001	92	92	45	30	-	-	-	-	-	-	112	112	48,5	-	-	-	-	Ø32	Ø25	-
GW 48 002	118	96	50	36	-	-	-	-	-	-	138	116	53,5	-	-	-	-	Ø32	Ø25	-
GW 48 003	118	96	70	50	-	-	-	-	-	-	138	116	73,5	-	-	-	-	Ø32	Ø25	-
GW 48 004 GW 48 084	152	98	70	50	-	-	-	-	-	-	172	118	73,5	170	116	49	56	Ø40	Ø32	-
GW 48 005 GW 48 085	160	130	70	50	-	-	-	-	-	-	186	156	74	178	148	49	56	Ø40	Ø32	-

ANSCHLUSSDOSEN MIT DIN-SCHIENE (GW48006-GW48011)

Mit DIN-Schiene (GW 48 006 - GW 48 011)

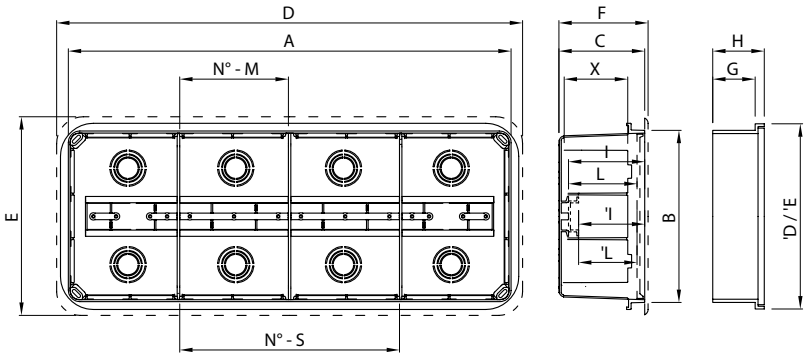

Artikelnr.	Dosen										Deckel			Hoher Deckel				Max. Ø Rohr je Sektor	Max. Ø Rohr in Rück-wand	Max. Verlust-leistung
	A	B	C	X	N° - S	Anz. TE No -M	I	L	'I	'L	D	E	F	'D	'E	G	H			
GW 48 006 GW 48 086	196	152	75	57	2	4,5	69	61	62	53,5	222	178	79	214	170	49	56	Ø50	Ø32	11W
GW 48 007 GW 48 087	294	152	75	57	3	5	69	61	62	53,5	320	178	79	312	170	66	73	Ø50	Ø32	13W
GW 48 008 GW 48 088	392	152	75	57	4	5	70	63	63	55,5	418	178	80	410	170	66	73	Ø50	Ø32	17W
GW 48 009	480	160	75	57	3	8	70	61	63	53,5	506	186	80,5	-	-	-	-	Ø50	Ø50	25W
GW 48 010	516	202	90	69	3	9	85,5	78	78	70,5	543	229	96	-	-	-	-	Ø63	Ø50	29W
GW 48 011	516	294	90	69	6	4	85,5	77	78	70	543	320	96	-	-	-	-	Ø63	Ø50	30W

48 CM - DOSEN MIT HOHEM FASSUNGSVERMÖGEN - IP40

TECHNISCHE EIGENSCHAFTEN	
Normen: IEC EN 606070-1 (CEI 23-48); IEC EN 60670-22 (CEI 23-94); IEC EN 60670-24 (CEI 23-49) (*)	Stoßfestigkeit: (IP40 Deckel) (IP44 Deckel)
Schutzart: IP40; (IP44 spare covers)	Wärmebeständigkeit: Kugeldruckprüfung bei 70°C
Installationstemperatur: Max. +60°C; Min. -15°C	Widerstand gegen abnorme Wärme und Feuer: Glühdrahtprüfung bei 650°C
Material: GW PLAST Technopolymer, halogenfrei gemäß EN 60754-2 (CEI EN 50267-2-2)	Anwendung: Für Mauerwerk

(*) Gehäusetyp: GP (CEI 23-51) und PD

BESTÄNDIGKEIT GEGEN CHEMISCHE UND ATMOSPHÄRISCHE STOFFE										
Salz-lösungen	Säuren		Basen		Lösungsmittel				Mineral-öl	UV Strahlung
	Konzentriert	Verdünnt	Konzentriert	Verdünnt	Hexan	Benzol	Azeton	Ethylalkohol		
Beständig	Nicht beständig	Nicht beständig	Bedingt beständig	Bedingt beständig	Nicht beständig	Nicht beständig	Nicht beständig	Bedingt beständig	Bedingt beständig	Bedingt beständig

Abmessungen

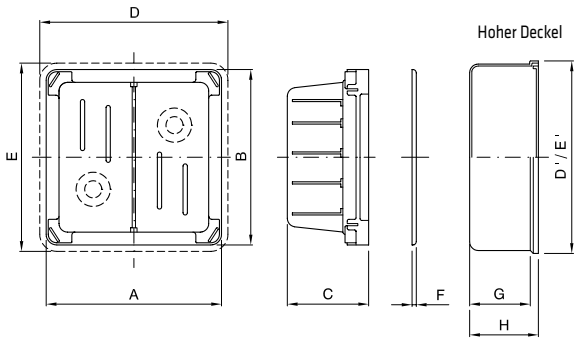

	Dose			Flacher Deckel			Hoher Deckel			
	A	B	C	D	E	F	D'	E'	G	H
2 Abteile	260	260	121.5	280	280	7	286	286	67	74
5 Abteile	520	260	121.5	540	280	7	547	286	67	74

48 PTC - MODULARE VERBINDUNGS, STEUER- UND VERTEILERDOSEN - IP40/IP55

TECHNISCHE EIGENSCHAFTEN	
Normen: IEC 60670-1; IEC 60670-22; 23-48; EN 60670-1; EN 60670-22; EN 60670-1; EN 60670-22	Stoßfestigkeit: IK 07 (Dosen) IK 08 (wassergeschützte Steuereinheit und modularer Verteiler)
Schutzart: IP40; IP55	Wärmebeständigkeit: Kugeldruckprüfung bei 70°C
Installationstemperatur: Max. +60°C; Min. -15°C	Widerstand gegen abnorme Wärme und Feuer: Glühdrahtprüfung bei 650°C
Material: GW PLAST Technopolymer, halogenfrei gemäß EN 60754-2 (CEI EN 50267-2-2)	

BESTÄNDIGKEIT GEGEN CHEMISCHE UND ATMOSPHÄRISCHE STOFFE										
Salz-lösungen	Säuren		Basen		Lösungsmittel				Mineral-öl	UV Strahlung
	Konzentriert	Verdünnt	Konzentriert	Verdünnt	Hexan	Benzol	Azeton	Ethylalkohol		
Beständig	Nicht beständig	Bedingt beständig	Nicht beständig	Bedingt beständig	Beständig	Nicht beständig	Nicht beständig	Bedingt beständig	Bedingt beständig	Bedingt beständig

Abmessungen

MODULARE UNTERPUTZDOSEN

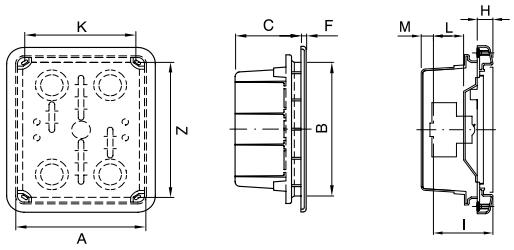

	Dose			Deckel					
Artikelnr.	A	B	C	D	E	F	G	Z	K
GW 48 661 GW 48 671 GW 48 681 GW 48 691	138	169	70					154	120
GW 48 662 GW 48 672 GW 48 682 GW 48 686	308	169	70					154	145
GW 48 663 GW 48 673	398	169	70					154	125
GW 48 611				175	210	5.5		154	120
GW 48 612				345	210	5.5		154	145
GW 48 613				435	210	5.5		154	125
GW 48 621				175	210	-	9	154	120
GW 48 622				345	210	-	9	154	145
GW 48 623				435	210	-	9	154	125
GW 48 651				175	210	-	9	154	120

24 SC

Unterputz-, Aufputz- und Bodeneinbaudosen für die Schalterprogramme

Große Auswahl an Dosen für Schalterprogramme, mit hoher mechanischer Festigkeit und umfangreichem Zubehör: Trennwände, Dichtungen, Mörtelschutz. Bodeneinbaudosen in verschiedenen Größen, mit Edelstahl oder individueller Oberfläche (für die Verwendung von Geräten der Baureihe System und REG).



Technische Daten ***Seite 1176***

BODENEINBAUDOSEN





BODENEINBAUDOSEN - MIT VERTIKALEN HALTERUNGEN



GW 24 601

BODENEINBAUDOSEN MIT HOHLEM DECKEL - GLÜHDRAHTPRÜFUNG 850°C

HF EN 60754-2

Art.-Nr.	Interne Modularität	Anz. Halterungen	Außenabmessungen BxHxT (mm)	VE
GW 24 601	10 Module SYSTEM	2 Halterungen für 5 Module System	212x98x320	1
GW 24 602	20 Module SYSTEM	4 Halterungen für 5 System Module	364x98x320	1

MERKMALE: Die Halterungen eignen sich für den Einsatz der mitgelieferten, beweglichen Trennwände (Energie / Daten).
Der Deckel kann mit Hilfe eines Werkzeugs abgenommen und beliebig an einer der beiden Seiten montiert werden.
In den Deckel kann der Bodenbelag integriert werden.



GW 24 612

BODENEINBAUDOSEN MIT EDELSTAHLDECKEL - GLÜHDRAHTPRÜFUNG 850°C

HF EN 60754-2

Art.-Nr.	Interne Modularität	Anz. Halterungen	Außenabmessungen BxHxT (mm)	VE
GW 24 611	10 Module SYSTEM	2 Halterungen für 5 Module System	212x98x320	1
GW 24 612	20 Module SYSTEM	4 Halterungen für 5 System Module	364x98x320	1

MERKMALE: Die Halterungen eignen sich für den Einsatz der mitgelieferten, beweglichen Trennwände (Energie / Daten).
Der Deckel kann mit Hilfe eines Werkzeugs abgenommen und beliebig an einer der beiden Seiten montiert werden.
Der Deckel hat eine ästhetische Oberfläche aus Edelstahl.

UNTERFLURDOSEN



UNTERFLURDOSEN HOHLER DECKEL - GLÜHDRAHTTEST 850°C

Art.-Nr.	Interne Modularität	Anz. Unterteile	Anz. Halterungen	Außenabmessungen BxHxT (mm)	VE
GW 24 606	16 SYSTEM Module	1 Unterteil	8 Halterungen mit 2 System Mod.	212x98x320	1
GW 24 607	32 SYSTEM Module	2 Unterteile	16 Halterungen mit 2 System Mod.	364x98x320	1

MERKMALE: Jedes Unterteil beinhaltet eine 8-fach System-Halterung.
Das Unterteil ist mit Schrauben an der Bodeneinbaudose befestigt.
Trennstege aus Kunststoff (Energie/Daten) bereits im Unterteil enthalten.
Der Deckel kann mit Hilfe eines Werkzeugs abgenommen und beliebig an einer der beiden Seiten montiert werden.
In den Deckel kann der Bodenbelag integriert werden.



GW 24 616

UNTERFLURDOSEN EDELSTAHLDECKEL - GLÜHDRAHTTEST 850°C

Art.-Nr.	Interne Modularität	Anz. Unterteile	Anz. Halterungen	Außenabmessungen BxHxT (mm)	VE
GW 24 616	16 SYSTEM Module	1 Unterteil	8 Halterungen mit 2 System Mod.	212x98x320	1
GW 24 617	32 SYSTEM Module	2 Unterteile	16 Halterungen mit 2 System Mod.	364x98x320	1

MERKMALE: Jedes Unterteil beinhaltet eine 8-fach System-Halterung.
Das Unterteil ist mit Schrauben an der Bodeneinbaudose befestigt.
Trennstege aus Kunststoff (Energie/Daten) bereits im Unterteil enthalten.
Der Deckel kann mit Hilfe eines Werkzeugs abgenommen und beliebig an einer der beiden Seiten montiert werden.
Der Deckel hat eine ästhetische Oberfläche aus Edelstahl.

ZUBEHÖR



GW 24 622

METALLGEHÄUSE

Art.-Nr.	Geeignet für Unterflurdosen	VE
GW 24 621	GW24601, GW24611	1
GW 24 622	GW24602, GW24612	1

HINWEISE: Für das Einlegen der Bodeneinbaudosen in Estrich. Mit Anschlussflanschen für Rohre und Kanäle. Mit Deckel.



GW 24 633

BAUSATZ FÜR DIE MONTAGE VON REG

Art.-Nr.	Geeignet für Unterflurdosen	VE
GW 24 633	GW24601, GW24611, GW24602, GW24612	1/30

MERKMALE: Geeignet für die Montage von REG - max. 2 TE, nur für Bodeneinbaudosen mit vertikal montierten Halterungen.

HINWEISE: Das Kit beinhaltet eine DIN-Schiene die gemeinsam mit der Abdeckung auf die Unterseite der Bodeneinbaudose montiert werden muss.

UNTERPUTZDOSEN





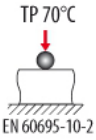

RECHTECKIGE DOSEN - BIG BOX



GW 24 403

BIG BOX RECHTECKIGE DOSEN MIT HOHEM FASSUNGSVERMÖGEN FÜR MODULARE SCHALTERPROGRAMME

HF EN 60754-2

Art.-Nr.	Beschreibung	Befestigungsabstand Halterungen	Vorgerüstete Kammern	Außenabmessungen BxHxT (mm)	VE
GW 24 403	3 Einsätze	83.5 mm	3	119x80x50	15/345
GW 24 404	4 Einsätze	108.5 mm	4	144x85x50	5/135
GW 24 406	6 Einsätze	100 mm	6	194x90x50	3/36
GW 24 206	6 Einsätze (3+3)	83.5 mm	1	108x124x50	5/150
GW 24 237	8 Einsätze (4+4)	108.5 mm	2	131x129x53	2/24
GW 24 238	12 Einsätze (6+6)	163.5 mm	2	186x132x53	2/24
GW 24 239	18 Einsätze (6+6+6)	163.5 mm	3	186x190x65	2/16

MERKMALE: GW24403, GW24404 und GW24406 geeignet für Montage des wiederverwendbaren Mörtelschutzes; Trennwände und Verbindungselemente.
GW24206: Geeignet für die Montage der selbsttragenden Abdeckrahmen "Compact" GW24005 und Blinddeckel "Compact" GW24215 - GW24216.
MITGELIEFERTES ZUBEHÖR: GW24237, GW24238 und GW24239 mit Trennwänden.
ANWENDUNGEN: Ideal für Haus- und Gebäudeautomation.
HINWEISE: GW24239 nur für PLAYBUS.



GW 24 403 P

MÖRTELSCHUTZ FÜR RECHTECKIGE DOSEN BIG BOX

HF EN 60754-2

Art.-Nr.	Für BIG BOX Dosen	VE
GW 24 403 P	GW24403	200
GW 24 404 P	GW24404	50
GW 24 406 P	GW24406	50

MERKMALE: Aus Technopolymer. Schutz während Mauer-, Putz- und Malerarbeiten.
Mit Signalfahnen für die Identifizierung und zentralem Griff für die einfache Demontage.
HINWEISE: Einrastbefestigung zur schnelleren Montage und Demontage..



GW 24 321

TRENNWAND FÜR RECHTECKIGE DOSEN

Art.-Nr.	Für BIG BOX Dosen	Für GREEN WALL Dosen	VE
GW 24 321	GW24403, GW24404, GW24406	GW24403PM, GW24404PM, GW24406PM	200

ANWENDUNGEN: Für die Trennung verschiedener Spannungen gemäß IEC 60364 (international) und HD 384 (europäisch).



GW 24 330

VERBINDUNGSELEMENT FÜR DIE SERIENMONTAGE VON RECHTECKIGEN DOSEN BIG BOX MIT HOHEM FASSUNGSVERMÖGEN

Art.-Nr.	Für BIG BOX Dosen	VE
GW 24 330	GW24403, GW24404, GW24406	150

ANWENDUNGEN: Für die horizontale / vertikale Kombination von Einbaudosen BIG BOX mit 3/4/6 Einsätzen.
HINWEISE: GW24330 geeignet für die Montage der Abdeckrahmen System, Playbus und Chorus.

QUADRATISCHE DOSEN



GW 24 231

QUADRATISCHE DOSE

Art.-Nr.	Beschreibung	Befestigungsabstand Halterungen	Außenabmessungen BxHxT (mm)	VE
GW 24 231	2 Einsätze, kombinierbar	60 mm	70x70x50	5/200

MERKMALE: Für die horizontale/vertikale Verbundmontage mit 71 mm Achsenabstand. Mit 2 Befestigungsschrauben.

RUNDE DOSEN



GW 24 232

RUNDE ANREIHBARE DOSEN Ø 60MM MIT DOMEN FÜR SCHRAUBBEFESTIGUNG

Art.-Nr.	Beschreibung	Befestigungsabstand Halterungen	Abmessungen (mm)	VE
GW 24 232	Rund modular	60 mm	Ø60x42	5/200
GW 24 233	Distanzstück 91 mm			20/200

MERKMALE: GW24232 geeignet für die Einzel- oder Verbundmontage mit 71 mm Achsenabstand (oder 91 mm mit Distanzstück).
Mit 2 Befestigungsschrauben.



GW 24 208

RUNDE DOSEN

Art.-Nr.	Beschreibung	Abmessungen (mm)	VE
GW 24 208	Konisch	Ø 60 x 46	270
GW 24 209	Zylindrisch	Ø 65x38	312
GW 24 210	Zylindrisch	Ø 85x42	152

UNTERPUTZDOSE FÜR TELEFONANLAGEN

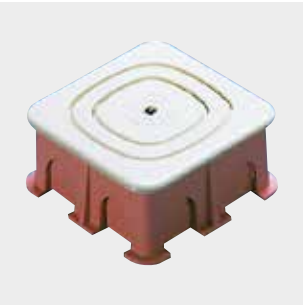

GW 24 221

UNTERPUTZDOSE FÜR TELEFONANLAGEN - ABDECKUNG CREMEWEISS

Art.-Nr.	Typ der Anwendung	Außenabmessungen BxHxT (mm)	VE
GW 24 221	Konventionell	68x68x30	280

MERKMALE: Einführungen für Rohre Ø 20 mm.

AUFPUTZDOSEN





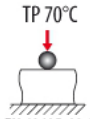

DOSEN FÜR CHORUS



GW 16 743

AUFPUTZDOSEN FÜR ABDECKRAHMEN ONE

HF EN 60754-2

Art.-Nr.	Beschreibung	Für Halterungen	Außenabmessungen BxHxT (mm)	VE
Farbe: Weiss				
GW 16 743	3 Einsätze	GW16803	118x90x46	3/60
GW 16 744	4 Einsätze	GW16804	140x90x46	1/30
Farbe: Schwarz				
GW 16 773	3 Einsätze	GW16803	118x90x46	3/30
GW 16 774	4 Einsätze	GW16804	140x90x46	1/30

MERKMALE: Ohne Halterung und Rahmen. Es können alle Abdeckrahmen der Baureihe ONE verwendet werden. Geeignet für MINI-Kanäle HxB (mm): 15x8, 15x10, 22x10, 30x15.
HINWEISE: Vorgerüstet für die Befestigung der Erdungsklemme GW26407.



GW 16 752

AUFPUTZDOSEN FÜR ABDECKRAHMEN ONE INTERNATIONAL

HF EN 60754-2

Art.-Nr.	Beschreibung	Typ	Für Halterungen	Außenabmessungen BxHxT (mm)	VE
Farbe: Weiss					
GW 16 752	2 Einsätze		GW16822	90x90x46	1/30
GW 16 753	2+2 Einsätze	Horizontal	GW16822	161x90x46	1/15
GW 16 754	2+2 Einsätze	Vertikal	GW16822	90x161x46	1/15
Farbe: Schwarz					
GW 16 782	2 Einsätze		GW16822	90x90x46	1/30
GW 16 783	2+2 Einsätze	Horizontal	GW16822	161x90x46	1/15
GW 16 784	2+2 Einsätze	Vertikal	GW16822	90x161x46	1/15

MERKMALE: Ohne Halterung und Rahmen. Es können alle Abdeckrahmen der Baureihe ONE verwendet werden.
Geeignet für MINI-Kanäle HxB (mm): 15x15, 20x20, 22x10, 30x10, 30x15, 35x15, 45x15.
GW16754 und GW16784 vorgesehen für Abdeckrahmen ONE mit Achsenabstand 71mm.
GW16752 und GW16782 mit 2 Befestigungsschrauben. GW16753, GW16783, GW16754 und GW16784 mit 6 Befestigungsschrauben.
HINWEISE: Vorgerüstet für die Befestigung der Erdungsklemme GW26407.

DOSEN FÜR SYSTEM



GW 22 471

AUFPUTZDOSEN FÜR ABDECKRAHMEN TOP SYSTEM

Art.-Nr.	Geeignet für	Farbe	Für Kabelkanäle Abmes. (mm)	Für Rohre Ø max (mm)	VE
GW 22 471	1/2/3 Einsätze TOP SYSTEM	Wolkenweiss	14x8,5 30x13 20x10	16 - 20	3/60
GW 22 472	4 Einsätze TOP SYSTEM	Wolkenweiss	14x8,5 30x13 20x10	16 - 20	3/30

MERKMALE: Vorgerüstet für die Befestigung der Erdungsklemme GW26407.



GW 24 006

DOSEN FÜR SELBSTTRAGENDE ABDECKRAHMEN COMPACT

Art.-Nr.	Geeignet für	Farbe	Für Kabelkanäle Abmes. (mm)	Für Rohre Ø max (mm)	VE
GW 24 006	1/2/3 Einsätze COMPACT	Wolkenweiss	14x8,5 30x13 20x10	16 - 20 - 25	3/60
GW 24 007	3+3 Einsätze COMPACT	Wolkenweiss	14x8,5 30x13 20x10	16 - 20 - 25	3/30

MERKMALE: Vorgerüstet für die Befestigung der Erdungsklemme GW26407.



GW 32 431

AUFPUTZDOSEN FÜR ABDECKRAHMEN VIRNA

Art.-Nr.	Geeignet für rahmen	Farbe	Für Kabelkanäle Abmes. (mm)	Für Rohre Ø max (mm)	VE
GW 32 431	1/2/3 Einsätze	Wolkenweiss	15x17 / 22x10 / 25x17	16 - 20	3/60
GW 32 432	1/2/3 Einsätze	Tonerschwarz	15x17 / 22x10 / 25x17	16 - 20	3/60

MERKMALE: Vorgerüstet für die Befestigung der Erdungsklemme GW26407.

DOSEN FÜR PLAYBUS



GW 32 431

AUFPUTZDOSEN

HF
EN 60754-2

Art.-Nr.	Geeignet für	Farbe	VE
GW 32 431	1/2/3 Einsätze PLAYBUS	Wolkenweiss	3/60
GW 32 432	1/2/3 Einsätze PLAYBUS	Tonerschwarz	3/60
GW 32 436	4+4 Einsätze PLAYBUS	Wolkenweiss	3/51
GW 32 437	4+4 Einsätze PLAYBUS	Tonerschwarz	3/51

MERKMALE: Vorgerüstet für die Befestigung der Erdungsklemme GW26407. Geeignet für Rohre Ø 16 - 20 mm.

TECHNISCHES ZUBEHÖR



GW 24 322

TRENNSTEG AUS METALL FÜR MODULARE UNTERPUTZGEHÄUSE

Art.-Nr.	Geeignet für	VE
GW 24 322	GW24237	10/100
GW 24 323	GW24238	10/100
GW 24 324	GW24239	10/100

ANWENDUNGEN: Trennung von Starkstrom- und Signalstromkreisen. Trennung von besonderen Stromkreisen.



GW 24 227

HOHE DECKEL FÜR RECHTECKIGE UNTERPUTZDOSEN 3 MODULE ALS ÜBERGANG VON AUF- ZUR UNTERPUTZINSTALLATION - IP40

Art.-Nr.	Beschreibung	Farbe	VE
GW 24 227	Blinddeckel	Wolkenweiss	5/50
GW 24 228	Gerätehalter	Wolkenweiss	5/50

ANWENDUNGEN: Mit dem hohen Deckel kann die Anlage erweitert werden, ausgehend von einer rechteckigen Unterputzdose mit 3 Einsätzen.
Der Deckel mit Ausschnitt GW24228 ermöglicht die Montage von Rahmen und Abdeckungen mit 3 Einsätzen.
MERKMALE: Für Kabelkanäle 15x17 - 22x10 - 25x17mm.



GW 24 211

BLINDABDECKUNGEN FÜR RECHTECKIGE UNTERPUTZDOSEN

HF
EN 60754-2

Art.-Nr.	Beschreibung	Konfiguration	Befestigung	Farbe	VE
GW 24 211	3 Einsätze		Mit Schrauben	Wolkenweiss	1/120
GW 24 212	3 Einsätze		Mit Schrauben	Tonerschwarz	1/120
GW 24 213	4 Einsätze		Mit Schrauben	Wolkenweiss	1/60
GW 24 214	4 Einsätze		Mit Schrauben	Tonerschwarz	1/60
GW 24 215	3+3 Einsätze	übereinander	Mit Schrauben	Wolkenweiss	1/60
GW 24 216	3+3 Einsätze	übereinander	Mit Schrauben	Tonerschwarz	1/60

MITGELIEFERTES ZUBEHÖR: Selbstschneidende Schrauben zur Befestigung.



GW 24 218

DECKEL FÜR RUNDE UNTERPUTZDOSEN

Art.-Nr.	Beschreibung	Farbe	Befestigung	VE
GW 24 218	Ø 65 mm	Weiß RAL 9016	Mit Krallen	50/400
GW 24 220	Ø 85 mm	Weiss	Mit Krallen	50/600



GW 24 224

SELBSTSCHNEIDENDE SPEZIALSCHRAUBEN ZUR BEFESTIGUNG DER HALTERUNGEN UND ABDECKRAHMEN COMPACT

Art.-Nr.	Abmessungen (mm)	Geeignet für	VE
GW 24 224	TC 3,5x17	Holz. Kunststoff, Aluminium	500/7000
GW 24 225	TC 3,5x30	Tief sitzende Dosen	300/4200
GW 24 229	TC 3,5x50	Tief sitzende Dosen	300/4200

24 SC



UNTERPUTZDOSEN

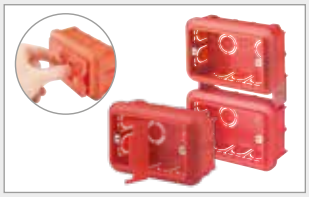

Die hohe Kapazität und Robustheit macht die Dosen der Baureihe BIG BOX ideal für die Gebäudeautomation. Sie zeichnen sich durch das vergrößerte Fassungsvermögen und ein umfangreiches Zubehör aus (Mörtelschutz, Trennwände, usw.).

UNTERFLURDOSEN

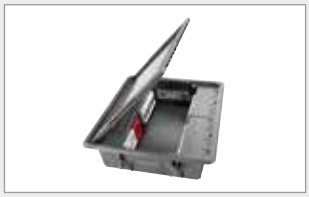

Bodeneinbaudosen für die geschützte Installation von Steckdosen und Datendosen. Ausführungen mit 10 und 20 System Modulen, mit begehbarer Abdeckung (Bodenbelag oder Edelstahl). Metallgehäuse für den Einbau in Estrich.

AUFPUTZGEHÄUSE FÜR DAS SCHALTERPROGRAMM



Ästhetische Baureihe passend zu den Abdeckrahmen der GEWISS Schalterprogramme Chorus, System und Playbus, die eine Aufputzmontage in allen Umgebungen ermöglicht.

BODENEINBAUDOSEN

TECHNISCHE DATEN			
Normen: EN 60670-1, EN60670-23		Installationstemperatur: Max. +45°C; Min. -5°C	
Schutzart:	IP52 zwischen den Wänden der Dose und dem Boden	Material: GW PLAST Technopolymer, halogenfrei gemäß EN 60754-2 (CEI EN 50267-2-2)	
	IP40 zwischen den Deckel und dem Doseninnenraum	Punktbelastung: 500N	
	(exklusive dem Kabelauslass)	Verteilte Belastung: 1000N	
	IP20 am Kabelauslass	Widerstand gegen abnorme Wärme und Feuer: Glühdrahtprüfung 850°C	

Abmessungen

BODENEINBAUDOSEN

10 SYSTEM Module

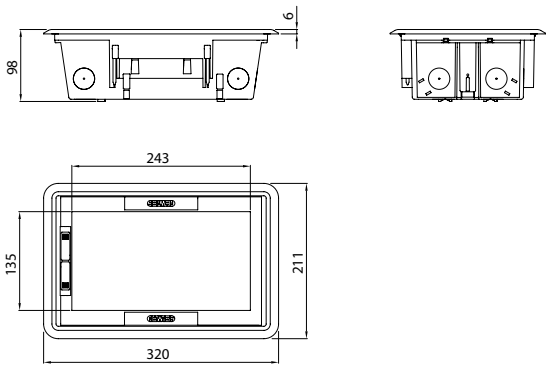

10 SYSTEM Module

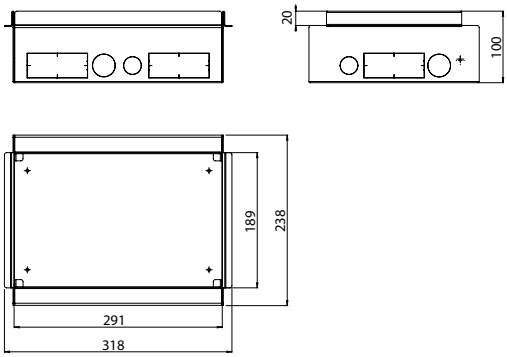

20 SYSTEM Module

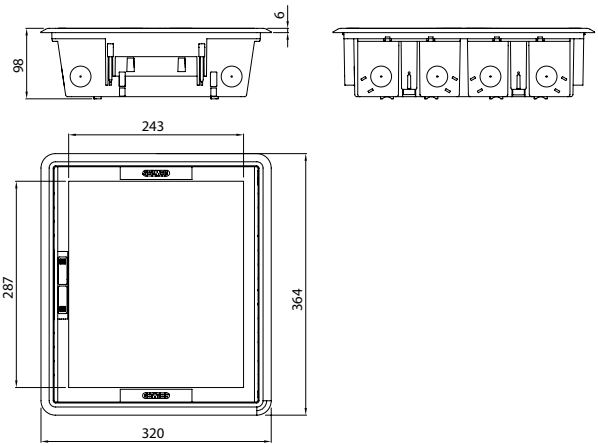

20 SYSTEM Module

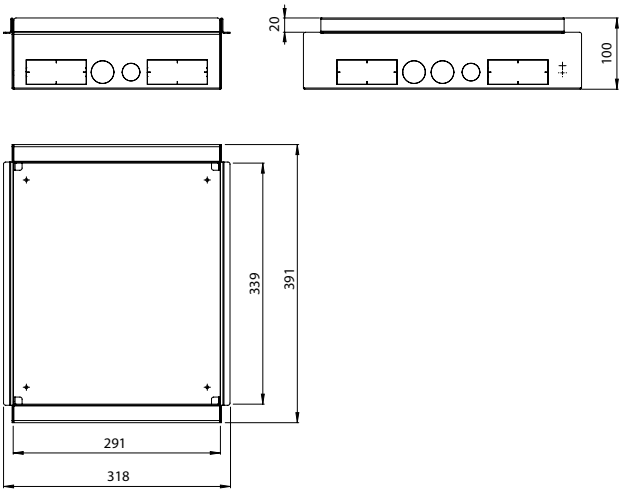

UNTERPUTZDOSEN FÜR MAUERWERK

TECHNISCHE DATEN	
Normen: IEC 60670-1; EN 60670-1;	Stoßfestigkeit: IK 07
Schutzart: IP40	Wärmebeständigkeit: Kugeldruckprüfung bei 70°C
Installationstemperatur: Max. +60°C; Min. -15°C	Widerstand gegen abnorme Wärme und Feuer: Glühdrahtprüfung 650°C
Material: GW PLAST Technopolymer, halogenfrei gemäß EN 60754-2 (CEI EN 50267-2-2)	Installation: Mauerwerk

BESTÄNDIGKEIT GEGEN CHEMISCHE UND ATMOSPHÄRISCHE STOFFE

Salz-lösungen	Säuren		Basen		Lösungsmittel				Mineral-öl	UV Strahlung
	Konzentriert	Verdünnt	Konzentriert	Verdünnt	Hexan	Benzol	Azeton	Alkohol		
Beständig	Nicht beständig	Nicht beständig	Bedingt beständig	Bedingt beständig	Nicht beständig	Nicht beständig	Nicht beständig	Bedingt beständig	Bedingt beständig	Bedingt beständig

Abmessungen

UNTERPUTZDOSEN

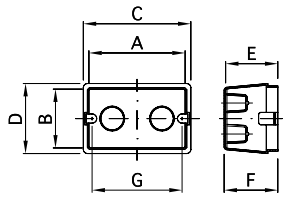

3 Einsätze **GW 24 403**
4 Einsätze **GW 24 404**

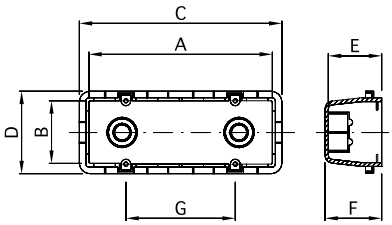

6 Einsätze
GW 24 406

6 Einsätze
GW 24 206

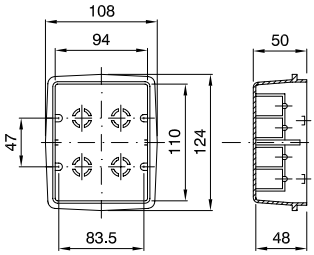

	GW 24 403	GW 24 404	GW 24 406
Artikelnr.	3 Einsätze BIG BOX	4 Einsätze BIG BOX	6 Einsätze BIG BOX
A	96	121	171
B	58	58	60
C	119	144	194
D	80	85	90
E	49	49	49
F	50,5	50,5	50,5
G	83,5	108,5	100

8 Einsätze
GW 24 237

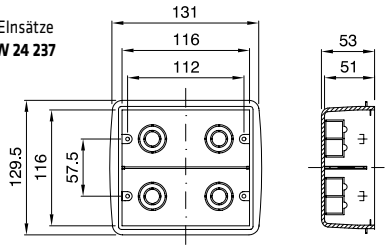

RUND
GW 24 232

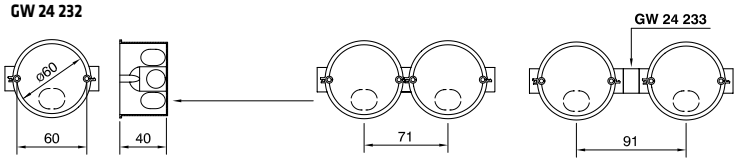

12 Einsätze
GW 24 238

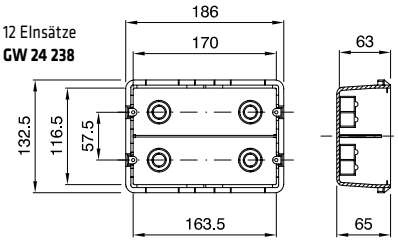

QUADRATISCH
GW 24 231

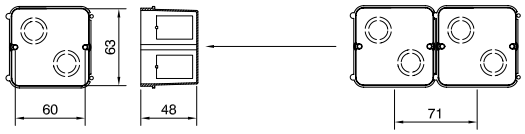

18 Einsätze
GW 24 239

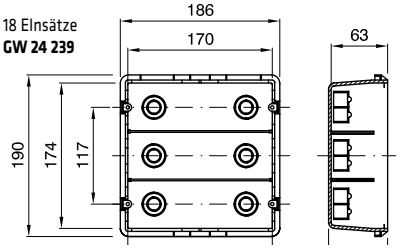

AUFPUTZDOSEN PLAYBUS

GW 32 431 - GW 32 432
GW 32 436 - GW 32 437

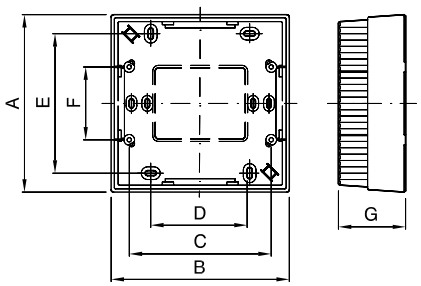

Artikelnr.	GW 32 431 GW 32 432	GW 32 436 GW 32 437
	3 Elnsätze	4+4 Elnsätze
A	80	140
B	116	140.6
C	83.5	108.5
D	90	78
E	50	110
F	-	57.5
G	50	53

KOMPAKTE AUFPUTZDOSEN

GW 24 006
GW 24 007

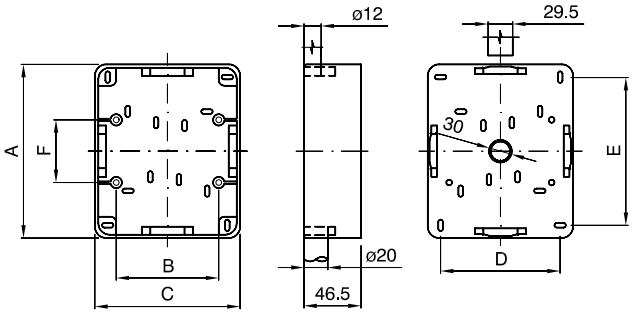

Artikelnr.	GW 24 006	GW 24 007
	3 Elnsätze	3+3 Elnsätze
A	83	136
B	83.5	83.5
C	113	113
D	96	96
E	65	119
F	-	51

HOHE DECKEL

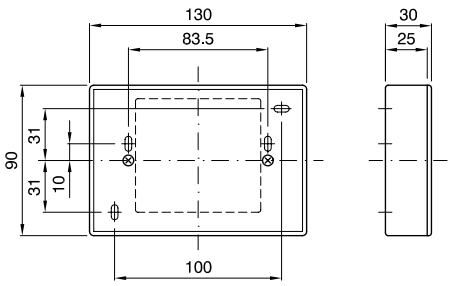

GW 24 227
GW 24 228

AUFPUTZDOSEN TOP SYSTEM

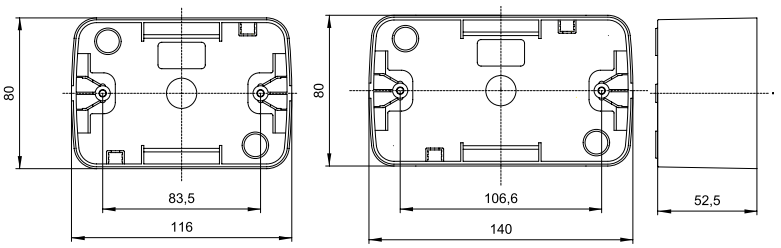

GW 22 471

GW 22 472

BLINDDECKEL

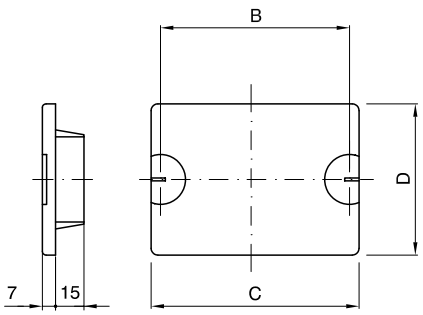

GW 24 211 - GW 24 212
GW 24 213 - GW 24 214

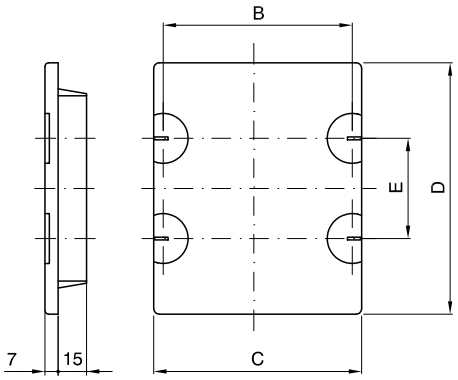

GW 24 215 - GW 24 216

Artikelnr.	GW 24 211 GW 24 212	GW 24 213 GW 24 214	GW 24 215 GW 24 216
	3 Elnsätze	4 Elnsätze	3+3 Elnsätze
B	83.5	108.5	83.5
C	110	134	110
D	80	80	133
E	-	-	51

RK

STARRE ELEKTROINSTALLATIONSROHRE



Seite 1184

FK

BIEGSAME ELEKTROINSTALLATIONSROHRE



Seite 1206

DF

FLEXIBLE ELEKTRONISTALLATIONSROHRE



Seite 1226

FU/PZ

KABELSCHUTZROHRE UND ERDEINBAUKÄSTEN



Seite 1238

GW FIT

BEFESTIGUNGS- UND MONTAGEZUBEHÖR



Seite 1255

Baureihe RK

Ø Rohre (mm)	STARRE ROHRE									ZUBEHÖR BAUREIHE RK IP40			
	IRL Baureihe		IRL/B Baureihe		RK 15 Baureihe		RKB Baureihe	RKHF Baureihe		Muffe IP40	Bogen mit engem Radius IP40	Öffenbares T-Stück IP40	Winkel öffenbar IP40
	 2M	 3M	 2M	 3M	 2M	 3M	 3M	 2M	 3M				
16	DX 27 216	DX 27 316	DX 27 616	DX 27 716	DX 25 216	DX 25 316	DX 25 716	**DX 26 216**	**DX 26 316**	**DX 40 016**	**DX 40 116**	DX 40 216	DX 40 316
20	DX 27 220	DX 27 320	DX 27 620	DX 27 720	DX 25 220	DX 25 320	DX 25 720	**DX 26 220**	**DX 26 320**	**DX 40 020**	**DX 40 120**	DX 40 220	DX 40 320
25	DX 27 225	DX 27 325	DX 27 625	DX 27 725	DX 25 225	DX 25 325	DX 25 725	**DX 26 225**	**DX 26 325**	**DX 40 025**	**DX 40 125**	DX 40 225	DX 40 325
32	DX 27 232	DX 27 332	DX 27 632	DX 27 732	DX 25 232	DX 25 332	DX 25 732	**DX 26 232**	**DX 26 332**	**DX 40 032**	**DX 40 132**	DX 40 232	DX 40 332
40		DX 27 340	DX 27 640	DX 27 740		DX 25 340	DX 25 740	**DX 26 240**		**DX 40 040**	**DX 40 140**		
50		DX 27 350		DX 27 750		DX 25 350	DX 25 750	**DX 26 250**		**DX 40 050**	**DX 40 150**		
63		DX 27 363		DX 27 763		DX 25 363	DX 25 763	**DX 26 263**		DX 40 063	DX 40 163		

Beschreibung	DOSEN	VERSCHRAUBUNGEN FÜR DOSEN TRIX UND QUADRIX - IP54		
		Verschlusskappe	Verschraubung Dose-Dose	Verschraubungen für glatte Rohre
				
				Rohr Ø 16 mm
DOSE TRIX 3 Eingänge	**DX 45 003**	**DX 47 000**	**DX 47 001**	**DX 47 616**
DOSE QUADRIX 4 Eingänge	**DX 45 004**	**DX 47 000**	**DX 47 001**	**DX 47 616**
DOSE QUADRIX 7 Eingänge	**DX 45 007**	**DX 47 000**	**DX 47 001**	**DX 47 616**
DOSE QUADRIX 10 Eingänge	**DX 45 010**	**DX 47 000**	**DX 47 001**	**DX 47 616**

Ø Rohre (mm)	IP44 - IP66 ZUBEHÖR		ZUBEHÖR		
	Biegsame Muffen Baureihe SPEEDY-FLEX		Rohrbiegefedern RK 15	Rohrbiegefedern RKB	Rohrzangen
	 IP66	 IP44			
16	GW 50 201	GW 50 207	DX 51 416	DX 51 316	DX 51 600
20	GW 50 202	GW 50 208	DX 51 420	DX 51 320	
25	GW 50 203	GW 50 209	DX 51 425	DX 51 325	
32	GW 50 204	GW 50 210	DX 51 432		
40	GW 50 205	GW 50 211	DX 51 440		
50	GW 50 206	GW 50 212	DX 51 450		

Fett: Halogenfreie Ausführungen

BAUREIHE MORBIDX - WASSERGESCHÜTZTE VERSCHRAUBUNGEN

Muffen IP67	Bogen mit engem Radius IP67	Verschraubung Rohr-Dose IP67		Verschraubung Rohr-Schutzschlauch IP65		Verschraubung Rohr-Schutzschlauch (gleicher Durchm.) - IP65		Verbindungsstück Rohr-Rohr IP65
		Gewinde metrisch		Schutzschlauch Ø		Schutzschlauch Ø		
DX 43 016	**DX 43 116**	M16x1,5	**DX 43 216**	12	**DX 43 316**	16	**DX 43 416**	DX 43 516
DX 43 020	**DX 43 120**	M20x1,5	**DX 43 220**	16	**DX 43 320**	20	**DX 43 420**	DX 43 520
DX 43 025	**DX 43 125**	M25x1,5	**DX 43 225**	20	**DX 43 325**	25	**DX 43 425**	DX 43 525
DX 43 032	**DX 43 132**	M32x1,5	**DX 43 232**	25	**DX 43 332**	28	**DX 43 432**	DX 43 532
DX 43 040	**DX 43 140**	M40x1,5	**DX 43 240**	32	**DX 43 340**	40	**DX 43 440**	DX 43 540
DX 43 050	**DX 43 150**	M50x1,5	**DX 43 250**	40	**DX 43 350**			DX 43 550

VERSCHRAUBUNGEN FÜR DOSEN TRIX UND QUADRIX - IP54

Verschraubungen für glatte Rohre		Verschraubungen für Schutzschläuche			Kabelverschraubungen		
							
Rohr Ø 20 mm	Rohr Ø 25 mm	Schutzschlauch Ø 12 mm	Schutzschlauch Ø 16 mm	Schutzschlauch Ø 20 mm	Kabel Ø 3-6 mm	Kabel Ø 6-9 mm	Kabel Ø 9-12 mm
DX 47 620	**DX 47 625**	**DX 47 212**	**DX 47 216**	**DX 47 220**	**DX 47 503**	**DX 47 506**	**DX 47 509**
DX 47 620	**DX 47 625**	**DX 47 212**	**DX 47 216**	**DX 47 220**	**DX 47 503**	**DX 47 506**	**DX 47 509**
DX 47 620	**DX 47 625**	**DX 47 212**	**DX 47 216**	**DX 47 220**	**DX 47 503**	**DX 47 506**	**DX 47 509**
DX 47 620	**DX 47 625**	**DX 47 212**	**DX 47 216**	**DX 47 220**	**DX 47 503**	**DX 47 506**	**DX 47 509**

RK

Starre Elektroinstallationsrohre

Starre Rohre aus hochwertigem material und hoher Leistungsfähigkeit. Erhältlich in Durchmessern von 16 bis 63 mm, mittlere Versionen RK15, schwere Versionen RKB und schwere halogenfreie Versionen RKHF. Perfekte Kombinationsmöglichkeit mit biegsamen Rohren und Verbindungsdosen. Die Baureihe beinhaltet ebenfalls ein umfangreiches Angebot an Zubehör und Formteilen in IP40 und IP67.



Technische Daten ***Seite 1194***

STARRE ROHRE

MITTLERES STARRES ROHR IRL





DX 27 216

MITTLERES STARRES ROHR OHNE MUFFE - 2 METER - PVC

Art.-Nr.	Rohr Ø (mm)	VE
DX 27 216	16	74/2220
DX 27 220	20	48/1344
DX 27 225	25	48/864
DX 27 232	32	38/532



DX 27 316

MITTLERES STARRES ROHR OHNE MUFFE - 3 METER - PVC

Art.-Nr.	Rohr Ø (mm)	VE
DX 27 316	16	75/3150
DX 27 320	20	51/2142
DX 27 325	25	51/1224
DX 27 332	32	30/780
DX 27 340	40	21/525
DX 27 350	50	15/360
DX 27 363	63	9/180

MITTLERES STARRES ROHR IRL/B - GRAU RAL 7035

KLASSIFIKATION

3 3 2 1

EN 50086
EN 61386

750N



2J



INSTALLATION



GWT 960°C



EN 60695-2-11



DX 27 616

MITTLERES STARRES ROHR MIT EINSEITIG ANGEFORMTER MUFFE - 2 METER - PVC

Art.-Nr.	Rohr Ø (mm)	VE
DX 27 616	16	74/2220
DX 27 620	20	48/1344
DX 27 625	25	48/864
DX 27 632	32	38/532
DX 27 640	40	14/350



DX 27 716

MITTLERES STARRES ROHR MIT EINSEITIG ANGEFORMTER MUFFE - 3 METER - PVC

Art.-Nr.	Rohr Ø (mm)	VE
DX 27 716	16	75/3150
DX 27 720	20	51/2142
DX 27 725	25	51/1224
DX 27 732	32	30/780
DX 27 740	40	21/525
DX 27 750	50	15/360
DX 27 763	63	9/180

MITTLERES STARRES ROHR RK15 - GRAU RAL 7035





DX 25 216

MITTLERES STARRES ROHR OHNE MUFFE - 2 METER - PVC

Art.-Nr.	Rohr Ø (mm)	VE
DX 25 216	16	74/2220
DX 25 220	20	48/1344
DX 25 225	25	48/864
DX 25 232	32	38/532



DX 25 316

MITTLERES STARRES ROHR OHNE MUFFE - 3 METER - PVC

Art.-Nr.	Rohr Ø (mm)	VE
DX 25 316	16	111/3330
DX 25 320	20	57/2223
DX 25 325	25	57/1311
DX 25 332	32	30/780
DX 25 340	40	30/540
DX 25 350	50	15/360
DX 25 363	63	9/180

SCHWERES STARRES ROHR RKB - GRAU RAL 7035





DX 25 716

SCHWERES STARRES ROHR OHNE MUFFE - 3 METER - PVC

Art.-Nr.	Rohr Ø (mm)	VE
DX 25 716	16	57/3192
DX 25 720	20	57/2223
DX 25 725	25	57/1311
DX 25 732	32	30/780
DX 25 740	40	30/540
DX 25 750	50	15/360
DX 25 763	63	9/180

SCHWERES STARRES ROHR RKHF - GRAU RAL 7035 - HALOGENFREI





DX 26 216

SCHWERES STARRES ROHR OHNE MUFFE - 2 METER - HALOGENFREI

HF EN 60754-2

Art.-Nr.	Ø Außen Rohre (mm)	Ø Innen Rohre (mm)	VE
DX 26 216	16	10.8	60/4620
DX 26 220	20	14.5	46/3542
DX 26 225	25	19.3	48/2640
DX 26 232	32	25.8	36/1980
DX 26 240	40	32.8	30/1080
DX 26 250	50	42.4	18/648
DX 26 263	63	54.6	12/420

HINWEIS: Für die Befestigung der Rohre RKHF müssen Ringschellen mit einem Befestigungsabstand von 50 ÷ 60cm verwendet werden.



DX 26 316

SCHWERES STARRES ROHR OHNE MUFFE - 3 METER - HALOGENFREI

HF EN 60754-2

Art.-Nr.	Ø Außen Rohre (mm)	Ø Innen Rohre (mm)	VE
DX 26 316	16	10.8	87/1827
DX 26 320	20	14.5	69/1449
DX 26 325	25	19.3	60/840
DX 26 332	32	25.8	36/504

HINWEIS: Für die Befestigung der Rohre RKHF müssen Ringschellen mit einem Befestigungsabstand von 50 ÷ 60cm verwendet werden.

FORMTEILE UND ZUBEHÖR

ZUBEHÖR BAUREIHE RK - GRAU RAL 7035



DX 40 016

STECKMUFFE - IP40

Art.-Nr.	Rohr Ø (mm)	VE
DX 40 016	16	30/300
DX 40 020	20	30/450
DX 40 025	25	20/240
DX 40 032	32	10/100
DX 40 040	40	5/25
DX 40 050	50	15
DX 40 063	63	8

HINWEIS: DX40063 nicht halogenfrei.



DX 40 116

BOGEN MIT ENGEM RADIUS - RKS - IP40

Art.-Nr.	Rohr Ø (mm)	VE
DX 40 116	16	30/300
DX 40 120	20	30/300
DX 40 125	25	20/100
DX 40 132	32	10/50
DX 40 140	40	5/25
DX 40 150	50	10
DX 40 163	63	1

HINWEIS: DX40163 nicht halogenfrei.



DX 40 216

T-STÜCK MIT INSPEKTIONSMÖGLICHKEIT - IP40

Art.-Nr.	Rohr Ø (mm)	VE
DX 40 216	16	30/120
DX 40 220	20	30/120
DX 40 225	25	20/60
DX 40 232	32	10/30



DX 40 316

WINKEL MIT INSPEKTIONSMÖGLICHKEIT - IP40

Art.-Nr.	Rohr Ø (mm)	VE
DX 40 316	16	30/180
DX 40 320	20	30/120
DX 40 325	25	20/60
DX 40 332	32	10/40

ZUBEHÖR BAUREIHE MORBIDX - GRAU RAL 7035



DX 43 016

MUFFE - IP67

Art.-Nr.	Rohr Ø (mm)	VE
DX 43 016	16	10/300
DX 43 020	20	10/240
DX 43 025	25	5/150
DX 43 032	32	5/120
DX 43 040	40	5/90
DX 43 050	50	3/54



DX 43 116

BOGEN MIT ENGEM RADIUS - IP67

Art.-Nr.	Rohr Ø (mm)	VE
DX 43 116	16	10/100
DX 43 120	20	10/80
DX 43 125	25	5/50
DX 43 132	32	5/30
DX 43 140	40	5/15
DX 43 150	50	8



DX 43 216

VERSCHRAUBUNG ROHR-DOSE - IP67

Art.-Nr.	Rohr Ø (mm)	Gewinde metrisch	Für Bohrungen Ø (mm)	VE
DX 43 216	16	M 16x1,5	16	10/360
DX 43 220	20	M 20x1,5	20	10/300
DX 43 225	25	M 25x1,5	25	5/180
DX 43 232	32	M 32x1,5	32	5/150
DX 43 240	40	M 40x1,5	40	5/30
DX 43 250	50	M 50x1,5	50	5/15



DX 43 316

VERSCHRAUBUNG ROHR-SCHUTZSCHLAUCH - IP67

Art.-Nr.	Rohr Ø (mm)	Schlauch Ø (mm)	VE
DX 43 316	16	12	10/450
DX 43 320	20	16	10/300
DX 43 325	25	20	5/210
DX 43 332	32	25	5/120
DX 43 340	40	32	5/25
DX 43 350	50	40	5/20



DX 43 416

VERBINDUNG ROHR-SCHLAUCH GLEICH DURCHMESSER - IP65

Art.-Nr.	Rohr Ø (mm)	Schlauch Ø (mm)	VE
DX 43 416	16	16	10/360
DX 43 420	20	20	10/240
DX 43 425	25	25	5/150
DX 43 432	32	28	5/40
DX 43 440	40	40	5/20

VERWENDUNG: Verbindung eines starren Rohrs mit einem Schutzschlauch der Baureihe DIFLEX; Der Innendurchmesser an der Verbindungsstelle bleibt gleich: Der zur Kabeldurchführung bestimmte Innenquerschnitt bleibt erhalten, wodurch mehr Platz für die Kabelverlegung zur Verfügung steht.



DX 43 516

VERBINDUNGSSTÜCK ROHR-ROHR - IP65

Art.-Nr.	Rohr Ø (mm)	Nutz-Länge (mm)	VE
DX 43 516	16	110	60
DX 43 520	20	132	40
DX 43 525	25	209	20
DX 43 532	32	301	20
DX 43 540	40	302	12
DX 43 550	50	311	9

BIEGSAME MUFFEN SPEEDY-FLEX - GRAU RAL 7035



GW 50 201

BIEGSAME MUFFEN - IP66

Art.-Nr.	Aussendurchmesser Rohre (mm)	Aussen Ø	Innen Ø (mm)	Länge (mm)	VE
GW 50 201	16	27	13	140	20/60
GW 50 202	20	31.5	17	160	20/120
GW 50 203	25	41	21.5	205	10/40
GW 50 204	32	55	28	290	10/60
GW 50 205	40	65	35.5	400	6/30
GW 50 206	50	72	44.5	515	6/36

MERKMALE: Mit den biegsamen Muffen können Bögen von 0-90° oder versetzte Rohr-Rohr bzw. Rohr-Dose-Verbindungen hergestellt werden.



GW 50 210

BIEGSAME MUFFEN - IP44

Art.-Nr.	Aussendurchmesser Rohre (mm)	Aussen Ø	Innen Ø (mm)	Länge (mm)	VE
GW 50 207	16	24	13	135	20/60
GW 50 208	20	30	17	160	20/120
GW 50 209	25	35	21.5	205	20/120
GW 50 210	32	45	28	280	10/20
GW 50 211	40	55	35.5	400	6/30
GW 50 212	50	65	44.5	515	6/36

MERKMALE: Mit den biegsamen Muffen können Bögen von 0-90° oder versetzte Rohr-Rohr bzw. Rohr-Dose-Verbindungen hergestellt werden.

ZUBEHÖR



DX 51 416

ROHRBIEGEFEDER FÜR RK15

Art.-Nr.	Rohr Ø (mm)	VE
DX 51 416	16	1/10
DX 51 420	20	1/10
DX 51 425	25	1/5
DX 51 432	32	1/5
DX 51 440	40	1
DX 51 450	50	1

VERWENDUNG: zum Kaltbiegen von starren Rohren.
MATERIAL: Vierkantdraht aus verzinkten Spezialstahl.



DX 51 316

BIEGEFEDER FÜR RKB

Art.-Nr.	Rohr Ø (mm)	VE
DX 51 316	16	1/10
DX 51 320	20	1/10
DX 51 325	25	1/5

VERWENDUNG: Zum Kaltbiegen von starren Rohren.
MATERIAL: Vierkantdraht aus verzinkten Spezialstahl.



DX 51 600

ROHRZANGE

Art.-Nr.	Beschreibung	VE
DX 51 600	Rohrschneider	1/5

ABZWEIGDOSEN

TRIX - GRAU RAL 7035



DX 45 003

ABZWEIGDOSE TRIX - IP54

Art.-Nr.	Beschreibung	Außenabmessungen BxHxT (mm)	VE
DX 45 003	TX3-3 Eingänge	87x64x53	3/15

HINWEISE: Ohne Verschraubungen und ohne Verschlusskappen.

QUADRIX - GRAU RAL 7035



DX 45 004

ABZWEIGDOSE QUADRIX - IP54

Art.-Nr.	Beschreibung	Mitgeliefertes Zubehör	Außenabmessungen BxHxT (mm)	VE
DX 45 004	QX4-4 Eingänge	1 Kappe	100x106x53	5/60
DX 45 007	QX7-7 Eingänge	2 Kappen	106x106x53	5/60
DX 45 010	QX10-10 Eingänge	4 Kappen	140x140x53	1/16

HINWEIS: Ohne Verschraubungen.

VERSCHRAUBUNGEN UND ZUBEHÖR - GRAU RAL 7035



DX 47 616

VERSCHRAUBUNGEN FÜR TRIX/QUADRIX FÜR GLATTE ROHRE

Art.-Nr.	Rohr Ø (mm)	VE
DX 47 616	16	10/390
DX 47 620	20	10/360
DX 47 625	25	10/300



DX 47 212

VERSCHRAUBUNGEN FÜR TRIX/QUADRIX FÜR SCHUTZSCHLÄUCHE

Art.-Nr.	Schlauch Ø (mm)	VE
DX 47 212	12	10/450
DX 47 216	16	10/450
DX 47 220	20	10/390



DX 47 503

KABELVERSCHRAUBUNGEN FÜR TRIX/QUADRIX

HF EN 60754-2

Art.-Nr.	Für Kabel Ø (mm)	VE
DX 47 503	3-6	10/300
DX 47 506	6-9	10/300
DX 47 509	9-12	10/300



DX 47 000

VERSCHLUSSKAPPE

HF EN 60754-2

Art.-Nr.	Beschreibung	VE
DX 47 000	Verschlusskappe	50/450



DX 47 001

VERSCHRAUBUNG DOSE-DOSE

HF EN 60754-2

Art.-Nr.	Beschreibung	VE
DX 47 001	Gehäuseverschraubung	20/60

RK



FÜR JEDE ANWENDUNG UND UMGEBUNG

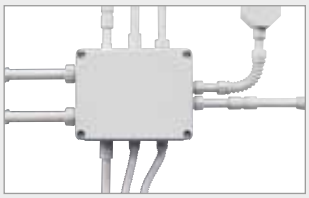

Die Rohre RK15 (Klassifikation 3321), RKB (Klassifikation 4321) und RKHF (Klassifikation 4422) sind in 7 Größen erhältlich, von Ø16 bis Ø63mm. Das spezielle Zubehör ermöglicht geschlossene System für jede Umgebung und jede Anwendung.

EIN EINFACHES, ZUVERLÄSSIGES SYSTEM



Das Schnellverbindungssystem MORBIDX ermöglicht die Errichtung vom Systemen mit den Schutzarten IP65 und IP67, bei gleichzeitiger Reduzierung de Montagezeit. Das perfekte Haltevermögen des O-Rings sichert den Halt der Rohre in vertikaler Position oder bei ungenauen Schnittkanten.

HALOGENFREIE BAUREIHE



Die Rohre RKHF und das entsprechende Zubehör können für die Errichtung halogenfreier Systeme verwendet werden. Die ideale Lösung für die Installation in öffentlichen Bereichen mit Menschenansammlungen, dank der reduzierten toxischen Emission und reduzierten Rauchgasen.

STARRE ELEKTROINSTALLATIONSROHRE

IRL Mittleres Rohr

TECHNISCHE EIGENSCHAFTEN	
Bezeichnung: IRL	Einsatzbereich: Elektrische Anlagen und/oder Datennetze in allen Bereichen
Farbe: Grau RAL 7035	Installationsart: Wand- oder Deckenmontage. Geeignet für Zwischendecken und schwimmenden Estrich. Unterputzinstallation in Boden, Wand und/oder Decke.
Material: PVC	
Lieferlänge: 2 und 3 Meter (±0,5%)	
Normen: EN 61386-1; EN 61386-21	

Klassifizierung nach IEC/EN 61386-21		Klassifizierungscode
Widerstand gegen Druckbelastung:	Mittel - 750 N	3
Widerstand gegen Schlagbeanspruchung:	Mittel - 2J	3
Mindesttemperaturberich:	-5 °C	2
Höchsttemperaturberich:	+60 °C	1
Widerstand gegen Biegung:	Starr	1
Elektrische Eigenschaften:	Mit elektrischen Isolationseigenschaften	2
Widerstand gegen das Eindringen von Festkörpern		
Ohne Zubehör:		-
Mit Zubehör:		4 / 6 *
Widerstand gegen das Eindringen von Wasser		
Ohne Zubehör:		0
Mit Zubehör:		0 / 5 / 7 *
Widerstand gegen Korrosion:	Nicht anwendbar auf Rohre aus Kunststoff	-
Zugfestigkeit:	Nicht erklärt	0
Widerstand gegen Flammenausbreitung:	Nicht Flammenausbreitend	1
Hängelast Aufnahmefähigkeit:	Nicht Anwendbar	0
Isolationswiderstand: > 100 MΩ bei 500V für 1 Minute		
Dielektrische Festigkeit: > 2000 V für 15 Minuten		

* Die IP-Schutzart ist von dem verwendeten Zubehör abhängig.

IRL/B Mittleres Rohr

TECHNISCHE EIGENSCHAFTEN	
Bezeichnung: IRL/B	Einsatzbereich: Elektrische Anlagen und/oder Datennetze in allen Bereichen
Farbe: Grau RAL 7035	Installationsart: Wand- oder Deckenmontage. Geeignet für Zwischendecken und schwimmenden Estrich. Unterputzinstallation in Boden, Wand und/oder Decke.
Material: PVC	
Lieferlänge: 2 und 3 Meter (±0,5%)	
Normen: EN61386-1; EN 61386-21	

Klassifizierung nach IEC/EN 61386-21		Klassifizierungscode
Widerstand gegen Druckbelastung:	Mittel - 750 N	3
Widerstand gegen Schlagbeanspruchung:	Mittel - 2J	3
Mindesttemperaturberich:	-5 °C	2
Höchsttemperaturberich:	+60 °C	1
Widerstand gegen Biegung:	Starr	1
Elektrische Eigenschaften:	Mit elektrischen Isolationseigenschaften	2
Widerstand gegen das Eindringen von Festkörpern		4
Widerstand gegen das Eindringen von Wasser		0
Widerstand gegen Korrosion:	Nicht anwendbar auf Rohre aus Kunststoff	-
Zugfestigkeit:	Nicht erklärt	0
Widerstand gegen Flammenausbreitung:	Nicht Flammenausbreitend	1
Hängelast Aufnahmefähigkeit:	Nicht Anwendbar	0
Isolationswiderstand: > 100 MΩ bei 500V für 1 Minute		
Dielektrische Festigkeit: > 2000 V für 15 Minuten		

STARRE ROHRE

RK 15 Mittleres Rohr

TECHNISCHE EIGENSCHAFTEN	
Bezeichnung: RK15	Einsatzbereich: Elektrische Anlagen und/oder Datennetze in allen Bereichen
Farbe: Grau RAL 7035	Installationsart: Wand- oder Deckenmontage. Geeignet für Zwischendecken und schwimmenden Estrich.
Material: PVC	
Lieferlänge: 2 und 3 Meter (±0,5%)	
Normen: EN61386-1; EN 61386-21	

Klassifizierung nach IEC/EN 61386-21		Klassifizierungscode
Widerstand gegen Druckbelastung:	Mittel - 750 N	3
Widerstand gegen Schlagbeanspruchung:	Mittel - 2J	3
Mindesttemperaturberich:	-5 °C	2
Höchsttemperaturberich:	+60 °C	1
Widerstand gegen Biegung:	Starr	1
Elektrische Eigenschaften:	Mit elektrischen Isolationseigenschaften	2
Widerstand gegen das Eindringen von Festkörpern		
Ohne Zubehör:		-
Mit Zubehör:		4 / 6 *
Widerstand gegen das Eindringen von Wasser		
Ohne Zubehör:		0
Mit Zubehör:		0 / 5 / 7 *
Widerstand gegen Korrosion:	Nicht anwendbar auf Rohre aus Kunststoff	-
Zugfestigkeit:	Nicht erklärt	0
Widerstand gegen Flammenausbreitung:	Nicht Flammenausbreitend	1
Hängelast Aufnahmefähigkeit:	Nicht Anwendbar	0
Isolationswiderstand: > 100 MΩ bei 500V für 1 Minute		
Dielektrische Festigkeit: > 2000 V für 15 Minuten		

* Die IP-Schutzart ist von dem verwendeten Zubehör abhängig.

RKB Schweres Rohr

TECHNISCHE EIGENSCHAFTEN	
Bezeichnung: RKB	Einsatzbereich: Elektrische Anlagen und/oder Datennetze in allen Bereichen
Farbe: Grau RAL 7035	Installationsart: Wand- oder Deckenmontage. Geeignet für Zwischendecken und schwimmenden Estrich.
Material: PVC	
Lieferlänge: 2 und 3 Meter (±0,5%)	
Normen: EN61386-1; EN 61386-21	

Klassifizierung nach IEC/EN 61386-21		Klassifizierungscode
Widerstand gegen Druckbelastung:	Schwer - 1250 N	4
Widerstand gegen Schlagbeanspruchung:	Mittel - 2J	3
Mindesttemperaturberich:	-5 °C	2
Höchsttemperaturberich:	+60 °C	1
Widerstand gegen Biegung:	Starr	1
Elektrische Eigenschaften:	Mit elektrischen Isolationseigenschaften	2
Widerstand gegen das Eindringen von Festkörpern		
Ohne Zubehör:		-
Mit Zubehör:		4 / 6 *
Widerstand gegen das Eindringen von Wasser		
Ohne Zubehör:		0
Mit Zubehör:		0 / 5 / 7 *
Widerstand gegen Korrosion:	Nicht anwendbar auf Rohre aus Kunststoff	-
Zugfestigkeit:	Nicht erklärt	0
Widerstand gegen Flammenausbreitung:	Nicht Flammenausbreitend	1
Hängelast Aufnahmefähigkeit:	Nicht Anwendbar	0
Isolationswiderstand: > 100 MΩ bei 500V für 1 Minute		
Dielektrische Festigkeit: > 2000 V für 15 Minuten		

* Die IP-Schutzart ist von dem verwendeten Zubehör abhängig.

RKHF Schweres Rohr - Halogenfrei

GENERAL CHARACTERISTIC	
Bezeichnung: RKHF	Einsatzbereich: Elektrische Anlagen und/oder Datennetze in allen Bereichen Teilweise geeignet für öffentliche Bereiche: Schulen, Kinos, Theater, Bahn, U-Bahn, usw.
Farbe: Grau RAL 7035	
Material: Halogenfrei gemäß EN 60754-2 (CEI EN 50267-2-2)	
Lieferlänge: 2 (±0,5%)	Installationsart: Wand- oder Deckenmontage. Geeignet für Zwischendecken und schwimmenden Estrich.
Normen: EN61386-1; EN 61386-21	

Klassifizierung nach IEC/EN 61386-21		Klassifizierungscode
Widerstand gegen Druckbelastung:	Schwer - 1250 N	4
Widerstand gegen Schlagbeanspruchung:	Mittel - 2J	4
Mindesttemperaturberich:	-5 °C	2
Höchsttemperaturberich:	+90 °C	2
Widerstand gegen Biegung:	Starr	1
Elektrische Eigenschaften:	Mit elektrischen Isolationseigenschaften	2
Widerstand gegen das Eindringen von Festkörpern		
Ohne Zubehör:		-
Mit Zubehör:		4 / 6 *
Widerstand gegen das Eindringen von Wasser		
Ohne Zubehör:		0
Mit Zubehör:		0 / 5 / 7 *
Widerstand gegen Korrosion:	Nicht anwendbar auf Rohre aus Kunststoff	-
Zugfestigkeit:	Nicht erklärt	0
Widerstand gegen Flammenausbreitung:	Nicht Flammenausbreitend	1
Hängelast Aufnahmefähigkeit:	Nicht Anwendbar	0
Isolationswiderstand: > 100 MΩ bei 500V für 1 Minute		
Dielektrische Festigkeit: > 2000 V für 15 Minuten		

* Die IP-Schutzart ist von dem verwendeten Zubehör abhängig.

Abmessungen

IRL/B - MITTLERES STARRES ROHR MIT ANGEFORMTER MUFFE

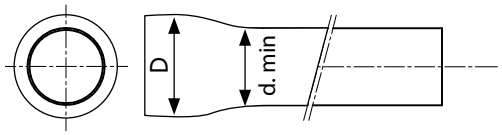

Artikelnr. 2m	Artikelnr. 3m	Rohr Ø (mm)	D		d. min
DX 27 616	DX 27 716	16	16	0 - 0.3	11.2
DX 27 620	DX 27 720	20	20	0 - 0.3	15.4
DX 27 625	DX 27 725	25	25	0 - 0.4	19.5
DX 27 632	DX 27 732	32	32	0 - 0.4	26.8
	DX 27 740	40	40	0 - 0.4	33.3
	DX 27 750	50	50	0 - 0.5	42.7
	DX 27 763	63	63	0 - 0.6	56.6

RK15/IRL - MITTLERES STARRES ROHR

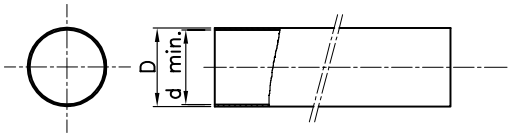

Artikelnr. 2m	Artikelnr. 3m	Rohr Ø (mm)	D		d. min
DX 25 216 DX 27 216	DX 25 316 DX 27 316	16	16	0 - 0.3	13
DX 25 220 DX 27 220	DX 25 320 DX 27 320	20	20	0 - 0.3	16.9
DX 25 225 DX 27 225	DX 25 325 DX 27 325	25	25	0 - 0.4	21.4
DX 25 232 DX 27 232	DX 25 332 DX 27 332	32	32	0 - 0.4	27.8
	DX 25 340 DX 27 340	40	40	0 - 0.4	35.4
	DX 25 350 DX 27 350	50	50	0 - 0.5	44.3
	DX 25 363 DX 27 363	63	63	0 - 0.6	55

RKB - SCHWERES STARRES ROHR

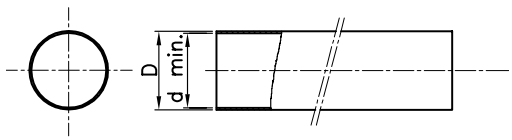

Artikelnr. 2m	Artikelnr. 3m	Rohr Ø (mm)	D		d. min
DX 25 616	DX 25 716	16	16	0 - 0.3	11.2
DX 25 620	DX 25 720	20	20	0 - 0.3	15.4
DX 25 625	DX 25 725	25	25	0 - 0.4	19.5
DX 25 632	DX 25 732	32	32	0 - 0.4	26.8
	DX 25 740	40	40	0 - 0.4	33.3
	DX 25 750	50	50	0 - 0.5	42.7
	DX 25 763	63	63	0 - 0.6	56.6

RKHF - SCHWERES STARRES ROHR, HALOGENFREI

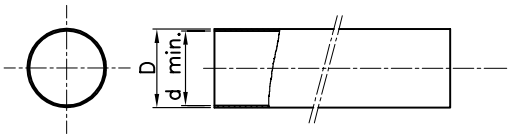

Artikelnr. 2m	Artikelnr. 3m	Rohr Ø (mm)	D		d. min
DX 26 216	DX 26 316	16	16	0 - 0.3	10.8
DX 26 220	DX 26 320	20	20	0 - 0.3	14.5
DX 26 225	DX 26 325	25	25	0 - 0.4	19.3
DX 26 232	DX 26 332	32	32	0 - 0.4	25.8
DX 26 240		40	40	0 - 0.4	32.8
DX 26 250		50	50	0 - 0.5	42.4
DX 26 263		63	63	0 - 0.6	54.6

MUFFE - IP40

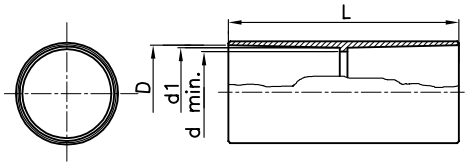

Artikelnr.	Rohr Ø (mm)	D	d. min	d1	L
DX 40 016	16	16.2	14.5	16	80
DX 40 020	20	20.2	17.8	19.7	81
DX 40 025	25	25.3	23.1	24.9	81
DX 40 032	32	32.3	29.5	31.7	102
DX 40 040	40	40.3	37.4	39.7	111.5
DX 40 050	50	50.3	46.7	49.7	122
DX 40 063	63	63.3	60	62.7	130

BOGEN MIT ENGEM RADIUS - IP40

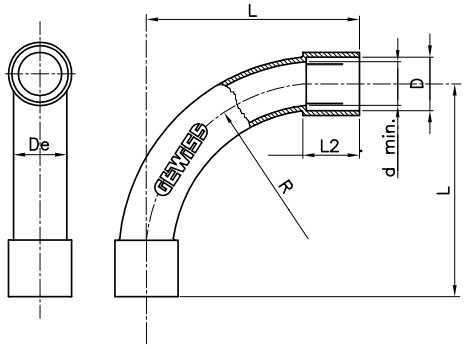

Artikelnr.	Für Rohr Ø (mm)	D		De		d. min	R	L2	L
DX 40 116	16	16.1	+0.2 0	16	0 - 0.3	13	53	17	64
DX 40 120	20	20.1	+0.2 0	20	0 - 0.3	17	65	20	79
DX 40 125	25	25.1	+0.3 0	25	0 - 0.4	22	80	28	100
DX 40 132	32	32.1	+0.3 0	32	0 - 0.4	29	95	32	110
DX 40 140	40	40.1	+0.4 0	40	0 - 0.4	36	120	40	138
DX 40 150	50	50.1	+0.4 0	50	0 - 0.5	46	140	50	173
DX 40 163	63	63.1	+0.6 0	63	0 - 0.6	55	157	63	253

T-STÜCK ÖFFENBAR - IP40

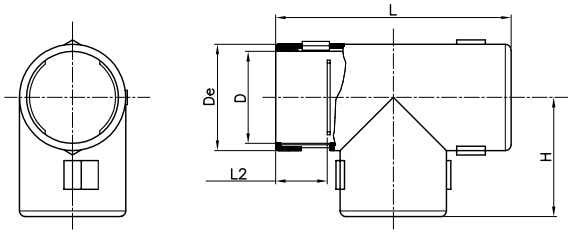

Artikelnr.	Für Rohr Ø (mm)	D	De	L	H	L2
DX 40 216	16	16.1	20	65	32.5	17
DX 40 220	20	20.1	24.5	70.5	35.25	17.5
DX 40 225	25	25.1	30	75.5	37.75	18.5
DX 40 232	32	32.1	37	82.3	41.15	18.5

WINKEL ÖFFENBAR - IP40

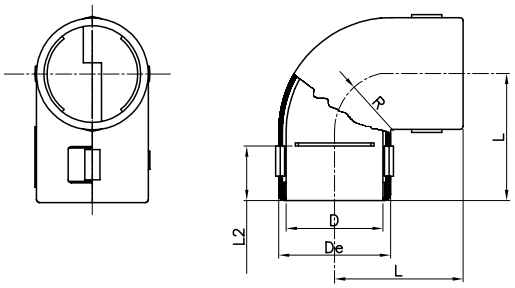

Artikelnr.	Für Rohr Ø (mm)	D	De	L	R	L2
DX 40 316	16	16.1	20	32	11	17
DX 40 320	20	20.1	24.5	33	14	17
DX 40 325	25	25.1	30	39	18	18
DX 40 332	32	32.1	37	42	22	18

MUFFE MORBIDX® - IP67

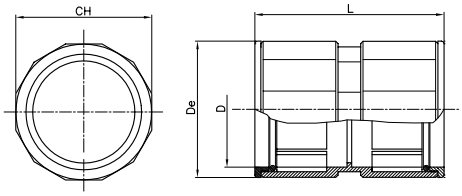

Artikelnr.	Für Rohr Ø (mm)	D	De	L	CH
DX 43 016	16	16.3	25	77.6	25
DX 43 020	20	20.3	28.8	79	29
DX 43 025	25	25.4	33.4	79	34
DX 43 032	32	32.5	39.9	78.6	42
DX 43 040	40	40.7	48.7	81.6	49
DX 43 050	50	50.6	59.2	81.6	60

BOGEN MIT ENGEM RADIUS MORBIDX®- IP67

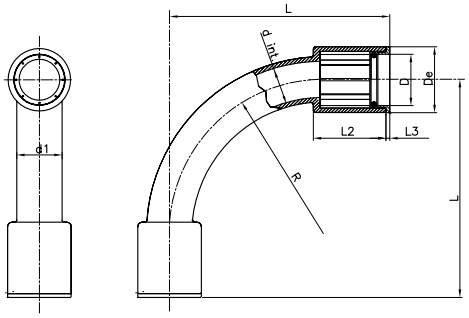

Artikelnr.	Für Rohr Ø (mm)	D	De	d int.	d1	L	R	L2	L3
DX 43 116	16	16.3	25	12	16	78.8	58	32	1.8
DX 43 120	20	20.3	28.8	16	20	89	68	32	2
DX 43 125	25	25.4	33.4	21	25	109	88	32	2
DX 43 132	32	32.5	39.9	28	32	111.8	98	32	1.8
DX 43 140	40	40.7	48.7	36	40	137.8	120	40	1.8
DX 43 150	50	50.6	59.2	46	50	151.8	150	50	1.8

VERSCHRAUBUNG ROHR-DOSE MORBIDX® - IP67

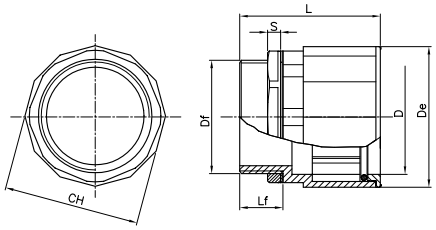

Artikelnr.	Für Rohr Ø (mm)	D	De	L	CH	Df	Lf	S Mutter	CH Mutter
DX 43 216	16	16.3	25	51.8	25	M16x1.5	11	7	22
DX 43 220	20	20.3	28.8	53	29	M20x1.5	12	7	27
DX 43 225	25	25.4	33.4	57	34	M25x1.5	16	8	32
DX 43 232	32	32.5	39.9	55.8	42	M32x1.5	15	8	40
DX 43 240	40	40.7	48.7	59.8	50	M40x1.5	17	9	47
DX 43 250	50	50.6	59.2	61.3	60	M50x1.5	19	9	57

VERSCHRAUBUNG ROHR-SCHUTZSCHLAUCH MORBIDX® - IP65

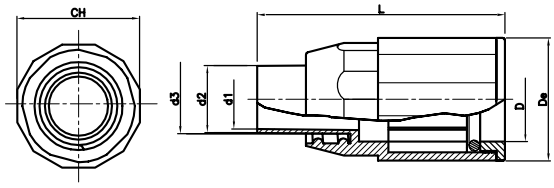

Artikelnr.	Für Rohr Ø (mm)	D	De	d1	d2	d3	L	CH
DX 43 316	16	16.3	25	10.5	16	12.2	54.8	25
DX 43 320	20	20.3	28.8	14.5	20	16.2	58	29
DX 43 325	25	25.4	33.4	18.5	25	20.2	64	34
DX 43 332	32	32.5	39.9	23.5	32	25	69.8	42
DX 43 340	40	40.7	48.7	30	40	32.2	74.8	52
DX 43 350	50	50.6	59.2	38	50	40.2	81.8	60

VERSCHRAUBUNG ROHR-SCHUTZSCHLAUCH GLEICHER DURCHMESSER MORBIDX® - IP65

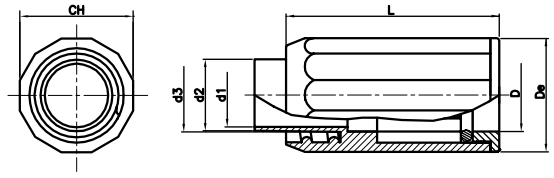

Artikelnr.	Für Rohr Ø (mm)	D	De	d1	d2	d3	L	CH
DX 43 416	16	16.3	25	14	15.8	16	57.8	26
DX 43 420	20	20.3	28.8	18	19.8	20	64	30
DX 43 425	25	25.4	33.4	22.5	24.8	25	70	34
DX 43 432	32	32.5	39.9	30	31.8	32	71.8	45
DX 43 440	40	40.7	48.7	38	39.8	40	81.8	54

VERBINDUNGSSTÜCK ROHR-ROHR MORBIDX® - IP65

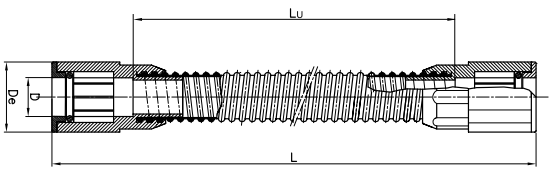

Artikelnr.	Für Rohr Ø (mm)	D	De	Lu	L
DX 43 516	16	16.3	25	110	178
DX 43 520	20	20.3	28.8	132	200
DX 43 525	25	25.4	33.4	209	285
DX 43 532	32	32.5	39.9	301	378
DX 43 540	40	40.7	48.7	302	383
DX 43 550	50	50.6	59.2	311	388

BAUREIHE 50 AC - IP 44 - IP 66 BIEGSAME MUFFEN SPEEDY-FLEX

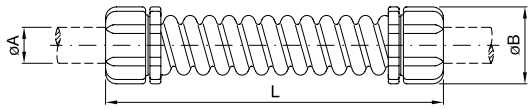

Artikelnr.	Ø A (mm)	Ø B (mm)	L
GW 50 201	16	27	140
GW 50 202	20	31.5	160
GW 50 203	25	41	205
GW 50 204	32	55	290
GW 50 205	40	65	400
GW 50 206	50	72	515

Artikelnr.	Ø A (mm)	Ø B (mm)	L
GW 50 207	16	24	135
GW 50 208	20	30	160
GW 50 209	25	35	205
GW 50 210	32	45	280
GW 50 211	40	55	400
GW 50 212	50	72	515

TRIX® - DOSEN MIT 3 EINGÄNGEN

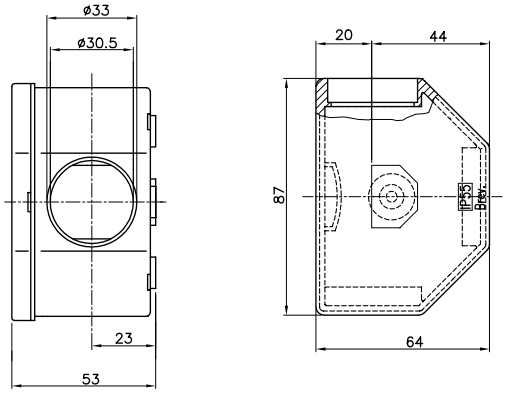

QUADRIX® - DOSEN MIT 4 EINGÄNGEN

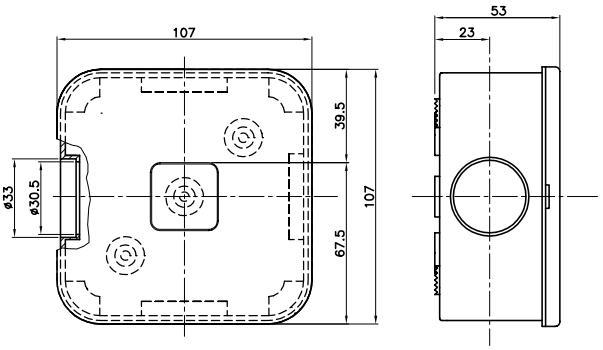

QUADRIX® - DOSEN MIT 7 EINGÄNGEN

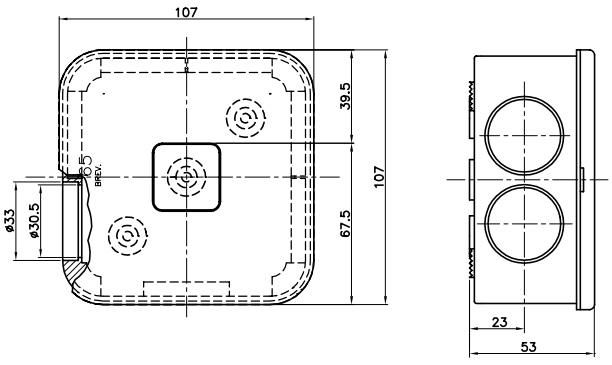

QUADRIX® - DOSEN MIT 10 EINGÄNGEN

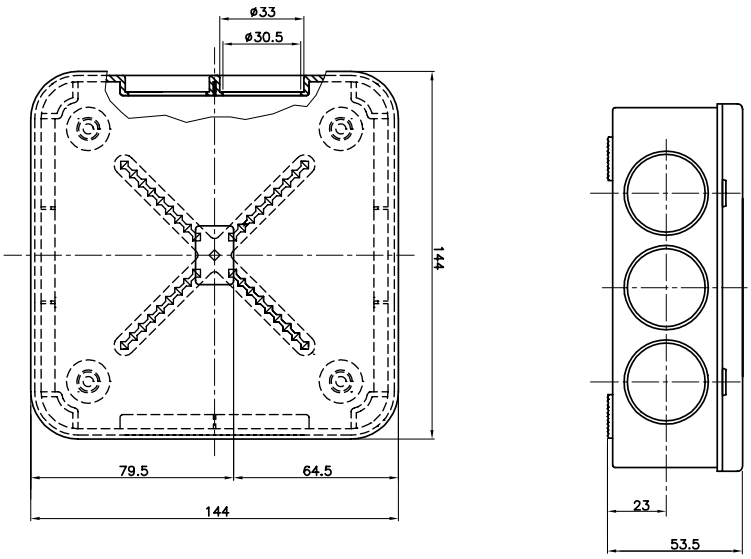

TRIX®/QUADRIX® - VERSCHRAUBUNG FÜR GLATTE ROHRE

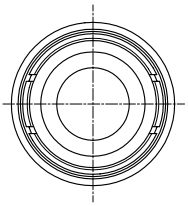

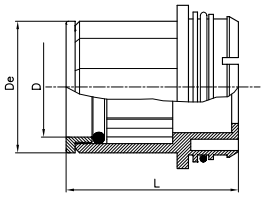

Artikelnr.	Für Rohr Ø (mm)	D	De	L
DX 47 616	16	16.3	25	37.8
DX 47 620	20	20.3	28.8	38
DX 47 625	25	25.4	33.4	38

TRIX®/QUADRIX® - VERSCHRAUBUNG FÜR SCHUTZSCHLÄUCHE

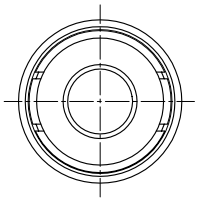

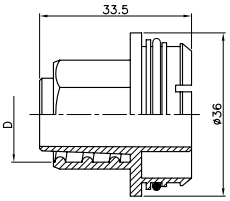

Artikelnr.	Für Rohr Ø (mm)	D
DX 47 212	12	16.4
DX 47 216	16	20.8
DX 47 220	20	26

TRIX®/QUADRIX® - KABELVERSCHRAUBUNG

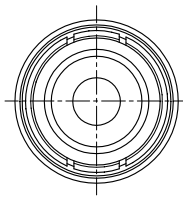

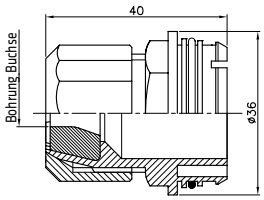

Artikelnr.	Kabel Ø (mm)	Bohrung Buchse
DX 47 503	from Ø 3 to Ø 6	Ø6
DX 47 506	from Ø 6 to Ø 9	Ø9
DX 47 509	from Ø 9 to Ø 12	Ø12

VERSCHLUSSKAPPE ARTIKELNUMMER DX 47 000

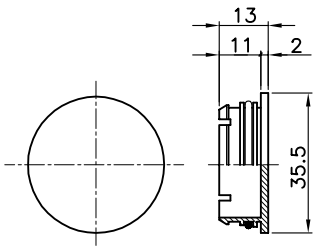

VERSCHRAUBUNG DOSE-DOSE - ARTIKELNUMMER DX 47 001

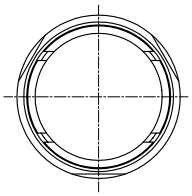

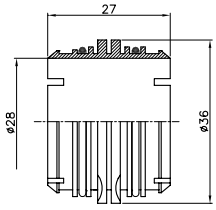

Baureihe FK

BAUREIHE FK 15 - BIEGSAME ROHRE

Ø ROHRE (mm)	Weiß	Weiß mit Zugdraht	Schwarz	Schwarz mit Zugdraht	Grün	Grün mit Zugdraht
16	DX 16 216	DX 16 316	DX 15 016	DX 15 116	DX 15 216	DX 15 316
20	DX 16 220	DX 16 320	DX 15 020	DX 15 120	DX 15 220	DX 15 320
25	DX 16 225	DX 16 325	DX 15 025	DX 15 125	DX 15 225	DX 15 325
32	DX 16 232	DX 16 332	DX 15 032	DX 15 132	DX 15 232	DX 15 332
40	DX 16 240	DX 16 340	DX 15 040	DX 15 140	DX 15 240	
50	DX 16 250	DX 16 350	DX 15 050	DX 15 150	DX 15 250	
63	DX 16 263	DX 16 363	DX 15 063	DX 15 163		

DOPPELWANDIGES BIEGSAMES ROHR - FKCO

Ø ROHRE (mm)	Weiß	Schwarz	Grün
20	**DX 16 220 C**	**DX 15 020 C**	**DX 15 220 C**
25	**DX 16 225 C**	**DX 15 025 C**	**DX 15 225 C**
32	**DX 16 232 C**	**DX 15 032 C**	**DX 15 232 C**
40	**DX 16 240 C**	**DX 15 040 C**	**DX 15 240 C**

BAUREIHE ICTA - HALOGENFREIE BIEGSAME SELBST ZURÜCKBILDENDES ROHRE

Ø ROHRE (mm)	Grau	Grau mit Zugdraht	Dunkelgrau	Dunkelgrau mit Zugdraht	Grün	Grün mit Zugdraht
16	**DX 20 016**	**DX 20 116**	**DX 20 416**	**DX 20 516**	**DX 22 016**	**DX 22 116**
20	**DX 20 020**	**DX 20 120**	**DX 20 420**	**DX 20 520**	**DX 22 020**	**DX 22 120**
25	**DX 20 025**	**DX 20 125**	**DX 20 425**	**DX 20 525**	**DX 22 025**	**DX 22 125**
32	**DX 20 032**	**DX 20 132**	**DX 20 432**	**DX 20 532**	**DX 22 032**	**DX 22 132**
40	**DX 20 040**	**DX 20 140**	**DX 20 440**	**DX 20 540**	**DX 22 040**	**DX 22 140**
50	**DX 20 050**	**DX 20 150**	**DX 20 450**	**DX 20 550**	**DX 22 050**	**DX 22 150**
63	**DX 20 063**	**DX 20 163**	**DX 20 463**	**DX 20 563**	**DX 22 063**	**DX 22 163**

ZUGDRAHT



	Zugdraht Ø 3 mm	Zugdraht Ø 4 mm		
Länge (m)			Flexibles Kopfstück	Zugring
5	DX 52 205	DX 52 305	DX 52 299	DX 52 399
10	DX 52 210	DX 52 310	DX 52 299	DX 52 399
15	DX 52 215	DX 52 315	DX 52 299	DX 52 399
20	DX 52 220	DX 52 320	DX 52 299	DX 52 399
25	DX 52 225	DX 52 325	DX 52 299	DX 52 399

In Fett: Halogenfreie Ausführungen

ZUBEHÖR FÜR ROHRE





Muffe	Endkappe	Verschraubung Rohr-Dose
DX 52 016	DX 52 116	GW 50 415
DX 52 020	DX 52 120	GW 50 416
DX 52 025	DX 52 125	GW 50 417
DX 52 032	DX 52 132	GW 50 418
DX 52 040	DX 52 140	GW 50 419
DX 52 050	DX 52 150	GW 50 420
DX 52 063	DX 52 163	

BAUREIHE FK 15 - BIEGSAME ROHRE

Blau		Braun		Lila	
	 mit Zugdraht		 mit Zugdraht		 mit Zugdraht
DX 15 416	DX 15 516	DX 15 616	DX 15 716	DX 15 816	DX 15 916
DX 15 420	DX 15 520	DX 15 620	DX 15 720	DX 15 820	DX 15 920
DX 15 425	DX 15 525	DX 15 625	DX 15 725	DX 15 825	DX 15 925
DX 15 432	DX 15 532	DX 15 632	DX 15 732	DX 15 832	DX 15 932
DX 15 440		DX 15 640		DX 15 840	
DX 15 450		DX 15 650		DX 15 850	

Blau	Braun	Lila
		
DX 15 420 C	**DX 15 620 C**	**DX 15 820 C**
DX 15 425 C	**DX 15 625 C**	**DX 15 825 C**
DX 15 432 C	**DX 15 632 C**	**DX 15 832 C**
DX 15 440 C	**DX 15 640 C**	**DX 15 840 C**

BAUREIHE FKHF HALOGENFREIE BIEGSAME SELBST ZURÜCKBILDENDE ROHRE

Blau			Grau	
Blue		Ø ROHRE (mm)		
	 mit Zugdraht			 mit Zugdraht
DX 23 016	**DX 23 116**	16	**DX 23 216**	**DX 23 316**
DX 23 020	**DX 23 120**	20	**DX 23 220**	**DX 23 320**
DX 23 025	**DX 23 125**	25	**DX 23 225**	**DX 23 325**
DX 23 032	**DX 23 132**	32	**DX 23 232**	**DX 23 332**
DX 23 040	**DX 23 140**	40	**DX 23 240**	**DX 23 340**
DX 23 050	**DX 23 150**	50	**DX 23 250**	**DX 23 350**
DX 23 063	**DX 23 163**	63	**DX 23 263**	**DX 23 363**

FK

Biegsame Elektroinstallationsrohre

Biegsame Elektroinstallationsrohre erhältlich in zwei Materialien: PVC und Polypropylen. In verschiedenen Farben für die einfache Trennung von Stark- und Schwachstromkreisen. Die Paletten werden in weiße Stretchfolie verpackt zum Schutz vor UV-Strahlung und Umwelteinflüssen, dadurch lassen sie sich auch im Außenbereich lagern.



Technische Daten ***Seite 1217***

ELEKTROINSTALLATIONSROHRE - BIEGSAM - SELBSTVERLÖSCHEND - FKMF SUPERSPEED



ROHR FKMF-SUPERSPEED MITTELSCHWER



DX 24 220 N

BIEGSAMES ROHR - MITTELSCHWER - GRAU

Art.-Nr.	Rohr Ø (mm)	VE
Typ: ohne Zugdraht		
DX 24 216 N	16	100/4800
DX 24 220 N	20	100/4000
DX 24 225 N	25	50/2000
DX 24 232 N	32	25/1100
DX 24 240 N	40	25/500
DX 24 250 N	50	25/400
DX 24 263 N	63	20/400

HINWEIS: SUPERSPEED Ausführungen mit hochgleitfähiger Innenbeschichtung für Durchmesser 20, 25, 32 mm.

ELEKTROINSTALLATIONSROHRE - BIEGSAM - SELBSTVERLÖSCHEND - FK15



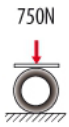





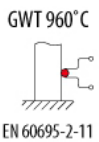

ROHR FK15 MITTELSCHWER



DX 16 216

BIEGSAMES ROHR - MITTELSCHWER - NATURWEISS - PVC

Art.-Nr.	Rohr Ø (mm)	VE
Typ: ohne Zugdraht		
DX 16 216	16	100/5600
DX 16 220	20	100/4800
DX 16 225	25	50/2400
DX 16 232	32	25/1300
DX 16 240	40	25/500
DX 16 250	50	25/400
DX 16 263	63	20/400
Typ: mit Zugdraht		
DX 16 316	16	100/5600
DX 16 320	20	100/4800
DX 16 325	25	50/2400
DX 16 332	32	25/1300
DX 16 340	40	25/500
DX 16 350	50	25/400
DX 16 363	63	20/400

VERWENDUNG: Weiß empfohlen für Koaxialkabel und Datenleitungen.

Der Zugdraht ermöglicht den einfachen Einzug der Leiter.

Die Normkonformität bezieht sich auf das Schutzrohr und nicht auf den Zugdraht. Die Rohre nicht für längere Zeit direkter Sonnenbestrahlung aussetzen.

HINWEIS: Für den Innenddurchmesser, siehe technische Daten.



DX 15 116

BIEGSAMES ROHR - MITTELSCHWER - SCHWARZ - PVC

Art.-Nr.	Rohr Ø (mm)	VE
Typ: ohne Zugdraht		
DX 15 016	16	100/5600
DX 15 020	20	100/4800
DX 15 025	25	50/2400
DX 15 032	32	25/1300
DX 15 040	40	25/500
DX 15 050	50	25/400
DX 15 063	63	20/400
Typ: mit Zugdraht		
DX 15 116	16	100/5600
DX 15 120	20	100/4800
DX 15 125	25	50/2400
DX 15 132	32	25/1300
DX 15 140	40	25/500
DX 15 150	50	25/400
DX 15 163	63	20/400

VERWENDUNG: Schwarz empfohlen für Kraftstromkreise.
Der Zugdraht ermöglicht den einfachen Einzug der Leiter.
Die Normkonformität bezieht sich auf das Schutzrohr und nicht auf den Zugdraht. Die Rohre nicht für längere Zeit direkter Sonnenbestrahlung aussetzen.
HINWEIS: Für den Innenddurchmesser, siehe technische Daten.



DX 15 216

BIEGSAMES ROHR - MITTELSCHWER - GRÜN - PVC

Art.-Nr.	Rohr Ø (mm)	VE
Typ: ohne Zugdraht		
DX 15 216	16	100/2400
DX 15 220	20	100/2000
DX 15 225	25	50/1000
DX 15 232	32	25/600
DX 15 240	40	25/500
DX 15 250	50	25/400
Typ: mit Zugdraht		
DX 15 316	16	100/2400
DX 15 320	20	100/2000
DX 15 325	25	50/1000
DX 15 332	32	25/600

VERWENDUNG: Grün empfohlen für Telefon- oder Busleitungen.
Der Zugdraht ermöglicht den einfachen Einzug der Leiter.
Die Normkonformität bezieht sich auf das Schutzrohr und nicht auf den Zugdraht. Die Rohre nicht für längere Zeit direkter Sonnenbestrahlung aussetzen.
HINWEIS: Für den Innenddurchmesser, siehe technische Daten.



DX 15 516

BIEGSAMES ROHR - MITTELSCHWER - BLAU - PVC

Art.-Nr.	Rohr Ø (mm)	VE
Typ: ohne Zugdraht		
DX 15 416	16	100/2400
DX 15 420	20	100/2000
DX 15 425	25	50/1000
DX 15 432	32	25/600
DX 15 440	40	25/500
DX 15 450	50	25/400
Typ: mit Zugdraht		
DX 15 516	16	100/2400
DX 15 520	20	100/2000
DX 15 525	25	50/1000
DX 15 532	32	25/600

VERWENDUNG: Hellblau empfohlen für die Leitungen der Sprechanlage.
Der Zugdraht ermöglicht den einfachen Einzug der Leiter.
Die Normkonformität bezieht sich auf das Schutzrohr und nicht auf den Zugdraht. Die Rohre nicht für längere Zeit direkter Sonnenbestrahlung aussetzen.
HINWEIS: Für den Innenddurchmesser, siehe technische Daten.



DX 15 616

BIEGSAMES ROHR - MITTELSCHWER - BRAUN - PVC

Art.-Nr.	Rohr Ø (mm)	VE
Typ: ohne Zugdraht		
DX 15 616	16	100/2400
DX 15 620	20	100/2000
DX 15 625	25	50/1000
DX 15 632	32	25/600
DX 15 640	40	25/500
DX 15 650	50	25/400
Typ: mit Zugdraht		
DX 15 716	16	100/2400
DX 15 720	20	100/2000
DX 15 725	25	50/1000
DX 15 732	32	25/600

VERWENDUNG: Braun empfohlen für Notbeleuchtung und Sicherheitstechnik.
Der Zugdraht ermöglicht den einfachen Einzug der Leiter.
Die Normkonformität bezieht sich auf das Schutzrohr und nicht auf den Zugdraht. Die Rohre nicht für längere Zeit direkter Sonnenbestrahlung aussetzen.
HINWEIS: Für den Innenddurchmesser, siehe technische Daten.



DX 15 916

BIEGSAMES ROHR - MITTELSCHWER - LILA - PVC

Art.-Nr.	Rohr Ø (mm)	VE
Typ: ohne Zugdraht		
DX 15 816	16	100/2400
DX 15 820	20	100/2000
DX 15 825	25	50/1000
DX 15 832	32	25/600
DX 15 840	40	25/500
DX 15 850	50	25/400
Typ: mit Zugdraht		
DX 15 916	16	100/2400
DX 15 920	20	100/2000
DX 15 925	25	50/1000
DX 15 932	32	25/600

VERWENDUNG: Lila empfohlen für Radio- und Hi-Fi-Leitungen.
Der Zugdraht ermöglicht den einfachen Einzug der Leiter.
Die Normkonformität bezieht sich auf das Schutzrohr und nicht auf den Zugdraht. Die Rohre nicht für längere Zeit direkter Sonnenbestrahlung aussetzen.
HINWEIS: Für den Innenddurchmesser, siehe technische Daten.

BIEGSAMES SELBSTVERLÖSCHENDES ROHR FÜR FLÜSSIGBETON



FKCO DOPPELWANDIGES MITTLERES BIEGSAMES ROHR



DX 16 220 C

MITTLERES BIEGSAMES ROHR HELLGRAU, DOPPELWANDIG - PVC

Art.-Nr.	Rohr Ø (mm)	VE
Typ: ohne Zugdraht		
DX 16 220 C	20	100/4800
DX 16 225 C	25	50/2400
DX 16 232 C	32	25/1300
DX 16 240 C	40	25/500

HINWEIS: Rohre mit Durchmesser 20, 25 und 32 mit Gleitmittel.
ANWENDUNGEN: Ideal für Flüssigbeton. Weiß empfohlen für Koaxialkabel und Datenleitungen.
Die Rohre nicht für längere Zeit direkter Sonnenbestrahlung aussetzen.



DX 15 020 C

MITTLERES BIEGSAMES ROHR SCHWARZ, DOPPELWANDIG - PVC

Art.-Nr.	Rohr Ø (mm)	VE
Typ: ohne Zugdraht		
DX 15 020 C	20	100/4800
DX 15 025 C	25	50/2400
DX 15 032 C	32	25/1300
DX 15 040 C	40	25/500

HINWEIS: Rohre mit Durchmesser 20, 25 und 32 mit Gleitmittel.
ANWENDUNGEN: Ideal für Flüssigbeton. Schwarz empfohlen für Kraftstromkreise.
Die Rohre nicht für längere Zeit direkter Sonnenbestrahlung aussetzen.



DX 15 220 C

MITTLERES BIEGSAMES ROHR GRÜN, DOPPELWANDIG - PVC

Art.-Nr.	Rohr Ø (mm)	VE
Typ: ohne Zugdraht		
DX 15 220 C	20	100/2000
DX 15 225 C	25	50/1000
DX 15 232 C	32	25/600
DX 15 240 C	40	25/500

HINWEIS: Rohre mit Durchmesser 20, 25 und 32 mit Gleitmittel.
ANWENDUNGEN: Ideal für Flüssigbeton. Grün empfohlen für Telefon- oder Busleitungen.
Die Rohre nicht für längere Zeit direkter Sonnenbestrahlung aussetzen.



DX 15 420 C

MITTLERES BIEGSAMES ROHR HELLBLAU, DOPPELWANDIG - PVC

Art.-Nr.	Rohr Ø (mm)	VE
Typ: ohne Zugdraht		
DX 15 420 C	20	100/2000
DX 15 425 C	25	50/1000
DX 15 432 C	32	25/600
DX 15 440 C	40	25/500

HINWEIS: Rohre mit Durchmesser 20, 25 und 32 mit Gleitmittel.
ANWENDUNGEN: Ideal für Flüssigbeton. Hellblau empfohlen für die Leitungen der Sprechanlage.
Die Rohre nicht für längere Zeit direkter Sonnenbestrahlung aussetzen.



DX 15 620 C

MITTLERES BIEGSAMES ROHR BRAUN, DOPPELWANDIG - PVC

Art.-Nr.	Rohr Ø (mm)	VE
Typ: ohne Zugdraht		
DX 15 620 C	20	100/2000
DX 15 625 C	25	50/1000
DX 15 632 C	32	25/600
DX 15 640 C	40	25/500

HINWEIS: Rohre mit Durchmesser 20, 25 und 32 mit Gleitmittel.

ANWENDUNGEN: Ideal für Flüssigbeton. Braun empfohlen für Sicherheits- und Alarmleitungen.

Die Rohre nicht für längere Zeit direkter Sonnenbestrahlung aussetzen.



DX 15 820 C

MITTLERES BIEGSAMES ROHR LILA, DOPPELWANDIG - PVC

Art.-Nr.	Rohr Ø (mm)	VE
Typ: ohne Zugdraht		
DX 15 820 C	20	100/2000
DX 15 825 C	25	50/1000
DX 15 832 C	32	25/600
DX 15 840 C	40	25/500

HINWEIS: Rohre mit Durchmesser 20, 25 und 32 mit Gleitmittel.

ANWENDUNGEN: Ideal für Flüssigbeton. Lila empfohlen für Radio- und HiFi-Leitungen.

Die Rohre nicht für längere Zeit direkter Sonnenbestrahlung aussetzen.

ELEKTROINSTALLATIONSROHRE - BIEGSAM SELBST ZURÜCKBILDEND - ICTA

KLASSIFIKATION
3 4 2 2 3
EN 50086
EN 61386

750N

6 J

INSTALLATION
min -5°C
max +90°C

GWT 850°C
EN 60695-2-11

ROHR ICTA MITTELSCHWER "LOW SMOKE ZERO HALOGEN"



DX 20 016

BIEGSAMES ROHR - MITTELSCHWER - GRAU RAL 7035 - SELBSTVERLÖSCHEND - PP

HF EN 60754-2

Art.-Nr.	Rohr Ø (mm)	VE
Typ: ohne Zugdraht		
DX 20 016	16	100/4800
DX 20 020	20	100/4000
DX 20 025	25	50/2000
DX 20 032	32	25/1100
DX 20 040	40	25/500
DX 20 050	50	25/400
DX 20 063	63	20/400
Typ: mit Zugdraht		
DX 20 116	16	100/4800
DX 20 120	20	100/4000
DX 20 125	25	50/2000
DX 20 132	32	25/1100
DX 20 140	40	25/500
DX 20 150	50	25/400
DX 20 163	63	20/400

VERWENDUNG: Der Zugdraht ermöglicht den einfachen Einzug der Leiter. Die Normkonformität bezieht sich auf das Schutzrohr und nicht auf den Zugdraht.
Die Rohre nicht für längere Zeit direkter Sonnenbestrahlung aussetzen.



DX 20 516

BIEGSAMES ROHR - MITTELSCHWER - DUNKELGRAU - SELBSTVERLÖSCHEND - PP

HF EN 60754-2

Art.-Nr.	Rohr Ø (mm)	VE
Typ: ohne Zugdraht		
DX 20 416	16	100/4800
DX 20 420	20	100/4000
DX 20 425	25	50/2000
DX 20 432	32	25/1100
DX 20 440	40	25/500
DX 20 450	50	25/400
DX 20 463	63	20/400
Typ: mit Zugdraht		
DX 20 516	16	100/4800
DX 20 520	20	100/4000
DX 20 525	25	50/2000
DX 20 532	32	25/1100
DX 20 540	40	25/500
DX 20 550	50	25/400
DX 20 563	63	20/400

VERWENDUNG: Der Zugdraht ermöglicht den einfachen Einzug der Leiter. Die Normkonformität bezieht sich auf das Schutzrohr und nicht auf den Zugdraht.
Die Rohre nicht für längere Zeit direkter Sonnenbestrahlung aussetzen.



DX 22 016

BIEGSAMES ROHR - MITTELSCHWER - GRÜN - SELBSTVERLÖSCHEND - PP

HF EN 60754-2

Art.-Nr.	Rohr Ø (mm)	VE
Typ: ohne Zugdraht		
DX 22 016	16	100/4800
DX 22 020	20	100/4000
DX 22 025	25	50/2000
DX 22 032	32	25/1100
DX 22 040	40	25/500
DX 22 050	50	25/400
DX 22 063	63	20/400
Typ: mit Zugdraht		
DX 22 116	16	100/4800
DX 22 120	20	100/4000
DX 22 125	25	50/2000
DX 22 132	32	25/1100
DX 22 140	40	25/500
DX 22 150	50	25/400
DX 22 163	63	20/400

VERWENDUNG: Der Zugdraht ermöglicht den einfachen Einzug der Leiter. Die Normkonformität bezieht sich auf das Schutzrohr und nicht auf den Zugdraht.
Die Rohre nicht für längere Zeit direkter Sonnenbestrahlung aussetzen.



DX 23 116

BIEGSAMES ROHR - MITTELSCHWER - HELLBLAU - SELBSTVERLÖSCHEND - PP

HF EN 60754-2

Art.-Nr.	Rohr Ø (mm)	VE
Typ: ohne Zugdraht		
DX 23 016	16	100/4800
DX 23 020	20	100/4000
DX 23 025	25	50/2000
DX 23 032	32	25/1100
DX 23 040	40	25/500
DX 23 050	50	25/400
DX 23 063	63	20/400
Typ: mit Zugdraht		
DX 23 116	16	100/4800
DX 23 120	20	100/4000
DX 23 125	25	50/2000
DX 23 132	32	25/1100
DX 23 140	40	25/500
DX 23 150	50	25/400
DX 23 163	63	20/400

VERWENDUNG: Der Zugdraht ermöglicht den einfachen Einzug der Leiter. Die Normkonformität bezieht sich auf das Schutzrohr und nicht auf den Zugdraht.
Die Rohre nicht für längere Zeit direkter Sonnenbestrahlung aussetzen.

ELEKTROINSTALLATIONSROHRE - BIEGSAM SICH SELBST ZURÜCKBILDEND - SELBSTVERLÖSCHEND - FKHF









ROHR FKHF LEICHT



DX 23 216

BIEGSAMES ROHR - LEICHT - GRAU - HALOGENFREI - SELBSTVERLÖSCHEND - PP



Art.-Nr.	Rohr Ø (mm)	VE
Typ: ohne Zugdraht		
DX 23 216	16	100/4800
DX 23 220	20	100/4000
DX 23 225	25	50/2000
DX 23 232	32	25/1100
DX 23 240	40	25/500
DX 23 250	50	25/400
DX 23 263	63	20/400
Typ: mit Zugdraht		
DX 23 316	16	100/4800
DX 23 320	20	100/4000
DX 23 325	25	50/2000
DX 23 332	32	25/1100
DX 23 340	40	25/500
DX 23 350	50	25/400
DX 23 363	63	20/400

VERWENDUNG: Der Zugdraht ermöglicht den einfachen Einzug der Leiter. Die Normkonformität bezieht sich auf das Schutzrohr und nicht auf den Zugdraht.
HINWEIS: Für den Innenddurchmesser, siehe technische Daten.

ZUBEHÖR

MUFFE



DX 52 016

MUFFE GF FÜR BIEGSAME ROHRE

Art.-Nr.	Rohr Ø (mm)	VE
DX 52 016	16	50/200
DX 52 020	20	50/150
DX 52 025	25	50/100
DX 52 032	32	25/75
DX 52 040	40	10/40
DX 52 050	50	10/40
DX 52 063	63	25

VERWENDUNG: Für die Verbindung von biegsamen Rohren gleichen Durchmessers. Die Wellen erzeugen einen Vakuumeffekt zwischen ihrem Kamm und ihrem Inneren und sorgen so für einen sehr wirksamen Anschluss.
Die Muffe kann für die Verbindung von Restbeständen eingesetzt werden, um den Ausschuss zu reduzieren.
MATERIAL: Weiches, transparentes PVC.

ENDKAPPE



DX 52 116

ENDKAPPE FÜR BIEGSAME ROHRE

Art.-Nr.	Rohr Ø (mm)	VE
DX 52 116	16	100/500
DX 52 120	20	100/400
DX 52 125	25	50/250
DX 52 132	32	25/125
DX 52 140	40	25/100
DX 52 150	50	25/75
DX 52 163	63	50

VERWENDUNG: Schützt die Rohre vor dem Eintritt von Flüssigkeiten oder Festkörpern während der Installation oder dient als sicherer Verschluss von Leerrohren. Zur Vermeidung von Verschmutzung, die Kappen können abgezogen und wiederverwendet werden.
MATERIAL: PP - Grau RAL 7035.

VERBINDUNGEN UND KABELFÜHRUNGEN







GW 50 415

ROHR/GEHÄUSE-VERBINDUNGEN AUS SCHLAGFESTEM POLYMER - GRAU RAL 7035

Art.-Nr.	Aussendurchmesser Rohre (mm)	Durchmesser Montagebohrung	Schutzart mit starren Rohren	Schutzart mit biegsamen Rohren	VE
GW 50 415	16	20	IP66	IP54	25/200
GW 50 416	20	23	IP66	IP54	25/200
GW 50 417	25	29	IP66	IP54	25/150
GW 50 418	32	37	IP66	IP54	10/100
GW 50 419	40	48	IP66	IP44	6/60
GW 50 420	50	54	IP66	IP44	5/50

MERKMALE: Das Verbindungsstück Rohr-Kasten gestattet den Anschluss zwischen Profilrohren und Abzweigkästen und garantiert die Mindestschutzart IP4X in Räumen mit erhöhter Gefahr im Brandfall wo dies erforderlich ist.
MITGELIEFERTES ZUBEHÖR: Befestigungsmutter.

ZUGDRÄHTE



DX 52 205

ZUGDRAHT AUS NYLON Ø 3 MM

Art.-Nr.	Länge (m)	VE
DX 52 205	5	1/10
DX 52 210	10	1/10
DX 52 215	15	1/10
DX 52 220	20	1/10
DX 52 225	25	1/10

VERWENDUNG: Zum Einziehen von Kabel und Leitungen in Schutzrohre. Der Zugdraht besteht aus Vollnylon Ø3mm. Geeignet für Leerrohrsysteme mit kurzen und einfachen Abschnitten. Verschleißfestes Kopfstück.



DX 52 305

ZUGDRAHT AUS NYLON Ø 4 MM UND ZUBEHÖR

Art.-Nr.	Beschreibung	Länge (m)	VE
DX 52 305		5	1/40
DX 52 310		10	1/25
DX 52 315		15	1/15
DX 52 320		20	1/15
DX 52 325		25	1/15
DX 52 299	Flexibles Kopfstück		10/200
DX 52 399	Zugring		10/200

VERWENDUNG: Zum Einziehen von Kabel und Leitungen in Schutzrohre. Der Zugdraht besteht aus Vollnylon Ø4mm. Geeignet für Leerrohrsysteme mit engen Richtungsänderungen. Das flexible Kopfstück kann gegen einen Zugring getauscht werden.

FK



MITTLERES DOPPELWANDIGES ROHR FKCO

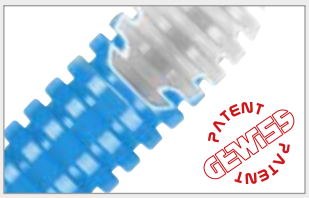

Das neue Rohr mit der Doppelwand bietet umfassenden Schutz gegen Eindringen von Flüssigbeton. Die Doppelwand verleiht dem Rohre eine zusätzliche Festigkeit gegen mechanische Einwirkungen.

MITTLERES ROHR IN 6 FARBEN FK15

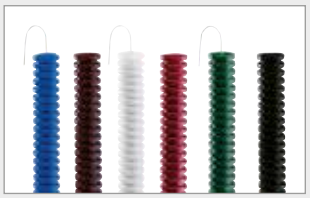

Erhältlich mit und ohne Zugdraht und in sechs verschiedenen Farben für die Unterscheidung der eingelegten Leitungen. Das spezielle Profil verleiht dem Rohr eine sehr hohe Flexibilität und eine hohe Festigkeit gegen mechanische Einwirkungen.

MITTTLERES SELBST ZURÜCKBILDENDES ROHR ICTA



Mit der Klassifizierung 34223 ha dieses Rohr eine sehr hohe Schlagfestigkeit. Hergestellt aus halogenfreiem Material (gemäß EN50264-2-2) ist es ideal für den Einsatz in öffentlichen Bereichen (Theater, Schulen, usw.). Auch mit Zugdraht erhältlich.

BIEGSAME, SELBSTVERLÖSCHENDE ROHRE

Mittleres biegsames Rohr FKMF

TECHNISCHE EIGENSCHAFTEN	
Bezeichnung: FKMF	Normen: IEC EN 61386-1; IEC EN 61386-22
Farbe: Grau	Einsatzbereich: Elektrische Anlagen und/oder Datennetze in allen Bereichen
Material: Polypropylen	Installationsart: Unterputzinstallation, auf Holz, Aufputzinstallation, in Estrich, in Beton,
Lieferlänge: Abhängig vom Durchmesser	im Erdreich, Maschinen und Anlageninstallation.

Klassifizierung nach IEC/EN 61386-22		Klassifizierungscode
Widerstand gegen Druckbelastung:	Mittel - 750 N	3
Widerstand gegen Schlagbeanspruchung:	Mittel - 2J	3
Mindesttemperaturberich:	-5 °C	2
Höchsttemperaturberich:	+105 °C	3
Widerstand gegen Biegung:	Biegsam	2
Elektrische Eigenschaften:	Mit elektrischen Isolationseigenschaften	2
Widerstand gegen das Eindringen von Festkörpern		-
Ohne Zubehör:		-
Mit Muffe GF:		4
Widerstand gegen das Eindringen von Wasser	Nicht erklärt	0
Widerstand gegen Korrosion:	Nicht anwendbar auf Rohre aus Kunststoff	-
Zugfestigkeit:	Nicht erklärt	0
Widerstand gegen Flammenasubreitung:	Nicht Flammenausbreitend	1
Hängelast Aufnahmefähigkeit:	Nicht Anwendbar	0
Isolationswiderstand: > 100 MΩ bei 500V für 1 Minute		
Dielektrische Festigkeit: 2000 V für 15 Minuten		

Mittleres biegsames Rohr FK 15

TECHNISCHE EIGENSCHAFTEN	
Bezeichnung: FK15	Normen: IEC EN 61386-1; IEC EN 61386-22
Farbe: Naturweiß, Schwarz, Grün, Blau, Braun, Lila	Einsatzbereich: Elektrische Anlagen und/oder Datennetze in allen Bereichen
Material: PVC	Installationsart: Unterputzinstallation in Boden, Wand und/oder Decke.
Lieferlänge: Abhängig vom Durchmesser	Geeignet für Zwischendecken und schwimmenden Estrich.

Klassifizierung nach IEC/EN 61386-22		Klassifizierungscode
Widerstand gegen Druckbelastung:	Mittel - 750 N	3
Widerstand gegen Schlagbeanspruchung:	Mittel - 2J	3
Mindesttemperaturberich:	-5 °C	2
Höchsttemperaturberich:	+60 °C	1
Widerstand gegen Biegung:	Biegsam	2
Elektrische Eigenschaften:	Mit elektrischen Isolationseigenschaften	2
Widerstand gegen das Eindringen von Festkörpern		
Ohne Zubehör:		-
Mit Muffe GF:		4
Widerstand gegen das Eindringen von Wasser		0
Widerstand gegen Korrosion:	Nicht anwendbar auf Rohre aus Kunststoff	-
Widerstand gegen Flammenasubreitung:	Nicht Flammenausbreitend	1
Isolationswiderstand: > 100 MΩ bei 500V für 1 Minute		
Dielektrische Festigkeit: 2000 V für 15 Minuten		

DOPPELWANDIGE, SLEBSTVERLÖSCHENDE, BIEGSAME ROHRE

Mittleres biegsames Rohr FKCO

TECHNISCHE EIGENSCHAFTEN	
Bezeichnung: FKCO	Normen: IEC EN 61386-1; IEC EN 61386-22
Farbe(*): Hellgrau, Schwarz, Grün, Blau, Braun, Lila	Einsatzbereich: Elektrische Anlagen und/oder Datennetze in allen Bereichen
Material: PVC	Installationsart: Unterputzinstallation in Boden, Wand und/oder Decke.
Lieferlänge: Abhängig vom Durchmesser	Geeignet für Zwischendecken, schwimmenden Estrich und Flüssigbeton.

(*) Die Rohre haben eine graue Innenbeschichtung, auser die hellgrauen, die eine dunkelgraue Innenbeschichtung haben.

Widerstand gegen Druckbelastung:	Mittel - 750 N	3
Widerstand gegen Schlagbeanspruchung:	Mittel - 2J	3
Mindesttemperaturberich:	-5 °C	2
Höchsttemperaturberich:	+60 °C	1
Widerstand gegen Biegung:	Biegsam	2
Elektrische Eigenschaften:	Mit elektrischen Isolationseigenschaften	2
Widerstand gegen das Eindringen von Festkörpern		
Ohne Zubehör:		-
Mit Muffe GF:		4
Widerstand gegen das Eindringen von Wasser		0
Widerstand gegen Korrosion:	Nicht anwendbar auf Rohre aus Kunststoff	0(**)
Widerstand gegen Flammenasubreitung:	Nicht Flammenausbreitend	1
Isolationswiderstand: > 100 MΩ bei 500V für 1 Minute		
Dielektrische Festigkeit: 2000 V für 15 Minuten		

(**) Die Rohre sind aus Kunststoff gefertigt und von sich aus Korrosionsbeständig.

BIEGSAME, SELBST ZURÜCKBILDENDE, SELBSTVERLÖSCHENDE, HALOGENFREIE ROHRE

Biegsame, halogenfreie, selbst zurückbildende Rohre ICTA

BIEGSAME, SELBST ZURÜCKBILDENDE, SELBSTVERLÖSCHENDE, HALOGENFREIE ROHRE - ICTA	
Bezeichnung: ICTA	Normen: IEC EN 61386-1; IEC EN 61386-22
Farbe: Grau RAL 7035 - Dunkelgrau - Grün - Blau	Einsatzbereich: Elektrische Anlagen und/oder Datennetze in allen Bereichen.
Material: Polypropylen, selbstverlöschend, halogenfrei gemäß EN 60754-2 (CEI EN 50267-2-2) und EN 61034-2	Teilweise geeignet für öffentliche Bereiche: Schulen, Kinos, Theater, Bahn, U-Bahn, usw.
Lieferlänge: Abhängig vom Durchmesser	Installationsart: Unterputzinstallation in Boden, Wand und/oder Decke und in Beton. Geeignet für Zwischendecken und schwimmenden Estrich.

Klassifizierung nach IEC/EN 61386-22		Klassifizierungscode
Widerstand gegen Druckbelastung:	Mittel - 750 N	3
Widerstand gegen Schlagbeanspruchung:	Schwer - 6 J	4
Mindesttemperaturberich:	-5 °C	2
Höchsttemperaturberich:	+90 °C	2
Widerstand gegen Biegung:	Biegsam / sich selbst zurückbildend	3
Elektrische Eigenschaften:	Mit elektrischen Isolationseigenschaften	2
Widerstand gegen das Eindringen von Festkörpern		
Ohne Zubehör:		-
Mit Muffe GF:		4
Widerstand gegen das Eindringen von Wasser		0
Widerstand gegen Korrosion:	Nicht anwendbar auf Rohre aus Kunststoff	-
Widerstand gegen Flammenasubreitung:	Nicht Flammenausbreitend	1
Isolationswiderstand: > 100 MΩ bei 500V für 1 Minute		
Dielektrische Festigkeit: 2000 V für 15 Minuten		

Leichtes biegsames Rohr FKHF

TECHNISCHE EIGENSCHAFTEN	
Bezeichnung: FKHF	Einsatzbereich: Elektrische Anlagen und/oder Datennetze in allen Bereichen.
Farbe: Grau RAL 7035	Teilweise geeignet für öffentliche Bereiche: Schulen, Kinos, Theater, Bahn, U-Bahn, usw.
Material: Polypropylen, selbstverlöschend, halogenfrei gemäß EN 50267-2-2	Installationsart: Unterputzinstallation in Boden, Wand und/oder Decke. Geeignet für Zwischendecken und schwimmenden Estrich.
Lieferlänge: Abhängig vom Durchmesser	
Normen: IEC EN 61386-1; IEC EN 61386-22	

Klassifizierung nach IEC/EN 61386-22		Klassifizierungscode
Widerstand gegen Druckbelastung:	Leicht - 350 N	2
Widerstand gegen Schlagbeanspruchung:	Mittel - 2J	3
Mindesttemperaturberich:	-5 °C	2
Höchsttemperaturberich:	+90 °C	2
Widerstand gegen Biegung:	Biegsam / sich selbst zurückbildend	2
Elektrische Eigenschaften:	Mit elektrischen Isolationseigenschaften	2
Widerstand gegen das Eindringen von Festkörpern		- *
Widerstand gegen das Eindringen von Wasser		0 *
Widerstand gegen Korrosion:	Nicht anwendbar auf Rohre aus Kunststoff	-
Zugfestigkeit:	Nicht erklärt	0
Widerstand gegen Flammenasubreitung:	Nicht Flammenausbreitend	1
Hängelast Aufnahmefähigkeit:	Nicht Anwendbar	0
Isolationswiderstand: > 100 MΩ bei 500V für 1 Minute		
Dielektrische Festigkeit: 2000 V für 15 Minuten		

Abmessungen

ABMESSUNGEN BIEGSAMES ROHR FKMF

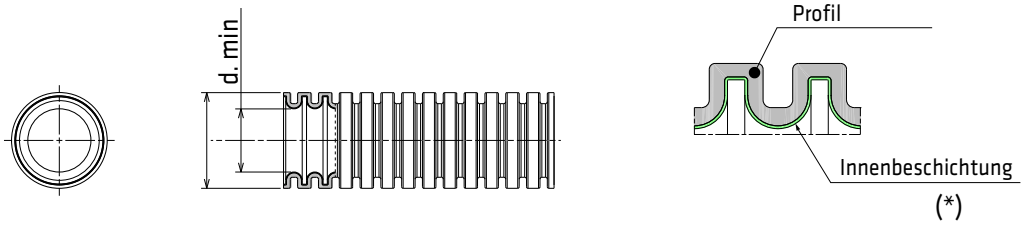

Artikelnummer	Ø Rohr (mm)	D		d. min.	Innen-beschichtung	Innen-beschichtung (farbe)
DX 24 216N	16	16	0 -0.3	10.7		GRÜN
DX 24 220N	20	20	0 -0.3	14.1	(*)	
DX 24 225N	25	25	0 -0.4	18.3	(*)	
DX 24 232N	32	32	0 -0.4	24.3	(*)	
DX 24 240N	40	40	0 -0.4	31.2		
DX 24 250N	50	50	0 -0.5	39.6		
DX 24 263N	63	63	0 -0.5	50.6		

FKCO - DOPPELWANDIGE, SLEBSTVERLÖSCHENDE, BIEGSAME ROHRE

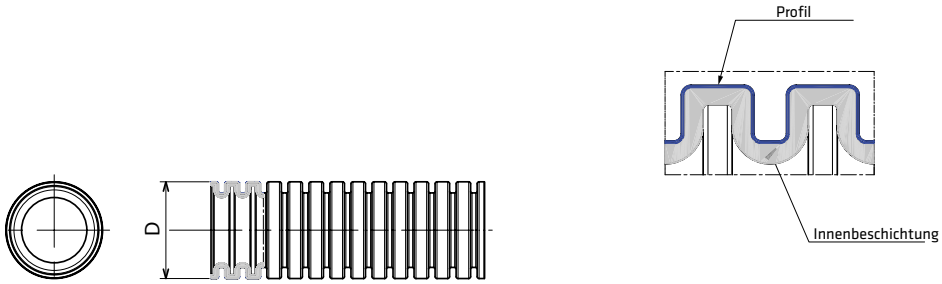

Light grey	Black	Green	Light blue	Brown	Lilla			
Code	Code	Code	Code	Code	Code	Ø conduit (mm)	D	
DX 16 220 C	DX 15 020 C	DX 15 220 C	DX 15 420 C	DX 15 620 C	DX 15 820 C	20	20	0 - 0,3
DX 16 225 C	DX 15 025 C	DX 15 225 C	DX 15 425 C	DX 15 625 C	DX 15 825 C	25	25	0 - 0,4
DX 16 232 C	DX 15 032 C	DX 15 232 C	DX 15 432 C	DX 15 632 C	DX 15 832 C	32	32	0 - 0,4
DX 16 240 C	DX 15 040 C	DX 15 240 C	DX 15 440 C	DX 15 640 C	DX 15 840 C	40	40	0 - 0,4

BIEGSAME, SELBSTVERLÖSCHENDE ROHRE - FK15

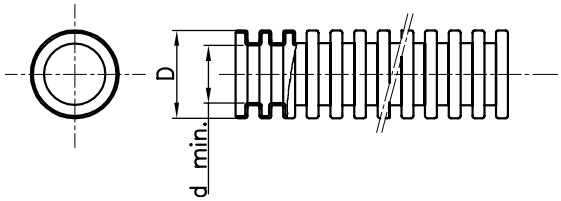

Naturweiß		Schwarz		Grün		Blau		Braun		Lila		Ø Rohr (mm)	D		d. min.
Ohne Zugdraht	Mit Zugdraht	Ohne Zugdraht	Mit Zugdraht	Ohne Zugdraht	Mit Zugdraht	Ohne Zugdraht	Mit Zugdraht	Ohne Zugdraht	Mit Zugdraht	Ohne Zugdraht	Mit Zugdraht				
Artikelnummer		Artikelnummer		Artikelnummer		Artikelnummer		Artikelnummer		Artikelnummer					
DX 16 216	DX 16 316	DX 15 016	DX 15 116	DX 15 216	DX 15 316	DX 15 416	DX 15 516	DX 15 616	DX 15 716	DX 15 816	DX 15 916	16	16	0 - 0.3	10.7
DX 16 220	DX 16 320	DX 15 020	DX 15 120	DX 15 220	DX 15 320	DX 15 420	DX 15 520	DX 15 620	DX 15 720	DX 15 820	DX 15 920	20	20	0 - 0.3	14.1
DX 16 225	DX 16 325	DX 15 025	DX 15 125	DX 15 225	DX 15 325	DX 15 425	DX 15 525	DX 15 625	DX 15 725	DX 15 825	DX 15 925	25	25	0 - 0.4	18.3
DX 16 232	DX 16 332	DX 15 032	DX 15 132	DX 15 232	DX 15 332	DX 15 432	DX 15 532	DX 15 632	DX 15 732	DX 15 832	DX 15 932	32	32	0 - 0.4	24.3
DX 16 240	DX 16 340	DX 15 040	DX 15 140	DX 15 240		DX 15 440		DX 15 640		DX 15 840		40	40	0 - 0.4	31.2
DX 16 250	DX 16 350	DX 15 050	DX 15 150	DX 15 250		DX 15 450		DX 15 650		DX 15 850		50	50	0 - 0.5	39.6
DX 16 263	DX 16 363	DX 15 063	DX 15 163									63	63	0 - 0.6	50.6

BIEGSAME, SELBST ZURÜCKBILDENDE, SELBSTVERLÖSCHENDE, HALOGENFREIE ROHRE - ICTA

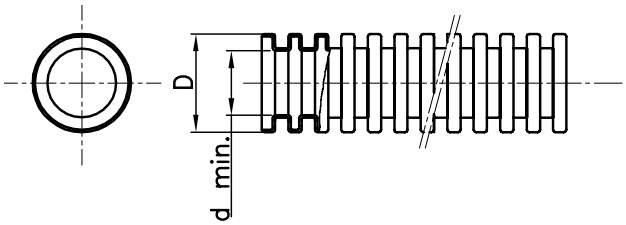

Grau RAL 7035		Dunkelgrau		Grün		Blau		Ø Rohr (mm)	D		d. min.
Ohne Zugdraht	Mit Zugdraht	Ohne Zugdraht	Mit Zugdraht	Ohne Zugdraht	Mit Zugdraht	Ohne Zugdraht	Mit Zugdraht				
Artikelnummer	Artikelnummer	Artikelnummer	Artikelnummer	Artikelnummer	Artikelnummer	Artikelnummer	Artikelnummer				
DX 20 016	DX 20 116	DX 20 416	DX 20 516	DX 22 016	DX 22 116	DX 23 016	DX 23 116	16	16	0 - 0.3	10.7
DX 20 020	DX 20 120	DX 20 420	DX 20 520	DX 22 020	DX 22 120	DX 23 020	DX 23 120	20	20	0 - 0.3	14.1
DX 20 025	DX 20 125	DX 20 425	DX 20 525	DX 22 025	DX 22 125	DX 23 025	DX 23 125	25	25	0 - 0.4	18.3
DX 20 032	DX 20 132	DX 20 432	DX 20 532	DX 22 032	DX 22 132	DX 23 032	DX 23 132	32	32	0 - 0.4	24.3
DX 20 040	DX 20 140	DX 20 440	DX 20 540	DX 22 040	DX 22 140	DX 23 040	DX 23 140	40	40	0 - 0.4	31.2
DX 20 050	DX 20 150	DX 20 450	DX 20 550	DX 22 050	DX 22 150	DX 23 050	DX 23 150	50	50	0 - 0.5	39.6
DX 20 063	DX 20 163	DX 20 463	DX 20 563	DX 22 063	DX 22 163	DX 23 063	DX 23 163	63	63	0 - 0.6	50.6

BIEGSAME, SELBST ZURÜCKBILDENDE, SELBSTVERLÖSCHENDE, HALOGENFREIE ROHRE - FKHF

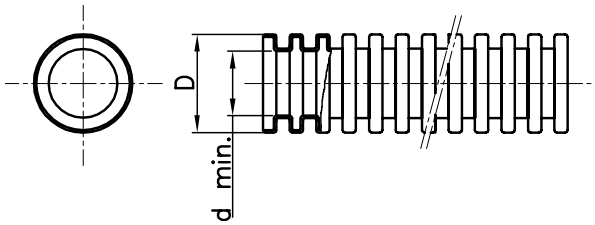

Artikelnummer		Ø Rohr (mm)		D	d. min.
DX 23 216	DX 23 316	16	16	0 - 0.3	10.7
DX 23 220	DX 23 320	20	20	0 - 0.3	14.1
DX 23 225	DX 23 325	25	25	0 - 0.4	18.3
DX 23 232	DX 23 332	32	32	0 - 0.4	24.3
DX 23 240	DX 23 340	40	40	0 - 0.4	31.2
DX 23 250	DX 23 350	50	50	0 - 0.5	39.6
DX 23 263	DX 23 363	63	63	0 - 0.6	50.6

MUFFE FÜR BIEGSAME ROHRE

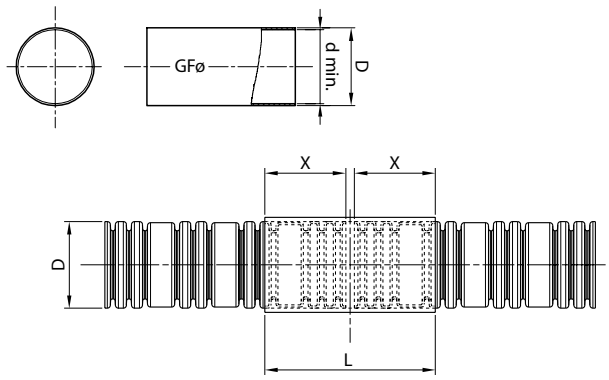

Artikelnummer	Ø Rohr	D	d. min.	L	X
DX 52 016	16	17,9	15,9	60	16
DX 52 020	20	21,9	19,9		20
DX 52 025	25	26,8	24,8		25
DX 52 032	32	33,8	31,8	80	30
DX 52 040	40	41,8	39,8		32
DX 52 050	50	51,8	49,8	125	42
DX 52 063	63	64,7	62,7		50

ENDKAPPE FÜR BIEGSAME ROHRE

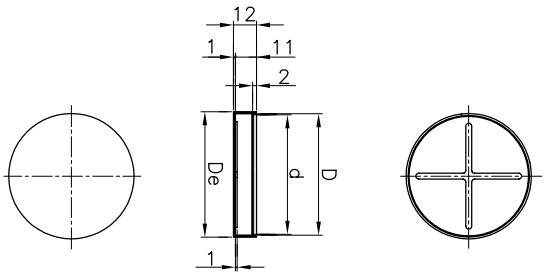

Artikelnummer	Für Rohr Ø (mm)	D	De	d.
DX 52 116	16	16	18	15
DX 52 120	20	20	22	19
DX 52 125	25	25	27	24
DX 52 132	32	32	34	31
DX 52 140	40	40	42	39
DX 52 150	50	50	52	49
DX 52 163	63	63	65	62

Baureihe DF

SCHUTZSCHLAUCH Ø (mm)	SCHUTZSCHLÄUCHE			
	Baureihe DIFLEX			Baureihe LIGHT
	Grau	Schwarz	Blau	Grau
				
8	DX 30 008	DX 30 108		
10	DX 30 010	DX 30 110		
12	DX 30 012	DX 30 112	DX 30 212	DX 30 812
14	DX 30 014	DX 30 114		
16	DX 30 016	DX 30 116	DX 30 216	DX 30 816
20	DX 30 020	DX 30 120	DX 30 220	DX 30 820
22	DX 30 022	DX 30 122	DX 30 222	
25	DX 30 025	DX 30 125	DX 30 225	DX 30 825
28	DX 30 028	DX 30 128		
32	DX 30 032	DX 30 132	DX 30 232	
35	DX 30 035	DX 30 135		
40	DX 30 040	DX 30 140	DX 30 240	
50	DX 30 050	DX 30 150		
60	DX 30 060	DX 30 160		

SCHUTZSCHLAUCH Ø (mm)	GERADE FESTE VERSCHRAUBUNGEN - IP54						VERSCHRAUBUNGEN IP65			
							Verschraubung Rohr-Schutzschlauch		Verschraubung Rohr-Schutzschlauch (gleicher Durchmesser)	
	Gewinde metrisch	Grau 	Gewinde Zoll	Grau 	Gewinde PG	Grau 	Rohr Ø		Rohr Ø	
8	M12x1	DX 56 008	1/4"	DX 56 208	7	DX 56 408				
10	M16x1,5	DX 56 010	1/4"	DX 56 210	7	DX 56 410				
12	M16x1,5	DX 56 012	3/8"	DX 56 212	9	DX 56 411	16	DX 43 316		
					11	DX 56 412				
					13,5	DX 56 413				
14	M16x1,5	DX 56 014	1/2"	DX 56 214	13,5	DX 56 414				
16	M20x1,5	DX 56 016	1/2"	DX 56 216	11	DX 56 415	20	DX 43 320	16	DX 43 416
					13,5	DX 56 416				
					16	DX 56 417				
20	M25x1,5	DX 56 022	3/4"	DX 56 222	16	DX 56 422	25	DX 43 325	20	DX 43 420
					21	DX 56 423				
22	M25x1,5	DX 56 022	3/4"	DX 56 222	16	DX 56 422				
					21	DX 56 423				
25	M25x1,5	DX 56 025	3/4"	DX 56 225	21	DX 56 425	32	DX 43 332	25	DX 43 425
28	M32x1,5	DX 56 028	1"	DX 56 228	29	DX 56 428			32	DX 43 432
32			11/4"	DX 56 232	36	DX 56 432	40	DX 43 340		
35			11/4"	DX 56 235	36	DX 56 435				
40	M40x1,5	DX 56 040	11/4"	DX 56 240	42	DX 56 440	50	DX 43 350	40	DX 43 440
50	M50x1,5	DX 56 050	2"	DX 56 250	48	DX 56 450				

GERADE DREHBARE VERSCHRAUBUNGEN - IP54

Gewinde metrisch	Grau	Schwarz	Gewinde Zoll	Grau	Schwarz	Gewinde PG	Grau	Schwarz
								
M12x1,5	DX 54 008	DX 54 108	1/4”	DX 54 208	DX 54 308	7	DX 54 408	DX 54 508
M16x1,5	DX 54 010	DX 54 110	1/4”	DX 54 210	DX 54 310	7	DX 54 410	DX 54 510
						9	DX 54 411	DX 54 511
M16x1,5	DX 54 012	DX 54 112	3/8”	DX 54 212	DX 54 312	11	DX 54 412	DX 54 512
						13,5	DX 54 413	DX 54 513
			1/2”	DX 54 214	DX 54 314	13,5	DX 54 414	DX 54 514
M20x1,5	DX 54 016	DX 54 116	1/2”	DX 54 216	DX 54 316	13,5	DX 54 416	DX 54 516
						16	DX 54 417	DX 54 517
M25x1,5	DX 54 020	DX 54 120	3/4”	DX 54 220	DX 54 320	21	DX 54 420	DX 54 520
M25x1,5	DX 54 022	DX 54 122	3/4”	DX 54 222	DX 54 322	21	DX 54 422	DX 54 522
M32x1,5	DX 54 025	DX 54 125	1”	DX 54 225	DX 54 325	29	DX 54 425	DX 54 525
M32x1,5	DX 54 028	DX 54 128	1”	DX 54 228	DX 54 328	29	DX 54 428	DX 54 528
M40x1,5	DX 54 032	DX 54 132	1 1/4”	DX 54 232	DX 54 332	36	DX 54 432	DX 54 532
			1 1/4”	DX 54 235	DX 54 335	36	DX 54 435	DX 54 535
M50x1,5	DX 54 040	DX 54 140	1 1/2”	DX 54 240	DX 54 340			
M63x1,5	DX 54 050	DX 54 150	2”	DX 54 250	DX 54 350			

DF

Flexible Elektronistallationsrohre

Die Baureihe der Schutzschläuche Diflex beinhaltet 14 Durchmesser von 8 bis 60 mm, mit der Klassifizierung 2311 und leichte Schutzschläuche der Klassifizierung 1311. Das Sortiment umfasst feste und drehbare Verschraubungen und Verschraubungen für starre Rohre. Die Schläuche lassen sich an starre Rohre, Dosen und Verteiler montieren, für den Schutz der beweglichen Leitungen im Zweckbau und Industrie.



Technische Daten ***Seite 1232***

SCHUTZSCHLÄUCHE











SCHUTZSCHLÄUCHE DIFLEX



DX 30 008

SCHUTZSCHLAUCH DIFLEX - LICHTGRAU RAL 7035 - PVC

Art.-Nr.	Schlauch Ø (mm)	VE
DX 30 008	8	30/2070
DX 30 010	10	30/1800
DX 30 012	12	30/1800
DX 30 014	14	30/1440
DX 30 016	16	30/1080
DX 30 020	20	30/1080
DX 30 022	22	30/720
DX 30 025	25	30/600
DX 30 028	28	30/480
DX 30 032	32	30/480
DX 30 035	35	30/480
DX 30 040	40	30/360
DX 30 050	50	30/180
DX 30 060	60	30/120

HINWEIS: Alle Maße entsprechen dem Innendurchmesser.



DX 30 108

SCHUTZSCHLAUCH DIFLEX - SCHWARZ RAL 9005 - PVC

Art.-Nr.	Schlauch Ø (mm)	VE
DX 30 108	8	30/2070
DX 30 110	10	30/1800
DX 30 112	12	30/1800
DX 30 114	14	30/1440
DX 30 116	16	30/1080
DX 30 120	20	30/1080
DX 30 122	22	30/720
DX 30 125	25	30/600
DX 30 128	28	30/480
DX 30 132	32	30/480
DX 30 135	35	30/480
DX 30 140	40	30/360
DX 30 150	50	30/180
DX 30 160	60	30/120

HINWEIS: Alle Maße entsprechen dem Innendurchmesser.



DX 30 212

SCHUTZSCHLAUCH DIFLEX - BLAU - PVC

Art.-Nr.	Schlauch Ø (mm)	VE
DX 30 212	12	30/1800
DX 30 216	16	30/1080
DX 30 220	20	30/1080
DX 30 222	22	30/720
DX 30 225	25	30/600
DX 30 232	32	30/480
DX 30 240	40	30/360

HINWEIS: Alle Maße entsprechen dem Innendurchmesser.

DREHBARE VERSCHRAUBUNGEN

DREHBARE VERSCHRAUBUNGEN



DX 54 020

GERADE DREHBARE VERSCHRAUBUNG MIT METRISCHEM GEWINDE - IP54

Art.-Nr.	Schlauch Ø (mm)	Gewinde metrisch	VE
Farbe: Grau ähnlich RAL 7035			
DX 54 008	8	M 12x1,5	20/180
DX 54 010	10	M 16x1,5	20/160
DX 54 012	12	M 16x1,5	10/100
DX 54 016	16	M 20x1,5	10/150
DX 54 020	20	M 25x1,5	10/100
DX 54 022	22	M 25x1,5	10/100
DX 54 025	25	M 32x1,5	5/60
DX 54 028	28	M 32x1,5	5/40
DX 54 032	32	M 40x1,5	5/30
DX 54 040	40	M 50x1,5	25
DX 54 050	50	M 63x1,5	15
Farbe: Schwarz ähnlich RAL 9005			
DX 54 108	8	M 12x1,5	20/180
DX 54 110	10	M 16x1,5	20/160
DX 54 112	12	M 16x1,5	10/100
DX 54 116	16	M 20x1,5	10/150
DX 54 120	20	M 25x1,5	10/100
DX 54 122	22	M 25x1,5	10/100
DX 54 125	25	M 32x1,5	5/60
DX 54 128	28	M 32x1,5	5/40
DX 54 132	32	M 40x1,5	5/30
DX 54 140	40	M 50x1,5	25
DX 54 150	50	M 63x1,5	15

VERWENDUNG: Zur Verbindung von Schutzschläuchen mit Abzweigdosen mit metrischem Gewinde oder in Bohrungen ohne Gewinde mit der mitgelieferten Mutter und Dichtung.



DX 54 220

GERADE DREHBARE VERSCHRAUBUNG MIT ZOLLGEWINDE - IP54

Art.-Nr.	Schlauch Ø (mm)	Gewinde Zoll	VE
Farbe: Grau ähnlich RAL 7035			
DX 54 208	8	1/4"	20/180
DX 54 210	10	1/4"	20/160
DX 54 212	12	3/8"	10/100
DX 54 214	14	1/2"	10/150
DX 54 216	16	1/2"	10/150
DX 54 220	20	3/4"	10/100
DX 54 222	22	3/4"	10/100
DX 54 225	25	1"	5/60
DX 54 228	28	1"	5/40
DX 54 232	32	1 1/4"	5/30
DX 54 235	35	1 1/4"	5/30
DX 54 240	40	1 1/2"	25
DX 54 250	50	2"	15
Farbe: Schwarz ähnlich RAL 9005			
DX 54 308	8	1/4"	20/180
DX 54 310	10	1/4"	20/160
DX 54 312	12	3/8"	10/100
DX 54 314	14	1/2"	10/150
DX 54 316	16	1/2"	10/150
DX 54 320	20	3/4"	10/100
DX 54 322	22	3/4"	10/100
DX 54 325	25	1"	5/60
DX 54 328	28	1"	5/40
DX 54 332	32	1 1/4"	5/30
DX 54 335	35	1 1/4"	5/30
DX 54 340	40	1 1/2"	25
DX 54 350	50	2"	15

VERWENDUNG: Zur Verbindung von Schutzschläuchen mit Abzweigdosen mit Zollgewinde oder in Bohrungen ohne Gewinde mit der mitgelieferten Mutter und Dichtung.



DX 54 420

GERADE DREHBARE VERSCHRAUBUNG MIT PG-GEWINDE - IP54

Art.-Nr.	Schlauch Ø (mm)	Gewinde PG	VE
Farbe: Grau ähnlich RAL 7035			
DX 54 408	8	7	20/180
DX 54 410	10	7	20/160
DX 54 411	10	9	20/160
DX 54 412	12	11	10/100
DX 54 413	12	13.5	10/100
DX 54 414	14	13.5	10/150
DX 54 416	16	13.5	10/150
DX 54 417	16	16	10/150
DX 54 420	20	21	10/100
DX 54 422	22	21	10/100
DX 54 425	25	29	5/60
DX 54 428	28	29	5/40
DX 54 432	32	36	5/30
DX 54 435	35	36	5/30
Farbe: Schwarz ähnlich RAL 9005			
DX 54 508	8	7	20/180
DX 54 510	10	7	20/160
DX 54 511	10	9	20/160
DX 54 512	12	11	10/100
DX 54 513	12	13.5	10/100
DX 54 514	14	13.5	10/150
DX 54 516	16	13.5	10/150
DX 54 517	16	16	10/150
DX 54 520	20	21	10/100
DX 54 522	22	21	10/100
DX 54 525	25	29	5/60
DX 54 528	28	29	5/40
DX 54 532	32	36	5/30
DX 54 535	35	36	5/30

VERWENDUNG: Zur Verbindung von Schutzschläuchen mit Abzweigdosen mit PG-Gewinde oder in Bohrungen ohne Gewinde mit der mitgelieferten Mutter und Dichtung.

FESTE VERSCHRAUBUNGEN



DX 56 008

GERADE FESTE VERSCHRAUBUNG MIT METRISCHEM GEWINDE - IP54

Art.-Nr.	Schlauch Ø (mm)	Gewinde metrisch	VE
Farbe: Grau ähnlich RAL 7035			
DX 56 008	8	M12x1	20/160
DX 56 010	10	M16x1,5	10/170
DX 56 012	12	M16x1,5	10/150
DX 56 014	14	M16x1,5	10/130
DX 56 016	16	M20x1,5	10/110
DX 56 022	20-22	M25x1,5	10/50
DX 56 025	25	M25x1,5	10/50
DX 56 028	28	M32x1,5	10/40
DX 56 040	40	M40x1,5	15
DX 56 050	50	M50x1,5	12

VERWENDUNG: Zur Verbindung von Schutzschläuchen mit Abzweigdosen mit metrischem Gewinde oder in Bohrungen ohne Gewinde mit der mitgelieferten Mutter und Dichtung.



DX 56 208

GERADE FESTE VERSCHRAUBUNG MIT ZOLLGEWINDE - IP54

Art.-Nr.	Schlauch Ø (mm)	Gewinde Zoll	VE
Farbe: Grau ähnlich RAL 7035			
DX 56 208	8	1/4"	20/160
DX 56 210	10	1/4"	10/170
DX 56 212	12	3/8"	10/150
DX 56 214	14	1/2"	10/130
DX 56 216	16	1/2"	10/110
DX 56 222	20-22	3/4"	10/50
DX 56 225	25	3/4"	10/50
DX 56 228	28	1"	10/40
DX 56 232	32	1 1/4"	3/18
DX 56 235	35	1 1/4"	3/18
DX 56 240	40	1 1/2"	15
DX 56 250	50	2"	12

VERWENDUNG: Zur Verbindung von Schutzschläuchen mit Abzweigdosen mit Zollgewinde oder in Bohrungen ohne Gewinde mit der mitgelieferten Mutter und Dichtung.



DX 56 408

GERADE FESTE VERSCHRAUBUNG MIT PG-GEWINDE - IP54

Art.-Nr.	Schlauch Ø (mm)	Gewinde PG	VE
Farbe: Grau ähnlich RAL 7035			
DX 56 408	8	7	20/160
DX 56 410	10	7	10/170
DX 56 411	12	9	10/150
DX 56 412	12	11	10/150
DX 56 413	12	13.5	10/150
DX 56 414	14	13.5	10/130
DX 56 415	16	11	10/110
DX 56 416	16	13.5	10/110
DX 56 417	16	16	10/110
DX 56 422	20-22	16	10/50
DX 56 423	20-22	21	10/50
DX 56 425	25	21	10/50
DX 56 428	28	29	10/40
DX 56 432	32	36	3/18
DX 56 435	35	36	3/18
DX 56 440	40	42	15
DX 56 450	50	48	12

VERWENDUNG: Zur Verbindung von Schutzschläuchen mit Abzweigdosen mit PG-Gewinde oder in Bohrungen ohne Gewinde mit der mitgelieferten Mutter und Dichtung.

VERBINDUNGEN ROHR-SCHUTZSCHLAUCH



DX 43 316

SCHNELLVERBINDUNG ROHR-SCHUTZSCHLAUCH MORBIDX - IP65

HF EN 60754-2

Art.-Nr.	Rohr Ø (mm)	Schlauch Ø (mm)	VE
DX 43 316	16	12	10/450
DX 43 320	20	16	10/300
DX 43 325	25	20	5/210
DX 43 332	32	25	5/120
DX 43 340	40	32	5/25
DX 43 350	50	40	5/20



DX 43 416

VERBINDUNG ROHR-SCHLAUCH MIT GLEICHEM DURCHMESSER - IP65

HF EN 60754-2

Art.-Nr.	Rohr Ø (mm)	Schlauch Ø (mm)	VE
DX 43 416	16	16	10/360
DX 43 420	20	20	10/240
DX 43 425	25	25	5/150
DX 43 432	32	28	5/40
DX 43 440	40	40	5/20

VERWENDUNG: Verbindung eines starren Rohrs mit einem Schutzschlauch der Baureihe DIFLEX;
Der Innendurchmesser an der Verbindungsstelle bleibt gleich. Der zur Kabeldurchführung bestimmte Innenquerschnitt bleibt erhalten, wodurch mehr Platz für die Kabelverlegung zur Verfügung steht.

SCHUTZSCHLAUCH FÜR LEICHTE EINSÄTZE



SCHUTZSCHLAUCH LIGHT



DX 30 812

SCHUTZSCHLAUCH LIGHT - LICHTGRAU RAL 7035 - PVC

Art.-Nr.	Schlauch Ø (mm)	VE
DX 30 812	12	30/1800
DX 30 816	16	30/1080
DX 30 820	20	30/1080
DX 30 825	25	30/600

DF



PROFESSIONELLE SCHUTZSCHLÄUCHE

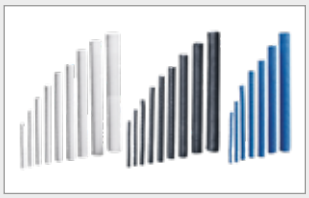

Die mit 2311 Klassifizierten Schutzschläuche sind verfügbar in 14 verschiedenen Größen (8-60mm), in den Farben Grau, Schwarz und Blau. Die Durchmesser 13, 16, 20 und 25mm sind auch in der leichten Ausführung erhältlich (Klassifizierung 1311) - Ideal für Klimaanlagen.

FLEXIBILITÄT UND BESTÄNDIGKEIT



Das spezielle Profil der Schutzschläuche aus starrem PVC für die interne Spirale und plastifizierten PVC für den Überzug, garantiert höchste Bruchfestigkeit und sichert die für die Installation erforderliche Flexibilität.

VERBINDER FÜR DIE EINFACHE INSTALLATION



Die geraden drehbaren Verschraubungen erlauben das freie Drehen des verbundenen Schutzschlauchs unter Einhaltung der Schutzart IP54. Die Bewegungsfreiheit der an die Dosen und Gehäuse montierten Schutzschläuche ist sichergestellt.

SCHUTZSCHLÄUCHE

Schutzschläuche Diflex

TECHNISCHE EIGENSCHAFTEN	
Bezeichnung: DIFLEX	Einsatzbereich: Schutz für Leiter in festen oder ortsveränderlichen Anlagen im Wohnungsbau und in Maschinen für Industrie, dank der Flexibilität und Widerstandsfähigkeit gegenüber Öl.
Farbe: Grau RAL 7035 - Schwarz RAL 9005 - Blau	
Material: Hart-PVC für die interne Spirale - Plastik für Überzug	
Lieferlänge: Rollen à 30m	Installationsart: Auf Wand oder Decke. Geeignet für Zwischendecken und schwimmenden Estrich.
Normen: EN 61386-1; EN 61386-23	

Klassifizierung nach IEC/EN 61386-23		Klassifizierungscode
Widerstand gegen Druckbelastung:	Leicht - 320 N	2
Widerstand gegen Schlagbeanspruchung:	Mittel - 2J	3
Mindesttemperaturberich:	+5 °C	1
Höchsttemperaturberich:	+60 °C	1
Widerstand gegen Biegung:	Flexibel	4
Elektrische Eigenschaften:	Mit elektrischen Isolationseigenschaften	2
Widerstand gegen das Eindringen von Festkörpern		
Mit drehbaren und festen Verbindern:		5
Mit Rohr-Schutzschlauch- Verbindern:		6
Widerstand gegen das Eindringen von Wasser		
Mit drehbaren und festen Verbindern:		4
Mit Rohr-Schutzschlauch- Verbindern:		5
Widerstand gegen Korrosion:	Nicht Anwendbar to plastic conduit systems	-
Zugfestigkeit:	Sehr leicht	1
Widerstand gegen Flammenasubreitung:	Nicht Flammenausbreitend	1
Hängelast Aufnahmefähigkeit:	Nicht Anwendbar	0
Isolationswiderstand: > 100 MΩ bei 500V für 1 Minute		
Dielektrische Festigkeit: 2000 V für 15 Minuten		

* Die IP-Schutzart ist von dem Verwendeten Zubehör abhängig.

SCHUTZSCHLÄUCHE

Schutzschläuche LIGHT

TECHNISCHE EIGENSCHAFTEN	
Bezeichnung: LIGHT	Normen: IEC EN 61386-1; IEC EN 61386-23
Farbe: Grau RAL 7035	Einsatzbereich: Für leichte Beanspruchung im industriellen Bereich.
Material: Hart-PVC für die interne Spirale - Plastik für Überzug	Installationsart: Sichtbar
Lieferlänge: Rollen à 30m	

Klassifizierung nach IEC/EN 61386-23		Klassifizierungscode
Widerstand gegen Druckbelastung:	Sehr leicht - 125 N	1
Widerstand gegen Schlagbeanspruchung:	Mittel - 2J	3
Mindesttemperaturberich:	+5 °C	1
Höchsttemperaturberich:	+60 °C	1
Widerstand gegen Biegung:	Flexibel	4
Elektrische Eigenschaften:	Mit elektrischen Isolationseigenschaften	2
Widerstand gegen das Eindringen von Festkörpern		
Mit drehbaren und festen Verbindern:		5
Mit Rohr-Schutzschlauch- Verbindern:		6
Widerstand gegen das Eindringen von Wasser		
Mit drehbaren und festen Verbindern:		4
Mit Rohr-Schutzschlauch- Verbindern:		5
Widerstand gegen Korrosion:	Nicht Anwendbar to plastic conduit systems	-
Zugfestigkeit:	Sehr leicht	1
Widerstand gegen Flammenasubreitung:	Nicht Flammenausbreitend	1
Hängelast Aufnahmefähigkeit:	Nicht Anwendbar	0
Isolationswiderstand: > 100 MΩ bei 500V für 1 Minute		
Dielektrische Festigkeit: 2000 V für 15 Minuten		

* Die IP-Schutzart ist von dem Verwendeten Zubehör abhängig.

Abmessungen

SCHUTZSCHLÄUCHE DIFLEX



Ø Rohr (mm)	DIFLEX			LIGHT	D	De
	Grau RAL 7035	Schwarz RAL 9005	Blau	Grau RAL 7035		
8	DX 30 008	DX 30 108		-	8	12.1
10	DX 30 010	DX 30 110		-	10	14.6
12	DX 30 012	DX 30 112	DX 30 212	DX 30 812	12	16.4
14	DX 30 014	DX 30 114		-	14	18.7
16	DX 30 016	DX 30 116	DX 30 216	DX 30 816	16	20.7
20	DX 30 020	DX 30 120	DX 30 220	DX 30 820	20	25
22	DX 30 022	DX 30 122		-	22	27
25	DX 30 025	DX 30 125	DX 30 225	DX 30 825	25	30.6
28	DX 30 028	DX 30 128		-	28	33.5
32	DX 30 032	DX 30 132	DX 30 232	-	32	38
35	DX 30 035	DX 30 135		-	35	41
40	DX 30 040	DX 30 140	DX 30 240	-	40	46.4
50	DX 30 050	DX 30 150		-	50	57.2
60	DX 30 060	DX 30 160		-	60	68

GERADE, DREHBARE VERSCHRAUBUNGEN - METRISCHES GEWINDE - IP54

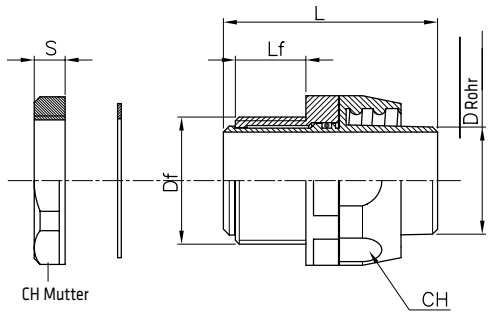

Artikelnr. (Grau)	Artikelnr. (Schwarz)	Für Rohr Ø (mm)	Df	Lf	L	S	CH	CH Mutter
DX 54 008	DX 54 108	8	M12 X 1	9.5	34	7	17	20
DX 54 010	DX 54 110	10	M16 X 1.5	9.5	35.2	7	19	22
DX 54 012	DX 54 112	12	M16 X 1.5	10	39.5	7	22	22
DX 54 016	DX 54 116	16	M20 X 1.5	12.5	44.5	7	24	26
DX 54 020	DX 54 120	20	M25 X 1.5	13.5	48	8	30	32
DX 54 022	DX 54 122	22	M25 X 1.5	13.5	48	8	32	32
DX 54 025	DX 54 125	25	M32 X 1.5	15.5	54	8	38	40
DX 54 028	DX 54 128	28	M32 X 1.5	17.5	55	8	42	40
DX 54 032	DX 54 132	32	M40 X 1.5	16.5	56.5	9	45	47
DX 54 040	DX 54 140	40	M50 X 1.5	20.5	62	9	53	58
DX 54 050	DX 54 150	50	M63 X 1.5	20.5	65.5	9	66	72

GERADE, DREHBARE VERSCHRAUBUNGEN - ZOLL GEWINDE - IP54

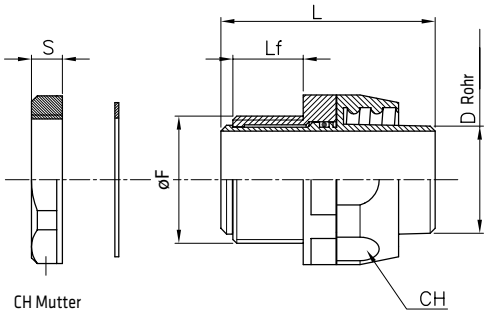

Artikelnr. (Grau)	Artikelnr. (Schwarz)	Für Rohr Ø (mm)	ZOLL	Lf	L	S	CH	CH Mutter	øF
DX 54 208	DX 54 308	8	1/4"	9.5	34	7	17	19	13.5
DX 54 210	DX 54 310	10	1/4"	9.5	35.2	7	19	19	13.5
DX 54 212	DX 54 312	12	3/8"	10	39.5	7	22	23	17.2
DX 54 214	DX 54 314	14	1/2"	11.5	42	7	22	26	21.3
DX 54 216	DX 54 316	16	1/2"	12.5	44.5	7	24	26	21.3
DX 54 220	DX 54 320	20	3/4"	13.5	48	8	30	34	26.9
DX 54 222	DX 54 322	22	3/4"	13.5	48	8	32	34	26.9
DX 54 225	DX 54 325	25	1"	15.5	54	8	38	40	33.7
DX 54 228	DX 54 328	28	1"	17.5	55	8	42	40	33.7
DX 54 232	DX 54 332	32	11/4"	16.5	56.5	9	45	50	42.4
DX 54 235	DX 54 335	35	11/4"	15.5	55	9	48	50	42.4
DX 54 240	DX 54 340	40	11/2"	20.5	62	9	53	56	48.3
DX 54 250	DX 54 350	50	2"	20.5	65.5	9	66	70	60.3

GERADE, DREHBARE VERSCHRAUBUNGEN - PG-GEWINDE - IP54

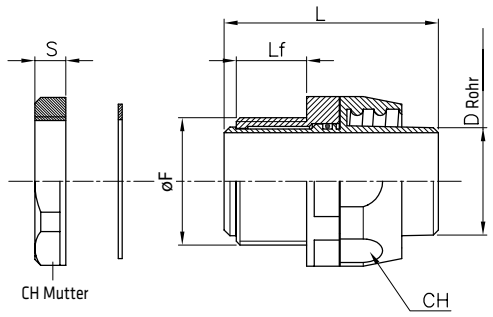

Artikelnr. (Grau)	Artikelnr. (Schwarz)	Für Rohr Ø (mm)	PG	Lf	L	S	CH	CH Mutter	øF
DX 54 408	**DX 54 508**	8	7	9.5	34	7	17	20	12.5
DX 54 410	**DX 54 510**	10	7	9.5	35.2	7	19	20	12.5
DX 54 411	**DX 54 511**	10	9	9.5	35.2	7	19	20	15.2
DX 54 412	**DX 54 512**	12	11	10	39.5	7	22	23	18.6
DX 54 413	**DX 54 513**	12	13.5	10	39.5	7	22	26	20.4
DX 54 414	**DX 54 514**	14	13.5	11.5	42	7	22	26	20.4
DX 54 416	**DX 54 516**	16	13.5	12.5	44.5	7	24	26	20.4
DX 54 417	**DX 54 517**	16	16	12.5	44.5	7	24	30	22.5
DX 54 420	**DX 54 520**	20	21	13.5	48	8	30	34	28.3
DX 54 422	**DX 54 522**	22	21	13.5	48	8	32	34	28.3
DX 54 425	**DX 54 525**	25	29	15.5	54	8	38	44	37
DX 54 428	**DX 54 528**	28	29	17.5	55	8	42	44	37
DX 54 432	**DX 54 532**	32	36	16.5	56.5	9	45	56	47
DX 54 435	**DX 54 535**	35	36	15.5	55	9	48	56	47

GERADE, FESTE VERSCHRAUBUNGEN - METRISCHES GEWINDE - IP54

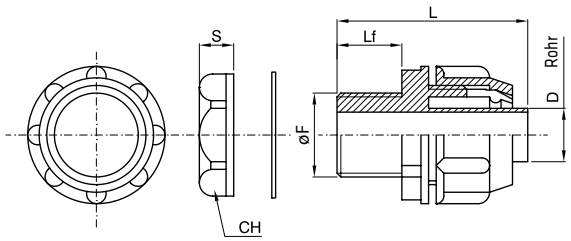

Artikelnr. (Grau)	Für Rohr Ø (mm)	Df	Lf	L	S	CH
DX 56 008	8	M12 X 1	15	33	7	18
DX 56 010	10	M16 X 1.5	20	46	7.5	22
DX 56 012	12	M16 X 1.5	20	46	7.5	22
DX 56 014	14	M16 X 1.5	20	46	7.5	22
DX 56 016	16	M20 X 1.5	20	49	7.5	27
DX 56 022	20-22	M25 X 1.5	20	53	8.5	32
DX 56 025	25	M25 X 1.5	20	53	8.5	32
DX 56 028	28	M32 X 1.5	20	55	8.5	41
DX 56 040	40	M40 X 1.5	20	55	9.5	48
DX 56 050	50	M50 X 1.5	19	61	9.5	58

GERADE, FESTE VERSCHRAUBUNGEN - ZOLL GEWINDE - IP54

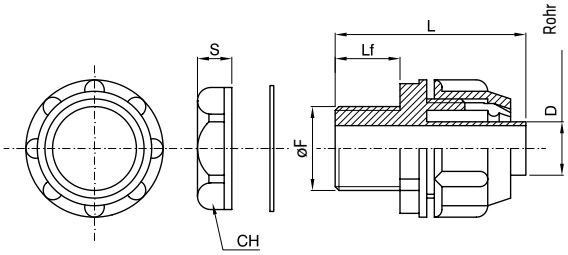

Artikelnr. (Grau)	Für Rohr Ø (mm)	ZOLL	Lf	L	S	CH	øF
DX 56 208	8	1/4"	15	33	7	19	13.5
DX 56 210	10	1/4"	20	46	7	19	13.5
DX 56 212	12	3/8"	20	46	7	24	17.2
DX 56 214	14	3/8"	20	46	7	28	17.2
DX 56 216	16	1/2"	20	49	7	28	21.3
DX 56 222	20-22	3/4"	20	53	7	34	26.9
DX 56 225	25	3/4"	20	53	7	34	26.9
DX 56 228	28	1"	20	55	8	40	33.7
DX 56 232	32	1 1/4"	20	55	10	50	42.4
DX 56 235	35	1 1/4"	20	55	10	50	42.4
DX 56 240	40	1 1/2"	20	55	10	58	48.3
DX 56 250	50	2"	19	61	8	70	60.3

GERADE, FESTE VERSCHRAUBUNGEN - PG-GEWINDE - IP54

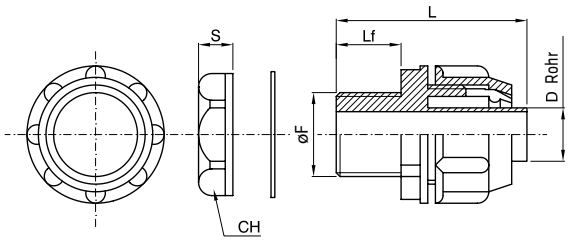

Artikelnr. (Grau)	Für Rohr Ø (mm)	PG	Lf	L	S Mutter	CH	øF
DX 56 408	8	7	15	33	7	19	12.5
DX 56 410	10	7	20	46	7	19	12.5
DX 56 411	12	9	20	46	7	19	15.2
DX 56 412	12	11	20	46	7	24	18.6
DX 56 413	12	13.5	20	46	7	28	20.4
DX 56 414	14	13.5	20	46	7	28	20.4
DX 56 415	16	11	20	49	7	30	18.6
DX 56 416	16	13.5	20	49	7	30	20.4
DX 56 417	16	16	20	49	7	30	22.5
DX 56 422	20-22	16	20	53	7	30	22.5
DX 56 423	20-22	21	20	53	8	34	28.3
DX 56 425	25	21	20	53	8	34	28.3
DX 56 428	28	29	20	55	8	44	37
DX 56 432	32	36	20	55	8	55	47
DX 56 435	35	36	20	55	8	55	47
DX 56 440	40	42	20	55	8	70	54
DX 56 450	50	48	19	61	8	70	59.3

VERSCHRAUBUNGEN ROHR-SCHUTZSCHLAUCH - IP65

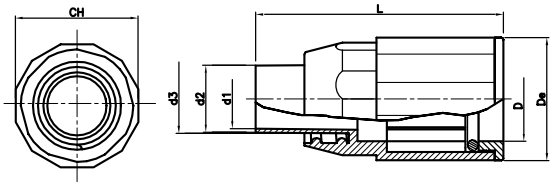

Artikelnr.	Für Rohr Ø (mm)	D	De	d1	d2	d3	L	CH
DX 43 316	16	16,3	25	10,5	16	12,2	54,8	25
DX 43 320	20	20,3	28,8	14,5	20	16,2	58	29
DX 43 325	25	25,4	33,4	18,5	25	20,2	64	34
DX 43 332	32	32,5	39,9	23,5	32	25	69,8	42
DX 43 340	40	40,7	48,7	30	40	32,2	74,8	52
DX 43 350	50	50,6	59,2	38	50	40,2	81,8	60

VERSCHRAUBUNGEN ROHR-SCHUTZSCHLAUCH - GLEICHER DURCHMESSER

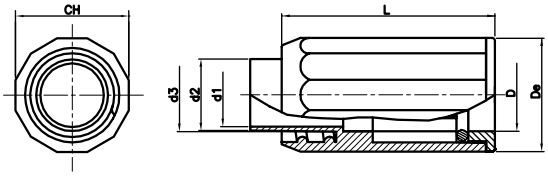

Artikelnr.	Für Rohr Ø (mm)	D	De	d1	d2	d3	L	CH
DX 43 416	16	16,3	25	14	15,8	16	57,8	26
DX 43 420	20	20,3	28,8	18	19,8	20	64	30
DX 43 425	25	25,4	33,4	22,5	24,8	25	70	34
DX 43 432	32	32,5	39,9	30	31,8	32	71,8	45
DX 43 440	40	40,7	48,7	38	39,8	40	81,8	54

DOPPELWANDIGE KABELSCHUTZROHRE

Durchmesser (mm)	40	50	63	75	90	110	125	160	200
 Kabelschutzrohre	DX 35 000	DX 35 001	DX 35 002	DX 35 003	DX 35 004	DX 35 005	DX 35 006	DX 35 008	DX 35 009
 Muffen	DX 58 200	DX 58 201	DX 58 202	DX 58 203	DX 58 204	DX 58 205	DX 58 206	DX 58 208	DX 58 209

ERDEINBAUKÄSTEN AUS THERMOPLAST

Typ	Abmessungen (mm)	Komplette Erdeinbau-kästen	Kästen ohne Deckel	Deckel						Trennsteg	Dichtungen	Schraubensatz	Schraubensatz für Montage übereinander
				Geschlossen			Geschlitzt						
				Grau	Grün	Blau	Grau	Grün	Blau				
													
Quadratische Erdeinbaukästen 	200x200x200	DX 59 401	DX 59 402	DX 59 410	DX 59 430		DX 59 411	DX 59 431		DX 59 440	DX 59 451	DX 59 450	
	300x300x300	DX 59 701	DX 59 702	DX 59 710	DX 59 730		DX 59 711	DX 59 731		DX 59 740	DX 59 751	DX 59 450	
	400x400x400	DX 59 801	DX 59 802	DX 59 810	DX 59 830		DX 59 811	DX 59 831		DX 59 840	DX 59 851	DX 59 452	DX 59 453
	550x550x520	DX 59 901	DX 59 902	DX 59 910	DX 59 930		DX 59 911	DX 59 931		DX 59 940	DX 59 951	DX 59 452	DX 59 453
Kit mit 8 quadratischen Erdeinbaukästen 	200x200x200	DX 59 460		DX 59 410	DX 59 430		DX 59 411	DX 59 431			DX 59 451	DX 59 450	
	300x300x300	DX 59 760		DX 59 710	DX 59 730		DX 59 711	DX 59 731			DX 59 751	DX 59 450	
Rechteckige Erdeinbaukästen 	360X260X326	DX 59 501	DX 59 502	DX 59 511	DX 59 230	DX 59 220	DX 59 520	DX 59 231	DX 59 221	Längs DX 59 240 Quer DX 59 241 Diagonal DX 59 242	DX 59 551	DX 59 650	

FU/PZ

Kabelschutzrohre und Erdeinbaukästen

Die besondere Form der doppelwandigen Kabelschutzrohre FU (erhältlich in 9 Durchmessern von 40 bis 200mm, mit Zugdraht) beschleunigt das Einziehen der Kabel, ermöglicht kleinste Biegeradien (8x externer Durchmesser des Rohres) und die Verlegung auf unebenen Grund. Die Erdeinbaukästen in 5 Größen eignen sich als Zugdosen für elektrische Anlagen und Telekommunikationsanlagen. Die Kästen verfügen über seitliche ausbrechbare Öffnungen, für den genauen Anschluss der Kabelschutzrohre.



Technische Daten ***Seite 1242***

KABELSCHUTZROHRE



DOPPELWANDIGE KABELSCHUTZROHRE



DX 35 000

DOPPELWANDIGES KABELSCHUTZROHR MIT ZUGDRAHT - FU 15 - GRAU RAL 7011

Art.-Nr.	Kabelschutzrohr Ø (mm)	Schlag-festigkeit	VE
DX 35 000	40	15 J	50/500
DX 35 001	50	15 J	50/350
DX 35 002	63	20 J	50/300
DX 35 003	75	20 J	50/250
DX 35 004	90	20 J	50/250
DX 35 005	110	28 J	50/250
DX 35 006	125	28 J	25/100
DX 35 008	160	40 J	25/100
DX 35 009	200	40 J	25

MITGELIEFERTES ZUBEHÖR: 1 Kupplungsmuffe pro Packung.

MERKMALE: Der min. Biegeradius entspricht dem 8-fachen des Außendurchmessers des Rohres.

HINWEIS: Das doppelwandige Kabelschutzrohr in der Farbe Grau RAL 7011, wie Abgebildet, wird während des Jahres 2017 verfügbar sein, nachdem der Lagerbestand mit der alten Farbe Grau RAL 7035 abgebaut wurde.

MUFFE



DX 58 200

KUPPLUNGSMUFFE

Art.-Nr.	Kabelschutzrohr Ø (mm)	VE
DX 58 200	40	1/12
DX 58 201	50	1/12
DX 58 202	63	1/12
DX 58 203	75	1/12
DX 58 204	90	1/12
DX 58 205	110	1/12
DX 58 206	125	1/12
DX 58 208	160	1/12
DX 58 209	200	1/6

HINWEIS: Die Muffe für das doppelwandige Kabelschutzrohr in der Farbe Grau RAL 7011, wie Abgebildet, wird während des Jahres 2017 verfügbar sein, nachdem der Lagerbestand mit der alten Farbe Schwarz RAL 9017 abgebaut wurde.

ERDEINBAUKÄSTEN AUS THERMOPLAST

QUADRATISCHE ERDEINBAUKÄSTEN



DX 59 401

ERDEINBAUKASTEN 200X200X200

Art.-Nr.	Merkmale	Farbe	VE
DX 59 401	Flache ausbrechbare Wände und hochfester Deckel	Grau	1/60
DX 59 402	Durchbrechbarer Boden für die Montage übereinander	Grau	1/60

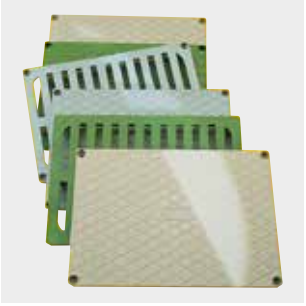

DECKEL UND ZUBEHÖR

Art.-Nr.	Beschreibung	Merkmale	Farbe	VE
DX 59 410	Geschlossener Deckel	Befahrbar	Grau	1/5
DX 59 430	Geschlossener Deckel	Befahrbar	Grün	1/5
DX 59 411	geschlitzer Deckel	Befahrbar	Grau	1/5
DX 59 431	geschlitzer Deckel	Befahrbar	Grün	1/5
DX 59 440	Trennsteg			1/10
DX 59 451	Dichtung			1/10
DX 59 450	Kit mit 4 Schrauben	Selbstschneidend, rostfrei		1/50



DX 59 701

ERDEINBAUKASTEN 300X300X300

Art.-Nr.	Merkmale	Farbe	VE
DX 59 701	Flache ausbrechbare Wände und hochfester Deckel	Grau	1/36
DX 59 702	Durchbrechbarer Boden für die Montage übereinander	Grau	1/36

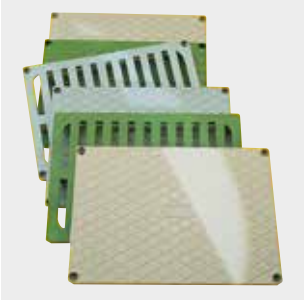

DECKEL UND ZUBEHÖR

Art.-Nr.	Beschreibung	Merkmale	Farbe	VE
DX 59 710	Geschlossener Deckel	Befahrbar	Grau	1/5
DX 59 730	Geschlossener Deckel	Befahrbar	Grün	1/5
DX 59 711	geschlitzer Deckel	Befahrbar	Grau	1/5
DX 59 731	geschlitzer Deckel	Befahrbar	Grün	1/5
DX 59 740	Trennsteg			1/10
DX 59 751	Dichtung			1/10
DX 59 450	Kit mit 4 Schrauben	Selbstschneidend, rostfrei		1/50



DX 59 801

ERDEINBAUKASTEN 400X400X400

Art.-Nr.	Merkmale	Farbe	VE
DX 59 801	Flache ausbrechbare Wände und hochfester Deckel	Grau	1/18
DX 59 802	Durchbrechbarer Boden für die Montage übereinander	Grau	1/18

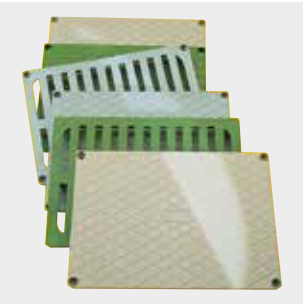

DECKEL UND ZUBEHÖR

Art.-Nr.	Beschreibung	Merkmale	Farbe	VE
DX 59 810	Geschlossener Deckel	Befahrbar	Grau	1/5
DX 59 830	Geschlossener Deckel	Befahrbar	Grün	1/5
DX 59 811	geschlitzer Deckel	Befahrbar	Grau	1/5
DX 59 831	geschlitzer Deckel	Befahrbar	Grün	1/5
DX 59 840	Trennsteg			1/10
DX 59 851	Dichtung			1/10
DX 59 452	Kit mit 4 Schrauben	Selbstschneidend, rostfrei		1/50
DX 59 453	Schraubensatz für die Montage übereinander			1/20

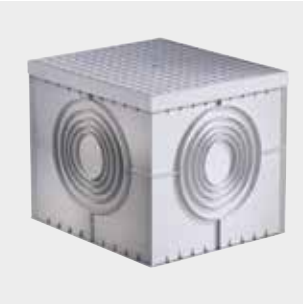

DX 59 901

QUADRATISCHER ERDEINBAUKASTEN 550X550X520

Art.-Nr.	Merkmale	Farbe	VE
DX 59 901	Flache ausbrechbare Wände und hochfester Deckel	Grau	1/8
DX 59 902	Durchbrechbarer Boden für die Montage übereinander	Grau	1/8

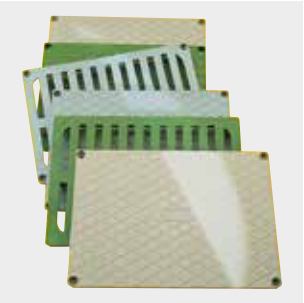

DECKEL UND ZUBEHÖR

Art.-Nr.	Beschreibung	Merkmale	Farbe	VE
DX 59 910	Geschlossener Deckel	Befahrbar	Grau	1/5
DX 59 930	Geschlossener Deckel	Befahrbar	Grün	1/5
DX 59 911	geschlitzer Deckel	Befahrbar	Grau	1/5
DX 59 931	geschlitzer Deckel	Befahrbar	Grün	1/5
DX 59 940	Trennsteg			1/10
DX 59 951	Dichtung			1/10
DX 59 452	Kit mit 4 Schrauben	Selbstschneidend, rostfrei		1/50
DX 59 453	Schraubensatz für die Montage übereinander			1/20



DX 59 460

KIT AUS 8 STAPELBAREN ERDEINBAUKÄSTEN MIT GLATTEN BODEN

Art.-Nr.	Merkmale	Farbe	VE
DX 59 460	Hochfester Deckel 200x200 mm	Grau	1/48
DX 59 760	Hochfester Deckel 300x300 mm	Grau	1/18

HINWEIS: Das Kit besteht aus 8 quadratischen Erdeinbaukästen, komplett mit Deckel; Jeder Kasten ist in separat in Folie verpackt.

RECHTECKIGE ERDEINBAUKÄSTEN



DX 59 501

ERDEINBAUKÄSTEN 360X260X320

Art.-Nr.	Merkmale	Mitgeliefertes Zubehör	Farbe	VE
DX 59 501	Durchbrechbarer Boden	Befahrbarer Deckel und 4 rostfreie Schrauben	Grau	1
DX 59 502	Durchbrechbarer Boden für die Montage übereinander	4 rostfreie Schrauben	Grau	1

HINWEIS: Die mitgelieferten Deckel sind ohne Dichtung, die als Zubehör DX59551 erhältlich ist.

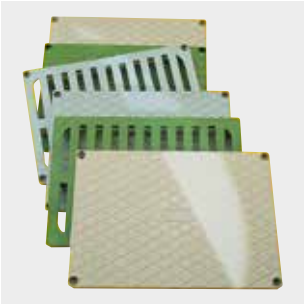

DECKEL UND ZUBEHÖR

Art.-Nr.	Beschreibung	Merkmale	Farbe	VE
DX 59 511	Geschlossener Deckel	Befahrbar	Grau	1/6
DX 59 520	geschlitzer Deckel		Grau	1/6
DX 59 220	Geschlossener Deckel		Hellblau	1/6
DX 59 221	geschlitzer Deckel		Hellblau	1/6
DX 59 230	Geschlossener Deckel		Grün	1/6
DX 59 231	geschlitzer Deckel		Grün	1/6
DX 59 240	Trennsteg	Quer		1/6
DX 59 241	Trennsteg	Längs		1/4
DX 59 242	Trennsteg	Diagonal		1/4
DX 59 551	Dichtung			1/10
DX 59 650	Kit mit 4 Schrauben	Selbstschneidend, rostfrei		1/50

FU und PZ



BREITE UND FUNKTIONALE BAUREIHE



Ein breites Angebot an quadratischen und rechteckigen Kästen und entsprechendem Zubehör. Bei den Rechteckigen Kästen können an den langen Seiten zwei Verbindungen hergestellt werden, mit der Möglichkeit der Installation von Trennwänden quer, längs oder diagonal.

STAPELBARE KÄSTEN MIT GLATTEN WÄNDEN



Die besondere Bauform der Kästen ermöglicht das ineinander Stapeln um Lagerplatz zu sparen. Die glatten Wände ermöglichen die beliebige Einführung verschiedener Rohre die mit dem entsprechenden Zubehör befestigt werden müssen.

DOPPELWANDIGE KABELSCHUTZROHRE



Die besondere Form der doppelwandigen Kabelschutzrohre FU (erhältlich in 9 Durchmessern von 40 bis 200mm, mit Zugdraht) beschleunigt das Einziehen der Kabel, ermöglicht kleinste Biegeradien (8x externer Durchmesser des Rohres) und die Verlegung auf unebenen Grund.

KABELSCHUTZROHR

Bezeichnung: FU	Widerstand gegen Flammenausbreitung: Flammausbreitend
Farbe: Grau RAL 7035	Widerstand gegen Biegung: Biegsam
Material: Polyethylen mit hoher Dichte, UV-Beständig für 1 Jahr bei 130 kLangley	Mindest- und Höchsttemperaturbereich: -10°C / +60°C
	Widerstand gegen Druckbelastung: 450N
Lieferlänge: 50-25m Rollen, abhängig vom Durchmesser	Widerstand gegen Schlagbeanspruchung: Normal
Normen: EN 50086-1 und EN 50086-2-4+A1	Einsatzbereich: Elektrische Anlagen und/oder Datennetze.
Klassifizierung: -N--	Installationsart: Erdreich

Der kleinste realisierbare Biegeradius für die Kabelschutzrohre FU 15 entspricht dem 8-fachen Außendurchmesser des Kabelschutzrohres.

ERDEINBAUKÄSTEN AUS THERMOPLAST

Bezeichnung: PZ	Einsatzbereich: Besonders geeignet für Abzweigungen und Verbindungen elektrischer und Telekomunikationsanlagen.
Farbe: Grau	
Material: Thermoplast	Installationsart: Erdreich

Belastbarkeit:

Ausführung	Abmessungen	Bruchbelastung* (kg/cm²)
Quadratisch	200x200x200	7,4
Quadratisch	300x300x300	4,8
Quadratisch	400x400x400	2
Quadratisch	550x550x520	2,7
Rechteckig	360x260x320	7,7

* Die Bruchbelastung bezieht sich auf die hochbelastbaren Deckel.
Bruchbelastung gemäß UNI EN 124

Es wird empfohlen die Kästen fest im Boden zu verankern. Ein Betonbett mit mindestens 10cm vorbereiten und den Rest mit Erde und Zement bedecken. Auf Höhenunterschiede zwischen der Abdeckung des Kastens und des Bodens achten.

Abmessungen

FU15

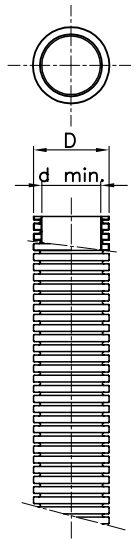

Artikelnr.	Ø Rohr (mm)	D		min. d.
DX 35 000	40	40	+ 0.8 0	30
DX 35 001	50	50	+1 0	38
DX 35 002	63	63	+ 1.2 0	46
DX 35 003	75	75	+ 1.4 0	57
DX 35 004	90	90	+ 1.7 0	68
DX 35 005	110	110	+2 0	86
DX 35 006	125	125	+ 2.3 0	98
DX 35 007	140	140	+ 2.6 0	112
DX 35 008	160	160	+ 2.9 0	126
DX 35 009	200	200	+ 3.6 0	150

FUM

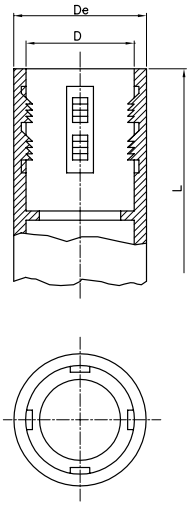

Artikelnr.	Für Rohre Ø (mm)	D	De	L
DX 58 200	40	40.5	43	85
DX 58 201	50	50.5	53	100
DX 58 202	63	63.5	66	110
DX 58 203	75	75.5	78	140
DX 58 204	90	90.5	93	150
DX 58 205	110	110.5	113	185
DX 58 206	125	125.5	128	225
DX 58 207	140	140.5	143	245
DX 58 208	160	160.5	163	280
DX 58 209	200	200.5	203	320

RECHTECKIGE ERDEINBAUKÄSTEN - DX 59 501 - DX 59 502

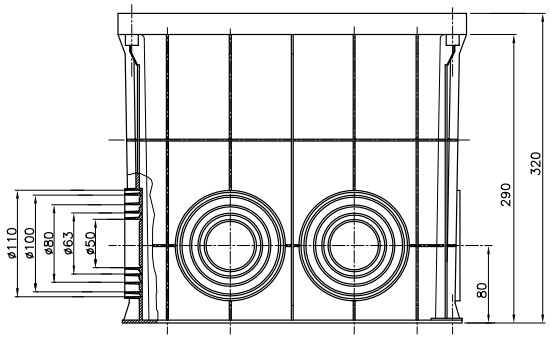

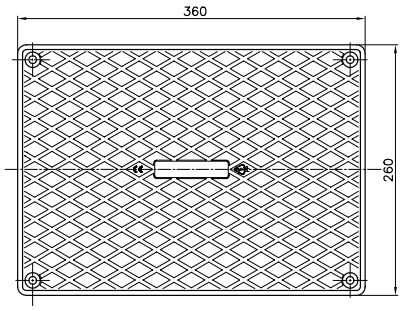

QUADRATISCHE ERDEINBAUKÄSTEN

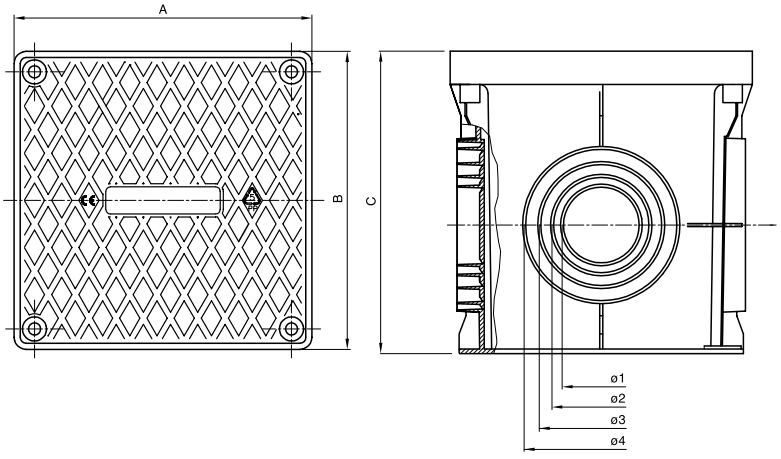

ø											
A	B	C	1	2	3	4	5	6	7	8	9
200	200	200	50	75	90	110					
300	300	300		75	90	110	125				
400	400	400				110	125	160	200	250	
550	550	520						160	200	250	315

KIT AUS STAPELBAREN ERDEINBAUKÄSTEN MIT GLATTEM BODEN

	A	B	C	D	E	F
200x200	190	190	196	418	190	380
300x300	289	289	290	569	289	578

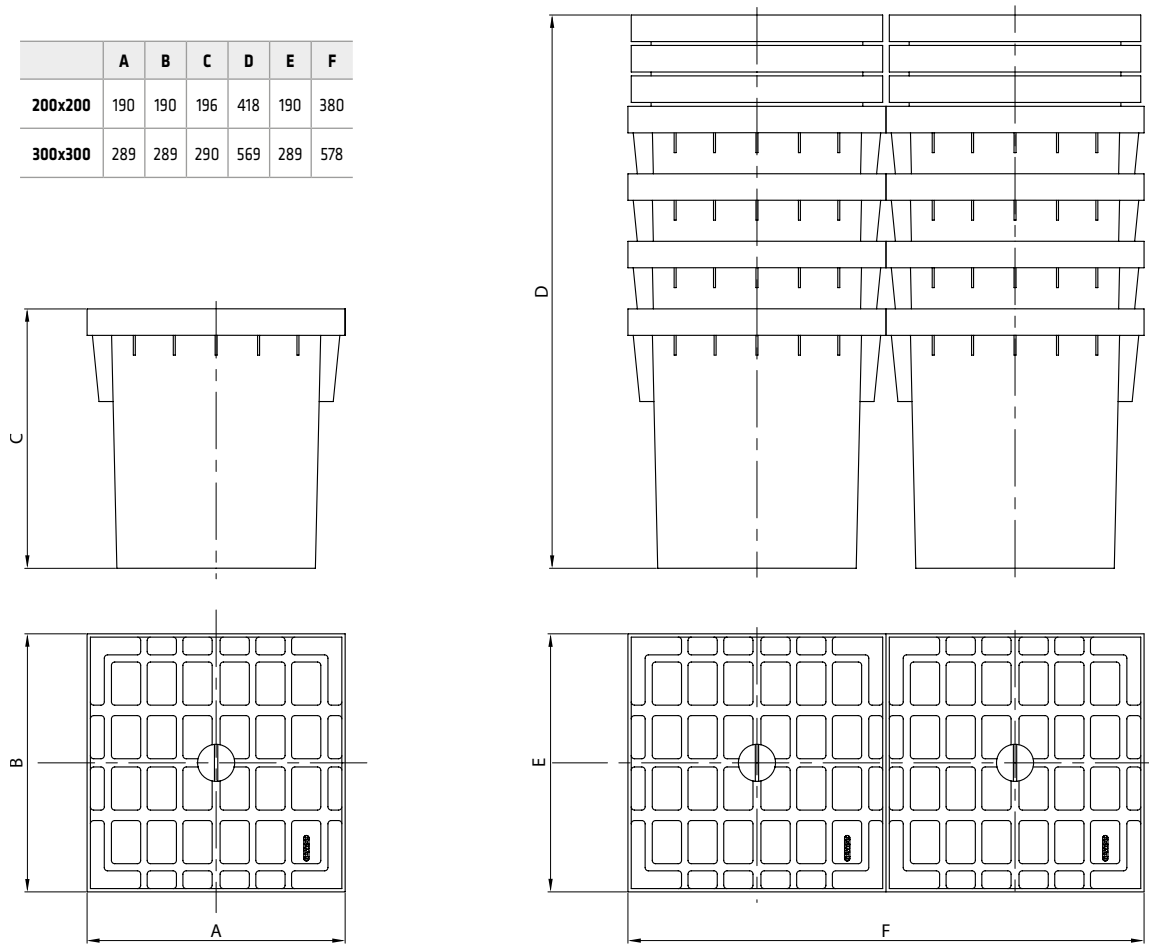

	VERSCHRAUBUNGEN AUS KUNSTSTOFF									VERSCHRAUBUNGEN AUS METALL			
	IP68		IP66		IP66 mit Gehäuse			IP54		IP68		IP 65	
Gewinde	Artikelnummer	Für Kabel Ø (mm)	Artikelnummer	Für Kabel Ø (mm)	Artikelnummer	Für Rohre Ø (mm)	Für Kabel Ø (mm)	Artikelnummer	Für Kabel Ø (mm)	Artikelnummer	Für Kabel Ø (mm)	Artikelnummer	Für Kabel Ø (mm)
PG7	GW 52 071	3 ÷ 6,5	GW 52 001	3 ÷ 6				GW 52 081	4 ÷ 6				
PG9	GW 52 072	4 ÷ 8	GW 52 002	5 ÷ 8				GW 52 082	4,5 ÷ 7				
PG11	GW 52 073	5 ÷ 10	GW 52 003	7 ÷ 10,5				GW 52 083	6 ÷ 9	GW 76 825	4 ÷ 9	GW 76 841	7,5/10/12,5
PG13,5	GW 52 074	6 ÷ 12	GW 52 004	9 ÷ 12,5	GW 52 024	16	9 ÷ 12,5	GW 52 084	9 ÷ 12	GW 76 826	7 ÷ 11	GW 76 842	7,5/10/12,5
PG16	GW 52 075	10 ÷ 14	GW 52 005	13 ÷ 16	GW 52 025	20	13 ÷ 16	GW 52 085	11 ÷ 14	GW 76 827	10 ÷ 13	GW 76 843	7,5/10/12,5
PG21	GW 52 076	13 ÷ 18	GW 52 006	9 ÷ 10 17 ÷ 20	GW 52 026	25	9 ÷ 10 17 ÷ 20	GW 52 086	14 ÷ 18	GW 76 828	12 ÷ 17	GW 76 844	10/13/16/19
PG29	GW 52 077	18 ÷ 25	GW 52 007	13,5 ÷ 15 21 ÷ 26	GW 52 027	32	13,5 ÷ 15 21 ÷ 26	GW 52 087	18 ÷ 25	GW 76 829	17 ÷ 24	GW 76 845	18/21/24/27
PG36	GW 52 078	22 ÷ 32	GW 52 008	17 ÷ 20 30 ÷ 34	GW 52 028	40	17 ÷ 20 30 ÷ 34	GW 52 088	26 ÷ 32	GW 76 830	20 ÷ 26 27 ÷ 24	GW 76 846	24/27/30/33
PG42	GW 52 079	30 ÷ 38	GW 52 009	36 ÷ 39 40 ÷ 43	GW 52 029	50	36 ÷ 39 40 ÷ 43			GW 76 897	32 ÷ 36	GW 76 847	30/33/36/39
PG48	GW 52 080	34 ÷ 44	GW 52 010	38 ÷ 40 46 ÷ 50									
M12	GW 52 042	3 ÷ 6,5								GW 76 894	3 ÷ 6,5		
M16	GW 52 043	5 ÷ 10								GW 76 896	4 ÷ 9		
M20	GW 52 044	10 ÷ 14								GW 76 831	10 ÷ 13	GW 76 848	4/7/10/13
M25	GW 52 045	13 ÷ 18								GW 76 832	12 ÷ 17	GW 76 849	8,5/11,5/14,5/17,5
M32	GW 52 046	18 ÷ 25								GW 76 833	14 ÷ 21	GW 76 850	16/19/22/25
M40	GW 52 047	22 ÷ 32								GW 76 834	19 ÷ 27	GW 76 851	23/26/29/32
M50	GW 52 048	30 ÷ 38								GW 76 835	25 ÷ 34	GW 76 852	30/33/36/39
M63	GW 52 049	35 ÷ 44								GW 76 895	34 ÷ 48		

	ZUBEHÖR KUNSTSTOFF			ZUBEHÖR METALL					DICHTUNGEN
	Verschlusskappen	Muttern		Verschlusskappen	Muttern		Erweiterungen		O-Ring für Kappen
Gewinde	Artikelnummer	Artikelnummer	Schlüssel (mm)	Artikelnummer	Artikelnummer	Schlüssel (mm)	Artikelnummer	Außengewinde	Innengewinde	Artikelnummer
PG7	GW 52 361	GW 52 341	19							GW 52 441
PG9	GW 52 362	GW 52 342	22							GW 52 442
PG11	GW 52 363	GW 52 343	24	GW 76 980	GW 76 957	21	GW 76 865	PG11	PG13,5	GW 52 443
PG13,5	GW 52 364	GW 52 344	27	GW 76 981	GW 76 958	23	GW 76 866	PG13,5	PG16	GW 52 444
PG16	GW 52 365	GW 52 345	30	GW 76 982	GW 76 959	26	GW 76 867	PG16	PG21	GW 52 445
PG21	GW 52 366	GW 52 346	36	GW 76 983	GW 76 960	32	GW 76 868	PG21	PG29	GW 52 446
PG29	GW 52 367	GW 52 347	46	GW 76 984	GW 76 961	41	GW 76 869	PG29	PG36	GW 52 447
PG36	GW 52 368	GW 52 348	60	GW 76 985	GW 76 962	51				GW 52 448
PG42	GW 52 369	GW 52 349	65	GW 76 986	GW 76 963	60				GW 52 449
PG48	GW 52 370	GW 52 350	70							GW 52 450
M12	GW 52 372	GW 52 352	18	GW 76 972	GW 76 966	15				GW 52 452
M16	GW 52 373	GW 52 353	22	GW 76 973	GW 76 951	19				GW 52 453
M20	GW 52 374	GW 52 354	26	GW 76 975	GW 76 952	23	GW 76 870	M20	M25	GW 52 454
M25	GW 52 375	GW 52 355	32	GW 76 976	GW 76 953	29	GW 76 871	M25	M32	GW 52 455
M32	GW 52 376	GW 52 356	41	GW 76 977	GW 76 954	36	GW 76 872	M32	M40	GW 52 456
M40	GW 52 377	GW 52 357	50	GW 76 978	GW 76 955	45	GW 76 873	M40	M50	GW 52 457
M50	GW 52 378	GW 52 358	60	GW 76 979	GW 76 956	55				GW 52 458
M63	GW 52 379	GW 52 359	75	GW 76 974	GW 76 967	70				GW 52 459

VERSCHARUBUNGEN AUS METALL MIT MUTTER - IP68 - ATEX

Verschraubungen				Befestigungsmuttern			
Gewinde		Gewinde		Gewinde		Gewinde	
PG7	GW 76 901	M12	GW 76 921	PG7	GW 76 941	M12	GW 76 949
PG9	GW 76 902	M16	GW 76 922	PG9	GW 76 942	M16	GW 76 951
PG11	GW 76 903	M20	GW 76 923	PG11	GW 76 957	M20	GW 76 952
PG13,5	GW 76 904	M25	GW 76 924	PG13,5	GW 76 958	M25	GW 76 953
PG16	GW 76 905	M32	GW 76 925	PG16	GW 76 959	M32	GW 76 954
PG21	GW 76 906	M40	GW 76 926	PG21	GW 76 960	M40	GW 76 955
PG29	GW 76 907	M50	GW 76 927	PG29	GW 76 961	M50	GW 76 956
PG36	GW 76 908	M63	GW 76 928	PG36	GW 76 962	M63	GW 76 950
PG42	GW 76 909			PG42	GW 76 963		
PG48	GW 76 910			PG48	GW 76 943		

HINWEIS: Die ATEX Produkte sind nur für folgende Länder verfügbar: Österreich, Frankeich, Deutschland, Italien, Lichtenstein, Luxemburg, Fürstentum Monaco, Großbritannien und Spanien. Fur alle anderen Länder muss der technische Service von GEWISS kontaktiert werden.

VERSCHRAUBUNGEN FÜR ROHRE UND KABEL

Für Rohre/Kabel Ø (mm)	Verschraubungen Rohr-Gehäuse 				Verschraubungen Rohr-Gehäuse aus weichem Polymer IP44 		Kabeleinführungen aus weichem Polymer IP55 	
	Artikelnummer	Montage-Öffnung (mm)	IP mit starren Rohren	IP mit biegsamen Rohren	Artikelnummer	Montageöffnung (mm)	Artikelnummer	Montageöffnung (mm)
16	GW 50 415	20	IP66	IP54	GW 50 421	23	GW 50 428	19
20	GW 50 416	23	IP66	IP54	GW 50 422	23	GW 50 429	23
					GW 50 423	29		
25	GW 50 417	29	IP66	IP54	GW 50 424	29	GW 50 430	29
32	GW 50 418	37	IP66	IP54	GW 50 425	37	GW 50 431	37
40	GW 50 419	48	IP66	IP44	GW 50 426	37	GW 50 432	48
50	GW 50 420	54	IP66	IP44	GW 50 427	42		

BEFESTIGUNGSSCHELLEN AUS KUNSTSTOFF

Ø Rohre (mm)	Clip-Schellen	Rohrschellen	Schiene für Clip- und Rohrschellen	Rohrschellen mit automatischer Befestigung	Schiene für Schellen mit automatischer Befestigung	Schellen mit variablem Durchmesser
16	GW 50 601	GW 50 605	GW 50 609	GW 50 641	GW 50 645	GW 50 651
20	GW 50 602	GW 50 606	GW 50 609	GW 50 642	GW 50 645	GW 50 651
25	GW 50 603	GW 50 607	GW 50 609	GW 50 642 GW 50 643	GW 50 645	GW 50 652
32	GW 50 604	GW 50 608	GW 50 609	GW 50 643	GW 50 645	GW 50 652
40	GW 50 628	GW 50 630	GW 50 609	GW 50 644	GW 50 645	GW 50 653
50	GW 50 629	GW 50 631	GW 50 609			GW 50 653

BEFESTIGUNGSSCHELLEN AUS KUNSTSTOFF

Ø Rohre (mm)	Wieder öffenbare Schellen	Nicht wieder öffenbare Schellen		Dübel		Nagelschelle ohne Nagel	Doppelnagelschelle ohne Nagel
				Dübel Ø 6mm	Dübel Ø 8mm		
16	DX 51 120	DX 51 232		DX 51 306	DX 51 308	GW 50 671	GW 50 681
20	DX 51 120	DX 51 232		DX 51 306	DX 51 308	GW 50 672	GW 50 682
25		DX 51 232	DX 51 263	DX 51 306	DX 51 308	GW 50 673	GW 50 683
32		DX 51 232	DX 51 263	DX 51 306	DX 51 308		
40			DX 51 263	DX 51 306	DX 51 308		
60			DX 51 263	DX 51 306	DX 51 308		
63			DX 51 263	DX 51 306	DX 51 308		

BEFESTIGUNGSZUBEHÖR FÜR KABEL

Ø Kabel (mm)	Nagelschellen mit Nagel	Breite Flachkabel (mm)	Nagelschellen mit Nagel für Flachkabel	Kabelklammer einseitig	Kabelklammer zweiseitig
3-4	GW 50 610			GW 50 691 Für die Installation von 8x 3x1,5	GW 50 692 Für die Installation von 2x8x 3x1,5
5-6	GW 50 611	**5-6**	GW 50 623		
	GW 50 621*				
7-8	GW 50 612	**7-8**	GW 50 624		
	GW 50 622*				
9-10	GW 50 613	**10-11**	GW 50 625		
11-12	GW 50 614				
13-14	GW 50 615				
15-16	GW 50 616				
19-20	GW 50 617				
21-22	GW 50 618				
25-26	GW 50 619				
31-32	GW 50 620				

* Farbe: Weiß

BEFESTIGUNGSSCHELLEN AUS KUNSTSTOFF MIT DÜBEL

Ø Rohre (mm)	Clip-Schelle mit Dübel		Rohrschellen mit Dübel hohe Leistungsfähigkeit		Doppel-Rohrschellen mit Dübel hohe Leistungsfähigkeit		Nagelschelle mit Dübel		Doppelnagelschelle mit Dübel	
										
	Artikelnummer	Dübel Ø (mm)	Artikelnummer	Dübel Ø (mm)	Artikelnummer	Dübel Ø (mm)	Artikelnummer	Dübel Ø (mm)	Artikelnummer	Dübel Ø (mm)
16	GW 50 706	6	GW 50 716	6	GW 50 726	8	GW 50 776	8	GW 50 786	8
20	GW 50 707	6	GW 50 717	8	GW 50 727	10	GW 50 777	8	GW 50 787	8
25	GW 50 708	6	GW 50 718	10	GW 50 728	10	GW 50 778	8	GW 50 788	8
32	GW 50 709	8								

BEFESTIGUNGSSCHELLEN AUS METALL

Ø Kabel/Rohre (mm)	Schellen aus verzinktem Stahl mit 2 Schrauben	Schellen aus verzinktem Stahl mit 2 Schrauben und festem Dübel		Metallschellen einlappig	Metallschellen zweilappig
					
		Artikelnummer	Dübel Ø (mm)		
10-11	GW 50 801			GW 50 811	GW 50 821
12-13	GW 50 802			GW 50 812	GW 50 822
14-15	GW 50 803			GW 50 813	GW 50 823
16-17	GW 50 804	GW 50 841	6	GW 50 814	GW 50 824
19-20	GW 50 805	GW 50 842	6	GW 50 815	GW 50 825
21-22	GW 50 806			GW 50 816	GW 50 826
25-26	GW 50 807	GW 50 843	8	GW 50 817	GW 50 827
31-32	GW 50 808	GW 50 844	8	GW 50 818	GW 50 828
38-40	GW 50 809	GW 50 845	8	GW 50 819	GW 50 829
48-50	GW 50 810	GW 50 846	8	GW 50 820	GW 50 830

BEFESTIGUNGSZUBEHÖR FÜR ROHRE/KABEL

Ø Kabel/Rohre (mm)	Halterungen für Kabelbinder mit Dübel		Halterungen für Kabelbinder mit Dübel	
				
	Artikelnummer	Dübel Ø (mm)	Artikelnummer	Dübel Ø (mm)
3÷13	GW 50 666	6		
8÷26			GW 50 667	6

BEFESTIGUNGSBÄNDER

Lochband Stahlblech verzinkt 10m	Befestigungsband Gewebe - 10m	Schlagbolzen für manuelle Montage	Stahlnägel, Länge 18 mm
			
GW 50 791	GW 50 792	GW 50 798	GW 50 799

ZUBEHÖR BAUREIHE RK - IP40

ROHRE Ø (mm)	Muffe IP40	Bogen mit engem Radius IP40	T-Stück öffenbar IP40	Öffenbarer Winkel IP40
				
16	**DX 40 016**	**DX 40 116**	DX 40 216	DX 40 316
20	**DX 40 020**	**DX 40 120**	DX 40 220	DX 40 320
25	**DX 40 025**	**DX 40 125**	DX 40 225	DX 40 325
32	**DX 40 032**	**DX 40 132**	DX 40 232	DX 40 332
40	**DX 40 040**	**DX 40 140**		
50	**DX 40 050**	**DX 40 150**		
63	DX 40 063	DX 40 163		

ZUBEHÖR BAUREIHE MORBIDX - WASSERGESCHÜTZTE KUPPLUNGEN

ROHRE Ø (mm)	Muffe IP67	Bogen mit engem Radius IP67	Verschraubung Rohr-Gehäuse IP67		Verschraubung Rohr-Schutzschlauch IP65		Verschraubung Rohr-Schutzschlauch (gleicher Durchmesser) IP65	
								
	Artikelnummer	Artikelnummer	Gewinde metrisch	Artikelnummer	Schutzschlauch Ø	Artikelnummer	Schutzschlauch Ø	Artikelnummer
16	**DX 43 016**	**DX 43 116**	M16x1,5	**DX 43 216**	12	**DX 43 316**	16	**DX 43 416**
20	**DX 43 020**	**DX 43 120**	M20x1,5	**DX 43 220**	16	**DX 43 320**	20	**DX 43 420**
25	**DX 43 025**	**DX 43 125**	M25x1,5	**DX 43 225**	20	**DX 43 325**	25	**DX 43 425**
32	**DX 43 032**	**DX 43 132**	M32x1,5	**DX 43 232**	25	**DX 43 332**	28	**DX 43 432**
40	**DX 43 040**	**DX 43 140**	M40x1,5	**DX 43 240**	32	**DX 43 340**	40	**DX 43 440**
50	**DX 43 050**	**DX 43 150**	M50x1,5	**DX 43 250**	40	**DX 43 350**		

BIEGSAME MUFFEN

ROHRE Ø (mm)	Biegsame Muffen Baureihe SPEEDY-FLEX		La Svolta Rohr-Rohr
			
	IP66	**IP44**	**IP 65**
16	GW 50 201	GW 50 207	DX 43 516
20	GW 50 202	GW 50 208	DX 43 520
25	GW 50 203	GW 50 209	DX 43 525
32	GW 50 204	GW 50 210	DX 43 532
40	GW 50 205	GW 50 211	DX 43 540
50	GW 50 206	GW 50 212	DX 43 550

Fett: Halogenfreie Ausführungen

Baureihe GW FIT

Ø Schutzschlauch (mm)	GERADE DREHBARE VERSCHRAUBUNGEN - IP54								
	Gewinde M	Grau	Schwarz	Gewinde Zoll	Grau	Schwarz	Gewinde PG	Grau	Schwarz
									
8	M12	DX 54 008	DX 54 108	1/4"	DX 54 208	DX 54 308	7	DX 54 408	DX 54 508
10	M16	DX 54 010	DX 54 110	1/4"	DX 54 210	DX 54 310	7 9	DX 54 410 DX 54 411	DX 54 510 DX 54 511
12	M16	DX 54 012	DX 54 112	3/8"	DX 54 212	DX 54 312	11 13,5	DX 54 412 DX 54 413	DX 54 512 DX 54 513
14				1/2"	DX 54 214	DX 54 314	13,5	DX 54 414	DX 54 514
16	M20	DX 54 016	DX 54 116	1/2"	DX 54 216	DX 54 316	13,5 16	DX 54 416 DX 54 417	DX 54 516 DX 54 517
20	M25	DX 54 020	DX 54 120	3/4"	DX 54 220	DX 54 320	21	DX 54 420	DX 54 520
22	M25	DX 54 022	DX 54 122	3/4"	DX 54 222	DX 54 322	21	DX 54 422	DX 54 522
25	M32	DX 54 025	DX 54 125	1"	DX 54 225	DX 54 325	29	DX 54 425	DX 54 525
28	M32	DX 54 028	DX 54 128	1"	DX 54 228	DX 54 328	29	DX 54 428	DX 54 528
32	M40	DX 54 032	DX 54 132	1 1/4"	DX 54 232	DX 54 332	36	DX 54 432	DX 54 532
35				1 1/4"	DX 54 235	DX 54 335	36	DX 54 435	DX 54 535
40	M50	DX 54 040	DX 54 140	1 1/2"	DX 54 240	DX 54 340			
50	M63	DX 54 050	DX 54 150	2"	DX 54 250	DX 54 350			

Ø Schutzschlauch (mm)	GERADE FESTE VERSCHRAUBUNGEN - IP54						VERSCHRAUBUNGEN IP65			
	Gewinde M	Grau	Gewinde Zoll	Grau	Gewinde PG	Grau	Verschraubung Rohr-Schutzschlauch		Verschraubung Rohr-Schutzschlauch (gleicher Durchmesser)	
							Ø Rohre (mm)		Ø Rohre (mm)	
8	M12	DX 56 008	1/4"	DX 56 208	7	DX 56 408				
10	M16	DX 56 010	1/4"	DX 56 210	7	DX 56 410				
12	M16	DX 56 012	3/8"	DX 56 212	9 11 13,5	DX 56 411 DX 56 412 DX 56 413	16	DX 43 316		
14	M16	DX 56 014	1/2"	DX 56 214	13,5	DX 56 414				
16	M20	DX 56 016	1/2"	DX 56 216	11 13,5 16	DX 56 415 DX 56 416 DX 56 417	20	DX 43 320	16	DX 43 416
20	M25	DX 56 022	3/4"	DX 56 222	16 21	DX 56 422 DX 56 423	25	DX 43 325	20	DX 43 420
22	M25	DX 56 022	3/4"	DX 56 222	16 21	DX 56 422 DX 56 423				
25	M25	DX 56 025	3/4"	DX 56 225	21	DX 56 425	32	DX 43 332	25	DX 43 425
28	M32	DX 56 028	1"	DX 56 228	29	DX 56 428			32	DX 43 432
32			11/4"	DX 56 232	36	DX 56 432	40	DX 43 340		
35			11/4"	DX 56 235	36	DX 56 435				
40	M40	DX 56 040	11/4"	DX 56 240	42	DX 56 440	50	DX 43 350	40	DX 43 440
50	M50	DX 56 050	2"	DX 56 250	48	DX 56 450				

KABELBINDER

Abmessungen LxH (mm)	Bündel-Durchmesser (mm)	STANDARD TYP	FÜR ERSCHWERTE EINSATZBEDINGUNGEN	ÖFFENBAR	MIT ÖSE	MIT BESCHRIFTUNGSFELD
						
2,4x75	1.5 - 18	GW 52 231	GW 52 251	-	-	-
2,5x96	1.5 - 23	GW 52 232	GW 52 252	-	-	-
2,5x100	1.5 - 25	-	-	-	GW 52 281	-
2,5x100	5-25	-	-	-	-	GW 52 291
2,5x110	1.5 - 25	-	-	-	-	GW 52 292
2,5x140	1.5 - 35	GW 52 233	GW 52 253	-	-	-
2,5x200	10-50	-	-	-	-	GW 52 293
2,5x203	1.5 - 55	GW 52 234	GW 52 254	-	-	-
3,6x150	2.5 - 39	GW 52 235	GW 52 255	-	-	-
3,6x203	2.5 - 55	GW 52 236	GW 52 256	-	-	-
3,6x292	2.5 - 85	GW 52 237	GW 52 257	-	-	-
4,2x205	2.5 - 60	-	-	-	GW 52 282	-
4,6x200	10-50	-	-	-	-	GW 52 294
4,8x190	3-52	GW 52 238	GW 52 258	-	-	-
4,8x280	3-81	GW 52 239	GW 52 259	-	-	-
4,8x368	3 - 182	GW 52 240	GW 52 260	-	-	-
7,6x150	4-35	-	-	GW 52 271	-	-
7,6x200	4-50	-	-	GW 52 272	-	-
7,6x300	5-25	-	-	GW 52 273	-	-
7,6x380	4 - 110	GW 52 241	GW 52 261	-	-	-
9,0x610	5 - 185	GW 52 242	GW 52 262	-	-	-
9,0x914	5 - 270	GW 52 243	GW 52 263	-	-	-

ZUBEHÖR FÜR KABELBINDER

Selbstklebende Befestigungssockel für Kabelbinder		GW 52 226	Für Kabelbinder bis Breite 4,5 mm
		GW 52 227	Für Kabelbinder bis Breite 5 mm
Befestigungssockel für Kabelbinder		GW 52 228	Für Kabelbinder bis Breite 5 mm
		GW 52 229	Für Kabelbinder bis Breite 9 mm
Abbindezange		GW 52 410	Abbindezange für Standard Kabelbinder

KABELBINDER FÜR AUSSENBEREICH

Abmessungen BxH (mm)	Bündel-Durchmesser (mm)	LTR KABELBINDER
		
6x115	5-25	GW 52 201
6x180	9-45	GW 52 202
6x290	20 - 78	GW 52 203
9x180	10-40	GW 52 204
9x265	26 - 60	GW 52 205
9x360	26 - 93	GW 52 206
9x510	70 - 140	GW 52 207
9x760	70 - 220	GW 52 208

ZUBEHÖR FÜR KABELBINDER FÜR AUSSENBEREICH

Halterungen für Kabelbinder für Außenbereich		GW 52 209	Schraubhalterung
Befestigungssockel für Kabelbinder		GW 52 210	Wandhalterung
Abbindezange		GW 52 411	Abbindezange für Kabelbinder für Außenbereich

Baureihe GW FIT

ANSCHLUSSKAPAZITÄT	44 MS - ABZWEIG- UND KLEMMENLEISTEN			
	VERBINDUNGSKLEMMEN TRANSPARENT - IP20		12-POLINGE MODULARE KLEMMEN AUS MESSING - SCHWARZ	
		SCHRAUBENTYP: SCHLITZ		
2,5 mm²		GW 44 661	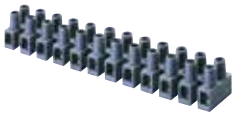	GW 44 601
4 mm²		GW 44 665		GW 44 602
6 mm²		GW 44 662		
10 mm²		GW 44 663		GW 44 603
16 mm²		GW 44 664		GW 44 604
		SCHRAUBENTYP: SECHSKANT		
25 mm²		GW 44 666		GW 44 605
35 mm²		GW 44 667		

ANSCHLUSSKAPAZITÄT	44 MM - MEHRPOLIGE KLEMMLEISTEN			
	MERPOLIGE DRUCKKLEMMEN GRAU RAL 7035		MEHRPOLIGE DURCHGANGS-KLEMMLEISTEN GRAU RAL 7035	
3-polig x 4 mm²		GW 44 606		
3-polig x 6 mm²				GW 44 609
3-polig x 16 mm²				GW 44 611
3-polig x 35 mm²				GW 44 613
4-polig x 4 mm²		GW 44 607		
5-polig x 4 mm²		GW 44 608		
5-polig x 6 mm²				GW 44 610
5-polig x 16 mm²				GW 44 612
5-polig x 35 mm²				GW 44 614

ANSCHLUSSKAPAZITÄT	44 ME - EINPOLIGE POTENZIALAUSGLEICHS-KLEMMLEISTEN	
	EINPOLIGE POTENZIALAUSGLEICHSKLEMMLEISTEN MIT INDIREKTER PLATTENBEFESTIGUNG - TRANSPARENT	
4 x 6 mm²		GW 44 704
6 x 6 mm²		GW 44 706
8 x 6 mm²		GW 44 708
Halterung für DIN-Schiene		GW 44 720
	EINPOLIGE POTENZIALAUSGLEICHSKLEMMLEISTEN MIT INDIREKTER SCHRAUBENBEFESTIGUNG - TRANSPARENT	
3 x 6 mm²		GW 44 671
5 x 6 mm²		GW 44 672
4 x 16 mm²		GW 44 673
2 x 6 mm² + 3 x 6 mm²		GW 44 674
2 x 16 mm² + 9 x 6 mm²		GW 44 675
2 x 35 mm² + 4 x 16 mm²		GW 44 676
Halterung für DIN-Schiene		GW 44 681
Adapter		GW 44 682
Schiene für Gehäuse PTC		GW 44 683

BEMESSUNGSSTROM	44 MP - MODULARE KLEMMLEISTEN				
		ARTIKELNUMMER	EINGANG MAX. ANSCHLUSS	AUSGANG MAX. ANSCHLUSS	ICW (1S)
	EINPOLIGER MODULARER KLEMMBLOCK				
In: 160 A		GW 44 651 (1)	1x(10-70) mm²	6x(2,5-16) mm²	10 kA
	ZWEIPOLINGE MODULARE KLEMMEN MIT TRANSPARENTER ABDECKUNG				
In: 100 A		GW 44 691	1x(6-35) mm²	[1x(4-25) + 5x(1,5-10)] mm²	6 kA
In: 125 A		GW 44 693	1x(6-35) mm²	[2x(4-25) + 2x(4-16) + 10x(1,5-10)] mm²	6 kA
	VIERPOLINGE MODULARE KLEMMEN MIT TRANSPARENTER ABDECKUNG				
In: 100 A		GW 44 696	1x(6-35) mm²	[1x(4-25) + 5x(1,5-10)] mm²	6 kA
In: 125 A		GW 44 698	1x(6-35) mm²	[2x(4-25) + 2x(4-16) + 10x(1,5-10)] mm²	6 kA
In: 160 A		GW 44 699	1x(16-50) mm²	[2x(10-35) + 2x(6-25) + 8x(4-16)] mm²	10 kA

(1) Bei Verwendung mehrerer Klemmen nebeneinander zur Erhöhung der Anzahl der Abgangsklemmen, Brücken GW 44 652 verwenden

KOMPATIBILITÄT ZWISCHEN KLEMMENBLÖCKEN UND VERBINDUNGSDOSEN

BAUREIHE 44 MM - MEHRPOLIGE KLEMMLEISTEN





Typ	BAUREIHE:	Abmessungen (mm)	Druckbefestigung GW 44 606 3x4 mm²	Druckbefestigung GW 44 607 4x4 mm²	Druckbefestigung GW 44 608 5x4 mm²	Schraubenbefestigung mit Durchgangsklemmen GW 44 609 3x6 mm² GW 44 610 5x6 mm2	Schraubenbefestigung mit Durchgangsklemmen GW 44 611 3x16 mm² GW 44 612 5x16 mm2	Schraubenbefestigung mit Durchgangsklemmen GW 44 613 3x35 mm² GW 44 614 5x35 mm2
BAUREIHE 44 CE: AUFPUTZ-VERBINDUNGSDOSEN	IP 44	Ø 65	•	•	•			
		Ø 80	•	•	•	•		
		80x80	•	•	•	•		
		100x100	•	•	•	•	•	
		120x80	•	•	•	•	•	
	IP 55 - IP 56	150x110				•	•	•
		190x140				•	•	•
		240x190				•	•	•
		300x220				•	•	•
		380x300				•	•	•
		460x380				•	•	•
BAUREIHE 48: UNTERPUTZ-VERBINDUNGSDOSEN	48 PT/PT DIN	92x92				•	•	
		118x96				•	•	
		152x98				•	•	
		160x130				•	•	•
		196x152				•	•	•
		294x152				•	•	•
		392x152				•	•	•
		480x160				•	•	•
		516x202				•	•	•
		516x294				•	•	•
	48 CM	260x260				•	•	
		520x260				•	•	
	48 PTC	138x169	•	•	•	•	•	•
		308x169				•	•	•
		398x169				•	•	•

• = Geeignet

Baureihe GW FIT

			KOMPATIBILITÄT ZWISCHEN KLEMMENBLÖCKEN UND VERBINDUNGSDOSEN							
			BAUREIHE 44 ME - EINPOLIGE POTENZIALAUSGLEICHSKLEMMLEISTEN							
			Mit indirekter Schraubenbefestigung			Mit indirekter Plattenbefestigung				
										
Typ	**BAUREIHE:**	**Abmessungen (mm)**	**GW 44 704** 4 x 6 mm²	**GW 44 706** 6 x 6 mm²	**GW 44 708** 8 x 6 mm²	**GW 44 671** 3 x 6 mm²	**GW 44 672** 5 x 6 mm²	**GW 44 673** 4 x 16 mm² / **GW 44 674** (2x16)+(3x6) mm2	**GW 44 675** (2x16)+(9x6) mm²	**GW 44 676** (2x35)+(4x16) mm²
BAUREIHE 44 CE: AUFPUTZ-VERBINDUNGSDOSEN	IP 44 	Ø 65	•	•		•				
		Ø 80	•	•	•	•	•			
		80x80	•	•	•	•	•			
	IP 55 - IP 56  	100x100	•	•	•	•	•	•		
		120x80	•	•	•	•	•	•		
		150x110	•	•	•	•	•	•	•	•
		190x140	•	•	•	•	•	•	•	•
		240x190	•	•	•	•	•	•	•	•
		300x220	•	•	•	•	•	•	•	•
		380x300	•	•	•	•	•	•	•	•
		460x380	•	•	•	•	•	•	•	•
BAUREIHE 48: UNTERPUTZ-VERBINDUNGSDOSEN	48 PT/PT DIN 	92x92	•	•	•	•	•			
		118x96	•	•	•	•	•	•		
		152x98	•	•	•	•	•	•		
		160x130	•	•	•	•	•	•	•	
		196x152	•	•	•	•	•	•		
		294x152	•	•	•	•	•	•		
	(mit Adapter GW 44 682) 	392x152	•	•	•	•	•	•		
		480x160	•	•	•	•	•	•		
		516x202	•	•	•	•	•	•	•	
		516x294	•	•	•	•	•	•	•	
	48 CM  (mit Adapter GW 44 682)	260x260	•	•	•	•	•	•		
		520x260	•	•	•	•	•	•		
	48 PTC  (mit Adapter)	138x169	•	•	•	•	•	•	•	•
		308x169	•	•	•	•	•	•		
		398x169	•	•	•	•	•	•		
	48 PTC  (mit Schiene GW 44 683)	138x169	•	•	•	•	•	•	•	
		308x169	•	•	•	•	•	•	•	
		398x169	•	•	•	•	•	•	•	

• = Geeignet

Hinweis: Die Klemmleisten der Baureihe 44 ME mit indirekter Schraubenbefestigung können auf Montageplatten befestigt werden oder auf den Boden der Gehäuse mit dem Adapter GW 44 682.
Für die Befestigung in die Dosen der Baureihe 48 PTC den Artikel GW 44 683 verwenden.
Die Klemmleisten der Baureihe 44 ME mit indirekter Plattenbefestigung können auf die DIN-Schienen der 48 PT DIN Dosen mit der Halterung GW 44 720 befestigt werden.

GW FIT

Befestigungs- und Montagezubehör

Ein komplettes System bestehend aus Kabelverschraubungen aus Kunststoff und Metall, Befestigungen für Rohre und Kabel und verschiedenen Typen von Kabelbindern. Die große Vielfalt der Produktlinie und das breite Angebot der einzelnen Produktfamilien ermöglichen die Installation in allen Anlagentypen von Wohnungsbau bis zu Zweckbau und Industrie.



Technische Daten ***Seite 1287***

KABELVERSCHRAUBUNGEN AUS KUNSTSTOFF UND ZUBEHÖR

KABELVERSCHRAUBUNGEN



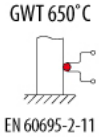



GW 52 001

KABELVERSCHRAUBUNGEN AUS NYLON, PG-GEWINDE, GRAU RAL 7035 - IP66

Art.-Nr.	Gewinde PG	Durchmesser Montagebohrung	Für Kabel Ø (mm)	VE
GW 52 001	7	12.5	von 3 bis 6	50/900
GW 52 002	9	16	von 6 bis 8	50/600
GW 52 003	11	19	von 8 bis 10,5	25/500
GW 52 004	13.5	20	von 9 bis 12,5	25/500
GW 52 005	16	23	von 13 bis 16	25/375
GW 52 006	21	29	von 9 bis 10/von 17 bis 20	25/400
GW 52 007	29	37	von 13,5 bis 15/von 21 bis 26	25/250
GW 52 008	36	48	von 17 bis 20/von 30 bis 34	10/130
GW 52 009	42	54	von 36 bis 39/von 40 bis 43	6/120
GW 52 010	48	60	von 38 bis 40/von 46 bis 50	5/100

MITGELIEFERTES ZUBEHÖR: Befestigungsmutter.
ANWENDUNGEN: Für staub- und wassergeschützte Installationen mit Leitungen bzw. Kabeln.



GW 52 075

KABELVERSCHRAUBUNGEN AUS NYLON, PG-GEWINDE, GRAU RAL 7035 - IP68

Art.-Nr.	Gewinde PG	Durchmesser Montagebohrung	Für Kabel Ø (mm)	VE
GW 52 071	7	12.5	von 3,5 bis 6,5	50/600
GW 52 072	9	16	von 4 bis 8	50/400
GW 52 073	11	19	von 5 zum 10	50/600
GW 52 074	13.5	20	von 6 bis 12	25/300
GW 52 075	16	23	von 10 bis 14	25/300
GW 52 076	21	29	von 13 bis 18	25/200
GW 52 077	29	37	von 18 bis 25	25/150
GW 52 078	36	48	von 22 bis 32	10/120
GW 52 079	42	54	von 30 bis 38	6/84
GW 52 080	48	60	von 34 bis 44	5/60

MITGELIEFERTES ZUBEHÖR: Befestigungsmutter.



GW 52 042

KABELVERSCHRAUBUNGEN AUS NYLON, METRISCHES GEWINDE, GRAU RAL 7035 - IP68

Art.-Nr.	Gewinde metrisch	Durchmesser Montagebohrung	Für Kabel Ø (mm)	VE
GW 52 042	12x1,25	12	von 3 bis 6,5	50/600
GW 52 043	16x1,5	16	von 5 zum 10	50/400
GW 52 044	20x1,5	20	von 10 bis 14	25/300
GW 52 045	25x1,5	25	von 13 bis 18	25/200
GW 52 046	32x1,5	32	von 18 bis 25	25/150
GW 52 047	40x1,5	40	von 22 bis 32	10/120
GW 52 048	50x1,5	50	von 30 bis 38	6/84
GW 52 049	63x1,5	63	von 35 bis 44	5/60

MITGELIEFERTES ZUBEHÖR: Befestigungsmutter.
ANWENDUNGEN: Direktinstallation auf Gehäusen oder Montagekomponenten in durchgehenden Öffnungen.
Verbindungsstück in Anlagen, bei denen aufgrund von chemischen Substanzen, Stößen und Vibrationen eine hohe Schutzart gefordert ist.



GW 52 025

KABELVERSCHRAUBUNGEN AUS NYLON, PG-GEWINDE MIT AUFNAHME FÜR STARRES ROHR, GRAU RAL 7035 - IP66

Art.-Nr.	Gewinde PG	Durchmesser Montagebohrung	Aussendurchmesser Rohre (mm)	Für Kabel Ø (mm)	VE
GW 52 024	13.5	20	16	von 9 bis 12,5	15/300
GW 52 025	16	23	20	von 13 bis 16	15/240
GW 52 026	21	29	25	von 9 bis 10/von 17 bis 20	15/240
GW 52 027	29	37	32	von 13,5 bis 15/von 21 bis 26	15/135
GW 52 028	36	48	40	von 17 bis 20/von 30 bis 34	6/54
GW 52 029	42	54	50	von 36 bis 39/von 40 bis 43	4/80

MITGELIEFERTES ZUBEHÖR: Befestigungsmutter.

ANWENDUNGEN: Für staub- und wassergeschützte Installationen mit Leitungen bzw. Kabeln und ästhetischer Rohr-Gehäuse Verbindung.



GW 52 081

KABELVERSCHRAUBUNGEN AUS NYLON, PG-GEWINDE, GRAU RAL 7035 - IP54

Art.-Nr.	Gewinde PG	Durchmesser Montagebohrung	Für Kabel Ø (mm)	VE
GW 52 081	7	12.5	von 4 bis 6	100/1000
GW 52 082	9	16	von 4,5 bis 7	100/800
GW 52 083	11	19	von 6 bis 9	100/800
GW 52 084	13.5	20	von 9 bis 12	100/500
GW 52 085	16	23	von 11 bis 14	100/500
GW 52 086	21	29	von 14 bis 18	100/500
GW 52 087	29	37	von 18 bis 25	50/250
GW 52 088	36	48	von 26 bis 32	25/125

VERSCHLUSSKAPPEN



GW 52 366

VERSCHLUSSKAPPEN AUS NYLON, GRAU RAL 7035 - IP65

Art.-Nr.	Gewinde	VE
GW 52 361	PG7	100/500
GW 52 362	PG9	100/500
GW 52 363	PG11	100/400
GW 52 364	PG13,5	100/400
GW 52 365	PG16	100/300
GW 52 366	PG21	100/300
GW 52 367	PG29	50/250
GW 52 368	PG36	25/150
GW 52 369	PG42	25/125
GW 52 370	PG48	10/100
GW 52 372	M12	100/500
GW 52 373	M16	100/500
GW 52 374	M20	100/400
GW 52 375	M25	100/400
GW 52 376	M32	50/250
GW 52 377	M40	50/200
GW 52 378	M50	25/150
GW 52 379	M63	10/100

HINWEIS: IP65 nur mit Hilfe eines O-Rings erreichbar.



GW 52 452

O-RING FÜR VERSCHLUSSKAPPEN

Art.-Nr.	Für Abdeckungen mit Gewinde	VE
GW 52 441	PG7	500/2500
GW 52 442	PG9	500/2500
GW 52 443	PG11	500/2000
GW 52 444	PG13,5	500/2000
GW 52 445	PG16	500/2000
GW 52 446	PG21	500/1500
GW 52 447	PG29	250/1250
GW 52 448	PG36	100/1000
GW 52 449	PG42	50/500
GW 52 450	PG48	50/400
GW 52 452	M12	500/2500
GW 52 453	M16	500/2500
GW 52 454	M20	500/2000
GW 52 455	M25	500/2000
GW 52 456	M32	250/1250
GW 52 457	M40	50/1250
GW 52 458	M50	500/1000
GW 52 459	M63	50/500

BEFESTIGUNGSMUTTERN



GW 52 341

SECHSKANTMUTTER FÜR BEFESTIGUNG AUS NYLON - GRAU RAL 7035

Art.-Nr.	Gewinde	VE
GW 52 341	PG7	100/1000
GW 52 342	PG9	100/1000
GW 52 343	PG11	100/800
GW 52 344	PG13,5	100/800
GW 52 345	PG16	100/600
GW 52 346	PG21	100/500
GW 52 347	PG29	50/250
GW 52 348	PG36	25/200
GW 52 349	PG42	25/150
GW 52 350	PG48	25/100
GW 52 352	M12	100/1000
GW 52 353	M16	100/1000
GW 52 354	M20	100/800
GW 52 355	M25	100/800
GW 52 356	M32	100/600
GW 52 357	M40	100/500
GW 52 358	M50	50/250
GW 52 359	M63	25/125

GEHÄUSEVERBINDUNGEN UND KABELDURCHFÜHRUNGEN





GW 50 415

ROHR/GEHÄUSE-VERBINDUNGEN AUS STOSSFESTEM POLYMER - GRAU RAL 7035

Art.-Nr.	Aussendurchmesser Rohre (mm)	Durchmesser Montagebohrung	Schutzart mit starren Rohren	Schutzart mit biegsamen Rohren	VE
GW 50 415	16	20	IP66	IP54	25/200
GW 50 416	20	23	IP66	IP54	25/200
GW 50 417	25	29	IP66	IP54	25/150
GW 50 418	32	37	IP66	IP54	10/100
GW 50 419	40	48	IP66	IP44	6/60
GW 50 420	50	54	IP66	IP44	5/50

MERKMALE: Das Verbindungsstück Rohr-Dose ermöglicht den Anschluss zwischen Wellrohren und Verbindungsdosen und garantiert die Mindestschutzart IP4X in Räumen mit erhöhter Gefahr im Brandfall wo dies erforderlich ist.
MITGELIEFERTES ZUBEHÖR: Befestigungsmutter.



GW 50 421

ROHR/GEHÄUSE-VERBINDUNGEN AUS FLEXIBLEM POLYMER - GRAU RAL 7035 - IP44

Art.-Nr.	Aussendurchmesser Rohre (mm)	Durchmesser Montagebohrung	VE
GW 50 421	16	23	50/700
GW 50 422	20	23	50/700
GW 50 423	20	29	25/350
GW 50 424	25	29	25/350
GW 50 425	32	37	15/210
GW 50 426	40	37	10/160
GW 50 427	50	48	10/90



GW 50 430

KABELDURCHFÜHRUNGEN - GRAU RAL 7035 - IP55

Art.-Nr.	Aussendurchmesser Rohre (mm)	Durchmesser Montagebohrung	VE
GW 50 428	16	19	100/1000
GW 50 429	20	23	100/1000
GW 50 430	25	29	100/1000
GW 50 431	32	37	50/500
GW 50 432	40	48	35/350

HINWEIS: Membran-Kabeleinführungen außer GW50428.
MERKMALE: Membran-Kabeleinführungen geeignet für Kabel Ø 4 bis 14 mm.
Kabeleinführung GW50429 geeignet für Rohre Ø 16, 20mm.
Kabeleinführung GW50430 geeignet für Rohre Ø 16, 20, 25mm.
Kabeleinführung GW50431 geeignet für Rohre Ø 16, 20, 25, 32mm.
Kabeleinführung GW50432 geeignet für Rohre Ø 16, 20, 25, 32, 40mm.

KABELVERSCHRAUBUNGEN AUS METALL UND ZUBEHÖR



KABELVERSCHRAUBUNGEN



GW 76 845

KABELVERSCHRAUBUNGEN AUS VERNICKELTEM MESSING - IP65

Art.-Nr.	Gewindetyp	Dichtungen Ø (mm)	VE
GW 76 841	PG11	7,5 / 10 / 12,5	1/50
GW 76 842	PG13,5	7,5 / 10 / 12,5	1/50
GW 76 843	PG16	7,5 / 10 / 12,5	1/50
GW 76 844	PG21	10 / 13 / 16 / 19	1/50
GW 76 845	PG29	18 / 21 / 24 / 27	1/10
GW 76 846	PG36	24 / 27 / 30 / 33	1/10
GW 76 847	PG42	30 / 33 / 36 / 39	1/10
GW 76 848	M20	4 / 7 / 10 / 13	1/50
GW 76 849	M25	8,5 / 11,5 / 14,5 / 17,5	1/50
GW 76 850	M32	16 / 19 / 22 / 25	1/10
GW 76 851	M40	23 / 26 / 29 / 32	1/10
GW 76 852	M50	30 / 33 / 36 / 39	1/10

MERKMALE: Kabelverschraubung aus vernickeltem Messing; Komplette Dichtungen für unterschiedliche Kabeldurchmesser werden mitgeliefert.



GW 76 829

KABELVERSCHRAUBUNGEN AUS VERNICKELTEM MESSING - IP68

Art.-Nr.	Gewindetyp	Für Kabel Ø (mm)	VE
GW 76 825	PG11	von 4 bis 9	10/100
GW 76 826	PG13,5	von 7 bis 11	10/100
GW 76 827	PG16	von 10 bis 13	10/100
GW 76 828	PG21	von 12 bis 17	5/50
GW 76 829	PG29	von 17 bis 24	5/50
GW 76 830	PG36	von 20 bis 26 / von 27 bis 34	5/50
GW 76 897	PG42	von 32 bis 36	2/10
GW 76 894	M12	von 3 bis 6,5	50/250
GW 76 896	M16	von 4 bis 9	10/100
GW 76 831	M20	von 10 bis 13	10/100
GW 76 832	M25	von 12 bis 17	10/100
GW 76 833	M32	von 14 bis 21	5/50
GW 76 834	M40	von 19 bis 27	5/50
GW 76 835	M50	von 25 bis 34	2/10
GW 76 895	M63	von 34 bis 48	5/40

MERKMALE: Kabelverschraubung aus vernickeltem Messing mit mechanischer Schnappvorrichtung.

HINWEIS: Ohne Befestigungsmuttern.

ERWEITERUNGEN



GW 76 867

ERWEITERUNG AUS VERNICKELTEM MESSING - IP65

Art.-Nr.	Außen-gewinde	Innen-gewinde	VE
GW 76 865	PG11	PG13,5	10/100
GW 76 866	PG13,5	PG16	10/100
GW 76 867	PG16	PG21	10/100
GW 76 868	PG21	PG29	5/50
GW 76 869	PG29	PG36	5/50
GW 76 870	M20	M25	10/100
GW 76 871	M25	M32	10/100
GW 76 872	M32	M40	5/50
GW 76 873	M40	M50	5/50

HINWEIS: IP Schutzart: abhängig von den anderen angekoppelten Komponenten.

VERSCHLUSSKAPPEN



GW 76 979

VERSCHLUSSKAPPEN AUS VERNICKELTEM MESSING - IP65

Art.-Nr.	Gewindetyp	VE
GW 76 980	PG11	10/100
GW 76 981	PG13,5	10/100
GW 76 982	PG16	10/100
GW 76 983	PG21	10/100
GW 76 984	PG29	5/50
GW 76 985	PG36	5/50
GW 76 986	PG42	5/50
GW 76 972	M12	100/400
GW 76 973	M16	100/300
GW 76 975	M20	10/100
GW 76 976	M25	10/100
GW 76 977	M32	10/100
GW 76 978	M40	5/50
GW 76 979	M50	5/50
GW 76 974	M63	10/100

MITGELIEFERTES ZUBEHÖR: Dichtung.

BEFESTIGUNGSMUTTERN



GW 76 959

BEFESTIGUNGSMUTTERN AUS VERNICKELTEM MESSING

Art.-Nr.	Gewindetyp	VE
GW 76 957	PG11	25/100
GW 76 958	PG13,5	25/100
GW 76 959	PG16	25/100
GW 76 960	PG21	25/100
GW 76 961	PG29	25/100
GW 76 962	PG36	10/50
GW 76 963	PG42	10/50
GW 76 966	M12	100/500
GW 76 951	M16	25/100
GW 76 952	M20	25/100
GW 76 953	M25	25/100
GW 76 954	M32	25/100
GW 76 955	M40	10/50
GW 76 956	M50	10/50
GW 76 967	M63	25/125

KABELVERSCHRAUBUNGEN AUS METALL UND ZUBEHÖR FÜR ATEX-UMGEBUNGEN - ZONE 1(G) ZONE 20(D)



KABELVERSCHRAUBUNGEN



GW 76 901

KABELVERSCHRAUBUNGEN ATEX AUS VERNICKELTEM MESSING PG-GEWINDE LANG - IP68

Art.-Nr.	Gewindetyp	Durchmesser Montagebohrung (mm)	Für Kabel Ø (mm)	VE
GW 76 901	PG7	12,5	von 3 bis 6,5	10/100
GW 76 902	PG9	16	von 4 bis 8	10/100
GW 76 903	PG11	19	von 5 zum 10	10/100
GW 76 904	PG13,5	20	von 6,5 bis 12	10/100
GW 76 905	PG16	23	von 7 bis 12	10/100
GW 76 906	PG21	29	von 13 bis 18	5/50
GW 76 907	PG29	37	von 18 bis 25	5/50
GW 76 908	PG36	48	von 22 bis 32	5/50
GW 76 909	PG42	54	von 32 bis 38	2/10
GW 76 910	PG48	60	von 37 bis 44	2/10

HINWEIS: Ohne Befestigungsmuttern.
ATEX Klassifizierung. Gerätegruppe II Kategorie 2G 1D.
Zündschutzart in explosiver gashaltiger Atmosphäre: e.
Zündschutzart in explosiver staubhaltiger Atmosphäre: ta.
Umgebungstemperaturbereich: -60°C ≤ Ta ≤ +95°C.



GW 76 921

KABELVERSCHRAUBUNGEN ATEX AUS VERNICKELTEM MESSING METRISCHES GEWINDE LANG - IP68

Art.-Nr.	Gewindetyp	Durchmesser Montagebohrung (mm)	Für Kabel Ø (mm)	VE
GW 76 921	M12	12	von 3 bis 6,5	10/100
GW 76 922	M16	16	von 6 bis 10	10/100
GW 76 923	M20	20	von 10 bis 14	10/100
GW 76 924	M25	25	von 14 bis 18	10/100
GW 76 925	M32	32	von 20 bis 25	5/50
GW 76 926	M40	40	von 22 bis 32	5/50
GW 76 927	M50	50	von 32 bis 38	2/10
GW 76 928	M63	63	von 37 bis 44	2/10

HINWEIS: Ohne Befestigungsmuttern.
ATEX Klassifizierung. Gerätegruppe II Kategorie 2G 1D.
Zündschutzart in explosiver gashaltiger Atmosphäre: e.
Zündschutzart in explosiver staubhaltiger Atmosphäre: ta.
Umgebungstemperaturbereich: -60°C ≤ Ta ≤ +95°C.

BEFESTIGUNGSMUTTERN



GW 76 941

BEFESTIGUNGSMUTTERN AUS VERNICKELTEM MESSING

Art.-Nr.	Gewindetyp	VE
GW 76 941	PG7	25/100
GW 76 942	PG9	25/100
GW 76 957	PG11	25/100
GW 76 958	PG13,5	25/100
GW 76 959	PG16	25/100
GW 76 960	PG21	25/100
GW 76 961	PG29	25/100
GW 76 962	PG36	10/50
GW 76 963	PG42	10/50
GW 76 943	PG48	10/50
GW 76 949	M12	25/100
GW 76 951	M16	25/100
GW 76 952	M20	25/100
GW 76 953	M25	25/100
GW 76 954	M32	25/100
GW 76 955	M40	10/50
GW 76 956	M50	10/50
GW 76 950	M63	10/50

KUNSTSTOFFBEFESTIGUNGEN FÜR ROHRE UND KABEL

BEFESTIGUNGEN FÜR ROHRE





GW 50 603

CLIPSCHELLEN AUS STOSSFESTEM POLYMER - GRAU RAL 7035

Art.-Nr.	Aussendurchmesser Rohre (mm)	Wand-Rohr Achsen-abstand (mm)	VE
GW 50 601	16	20	100/1800
GW 50 602	20	22	100/1600
GW 50 603	25	24,5	100/900
GW 50 604	32	28	100/900
GW 50 628	40	32	50/450
GW 50 629	50	37	50/450

HINWEISE: Für Nietautomaten geeignet.
GW50628 und GW50629 nicht halogenfrei.
ANWENDUNGEN: Empfohlen für Aufputzmontage.



GW 50 605

ROHRSCHELLEN AUS STOSSFESTEM POLYMER - GRAU RAL 7035

Art.-Nr.	Aussendurchmesser Rohre (mm)	Wand-Rohr Achsen-abstand (mm)	VE
GW 50 605	16	20	100/900
GW 50 606	20	22	100/900
GW 50 607	25	24,5	100/600
GW 50 608	32	28	50/450
GW 50 630	40	32	35/350
GW 50 631	50	37	25/200

ANWENDUNGEN: Empfohlen für Deckenmontage.



GW 50 609

ANBAU-STECKSCHIENE ZUR SCHELLENBEFESTIGUNG AUS STOSSFESTEM POLYMER - GRAU RAL 7035

Art.-Nr.	Länge (mm)	VE
GW 50 609	200	50/350



GW 50 641

RINGSCHELLEN MIT AUTOMATISCHER DRUCKBEFESTIGUNG - GRAU RAL 7035

Art.-Nr.	Aussendurchmesser Rohre (mm)	Wand-Rohr Achsen-abstand (mm)	VE
GW 50 641	16	23	100/600
GW 50 642	20-25	24-30	50/450
GW 50 643	25-32	29-33	50/300
GW 50 644	40	38,5	25/150

HINWEIS: Montage durch Hereindrücken des Rohres in den Verbinder.



GW 50 645

SCHIENE FÜR RINGSCHELLEN MIT AUTOMATISCHER DRUCKBEFESTIGUNG - GRAU RAL 7035

Art.-Nr.	Länge (mm)	VE
GW 50 645	1000	30



GW 50 651

SPANNSCHELLEN MIT VARIABLEM DURCHMESSER - GRAU RAL 7035

Art.-Nr.	Aussendurchmesser Rohre (mm)	Wand-Rohr Achsen-abstand (mm)	VE
GW 50 651	16-20	14-16	75/900
GW 50 652	25-32	21,5-25	25/250
GW 50 653	40-50	30-35	15/150



DX 51 120

SPANNSCHELLEN - GRAU RAL 7035

HF
EN 60754-2

Art.-Nr.	Aussendurchmesser Rohre (mm)	Beschreibung	VE
DX 51 120	16-20	Schelle wiederöffenbar	100/1500
DX 51 232	16-32	Schelle nicht wiederöffenbar	100/800
DX 51 263	25-63	Schelle nicht wiederöffenbar	100/400

VERWENDUNG: Für die Wandbefestigung von starren Rohren mit Dübeln. Montageöffnung Ø7mm.
MATERIAL: Selbstverlöschendes Polyamid.
HINWEIS: Für den optimalen Halt die Abbindezange verwenden.



DX 51 306

BEFESTIGUNGSDÜBEL FÜR SPANNSCHELLE - LICHTGRAU RAL 7035

Art.-Nr.	Für Bohrungen Ø (mm)	Merkmale	VE
DX 51 306	6		200/600
DX 51 308	8		200/600

VERWENDUNG: Für die Befestigung der Spannschellen für starre Rohre.



GW 50 672

NAGELSCHELLE OHNE NAGEL - GRAU RAL 7035

Art.-Nr.	Aussendurchmesser Rohre (mm)	Merkmale	VE
GW 50 671	16	Rohrbefestigung direkt an der Wand	100/900
GW 50 672	20	Rohrbefestigung direkt an der Wand	100/600
GW 50 673	25	Rohrbefestigung direkt an der Wand	100/600



GW 50 681

DOPPEL-NAGELSCHELLE OHNE NAGEL - GRAU RAL 7035

Art.-Nr.	Aussendurchmesser Rohre (mm)	Merkmale	VE
GW 50 681	2x16	Rohrbefestigung direkt an der Wand	100/600
GW 50 682	2x20	Rohrbefestigung direkt an der Wand	50/450
GW 50 683	2x25	Rohrbefestigung direkt an der Wand	50/300

ROHRBEFESTIGUNGEN MIT INTEGRIERTEM DÜBEL



GW 50 708

SCHNAPPSCHELLE MIT INTEGRIERTEM DÜBEL - GRAU RAL 7035

Art.-Nr.	Aussendurchmesser Rohre (mm)	Ø Dübel (mm)	VE
GW 50 706	16	6	100/1000
GW 50 707	20	6	100/1000
GW 50 708	25	6	100/1000
GW 50 709	32	8	50/500



GW 50 716

RINGSCHELLE MIT INTEGRIERTEM DÜBEL - HOHE LEISTUNG - GRAU RAL 7035

Art.-Nr.	Aussendurchmesser Rohre (mm)	Ø Dübel (mm)	VE
GW 50 716	16	6	100/1200
GW 50 717	20	8	100/700
GW 50 718	25	10	50/350



GW 50 727

DOPPEL-RINGSCHELLE MIT INTEGRIERTEM DÜBEL - HOHE LEISTUNG - GRAU RAL 7035

Art.-Nr.	Aussendurchmesser Rohre (mm)	Ø Dübel (mm)	VE
GW 50 726	16	8	100/700
GW 50 727	20	8	50/350
GW 50 728	25	10	25/175



GW 50 667

DÜBELKLEMMSCHELLE MIT INTEGRIERTEM DÜBEL - GRAU RAL 7035

Art.-Nr.	Aussendurchmesser Rohre (mm)	Ø Dübel (mm)	VE
GW 50 666	3-13	6	200/3600
GW 50 667	8-28	6	100/900



GW 50 778

NAGELSCHELLE MIT INTEGRIERTEM DÜBEL - GRAU RAL 7035

Art.-Nr.	Aussendurchmesser Rohre (mm)	Ø Dübel (mm)	Merkmale	VE
GW 50 776	16	8	Rohrbefestigung direkt an der Wand	100/900
GW 50 777	20	8	Rohrbefestigung direkt an der Wand	100/600
GW 50 778	25	8	Rohrbefestigung direkt an der Wand	50/450



GW 50 787

DOPPEL-NAGELSCHELLE MIT INTEGRIERTEM DÜBEL - GRAU RAL 7035

Art.-Nr.	Aussendurchmesser Rohre (mm)	Ø Dübel (mm)	Merkmale	VE
GW 50 786	16	8	Rohrbefestigung direkt an der Wand	50/450
GW 50 787	20	8	Rohrbefestigung direkt an der Wand	50/300
GW 50 788	25	8	Rohrbefestigung direkt an der Wand	50

BEFESTIGUNGEN FÜR KABEL



GW 50 610

NAGELSCHELLEN AUS STOSSFESTEM POLYMER MIT NAGEL AUS GEHÄRTETEM STAHL - GRAU RAL 7035

HF EN 60754-2

Art.-Nr.	Aussendurchmesser Rohre (mm)	VE
Farbe: Grau ähnlich RAL 7035		
GW 50 610	3-4	100/8000
GW 50 611	5-6	100/8000
GW 50 612	7-8	100/8000
GW 50 613	9-10	100/6000
GW 50 614	11-12	100/6000
GW 50 615	13-14	100/6000
GW 50 616	15-16	100/3000
GW 50 617	19-20	100/1800
GW 50 618	21-22	100/2000
GW 50 619	25-26	50/900
GW 50 620	31-32	50/1000
Farbe: Weiss		
GW 50 621	5-6	100/8000
GW 50 622	7-8	100/8000



GW 50 623

FLACHE NAGELSCHELLEN AUS SCHLAGFESTEM POLYMER MIT NAGEL AUS GEHÄRTETEM STAHL - WEISS

Art.-Nr.	Farbe	Für Flachkabel Breite	VE
GW 50 623	Weiss	5-6 mm	100/4000
GW 50 624	Weiss	7-8 mm	100/15000
GW 50 625	Weiss	10-11 mm	100/4800



GW 50 626

NÄGEL AUS GEHÄRTETEM STAHL

Art.-Nr.	Beschreibung	VE
GW 50 626	Voll isoliert	100/1000
GW 50 627	Mit Isolierbundring	100/1000

HINWEIS: Jede Packung enthält 100 Nägel.



GW 50 691

KABELKLAMMERN

Art.-Nr.	Merkmale	Für Kabel (mm)	VE
GW 50 691	Einseitig	8 Leitungen 3x1,5	100
GW 50 692	Zweiseitig	2x8 Leitungen 3x1,5	50

METALLBEFESTIGUNGEN FÜR ROHRE UND KABEL

ROHRSCHELLEN AUS VERZINKTEM STAHL



GW 50 801

ROHRSCHELLEN AUS VERZINKTEM STAHL GEWINDE M6 MIT 2 SCHRAUBEN

Art.-Nr.	Aussendurchmesser Rohre (mm)	VE
GW 50 801	10-11	100/1600
GW 50 802	12-13	100/800
GW 50 803	14-15	100/800
GW 50 804	16-17	100/800
GW 50 805	19-20	100/800
GW 50 806	21-22	100/600
GW 50 807	25-26	100/600
GW 50 808	31-32	100/600
GW 50 809	38-40	100/300
GW 50 810	48-50	50/300



GW 50 841

ROHRSCHELLEN AUS VERZINKTEM STAHL MIT 2 SCHRAUBEN UND INTEGRIERTEM DÜBEL

Art.-Nr.	Aussendurchmesser Rohre (mm)	Ø Dübel (mm)	VE
GW 50 841	16	6	50/1000
GW 50 842	20	6	50/1000
GW 50 843	25	8	50/600
GW 50 844	32	8	50/500
GW 50 845	40	8	25/500
GW 50 846	50	8	25/250

NAGELSCHELLEN AUS VERZINKTEM STAHL



GW 50 811

NAGEL-ROHRSCHELLEN AUS VERZINKTEM STAHL ÖFFNUNG 12 X 6 MM

Art.-Nr.	Aussendurchmesser Rohre (mm)	VE
GW 50 811	10-11	100/2400
GW 50 812	12-13	100/2000
GW 50 813	14-15	100/2000
GW 50 814	16-17	100/1600
GW 50 815	19-20	100/1000
GW 50 816	21-22	50/1000
GW 50 817	25-26	50/1000
GW 50 818	31-32	50/600
GW 50 819	38-40	50/600
GW 50 820	48-50	50/300



GW 50 821

BÜGEL-ROHRSCHELLEN AUS VERZINKTEM STAHL MIT 2 ÖFFNUNGEN

Art.-Nr.	Aussendurchmesser Rohre (mm)	VE
Abmessung Öffnungen (mm): 7x4		
GW 50 821	10-11	100/2400
GW 50 822	12-13	100/3500
GW 50 823	14-15	100/2000
GW 50 824	16-17	100/1600
GW 50 825	19-20	100/2000
GW 50 826	21-22	50/1000
GW 50 827	25-26	50/800
Abmessung Öffnungen (mm): 10x6		
GW 50 828	31-32	50/600
GW 50 829	38-40	50/600
GW 50 830	48-50	50/300

BEFESTIGUNGSBÄNDER FÜR WELLROHRE

BEFESTIGUNGSBÄNDER



GW 50 791

BÄNDER FÜR DIE BEFESTIGUNG VON ROHREN AUF DEM BODEN

Art.-Nr.	Beschreibung	Rolle Länge (m)	Bandhöhe (mm)	VE
GW 50 791	Lochband, verzinkter Stahl	10	12	1/10
GW 50 792	Gewebeband	10	15	10/100



GW 50 798

SCHLAGBOLZEN FÜR MANUELLE MONTAGE

Art.-Nr.	Beschreibung	VE
GW 50 798	Schlagbolzen	1/10
GW 50 799	Stahlnagel - 18 mm	200/4000

SORTIMENTSKOFFER FÜR KLEINTEILE

SORTIMENTSKOFFER FÜR INTSLLATIONSZUBEHÖR



GW 52 420

SORTIMENTSKOFFER MIT MEHREREN FÄCHERN UND SICHERHEITS-EINRASTVERSCHLÜSSEN

Art.-Nr.	Mitgeliefertes Zubehör	Abmessungen BxHxT (mm)	VE
GW 52 420	Oberes Abteil und 4 herausnehmbare Abteile	420x400x320 mm	1

ZUBEHÖR FÜR ELEKTROWERKZEUGE

BOHRFRÄSER



GW 52 401

HSS-STUFENBOHRER FÜR GEHÄUSE, SCHALTSCHRÄNKE UND KABELKANÄLE AUS KUNSTSTOFF ISOLIERMATERIAL

Art.-Nr.	Beschreibung	Ø der Bohrung	VE
GW 52 401	Stufenbohrer	Für 3,5 bis 40	1/4



GW 52 402

DOSENFRÄSER FÜR LEICHTBAUWÄNDE

Art.-Nr.	Beschreibung	VE
GW 52 402	Dosenfräser Ø 56	10

ANWENDUNGEN: Geeignet für Anbausteckdosen IEC 309 2P+PE 16A und alle Anbausteckdosen für Kleinspannungen IEC 309.



GW 52 403

DOSENFRÄSER FÜR HOHLWÄNDE

Art.-Nr.	Beschreibung	VE
GW 52 403	Dosenfräser Ø 62	10



GW 52 412

HSS-STUFENBOHRER FÜR GEHÄUSE, SCHALTSCHRÄNKE UND KABELKANÄLE AUS METALL

Art.-Nr.	Beschreibung	Für Bohrungen Ø (mm)	VE
GW 52 412	Stufenbohrer	24-40	1/4

VERBINDUNGEN FÜR STARRE ROHRE

ZUBEHÖR BAUREIHE RK - GRAU RAL 7035



DX 40 016

STECKMUFFE - IP40

Art.-Nr.	Rohr Ø (mm)	VE
DX 40 016	16	30/300
DX 40 020	20	30/450
DX 40 025	25	20/240
DX 40 032	32	10/100
DX 40 040	40	5/25
DX 40 050	50	15
DX 40 063	63	8

HINWEIS: DX40063 nicht halogenfrei.



DX 40 116

BOGEN MIT ENGEM RADIUS - RKS - IP40

Art.-Nr.	Rohr Ø (mm)	VE
DX 40 116	16	30/300
DX 40 120	20	30/300
DX 40 125	25	20/100
DX 40 132	32	10/50
DX 40 140	40	5/25
DX 40 150	50	10
DX 40 163	63	1

HINWEIS: DX40163 nicht halogenfrei.



DX 40 216

T-STÜCK MIT INSPEKTIONSMÖGLICHKEIT - IP40

Art.-Nr.	Rohr Ø (mm)	VE
DX 40 216	16	30/120
DX 40 220	20	30/120
DX 40 225	25	20/60
DX 40 232	32	10/30



DX 40 316

WINKEL MIT INSPEKTIONSMÖGLICHKEIT - IP40

Art.-Nr.	Rohr Ø (mm)	VE
DX 40 316	16	30/180
DX 40 320	20	30/120
DX 40 325	25	20/60
DX 40 332	32	10/40

ZUBEHÖR BAUREIHE MORBIDX - GRAU RAL 7035



DX 43 016

MUFFE - IP67

Art.-Nr.	Rohr Ø (mm)	VE
DX 43 016	16	10/300
DX 43 020	20	10/240
DX 43 025	25	5/150
DX 43 032	32	5/120
DX 43 040	40	5/90
DX 43 050	50	3/54



DX 43 116

BOGEN MIT ENGEM RADIUS - IP67

Art.-Nr.	Rohr Ø (mm)	VE
DX 43 116	16	10/100
DX 43 120	20	10/80
DX 43 125	25	5/50
DX 43 132	32	5/30
DX 43 140	40	5/15
DX 43 150	50	8



DX 43 216

VERSCHRAUBUNG ROHR-DOSE - IP67

Art.-Nr.	Rohr Ø (mm)	Gewinde metrisch	Für Bohrungen Ø (mm)	VE
DX 43 216	16	M 16x1,5	16	10/360
DX 43 220	20	M 20x1,5	20	10/300
DX 43 225	25	M 25x1,5	25	5/180
DX 43 232	32	M 32x1,5	32	5/150
DX 43 240	40	M 40x1,5	40	5/30
DX 43 250	50	M 50x1,5	50	5/15



DX 43 316

VERSCHRAUBUNG ROHR-SCHUTZSCHLAUCH - IP67

Art.-Nr.	Rohr Ø (mm)	Schlauch Ø (mm)	VE
DX 43 316	16	12	10/450
DX 43 320	20	16	10/300
DX 43 325	25	20	5/210
DX 43 332	32	25	5/120
DX 43 340	40	32	5/25
DX 43 350	50	40	5/20



DX 43 416

VERBINDUNG ROHR-SCHLAUCH GLEICH DURCHMESSER - IP65

Art.-Nr.	Rohr Ø (mm)	Schlauch Ø (mm)	VE
DX 43 416	16	16	10/360
DX 43 420	20	20	10/240
DX 43 425	25	25	5/150
DX 43 432	32	28	5/40
DX 43 440	40	40	5/20

VERWENDUNG: Verbindung eines starren Rohrs mit einem Schutzschlauch der Baureihe DIFLEX; Der Innendurchmesser an der Verbindungsstelle bleibt gleich: Der zur Kabeldurchführung bestimmte Innenquerschnitt bleibt erhalten, wodurch mehr Platz für die Kabelverlegung zur Verfügung steht.



DX 43 516

VERBINDUNGSSTÜCK ROHR-ROHR - IP65

Art.-Nr.	Rohr Ø (mm)	Nutz-Länge (mm)	VE
DX 43 516	16	110	60
DX 43 520	20	132	40
DX 43 525	25	209	20
DX 43 532	32	301	20
DX 43 540	40	302	12
DX 43 550	50	311	9

BIEGSAME MUFFEN SPEEDY-FLEX - GRAU RAL 7035



GW 50 201

BIEGSAME MUFFEN - IP66

Art.-Nr.	Aussendurchmesser Rohre (mm)	Aussen Ø	Innen Ø (mm)	Länge (mm)	VE
GW 50 201	16	27	13	140	20/60
GW 50 202	20	31.5	17	160	20/120
GW 50 203	25	41	21.5	205	10/40
GW 50 204	32	55	28	290	10/60
GW 50 205	40	65	35.5	400	6/30
GW 50 206	50	72	44.5	515	6/36

MERKMALE: Mit den biegsamen Muffen können Bögen von 0-90° oder versetzte Rohr-Rohr bzw. Rohr-Dose-Verbindungen hergestellt werden.



GW 50 210

BIEGSAME MUFFEN - IP44

Art.-Nr.	Aussendurchmesser Rohre (mm)	Aussen Ø	Innen Ø (mm)	Länge (mm)	VE
GW 50 207	16	24	13	135	20/60
GW 50 208	20	30	17	160	20/120
GW 50 209	25	35	21.5	205	20/120
GW 50 210	32	45	28	280	10/20
GW 50 211	40	55	35.5	400	6/30
GW 50 212	50	65	44.5	515	6/36

MERKMALE: Mit den biegsamen Muffen können Bögen von 0-90° oder versetzte Rohr-Rohr bzw. Rohr-Dose-Verbindungen hergestellt werden.

ZUBEHÖR



DX 51 416

ROHRBIEGEFEDER FÜR RK15

Art.-Nr.	Rohr Ø (mm)	VE
DX 51 416	16	1/10
DX 51 420	20	1/10
DX 51 425	25	1/5
DX 51 432	32	1/5
DX 51 440	40	1
DX 51 450	50	1

VERWENDUNG: zum Kaltbiegen von starren Rohren.
MATERIAL: Vierkantdraht aus verzinkten Spezialstahl.



DX 51 316

BIEGEFEDER FÜR RKB

Art.-Nr.	Rohr Ø (mm)	VE
DX 51 316	16	1/10
DX 51 320	20	1/10
DX 51 325	25	1/5

VERWENDUNG: Zum Kaltbiegen von starren Rohren.
MATERIAL: Vierkantdraht aus verzinkten Spezialstahl.



DX 51 600

ROHRZANGE

Art.-Nr.	Beschreibung	VE
DX 51 600	Rohrschneider	1/5

VERBINDUNGEN FÜR SPIRALSCHLÄUCHE

DREHBARE VERSCHRAUBUNGEN



DX 54 020

GERADE DREHBARE VERSCHRAUBUNG MIT METRISCHEM GEWINDE - IP54

Art.-Nr.	Schlauch Ø (mm)	Gewinde metrisch	VE
Farbe: Grau ähnlich RAL 7035			
DX 54 008	8	M 12x1,5	20/180
DX 54 010	10	M 16x1,5	20/160
DX 54 012	12	M 16x1,5	10/100
DX 54 016	16	M 20x1,5	10/150
DX 54 020	20	M 25x1,5	10/100
DX 54 022	22	M 25x1,5	10/100
DX 54 025	25	M 32x1,5	5/60
DX 54 028	28	M 32x1,5	5/40
DX 54 032	32	M 40x1,5	5/30
DX 54 040	40	M 50x1,5	25
DX 54 050	50	M 63x1,5	15
Farbe: Schwarz ähnlich RAL 9005			
DX 54 108	8	M 12x1,5	20/180
DX 54 110	10	M 16x1,5	20/160
DX 54 112	12	M 16x1,5	10/100
DX 54 116	16	M 20x1,5	10/150
DX 54 120	20	M 25x1,5	10/100
DX 54 122	22	M 25x1,5	10/100
DX 54 125	25	M 32x1,5	5/60
DX 54 128	28	M 32x1,5	5/40
DX 54 132	32	M 40x1,5	5/30
DX 54 140	40	M 50x1,5	25
DX 54 150	50	M 63x1,5	15

VERWENDUNG: Zur Verbindung von Schutzschläuchen mit Abzweigdosen mit metrischem Gewinde oder in Bohrungen ohne Gewinde mit der mitgelieferten Mutter und Dichtung.



DX 54 220

GERADE DREHBARE VERSCHRAUBUNG MIT ZOLLGEWINDE - IP54

Art.-Nr.	Schlauch Ø (mm)	Gewinde Zoll	VE
Farbe: Grau ähnlich RAL 7035			
DX 54 208	8	1/4"	20/180
DX 54 210	10	1/4"	20/160
DX 54 212	12	3/8"	10/100
DX 54 214	14	1/2"	10/150
DX 54 216	16	1/2"	10/150
DX 54 220	20	3/4"	10/100
DX 54 222	22	3/4"	10/100
DX 54 225	25	1"	5/60
DX 54 228	28	1"	5/40
DX 54 232	32	1 1/4"	5/30
DX 54 235	35	1 1/4"	5/30
DX 54 240	40	1 1/2"	25
DX 54 250	50	2"	15
Farbe: Schwarz ähnlich RAL 9005			
DX 54 308	8	1/4"	20/180
DX 54 310	10	1/4"	20/160
DX 54 312	12	3/8"	10/100
DX 54 314	14	1/2"	10/150
DX 54 316	16	1/2"	10/150
DX 54 320	20	3/4"	10/100
DX 54 322	22	3/4"	10/100
DX 54 325	25	1"	5/60
DX 54 328	28	1"	5/40
DX 54 332	32	1 1/4"	5/30
DX 54 335	35	1 1/4"	5/30
DX 54 340	40	1 1/2"	25
DX 54 350	50	2"	15

VERWENDUNG: Zur Verbindung von Schutzschläuchen mit Abzweigdosen mit Zollgewinde oder in Bohrungen ohne Gewinde mit der mitgelieferten Mutter und Dichtung.



DX 54 420

GERADE DREHBARE VERSCHRAUBUNG MIT PG-GEWINDE - IP54

Art.-Nr.	Schlauch Ø (mm)	Gewinde PG	VE
Farbe: Grau ähnlich RAL 7035			
DX 54 408	8	7	20/180
DX 54 410	10	7	20/160
DX 54 411	10	9	20/160
DX 54 412	12	11	10/100
DX 54 413	12	13.5	10/100
DX 54 414	14	13.5	10/150
DX 54 416	16	13.5	10/150
DX 54 417	16	16	10/150
DX 54 420	20	21	10/100
DX 54 422	22	21	10/100
DX 54 425	25	29	5/60
DX 54 428	28	29	5/40
DX 54 432	32	36	5/30
DX 54 435	35	36	5/30
Farbe: Schwarz ähnlich RAL 9005			
DX 54 508	8	7	20/180
DX 54 510	10	7	20/160
DX 54 511	10	9	20/160
DX 54 512	12	11	10/100
DX 54 513	12	13.5	10/100
DX 54 514	14	13.5	10/150
DX 54 516	16	13.5	10/150
DX 54 517	16	16	10/150
DX 54 520	20	21	10/100
DX 54 522	22	21	10/100
DX 54 525	25	29	5/60
DX 54 528	28	29	5/40
DX 54 532	32	36	5/30
DX 54 535	35	36	5/30

VERWENDUNG: Zur Verbindung von Schutzschläuchen mit Abzweigdosen mit PG-Gewinde oder in Bohrungen ohne Gewinde mit der mitgelieferten Mutter und Dichtung.

FESTE VERSCHRAUBUNGEN



DX 56 008

GERADE FESTE VERSCHRAUBUNG MIT METRISCHEM GEWINDE - IP54

Art.-Nr.	Schlauch Ø (mm)	Gewinde metrisch	VE
Farbe: Grau ähnlich RAL 7035			
DX 56 008	8	M12x1	20/160
DX 56 010	10	M16x1,5	10/170
DX 56 012	12	M16x1,5	10/150
DX 56 014	14	M16x1,5	10/130
DX 56 016	16	M20x1,5	10/110
DX 56 022	20-22	M25x1,5	10/50
DX 56 025	25	M25x1,5	10/50
DX 56 028	28	M32x1,5	10/40
DX 56 040	40	M40x1,5	15
DX 56 050	50	M50x1,5	12

VERWENDUNG: Zur Verbindung von Schutzschläuchen mit Abzweigdosen mit metrischem Gewinde oder in Bohrungen ohne Gewinde mit der mitgelieferten Mutter und Dichtung.



DX 56 208

GERADE FESTE VERSCHRAUBUNG MIT ZOLLGEWINDE - IP54

Art.-Nr.	Schlauch Ø (mm)	Gewinde Zoll	VE
Farbe: Grau ähnlich RAL 7035			
DX 56 208	8	1/4"	20/160
DX 56 210	10	1/4"	10/170
DX 56 212	12	3/8"	10/150
DX 56 214	14	1/2"	10/130
DX 56 216	16	1/2"	10/110
DX 56 222	20-22	3/4"	10/50
DX 56 225	25	3/4"	10/50
DX 56 228	28	1"	10/40
DX 56 232	32	1 1/4"	3/18
DX 56 235	35	1 1/4"	3/18
DX 56 240	40	1 1/2"	15
DX 56 250	50	2"	12

VERWENDUNG: Zur Verbindung von Schutzschläuchen mit Abzweigdosen mit Zollgewinde oder in Bohrungen ohne Gewinde mit der mitgelieferten Mutter und Dichtung.



DX 56 408

GERADE FESTE VERSCHRAUBUNG MIT PG-GEWINDE - IP54

Art.-Nr.	Schlauch Ø (mm)	Gewinde PG	VE
Farbe: Grau ähnlich RAL 7035			
DX 56 408	8	7	20/160
DX 56 410	10	7	10/170
DX 56 411	12	9	10/150
DX 56 412	12	11	10/150
DX 56 413	12	13.5	10/150
DX 56 414	14	13.5	10/130
DX 56 415	16	11	10/110
DX 56 416	16	13.5	10/110
DX 56 417	16	16	10/110
DX 56 422	20-22	16	10/50
DX 56 423	20-22	21	10/50
DX 56 425	25	21	10/50
DX 56 428	28	29	10/40
DX 56 432	32	36	3/18
DX 56 435	35	36	3/18
DX 56 440	40	42	15
DX 56 450	50	48	12

VERWENDUNG: Zur Verbindung von Schutzschläuchen mit Abzweigdosen mit PG-Gewinde oder in Bohrungen ohne Gewinde mit der mitgelieferten Mutter und Dichtung.

VERBINDUNGEN ROHR-SCHUTZSCHLAUCH



DX 43 316

SCHNELLVERBINDUNG ROHR-SCHUTZSCHLAUCH MORBIDX - IP65

HF EN 60754-2

Art.-Nr.	Rohr Ø (mm)	Schlauch Ø (mm)	VE
DX 43 316	16	12	10/450
DX 43 320	20	16	10/300
DX 43 325	25	20	5/210
DX 43 332	32	25	5/120
DX 43 340	40	32	5/25
DX 43 350	50	40	5/20



DX 43 416

VERBINDUNG ROHR-SCHLAUCH MIT GLEICHEM DURCHMESSER - IP65

HF EN 60754-2

Art.-Nr.	Rohr Ø (mm)	Schlauch Ø (mm)	VE
DX 43 416	16	16	10/360
DX 43 420	20	20	10/240
DX 43 425	25	25	5/150
DX 43 432	32	28	5/40
DX 43 440	40	40	5/20

VERWENDUNG: Verbindung eines starren Rohrs mit einem Schutzschlauch der Baureihe DIFLEX;
Der Innendurchmesser an der Verbindungsstelle bleibt gleich. Der zur Kabeldurchführung bestimmte Innenquerschnitt bleibt erhalten, wodurch mehr Platz für die Kabelverlegung zur Verfügung steht.

52 FS - KABELBINDER





STANDARD FÜR INNENBEREICHE



GW 52 231

STANDARDKABELBINDER AUS FARBLOSEM POLYMER

HF EN 60754-2

Art.-Nr.	Abmessungen BxH (mm)	Zugfestigkeit (daN)	Bündel-durchmesser	VE
GW 52 231	2,4x75	8	1.5-18 mm	1000/20000
GW 52 232	2,5x96	8	1.5-23 mm	1000/20000
GW 52 233	2,5x140	8	1.5-35 mm	100/10000
GW 52 234	2,5x203	8	1.5-55 mm	100/10000
GW 52 235	3,6x150	18	2.5-39 mm	100/10000
GW 52 236	3,6x203	18	2.5-55 mm	100/10000
GW 52 237	3,6x292	18	2.5-85 mm	100/5000
GW 52 238	4,8x190	22	3-52 mm	100/5000
GW 52 239	4,8x280	22	3-81 mm	100/5000
GW 52 240	4,8x368	22	3-182 mm	100/5000
GW 52 241	7,6x380	55	4-110 mm	100/1000
GW 52 242	9,0x610	80	5-185 mm	50/500
GW 52 243	9,0x914	80	5-270 mm	50/500

daN = Dekanewton (ca. 1 kg).

MERKMALE: Ende verjüngt und abgerundete Kanten. Zugfestigkeitswerte bei T=20°C gemäß EN 62275.

FÜR AUSSENBEREICHE



GW 52 251

KABELBINDER FÜR ERSCHWERTE EINSATZBEDINGUNGEN - POLYMER, FARBE SCHWARZ

HF EN 60754-2

Art.-Nr.	Abmessungen BxH (mm)	Zugfestigkeit (daN)	Bündel-durchmesser	VE
GW 52 251	2,4x75	8	1.5-18 mm	1000/20000
GW 52 252	2,5x96	8	1.5-23 mm	1000/20000
GW 52 253	2,5x140	8	1.5-35 mm	100/10000
GW 52 254	2,5x203	8	1.5-55 mm	100/10000
GW 52 255	3,6x150	18	2.5-39 mm	100/10000
GW 52 256	3,6x203	18	2.5-55 mm	100/10000
GW 52 257	3,6x292	18	2.5-85 mm	100/5000
GW 52 258	4,8x190	22	3-52 mm	100/5000
GW 52 259	4,8x280	22	3-81 mm	100/5000
GW 52 260	4,8x368	22	3-102 mm	100/5000
GW 52 261	7,6x380	55	4-110 mm	100/1000
GW 52 262	9,0x610	80	5-185 mm	50/500
GW 52 263	9,0x914	80	5-270 mm	50/500

daN = Dekanewton (ca. 1 kg).

MERKMALE: Ende verjüngt und abgerundete Kanten. Zugfestigkeitswerte bei T=20°C gemäß EN 62275.

LÖSBAR



GW 52 271

LÖSBARE KABELBINDER AUS SCHWARZEM POLYMER

Art.-Nr.	Abmessungen BxH (mm)	Zugfestigkeit (daN)	Bündel-durchmesser	VE
GW 52 271	7,6x150	22	4-35 mm	100/1000
GW 52 272	7,6x200	22	4-50 mm	100/1000
GW 52 273	7,6x300	22	4-80 mm	100/1000

daN = Dekanewton (ca. 1 kg).

MERKMALE: Zugfestigkeitswerte bei T=20°C gemäß EN 62275.

MIT ÖSE



GW 52 281

KABELBINDER MIT ÖSE AUS FARBLOSEM POLYMER

Art.-Nr.	Abmessungen BxH (mm)	Öffnungen Abmessungen (mm)	Zugfestigkeit (daN)	Bündel-durchmesser	VE
GW 52 281	2,5x100	4,8	8	1.5-25 mm	100/5000
GW 52 282	4,2x205	4,8	22	2.5-60 mm	100/2000

daN = Dekanewton (ca. 1 kg).

MERKMALE: Ende verjüngt und abgerundete Kanten. Zugfestigkeitswerte bei T=20°C gemäß EN 62275.

MIT SCHILD



GW 52 291

KABELBINDER AUS FARBLOSEM POLYMER MIT KENNSCHILD

Art.-Nr.	Abmessungen BxH (mm)	Zugfestigkeit (daN)	Bündel-durchmesser	Schild	VE
GW 52 291	2,5x100	8	5-25 mm	25x8 quer	100/5000
GW 52 292	2,5x110	8	1.5-25 mm	25x8 am Binderende	100/5000
GW 52 293	2,5x200	8	10-50 mm	30x15 quer	100/2000
GW 52 294	4,6x200	22	10-50 mm	28x13 längs	100/2000

daN = Dekanewton (ca. 1 kg).

MERKMALE: Ende verjüngt und abgerundete Kanten. Zugfestigkeitswerte bei T=20°C gemäß EN 62275.

TECHNISCHES ZUBEHÖR

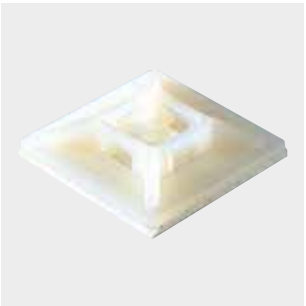

GW 52 227

SELBSTKLEBENDE BEFESTIGUNGSSOCKEL AUS FARBLOSEM POLYMER ZUR BEFESTIGUNG VON KABELBINDERN

Art.-Nr.	Beschreibung	Außenabmessungen BxHxT (mm)	VE
GW 52 226	Für Kabelbinder bis 4,5 mm	19x3,9x19	100/3000
GW 52 227	Für Kabelbinder bis 5 mm	28x4,0x28	100/3000

VERWENDUNG: Die selbstklebenden Sockel nur für normale und nicht für erschwerte Einsatzbedingungen verwenden, in allen anderen Fällen, in denen ein garantierter Halt notwendig ist, die speziellen Befestigungssockel mit Sattel verwenden.

HINWEISE: Für eine korrekte Montage des Produkts den Sockel auf einer glatten, sauberen und trockenen Oberfläche anbringen. einen maximalen Abstand von 10 cm zwischen zwei Sockeln einhalten und auf horizontaler Ebene mit der selbstklebenden Seite nach unten positionieren.



GW 52 229

VERSCHRAUBBARE BEFESTIGUNGSSOCKEL AUS FARBLOSEM POLYMER ZUR BEFESTIGUNG VON KABELBINDERN

HF EN 60754-2

Art.-Nr.	Beschreibung	Außenabmessungen BxHxT (mm)	VE
GW 52 228	Für Kabelbinder bis 5 mm	15x7x10	100/3000
GW 52 229	Für Kabelbinder bis 9 mm	23x9x16	100/3000

MERKMALE: Befestigung mit Schrauben.



GW 52 410

ABBINDEZANGE

Art.-Nr.	Geeignet für	VE
GW 52 410	Kabelbinder	1/10

52 FS - KABELBINDER FÜR DEN AUSSENBEREICH





KABELBINDER L.T.R.



GW 52 201

KABELBINDER FÜR DEN AUSSENBEREICH AUS SCHWARZEM POLYAMID 12 L.T.R.

HF EN 60754-2

Art.-Nr.	Abmessungen BxH (mm)	Anz. Verschlüsse	Zugfestigkeit (daN)	Bündel-durchmesser	VE
GW 52 201	6x115	1	24.5	5-25 mm	100/4000
GW 52 202	6x180	1	24.5	9-45 mm	100/3000
GW 52 203	6x290	1	24.5	20-78 mm	100/1000
GW 52 204	9x180	1	36	10-40 mm	100/3000
GW 52 205	9x265	2	50	26-60 mm	100/1200
GW 52 206	9x360	2	50	26-93 mm	100/1000
GW 52 207	9x510	2	53	70-140 mm	100/500
GW 52 208	9x760	2	53	70-220 mm	100/500

daN = Dekanewton (ca. 1 kg).
L.T.R. (Low Temperature Resistance): Hohe Zugfestigkeit bei niedrigen Temperaturen.
MERKMALE: Zugfestigkeitswerte bei T=20°C gemäß EN 62275.

TECHNISCHES ZUBEHÖR



BEFESTIGUNGSSOCKEL AUS STOSSFESTEM POLYMER FÜR AUSSENBEREICH-KABELBINDER

HF
EN 60754-2

Art.-Nr.	Beschreibung	VE
GW 52 209	Schraubhalterung	100/3000
GW 52 210	Dübelhalterung	100/3000

MERKMALE: GW52209 kann mit selbstschneidender Schraube Ø 4,8 mm installiert werden.
GW52210 kann mit Bohrungen Ø 8 mm in hartem Material (z.B. Beton) und Ø 7 mm in weichem Material (z.B. Hohlziegel) installiert werden.



GW 52 411

ABBINDEZANGE

Art.-Nr.	Geeignet für	VE
GW 52 411	Kabelbinder für den Außenbereich	1/10

44 MS - ABZWEIG- UND KLEMMLEISTEN



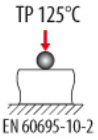

ABZWEIGKLEMMEN



GW 44 665

ABZWEIGKLEMMEN - 450 V - T 85°C - TRANSPARENT - IP20

Art.-Nr.	Max. Querschnitt flexible Leitung	Min. Querschnitt flexible Leitung	Anz. Pole pro Streifen	VE
Typ Schraube: Schlitz				
GW 44 661	2,5 mm²	1 mm²	10	10/450
GW 44 665	4 mm²	1,5 mm²	10	10/450
GW 44 662	6 mm²	2,5 mm²	10	10/450
GW 44 663	10 mm²	4 mm²	10	10/300
GW 44 664	16 mm²	6 mm²	5	10/240
Typ Schraube: Innensechskant 5 mm				
GW 44 666	25 mm²	10 mm²	1	5/150
GW 44 667	35 mm²	16 mm²	1	5/150

MERKMALE: GW44666 und GW44667 werden als Einzelklemmen geliefert.

MODULARE KLEMMLEISTEN



GW 44 601

12-POLIGE KLEMMLEISTEN AUS POLYMER MIT MESSINGKLEMMEN - 450V - T 85°C - SCHWARZ

Art.-Nr.	Max. Querschnitt flexible Leitung	Min. Querschnitt flexible Leitung	Ø Bohrung	Belastung max.	Außenabmessungen BxHxT (mm)	Befestigung	VE
GW 44 601	2,5 mm²	0,75 mm²	2.9 mm	24 A	95x15x16	Mit Schrauben	10/480
GW 44 602	4 mm²	1,5 mm²	3.4 mm	32 A	117x17x20	Mit Schrauben	10/240
GW 44 603	10 mm²	4 mm²	4.4 mm	57 A	141x20x23	Mit Schrauben	10/160
GW 44 604	16 mm²	6 mm²	5.8 mm	76 A	172x25x32	Mit Schrauben	10/120
GW 44 605	25 mm²	10 mm²	7.4 mm	101 A	210x34x38	Mit Schrauben	3/36

44 MM - MEHRPOLIGE KLEMMLEISTEN

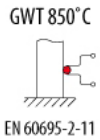

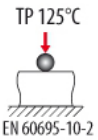

DRUCKBEFESTIGUNG



GW 44 608

MEHRPOLIGE KLEMMLEISTEN MIT BEFESTIGUNG DURCH AUFDRÜCKEN 450V - GRAU RAL 7035

Art.-Nr.	Anschluss-möglichkeiten	VE
GW 44 606	3 Klemmstellen x 4 mm²	10/100
GW 44 607	4 Klemmstellen x 4 mm²	10/100
GW 44 608	5 Klemmstellen x 4 mm²	10/100

HINWEISE: Druckbefestigung auf Dosen der Baureihe 44 CE. (Siehe "Auswahlübersicht").

SCHRAUBENBEFESTIGUNG



GW 44 610

DURCHGEHENDE MEHRPOLIGE KLEMMLEISTEN MIT SCHRAUBENBEFESTIGUNG - 750V - T 85°C - GRAU RAL 7035

Art.-Nr.	Anschluss-möglichkeiten	VE
GW 44 609	3 Klemmstellen x 6 mm²	10/100
GW 44 610	5 Klemmstellen x 6 mm²	10/100
GW 44 610 C	5 Klemmstellen x 6 mm²	10/100
GW 44 611	3 Klemmstellen x 16 mm²	10/100
GW 44 612	5 Klemmstellen x 16 mm²	10/100
GW 44 613	3 Klemmstellen x 35 mm²	1/10
GW 44 614	5 Klemmstellen x 35 mm²	1/10

ANWENDUNGEN: Ermöglicht Abzweigungen vom Hauptkabel, das nur im geklemmten Bereich abisoliert und nicht unterbrochen wird.
MITGELIEFERTES ZUBEHÖR: Befestigungsschrauben.
HINWEIS: Klemmleiste GW44610C mit CSA Zertifikat (gemäß UL1059). Für Verbindungsdosen GW44276C und GW44277C.

44 ME - EINPOLIGE KLEMMLEISTEN



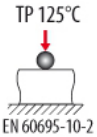

KOMBINIERBARE KLEMMLEISTEN



GW 44 706

KLEMMLEISTEN MIT BUCHSENKLEMMEN MIT INDIREKTEM DRUCK - 450V - T 85°C - TRANSPARENT

Art.-Nr.	Anschluss-möglichkeiten	VE
GW 44 704	4 Wege x 6 mm²	10/100
GW 44 706	6 Wege x 6 mm²	10/100
GW 44 708	8 Wege x 6 mm²	10/100

ANWENDUNGEN: Befestigung auf Halterung GW44720, für Montage auf DIN-Schienen.
HINWEISE: Für die Anschlusskapazität siehe technischen Katalog.

ZUBEHÖR FÜR KOMBINIERBARE KLEMMLEISTEN



GW 44 720

HALTERUNG FÜR DIE BEFESTIGUNG VON KLEMMLEISTEN ZUR VERBUNDMONTAGE AUF DIN-SCHIENE

Art.-Nr.	Für modulare Klemmleisten	Befestigung Klemmleiste	Befestigung auf DIN-Schiene	VE
GW 44 720	GW44704, GW44706, GW44708	Einrasten	Aufschnappen	1/50

HINWEISE: Ideal für Montage in Dosen der Baureihe 48 PT DIN.
MERKMALE: Kombination von Klemmblöcken mit max. 12 Abgängen möglich.
Mögliche Kombinationen: 3xGW44704; 2xGW44706; 1xGW44704 + 1xGW44706; 1xGW44704 + 1xGW44708. Breite: 4,5 Teilungseinheiten EN 50022.

MODULARE KLEMMLEISTEN



GW 44 671

EINPOLIGE POTENTIALAUSGLEICH-KLEMMLEISTEN MIT MANTELKLEMMEN - 450V - T 85°C - TRANSPARENT

Art.-Nr.	Anschluss-möglichkeiten	VE
GW 44 671	3 Wege x 6 mm²	10/100
GW 44 672	5 Wege x 6 mm²	10/100
GW 44 673	4 Wege x 16 mm²	10/50
GW 44 674	2 Wege x 16 mm² + 3 Wege x 6 mm²	10/50
GW 44 675	2 Wege x 16 mm² + 9 Wege x 6 mm²	5/25
GW 44 676	2 Wege x 35 mm² + 4 Wege x 16 mm²	1/10

ANWENDUNGEN: Besonders geeignet für den Potenzialausgleich.
MITGELIEFERTES ZUBEHÖR: Selbstklebendes Etikett zur Kennzeichnung der Stromkreise.
HINWEISE: GW44676 mit Durchgangsklemmen. Ermöglicht Abzweigungen vom Hauptkabel, das nur im geklemmten Bereich abisoliert und nicht unterbrochen wird.

ZUBEHÖR FÜR MODULARE KLEMMBLÖCKE



GW 44 681

HALTERUNG ZUR BEFESTIGUNG DER MODULAREN KLEMMLEISTEN AUF DIN SCHIENEN

Art.-Nr.	Für modulare Klemmleisten	Befestigung Klemmleiste	VE
GW 44 681	GW44671 - GW44676	Einrasten	100

HINWEIS: Nicht kompatibel mit PT DIN und PT DIN GREEN WALL.



GW 44 682

ADAPTER ZUR BEFESTIGUNG VON POTENTIALAUSGLEICH-KLEMMLEISTEN

Art.-Nr.	Für modulare Klemmleisten	Befestigung Klemmleiste	VE
GW 44 682	GW44671 - GW44676	Aufschnappen	200

ANWENDUNGEN: Zur Befestigung der modularen Klemmleisten auf Montageplatten oder direkt am Montagegehäuse im Inneren der Verbindungsdosen und wassergeschützten Dosen.
MITGELIEFERTES ZUBEHÖR: Schrauben für die Befestigung des Adapters.



GW 44 683

BEFESTIGUNGSSCHIENE FÜR MODULARE KLEMMLEISTEN IN EINBAUKÄSTEN PTC

Art.-Nr.	Montierbare Klemmleisten	VE
GW 44 683	4xGW44671; 3xGW44672; 2xGW44673; 2xGW44674; 1xGW44675	1/50

MERKMALE: Breite 1 Kammer. Für Anwendungen mit PTC-Kästen mit 2 und 3 Kammern wird die Schiene auf den Trennwänden GW48024 befestigt.

44 MP - MODULARE KLEMMBLÖCKE

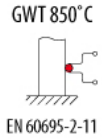

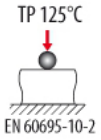

EINPOLIG



GW 44 651

EINPOLIGE KLEMMBLÖCKE - BEFESTIGUNG AUF MONTAGEPLATTE ODER DIN-SCHIENE - IP20

Art.-Nr.	Außenabmessungen BxHxT (mm)	Anzahl TE EN 50022	Eingang Anschluss-möglichkeiten	Ausgang Anschluss-möglichkeiten	Icw (1s)	VE
Bemessungsstrom (A): 160						
GW 44 651	35x92x49	2	1x(10-70) mm²	6x(2,5-16) mm²	10 kA	1/5

MERKMALE: Anzugsdrehmoment der Klemmen: Eingangskabel 4 Nm, Ausgangskabel 1,5 Nm.

ANWENDUNGEN: Es können ein-, zwei-, drei- und vierpolige Verdrahtungssysteme realisiert werden.



GW 44 652

SATZ BRÜCKE UND KAPPE FÜR EINPOLIGEN KLEMMBLOCK GW44651

Art.-Nr.	Beschreibung	VE
GW 44 652	Brückenbausatz	1/25

ZWEIPOLIG



GW 44 691

ZWEIPOLIGE KLEMMBLÖCKE MIT TRANSPARENTER ABDECKUNG
BEFESTIGUNG AUF MONTAGEPLATTE ODER DIN-SCHIENE - 750V - T 85°C

Art.-Nr.	Außenabmessungen BxHxT (mm)	Anzahl TE EN 50022	Eingang Anschluss-möglichkeiten	Ausgang Anschluss-möglichkeiten	Icw (1s)	VE
Bemessungsstrom (A): 100						
GW 44 691	70x49x50	4	1x(6-35) mm²	[1x(4-25) + 5x(1,5-10)] mm²	6 kA	2/40
Bemessungsstrom (A): 125						
GW 44 693	141x49x50	8	1x(6-35) mm²	[2x(4-25) + 2x(4-16) + 10x(1,5-10)] mm²	6 kA	1/12

MERKMALE: Die ausgewiesene Anschlusskapazität bezieht sich "pro Pol" angegeben und bezieht sich auf Kabel mit Aderendhülsen.

HINWEISE: Mit IMQ Prüfzeichen.

VIERPOLIG



GW 44 696

VIERPOLIGE KLEMMBLÖCKE MIT TRANSPARENTER ABDECKUNG
BEFESTIGUNG AUF MONTAGEPLATTE ODER DIN-SCHIENE - 750V - T 85°C

Art.-Nr.	Außenabmessungen BxHxT (mm)	Anzahl TE EN 50022	Eingang Anschluss-möglichkeiten	Ausgang Anschluss-möglichkeiten	Icw (1s)	VE
Bemessungsstrom (A): 100						
GW 44 696	70x88,5x50	4	1x(6-35) mm²	[1x(4-25) + 5x(1,5-10)] mm²	6 kA	2/20
Bemessungsstrom (A): 125						
GW 44 698	141x88,5x50	8	1x(6-35) mm²	[2x(4-25) + 2x(4-16) + 10x(1,5-10)] mm²	6 kA	1/10
Bemessungsstrom (A): 160						
GW 44 699	185x75x135	10	1x(16-50) mm²	[2x(10-35) + 2x(6-25) + 8x(4-16)] mm²	10 kA	1/12

MERKMALE: Anzugsdrehmoment der Klemmen: Eingangskabel 4 Nm, Ausgangskabel 1,5 Nm.
Die ausgewiesene Anschlusskapazität bezieht sich "pro Pol" angegeben und bezieht sich auf Kabel mit Aderendhülsen.
HINWEISE: Mit IMQ Prüfzeichen.

GW FIT



KABELVERSCHRAUBUNGEN FÜR HÖCHSTE ANFORDERUNGEN



Die Kabelverschraubungen von GEWISS beinhalten Ausführungen aus Kunststoff und Metall, in den Schutzarten IP54, IP66 und IP68, geeignet für Industrie und Maschinenbau. Die Baureihe wird vervollständigt durch die ATEX Kabelverschraubungen aus Metall.

UMFANGREICHES BEFESTIGUNGSSYSTEM



Erhältlich aus Plastik und Metall, für jede Installationsart und bietet die richtige Lösung für jedes System. Es umfasst Befestigungen für Rohre wie Clip-Schellen, Rohrschellen, Versionen mit variablen Durchmesser, Versionen mit Schrauben und Dübeln für die schnelle Installation.

KABELBINDER UND KLEMMEN



Ein Sortiment aus Kabelbindern mit sechs verschiedenen Produktlinien: Versionen aus PA66 und für den Außenbereich L.T.R. aus PA12. Baureihe von unterschiedlichen Klemmen: Klemmenleisten, einpolige und mehrpolige Klemmen, Potenzialausgleichsklemmen und Klemmen für DIN-Schienen.

VERSCHRAUBUNGEN UND ZUBEHÖR FÜR DOSEN, ROHRE UND KABEL

TECHNISCHE EIGENSCHAFTEN

Normen:
Kabelverschraubungen: EN 50262; IEC 62444
Metrische Gewinde: IEC/EN 60243
PG Gewinde: DIN 40430
Verschraubungen und Kabelverschraubungen: EN 61386-1 und EN 60670-1 soweit anwendbar
Temperaturbereich: Min. -25°C Max. +65°C (Kabelverschraubungen und Verschraubungen Rohr/Dose IP66)
Min. -5°C Max. +60°C (Kabeleinführungen und Verschraubungen Rohr/Dose IP55)

Isolationswiderstand: >100MΩ bei 500 V
Schutzart: IP44; IP55; IP66; IP68
Bemessungsspannung: 2000 V bei 50 Hz
Glühdrahtprüfung: 650°C Kabelverschraubungen
750°C Verschraubungen und Kabeleinführungen

BESTÄNDIGKEIT GEGEN CHEMISCHE UND ATMOSPHÄRISCHE STOFFE

Agent	Salzlösungen	Säuren		Basen		Lösungsmittel				Mineralöl	UV Strahlung
		Konzentriert	Verdünnt	Konzentriert	Verdünnt	Hexan	Benzol	Azeton	Ethylalkohol		
52 Kabelverschraubungen	Beständig	Bedingt beständig	Bedingt beständig	Beständig	Beständig	Beständig	Beständig	Beständig	Beständig	Beständig	Bedingt beständig
50 AC Verschraubungen und Kabelverschraubungen	Beständig	Bedingt beständig	Bedingt beständig	Beständig	Beständig	Beständig	Beständig	Beständig	Beständig	Beständig	Limited resistance

KABELVERSCHRAUBUNGEN PG-GEWINDE - IP66

Kabelverschraubungen

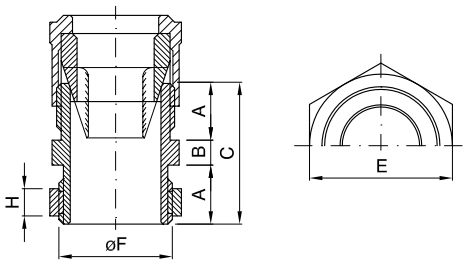

Artikelnr.	PG-Gewinde	A	B	C	E	H	øF
GW 52 001	7	8	3	19	16	3,5	12,5
GW 52 002	9	9	3,5	21,5	19	4	15,2
GW 52 003	11	10,5	4	25	22	5	18,6
GW 52 004	13,5	12	4,5	28,5	24	5,5	20,4
GW 52 005	16	13	5	31	27	6	22,5
GW 52 006	21	14	6	34	32	6,5	28,3
GW 52 007	29	15	8	38	41	8	37
GW 52 008	36	18	9	45	55	9	47
GW 52 009	42	20	9	49	62	10	54
GW 52 010	48	22	9	53	66	14,5	59,3

Abmessungen

KABELVERSCHRAUBUNGEN PG-GEWINDE FÜR STARRE ROHRE - IP66

Kabelverschraubungen mit Aufnahme
für starre Rohre

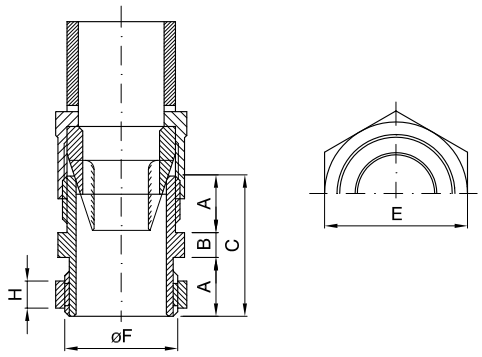

Artikelnr.	PG-Gewinde	A	B	C	E	H	øF
GW 52 024	13,5	12	4,5	28,5	24	5,5	20,4
GW 52 025	16	13	5	31	27	6	22,5
GW 52 026	21	14	6	34	32	6,5	28,3
GW 52 027	29	15	8	38	41	8	37
GW 52 028	36	18	9	45	55	9	47
GW 52 029	42	20	9	49	62	10	54

KABELVERSCHRAUBUNGEN PG-GEWINDE - IP68

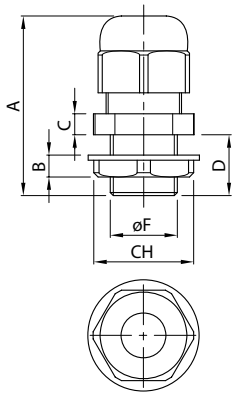

Artikelnr.	PG	A	B	C	D	CH	øF
GW 52 071	7	31	5.1	4.9	7.8	19	12.5
GW 52 072	9	33.5	5.1	5	7.9	21	15.2
GW 52 073	11	38	5.1	5	7.9	24	18.6
GW 52 074	13.5	38	6	5	9	27	20.4
GW 52 075	16	41	6	6	10	30	22.5
GW 52 076	21	46	7	6	11	36	28.3
GW 52 077	29	51	8.1	7	10.5	46	37
GW 52 078	36	66	8	7.8	14.6	59	47
GW 52 079	42	65.5	7.8	8.9	14.8	65	54
GW 52 080	48	65.5	8	8.8	15.7	70	59.3

KABELVERSCHRAUBUNGEN METRISCHES GEWINDE - IP68

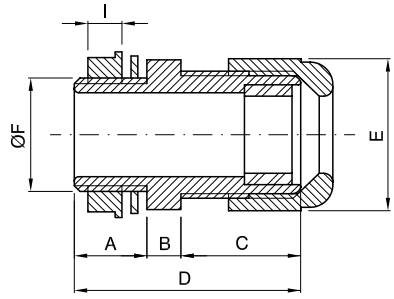

Artikelnr.	øF	A	B	C	D	E	I
GW 52 042	M12x1,25	8	5	14	27	17	5
GW 52 043	M16x1,5	15	5	18	38	22	5
GW 52 044	M20x1,5	13	6	22	41	27	6
GW 52 045	M25x1,5	14,5	6	22	42,5	33	7
GW 52 046	M32x1,5	15	7	27	49	42	8
GW 52 047	M40x1,5	18	9	33	60	54	8
GW 52 048	M50x1,5	14,5	9	34,5	58	61	8
GW 52 049	M63x1,5	25,5	7,8	44	77,3	75,7	11

KABELVERSCHRAUBUNGEN PG-GEWINDE - IP54

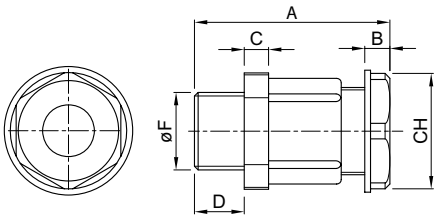

Artikelnr.	PG	A	B	C	D	CH	øF
GW 52 081	7	31,3	6,1	6	7,9	13	12.5
GW 52 082	9	32,8	6,1	6,5	8,2	16	15.2
GW 52 083	11	34,4	6	6,2	7,8	19	18.6
GW 52 084	13.5	37	6	6,2	9	21	20.4
GW 52 085	16	40	7	7,2	10	23	22.5
GW 52 086	21	45,5	8,3	8	11,3	30	28.3
GW 52 087	29	51,3	9,3	7,8	11,3	40	37
GW 52 088	36	64,2	10	10	13	49	47

VERSCHLUSSKAPPEN - IP65

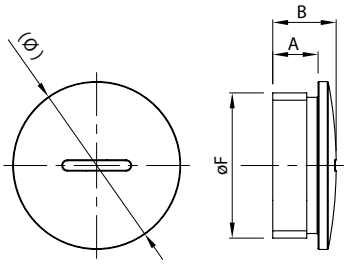

Artikelnr.	M/PG	(Ø)	A	B	øF
GW 52 372	M12	15	6	8.4	12
GW 52 373	M16	20	7	10	16
GW 52 374	M20	25	6	9	20
GW 52 375	M25	30	10	14	25
GW 52 376	M32	37	10	14	32
GW 52 377	M40	46	10	15	40
GW 52 378	M50	56	13.5	20	50
GW 52 379	M63	70	15	20	63
GW 52 361	PG7	15	6	8	12.5
GW 52 362	PG9	19	6	8.5	15.2
GW 52 363	PG11	22	6	8.5	18.6
GW 52 364	PG13.5	25	6	8.5	20.4
GW 52 365	PG16	27	6	8.5	22.5
GW 52 366	PG21	33	8	12	28.3
GW 52 367	PG29	44.5	8	11	37
GW 52 368	PG36	55.6	10	14	47
GW 52 369	PG42	62	10	16	54
GW 52 370	PG48	68	12	17	59.3

O-RING FÜR VERSCHLUSSKAPPEN

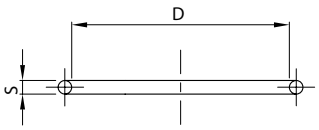

Artikelnr.	M/PG	D	S
GW 52 452	M12	10	1.5
GW 52 453	M16	12	1.5
GW 52 454	M20	17	1.8
GW 52 455	M25	22	2
GW 52 456	M32	29	2
GW 52 457	M40	35	2
GW 52 458	M50	43	2
GW 52 459	M63	55	2
GW 52 441	PG7	10	12.5
GW 52 442	PG9	12	15.2
GW 52 443	PG11	16	18.6
GW 52 444	PG13.5	17	20.4
GW 52 445	PG16	18	22.5
GW 52 446	PG21	26	28.3
GW 52 447	PG29	33	37
GW 52 448	PG36	43	47
GW 52 449	PG42	50	54
GW 52 450	PG48	55	59.3

BEFESTIGUNGSMUTTERN

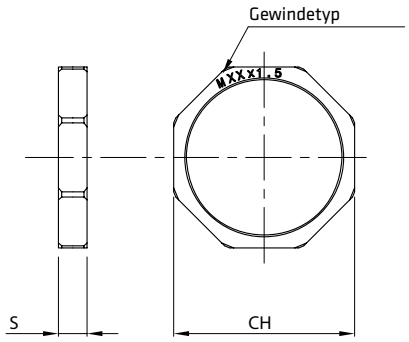

Artikelnr.	M/PG	S	CH
GW 52 352	M12	5	18
GW 52 353	M16	5	22
GW 52 354	M20	6	26
GW 52 355	M25	6	32
GW 52 356	M32	7	41
GW 52 357	M40	7	50
GW 52 358	M50	8	60
GW 52 359	M63	8	75
GW 52 341	PG7	5	12.5
GW 52 342	PG9	5	15.2
GW 52 343	PG11	5	18.6
GW 52 344	PG13.5	6	20.4
GW 52 345	PG16	6	22.5
GW 52 346	PG21	7	28.3
GW 52 347	PG29	7	37
GW 52 348	PG36	8	47
GW 52 349	PG42	8	54
GW 52 350	PG48	8	59.3

VERSCHRAUBUNGEN ROHR/DOSE - IP66

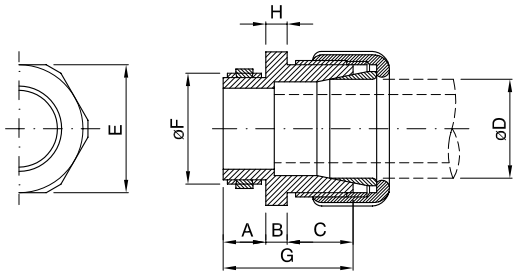

Artikelnr.	M/PG	A	B	C	G	H	øD	E	øF
GW 50 415	13.5	11	4	12,5	27,5	6	16	23	20.4
GW 50 416	16	12,5	5	15,5	33	6,5	20	29	22.5
GW 50 417	21	12,5	5	18,5	36	8	25	40	28.3
GW 50 418	29	14	6	22	42	9	32	54	37
GW 50 419	36	16	8	26	50	10	40	59	47
GW 50 420	42	18	10	30	58	14,5	50	64	54

VERSCHRAUBUNGEN ROHR/DOSE - IP44

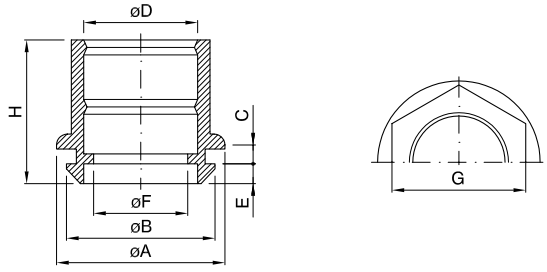

Artikelnr.	øA	øB	C	øD	E	øF	G	H
GW 50 421	31	23	2	16	4.5	12	22	26
GW 50 422	31	23	2	20	4.5	16	24	26
GW 50 423	36.5	29	2.5	20	4.5	16	24	32
GW 50 424	36.5	29	2.5	25	4.5	21	30	32
GW 50 425	45	37	3	32	5	28	36	40
GW 50 426	52	37	3	40	5	31	46	50
GW 50 427	62	48	3.5	50	5	41.5	55	52

KABELEINFÜHRUNGEN - IP55

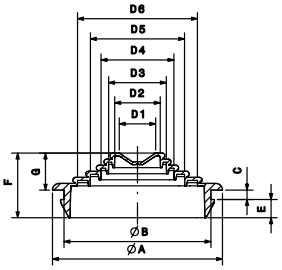

Artikelnr.	øA	øB	C	E	F	G	D1	D2	D3	D4	D5	D6
GW 50 428	23.5	20	3	2.5	14	8.5	4.5	16	-	-	-	-
GW 50 429	29.6	23.4	2.2	3.9	12.1	6	4-14	16	20	-	-	-
GW 50 430	34.5	29.2	2.5	4.1	14.6	8	4-14	16	20	25	-	-
GW 50 431	45	37.9	3.1	4.1	17.4	10.2	4-14	16	20	25	32	-
GW 50 432	56	48.4	3.1	6	21.3	12.2	4-14	16	20	25	32	40

Kabelverschraubungen aus Metall und Zubehör

TECHNISCHE EIGENSCHAFTEN

Normen:
Kabelverschraubungen: EN 50262; IEC 62444
Metrische Gewinde: IEC/EN 60243
PG Gewinde: DIN 40430

Material: Messing vernickelt;
Temperaturbereich: Min. -30°C Max. +100°C
Schutzart: IP65; IP68 bei 3 bar

Abmessungen

KABELVERSCHRAUBUNGEN PG/M - IP65

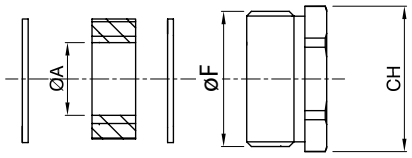

Artikelnr.	M/PG	CH	Dichtng 1 Ø A	Dichtng 2 Ø A	Dichtng 3 Ø A	Dichtng 4 Ø A	øF
GW 76 841	PG11	18	7.5	10	12.5		18.6
GW 76 842	PG13.5	20	7.5	10	12.5		20.4
GW 76 843	PG16	22	7.5	10	12.5	15	22.5
GW 76 844	PG21	28	10	13	16	19	28.3
GW 76 845	PG29	37	18	21	24	27	37
GW 76 846	PG36	47	24	27	30	33	47
GW 76 847	PG42	54	30	33	36	39	54
GW 76 848	M20	20	4	7	10	13	20
GW 76 849	M25	25	8.5	11.5	14.5	17.5	25
GW 76 850	M32	32	16	19	22	25	32
GW 76 851	M40	40	23	26	29	32	40
GW 76 852	M50	50	30	33	36	39	50

KABELVERSCHRAUBUNGEN AUS METALL PG/M - IP68

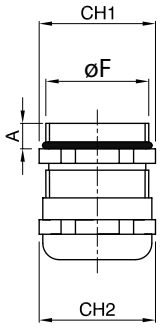

Artikelnr.	M/PG	CH1	CH2	A	øF
GW 76 825	PG11	20	20	6	18.6
GW 76 826	PG13.5	22	22	6.5	20.4
GW 76 827	PG16	24	24	6.5	22.5
GW 76 828	PG21	30	30	7	28.3
GW 76 829	PG29	40	40	8	37
GW 76 830	PG36	50	50	9	47
GW 76 897	PG42	60	60	9	54
GW 76 894	M12	14	14	6	12
GW 76 896	M16	20	20	6	16
GW 76 831	M20	24	24	6.5	20
GW 76 832	M25	30	30	7	25
GW 76 833	M32	40	40	8	32
GW 76 834	M40	50	50	9	40
GW 76 835	M50	60	60	9	50
GW 76 895	M63	68	68	10	63

ERWEITERUNGEN PG/M

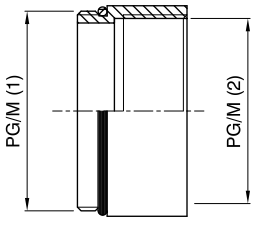

Artikelnr.	PG/M1	PG/M2
GW 76 865	PG11	PG13.5
GW 76 866	PG13.5	PG16
GW 76 867	PG16	PG21
GW 76 868	PG21	PG29
GW 76 869	PG29	PG36
GW 76 870	M20	M25
GW 76 871	M25	M32
GW 76 872	M32	M40
GW 76 873	M40	M50

VERSCHLUSSKAPPEN PG/M

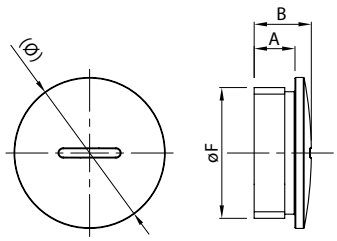

Artikelnr.	M/PG	A	B	Ø C	øF
GW 76 972	M12	6,5	9,5	14	12
GW 76 973	M16	6	9	20	16
GW 76 975	M20	6,5	8,5	22	20
GW 76 976	M25	7	10	27	25
GW 76 977	M32	8	11	34	32
GW 76 978	M40	9	13	44	40
GW 76 979	M50	10	15	54	50
GW 76 974	M63	10	16	68	63
GW 76 980	PG11	6	9	20	18.6
GW 76 981	PG13,5	6,5	9,5	22	20.4
GW 76 982	PG16	6,5	9,5	24	22.5
GW 76 983	PG21	7	11	30	28.3
GW 76 984	PG29	8	12	39	37
GW 76 985	PG36	9	15	50	47
GW 76 986	PG42	10	16	57	54

BEFESTIGUNGSMUTTERN PG/M

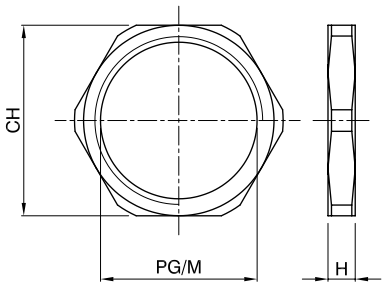

Artikelnr.	PG/M	CH	H
GW 76 966	M12	15	2.8
GW 76 951	M16	19	2.8
GW 76 952	M20	23	3
GW 76 953	M25	29	3.5
GW 76 954	M32	36	4
GW 76 955	M40	45	4.5
GW 76 956	M50	55	5.5
GW 76 967	M63	70	6
GW 76 957	PG11	21	3
GW 76 958	PG13.5	23	3
GW 76 959	PG16	26	3
GW 76 960	PG21	32	3.5
GW 76 961	PG29	41	4
GW 76 962	PG36	51	5
GW 76 963	PG42	60	5

KABELVERSCHRAUBUNGEN AUS METALL - ATEX

Atex

TECHNISCHE EIGENSCHAFTEN	
Normen: EN 50262; IEC 62444; EN 60079-0; EN 60079-7; EN 60079-31 Metrische Gewinde: IEC/EN 60243 PG Gewinde: DIN 40430	Material: Messing vernickelt (Kabelverschraubungen aus Metall) Temperaturbereich: Min. -25°C Max. +95°C Schutzart: IP68 bei 10 bar

BESTÄNDIGKEIT GEGEN CHEMISCHE UND ATMOSPHÄRISCHE STOFFE

Stoff	Salz-lösungen	Säuren		Basen		Lösungsmittel				Mineral-öl	UV Strahlung
		Konzentriert	Verdünnt	Konzentriert	Verdünnt	Hexan	Benzol	Azeton	Ethylalkohol		
Kabel-verschraubungen aus Metall	Beständig	Beständig	Beständig	Beständig	Beständig	Beständig	Beständig	Beständig	Beständig	Beständig	Beständig

Abmessungen

KABELVERSCHRAUBUNGEN AUS VERNICKELTEM MESSING - PG UND METRISCHE GEWINDE - IP68

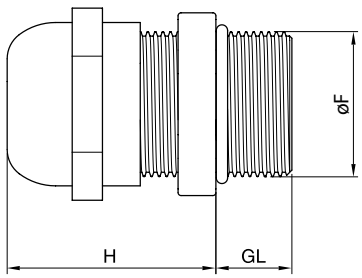

Artikelnr.	M/PG	H	GL	øF
GW 76 901	PG7	19	10	12.5
GW 76 902	PG9	21	10	15.2
GW 76 903	PG11	24	10	18.6
GW 76 904	PG13,5	23	10	20.4
GW 76 905	PG16	23	10	22.5
GW 76 906	PG21	24	12	28.3
GW 76 907	PG29	29	12	37
GW 76 908	PG36	35	15	47
GW 76 909	PG42	37	15	54
GW 76 910	PG48	38	15	59,3
GW 76 921	M12	19	10	12
GW 76 922	M16	22	10	16
GW 76 923	M20	24	10	20
GW 76 924	M25	26	12	25
GW 76 925	M32	31	12	32
GW 76 926	M40	37	15	40
GW 76 927	M50	37	15	50
GW 76 928	M63	38	15	63

BEFESTIGUNGSMUTTERN AUS VERNICKELTEM MESSING

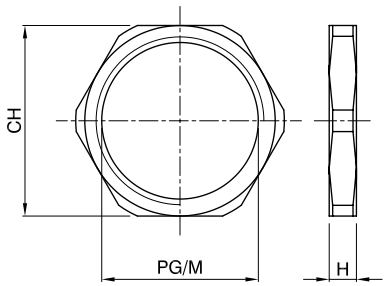

Artikelnr.	PG/M	H	CH
GW 76 941	PG7	2,8	15
GW 76 942	PG9	2,8	18
GW 76 957	PG11	3	21
GW 76 958	PG13,5	3	23
GW 76 959	PG16	3	26
GW 76 960	PG21	3,5	32
GW 76 961	PG29	4	41
GW 76 962	PG36	5	51
GW 76 963	PG42	5	60
GW 76 943	PG48	5,5	64
GW 76 949	M12	2,8	15
GW 76 951	M16	2,8	19
GW 76 952	M20	3	23
GW 76 953	M25	3,5	29
GW 76 954	M32	4	36
GW 76 955	M40	4,5	45
GW 76 956	M50	5,5	55
GW 76 950	M63	6,0	70

ZUBEHÖR FÜR DIE BEFESTIGUNG VON ROHREN UND KABEL

Befestigungen aus Kunststoff für Kabel und Rohre

TECHNISCHE EIGENSCHAFTEN	
Normen: IEC EN 61385-1 (wenn anwendbar)	Dielektrische Festigkeit: 2000 V bei 50Hz
Temperaturbereich: Min. -5°C; Max. +60°C	Glühdrahtprüfung bei: 750°C
Isolationswiderstand: 100 MΩ bei 500V	
Installationsart: Auf Wände und Decken	

BESTÄNDIGKEIT GEGEN CHEMISCHE UND ATMOSPHÄRISCHE STOFFE

Stoff	Salz-lösungen	Säuren		Basen		Lösungsmittel				Mineral-öl	UV Strahlung
		Konzentriert	Verdünnt	Konzentriert	Verdünnt	Hexan	Benzol	Azeton	Ethylalkohol		
50 AC Halterungen	Beständig	Bedingt beständig	Bedingt beständig	Beständig	Beständig	Beständig	Beständig	Beständig	Beständig	Beständig	Bedingt beständig
50 AC Zubehör	Beständig	Beständig	Beständig	Beständig	Beständig	Beständig	Bedingt beständig	Bedingt beständig	Beständig	Beständig	Beständig

Abmessungen

CLIP-SCHELLEN

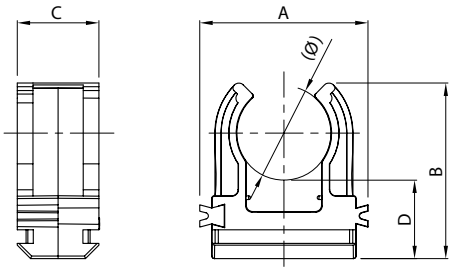

Artikelnr.	Ø Rohr	A	B	C	D
GW 50 601	16	27	28	13	12.5
GW 50 602	20	31	31	13	12.5
GW 50 603	25	36	34	13	12.5
GW 50 604	32	42	38	13	12.5
GW 50 628	40	51	44	13	12.5
GW 50 629	50	63	51	13	12.5

ROHRSCHELLEN

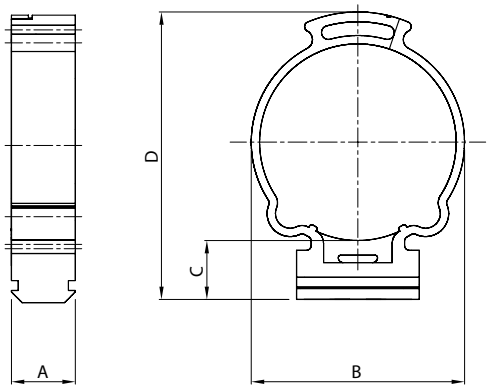

Artikelnr.	Ø Rohr	A	B	C	D
GW 50 605	16	13	25	13	37
GW 50 606	20	13	26	13	43
GW 50 607	25	13	31	13	47
GW 50 608	32	13	38	13	55
GW 50 630	40	13	47	13	61
GW 50 631	50	13	57	13	71

SCHIENE FÜR CLIP- UND ROHRSCHELLEN

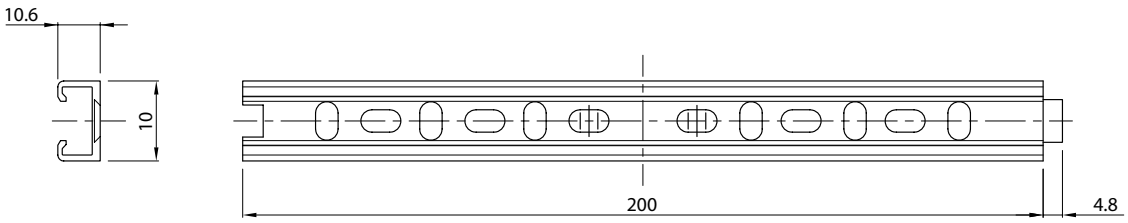

GW 50 609

ROHRSCHELLEN MIT AUTOMATISCHER BEFESTIGUNG

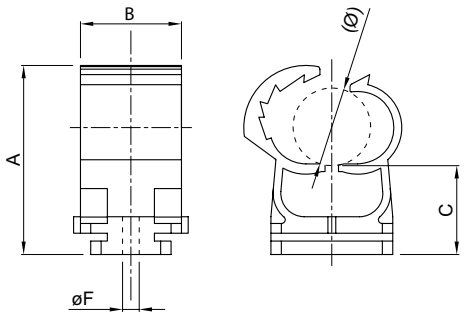

Artikelnr.	Ø Rohr	A	B	C	D
GW 50 641	16	37	20	9	4,4
GW 50 642	20 - 25	47		14 - 10	
GW 50 643	25 - 32	53		14 - 9	
GW 50 644	40	68		11	

SCHIENE FÜR ROHRSCHELLEN MIT AUTOMATISCHER BEFESTIGUNG

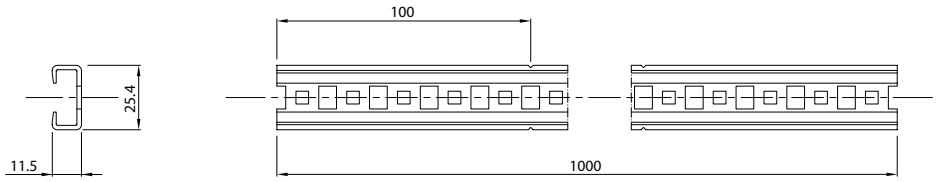

GW 50 645

SCHELLEN MIT VARIABLEM DURCHMESSER

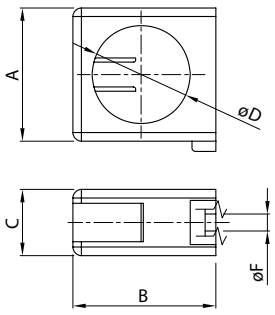

Artikelnr.	Durchmesser	Ø D	Ø F	A	B	C	D
GW 50 651	16-20	23	4	30,5	33,7	15,7	51,6
GW 50 652	25-32	49	4	45	48,9	15,7	66,7
GW 50 653	40-50	54	4	69,3	72,3	16,8	82,4

BEFESTIGUNGSSCHELLEN

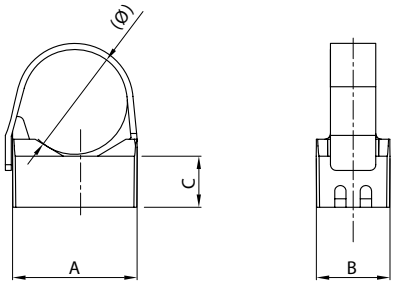

Artikelnr.	Ø Rohr	A	B	C
DX 51 120	16-20	23	13	9

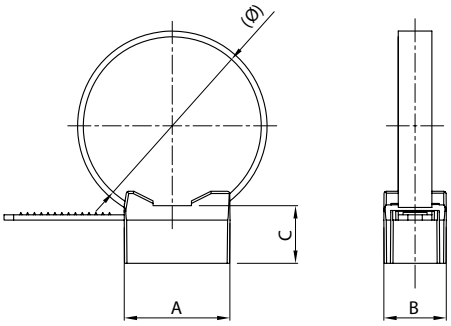

Artikelnr.	Ø Rohr	A	B	C
DX 51 232	16 - 32	21	13	12
DX 51 263	25 - 63	42		

BEFESTIGUNGSDÜBEL FÜR SCHELLEN

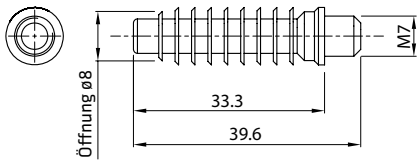

DX 51 308

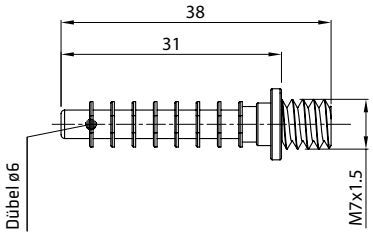

DX 51 306

NAGELSCHELLEN OHNE NAGEL

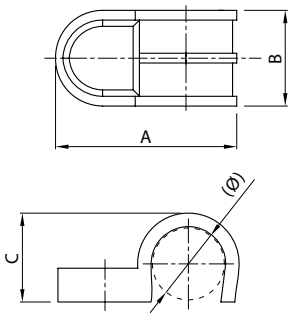

Artikelnr.	Ø Rohr	A	B	C
GW 50 671	16	41	23	18
GW 50 672	20	45		22
GW 50 673	25	48		26,5

DOPPELNAGELSCHELLEN OHNE NAGEL

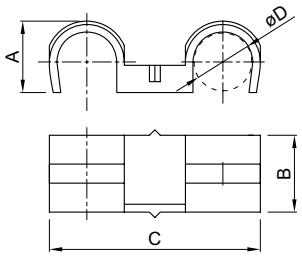

Artikelnr.	Ø Rohr	A	B	C
GW 50 681	16	16	22,6	58
GW 50 682	20	21	22,6	62
GW 50 683	25	26	22,6	70

CLIP-SCHELLEN MIT DÜBEL

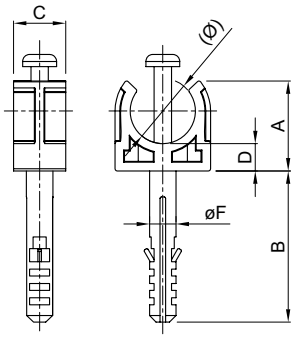

Artikelnr.	Ø Rohr	Ø F	A	B	C	D
GW 50 706	16	6	21	31	12	6
GW 50 707	20	6	23,5	31	12	6
GW 50 708	25	6	27	31	12	6
GW 50 709	32	8	39	41	14	10

ROHRSCHELLEN MIT DÜBEL

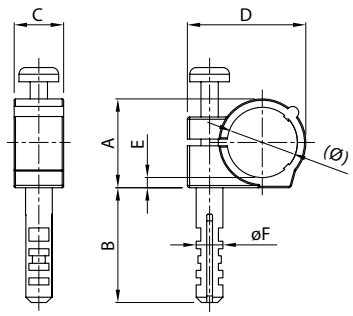

Artikelnr.	Ø Rohr	A	B	C	D	E	(Ø) F
GW 50 716	16	21	26	11	27	2,5	6
GW 50 717	20	28	31	13,5	37	4	8
GW 50 718	25	36	41	18	48		10

DOPPEL-ROHRSCHELLEN MIT DÜBEL

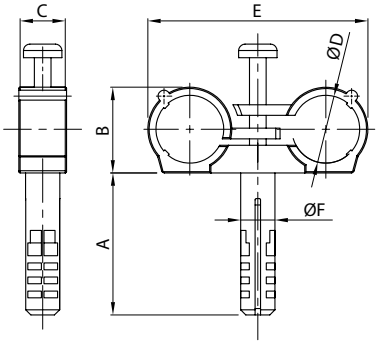

Artikelnr.	Ø D	Ø F	A	B	C	E
GW 50 726	16,3	8	33,5	21	11	51,6
GW 50 727	20,4	10	43,5	28,8	13,5	66,7
GW 50 728	26	10	43,5	35,9	18	82,4

DÜBELKLEMMSCHALLEN

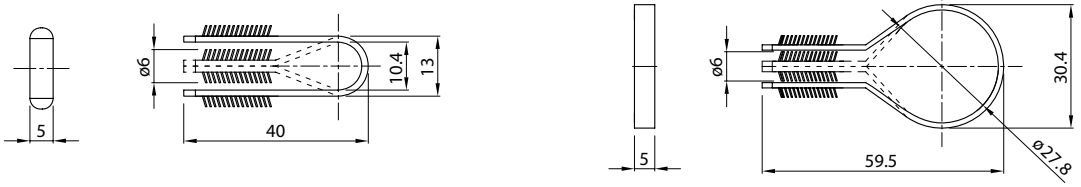

NAGELSCHELLEN MIT DÜBEL

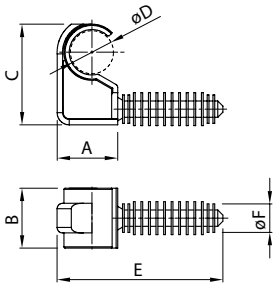

Artikelnr.	Durchmesser	A	B	C	E	F
GW 50 776	16	20	20	33,3	54,8	8
GW 50 777	20	23,7	20	35,5	58,5	8
GW 50 778	25	27,5	20	40,3	62,4	8

DOPPELNAGELSCHELLEN MIT DÜBEL

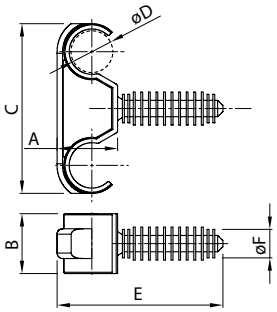

Artikelnr.	Durchmesser	A	B	C	E	F
GW 50 786	16	20	20	54,8	56,1	8
GW 50 787	20	23,7	20	58,5	60,1	8
GW 50 788	25	27,5	20	62,4	70,1	8

NAGELSCHELLEN MIT NAGEL

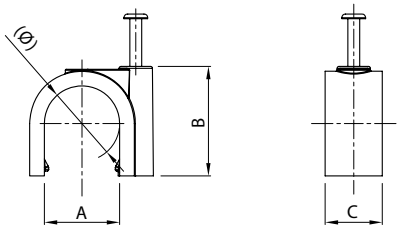

Artikelnr.	Farbe	Ø Kabel	A	B	C
GW 50 610	Grau	3 - 4	4	6,5	6,4
GW 50 611	Grau	5 - 6	5,4	9,4	6,5
GW 50 621	Weiß				
GW 50 612	Grau	7 - 8	8	13	6,9
GW 50 622	Weiß				
GW 50 613	Grau	9 - 10	9,3	13,8	6,8
GW 50 614	Grau	11 - 12	11	15,8	9
GW 50 615	Grau	13 - 14	14	20	9
GW 50 616	Grau	15 - 16	15,8	21	12
GW 50 617	Grau	19 - 20	18,4	22,8	11
GW 50 618	Grau	21 - 22	20,3	27,5	12,3
GW 50 619	Grau	25 - 26	22,5	31,2	13
GW 50 620	Grau	31 - 32	33,3	39,3	14

NAGELSCHELLEN MIT NAGEL

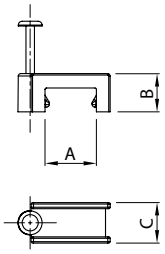

Artikelnr.	Ø Kabel	A	B	C
GW 50 623	5-6	5,8	5,8	7
GW 50 624	7-8	7,7	6,7	7,5
GW 50 625	10-11	10,8	8	8,7

KABELKLAMMERN

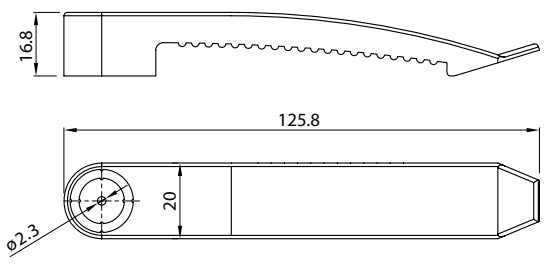

GW 50 691

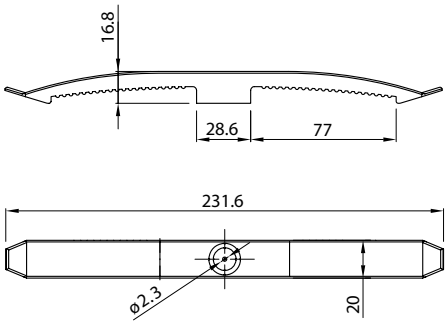

GW 50 692

Befestigungsschellen aus Metall

SCHELLEN AUS VERZINKTEM STAHL

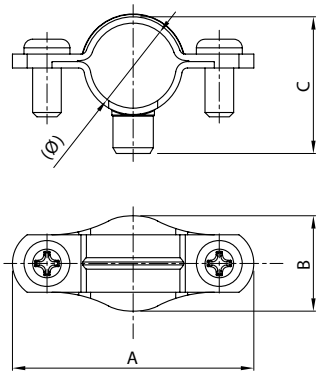

Ø Rohr/Kabel	Artikelnr.	A	B	C
10-11	**GW 50 801**	39	15	15
12-13	**GW 50 802**	37,6	19	15,2
14-15	**GW 50 803**		20,1	15,4
16-17	**GW 50 804**	42,6	21	16,3
19-20	**GW 50 805**	45,5	25	16
21-22	**GW 50 806**	45	26,8	16,5
25-26	**GW 50 807**	47,5	31	15,8
31-32	**GW 50 808**	55,4	37,4	15,3
38-40	**GW 50 809**	64,8	44,9	16,2
48-50	**GW 50 810**	76,5	55	15,4

SCHELLEN AUS VERZINKTEM STAHL MIT DÜBEL

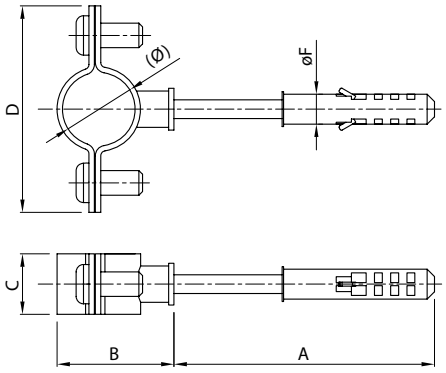

Ø Rohr/Kabel	Artikelnr.	A	B	C	D	(Ø) F
16-17	**GW 50 841**	55,2	23,8	12,2	42	6
19-20	**GW 50 842**	55,5	28,5	12,2	45	
25-26	**GW 50 843**	76,8	33,2	14	48,7	8
31-32	**GW 50 844**	76,2	41,8	12,2	57,4	
38-40	**GW 50 845**	77,1	46,9	16,2	62,7	
48-50	**GW 50 846**	76,8	58,2	16,2	78,5	

METALLSCHELLEN VERZINKTEM STAHL

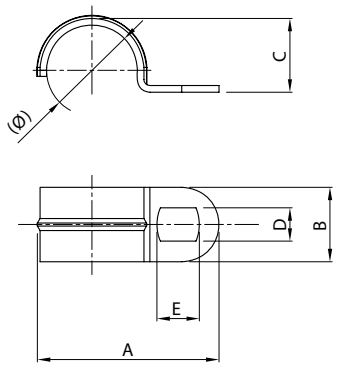

Ø Rohr/Kabel	Artikelnr.	A	B	C	D	(Ø) F
10-11	**GW 50 811**	34	14	11,8	4,8	7
12-13	**GW 50 812**	39		13,8		
14-15	**GW 50 813**	37,4		15,8		
16-17	**GW 50 814**	44,3		17,3		
19-20	**GW 50 815**	47		21,5	6,5	14
21-22	**GW 50 816**	47,5		23,6		
25-26	**GW 50 817**	50,2		27		
31-32	**GW 50 818**	59,2	16	33,5		
38-40	**GW 50 819**	68,8		41,6		
48-50	**GW 50 820**	78,8		53		

ZWEILAPPIGE METALLSCHELLEN VERZINKTEM STAHL

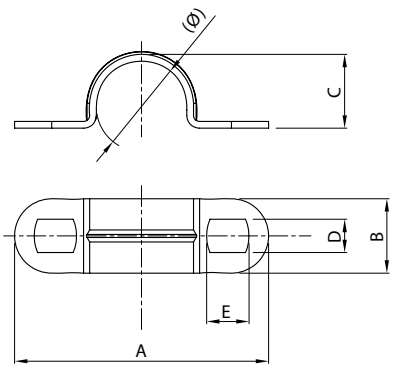

Ø Rohr/Kabel	Artikelnr.	A	B	C	D	E
10-11	**GW 50 821**	42,9	10	11,8	4,8	7
12-13	**GW 50 822**	51,8	12	13,8		
14-15	**GW 50 823**	50,8		15,8		
16-17	**GW 50 824**	53,5		17,3		
19-20	**GW 50 825**	56,5		21,5		
21-22	**GW 50 826**	63,4		23,6		
25-26	**GW 50 827**	68	14	27		
31-32	**GW 50 828**	78		33,5	6,5	10
38-40	**GW 50 829**	83,8		41,6		
48-50	**GW 50 830**	95,8		53		

Befestigungen für Wellrohre

BEFESTIGUNGSBÄNDER FÜR ROHRE

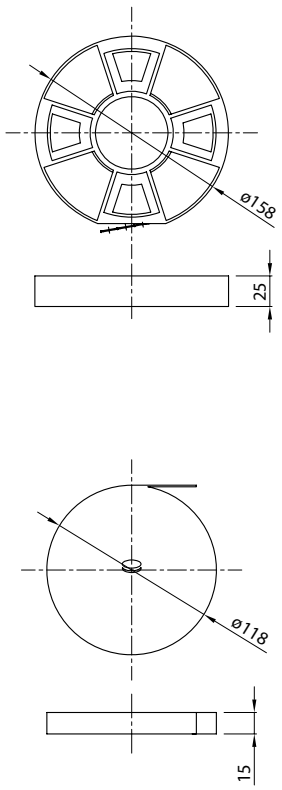

SCHLAGBOLZEN

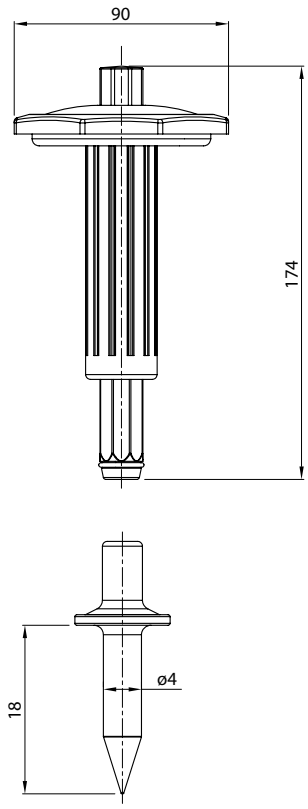

Sortimentskoffer für Kleinteile

SORTIMENTSKOFFER

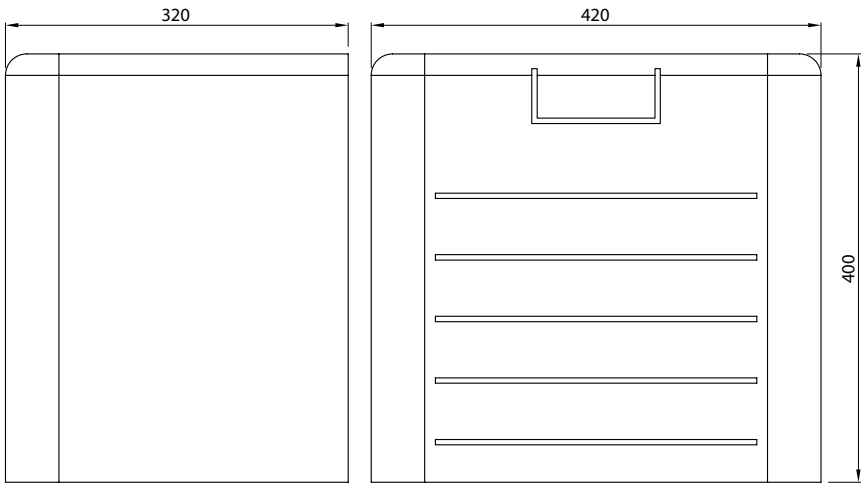

GW 52 420

52 FS - KABELBINDER

TECHNISCHE EIGENSCHAFTEN	
Normen: IEC 62275; EN 62275	Material: Polyamide 66 (Standardanwendung), halogenfrei gemäß 60754-2 (CEI EN 50267-2-2)
Korrosion bei Rauch: < 5%	Polyamide 66 angereichert mit Kohlenstoff (erschwerte Einsatzbedingungen)
Flammwidrigkeit gemäß UL 94: V2	Sauerstoffindex: 27% (Standardanwendungen); 29% (erschwerte Einsatzbedingungen)
Anwendungstemperatur: -40°C bis +85°C (max. Spitzen 135°C)	Min. Installationstemperatur: -5°C

BESTÄNDIGKEIT GEGEN CHEMISCHE UND ATMOSPHÄRISCHE STOFFE

Salz-lösungen	Säuren		Basen		Lösungsmittel				Mineral-öl	UV Strahlung
	Konzentriert	Verdünnt	Konzentriert	Verdünnt	Hexan	Benzol	Azeton	Ethylalkohol		
Beständig	Bedingt beständig	Bedingt beständig	Bedingt beständig	Beständig	Beständig	Beständig	Beständig	Beständig	Beständig	Beständig

Abmessungen

STANDARD KABELBINDER UND KABELBINDER FÜR ERSCHWERTE EINSATZBEDINGUNGEN

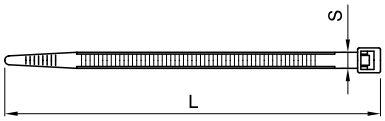

Artikelnr.	S (mm)	L (mm)	Artikelnr.	S (mm)	L (mm)	Artikelnr.	S (mm)	L (mm)	Artikelnr.	S (mm)	L (mm)
GW 52 231	2.4	75	GW 52 235	3.6	150	GW 52 239	4.8	280	GW 52 243	9	914
GW 52 251			GW 52 255			GW 52 259			GW 52 263		
GW 52 232	2.5	96	GW 52 236	3.6	203	GW 52 240	4.8	368			
GW 52 252			GW 52 256			GW 52 260					
GW 52 233	2.5	140	GW 52 237	3.6	292	GW 52 241	7.6	380			
GW 52 253			GW 52 257			GW 52 261					
GW 52 234	2.5	203	GW 52 238	4.8	190	GW 52 242	9	610			
GW 52 254			GW 52 258			GW 52 262					

WIEDERÖFFNENBARE KABELBINDER

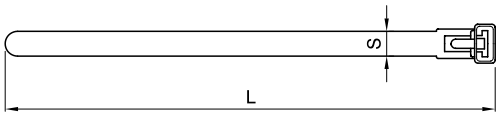

Artikelnr.	S (mm)	L (mm)
GW 52 271	7.6	150
GW 52 272	7.6	200
GW 52 273	7.6	300

KABELBINDER MIT ÖSE

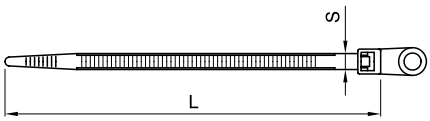

Artikelnr.	S (mm)	L (mm)	hole Ø (mm)
GW 52 281	2.5	100	Ø 4.8
GW 52 282	2.5	110	Ø 4.8

52 FS - KABELBINDER FÜR DEN AUSSENBEREICH - FÜR NIEDRIGE TEMPERATUREN (L.T.R)

TECHNISCHE EIGENSCHAFTEN	
Normen: IEC 62275; EN 62275	Anwendungstemperatur: -45°C to +85°C (max. Spitzen* 120°C)
Wasseraufnahme: ≤1%	Installationstemperatur: -30°c bis +60°C
Flammwidrigkeit gemäß UL 94: HB	Material: EN 50267-2-2
Dielektrische Festigkeit: 28 kV/mm	Sauerstoffindex: 22.5%

* Für kurze Zeit.

BESTÄNDIGKEIT GEGEN CHEMISCHE UND ATMOSPHÄRISCHE STOFFE

Salz-lösungen	Säuren		Basen		Lösungsmittel				Mineral-öl	UV Strahlung
	Konzentriert	Verdünnt	Konzentriert	Verdünnt	Hexan	Benzol	Azeton	Ethylalkohol		
Beständig	Bedingt beständig	Bedingt beständig	Bedingt beständig	Beständig	Beständig	Beständig	Beständig	Beständig	Beständig	Beständig

Abmessungen

KABELBINDER L.T.R. MIT EINEM KOPF

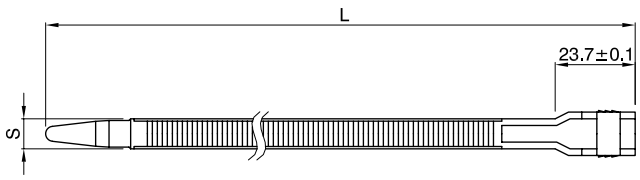

Artikelnr.	S (mm)	L (mm)
GW 52 201	6	115
GW 52 202	6	180
GW 52 203	6	290
GW 52 204	9	180

KABELBINDER L.T.R. MIT ZWEI KÖPFEN

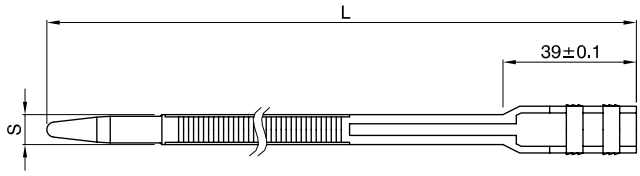

Artikelnr.	S (mm)	L (mm)
GW 52 205	9	265
GW 52 206	9	360
GW 52 207	9	510
GW 52 208	9	760

44 MS - KLEMMLEISTEN UND KLEMMBLÖCKE

TECHNISCHE EIGENSCHAFTEN	
Normen: IEC 60998-1; IEC 60998-2-1; EN 60998-1; EN 60998-2-1	Wärmebeständigkeit: Kugeldruckprüfung bei 125°C
Isolationsspannung: 450V	Widerstand gegen abnorme Wärme und Feuer: Glühdrahtprüfung bei 850°C
Basisschutz (Schutz bei direktem Berühren): IP XXB	Maximale Betriebstemperatur: 85°C

44 MM - MEHRPOLIGE KLEMMBLÖCKE

TECHNISCHE EIGENSCHAFTEN	
Normen: IEC 60998-1; IEC 60998-2-1; EN 60998-1; EN 60998-2-1	Wärmebeständigkeit: Kugeldruckprüfung bei 125°C
Isolationsspannung: 450V (Klemmblöcke mit Schnappbefestigung) 750V (Klemmblöcke mit Schraubbefestigung)	Widerstand gegen abnorme Wärme und Feuer: Glühdrahtprüfung bei 850°C Maximale Betriebstemperatur: 85°C
Basisschutz (Schutz bei direktem Berühren): IP XXA	

Abmessungen

MEHRPOLIGE KLEMMBLÖCKE

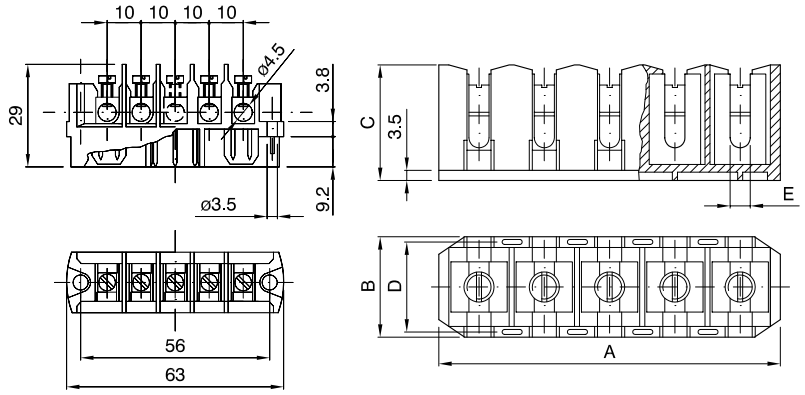

Artikelnr.	Querschnitt	A	B	C	D	E
GW 44 609	3 x 4/6mm²	48	30	28	22.5	3.3
GW 44 610	5 x 4/6mm²					
GW 44 611	3 x 10/16mm²	88	33	33	22.5	4.8
GW 44 612	5 x 10/16mm²					
GW 44 613	3 x 25/35mm²	115	40	49	32.5	6.8
GW 44 614	5 x 25/35mm²					

ANSCHLUSSVERMÖGEN						
Artikelnr.	Anz. Pole	Anschlussvermögen	Anzugsdrehmoment (Nm)	Querschnitt (mm²)	Max. Anz. Leiter je Pol	
		Anz. Öffnungen je Querschnitt (mm²)			Starr	Flexibel
GW 44 606	3	4	1.8	4	2	2
				2.5	3	3
				1.5	4	4
GW 44 607	4	4	1.8	4	2	2
				2.5	3	3
				1.5	4	4
GW 44 608	5	4	1.8	4	2	2
				2.5	3	3
				1.5	4	4
GW 44 609	3	6	1.8	2.5	2 - 4	2 - 4
				4	2 und 3	2 und 3
GW 44 610 GW 44 610 C	5			6	2	/
GW 44 611	3	16	2.5	4	/	2 - 4
				6	2 - 4	2 - 4
GW 44 612	5			10	2 und 3	2 und 3
				16	2	/
GW 44 613	3	35	4.5	10	/	2
				16	2	2
GW 44 614	5			25	2	2
				35	2	/

44 ME - EINPOLIGE POTENZIALAUSGLEICHSKLEMMEN

TECHNISCHE EIGENSCHAFTEN	
Normen: IEC 60998-1; IEC 60998-2-1; EN 60998-1; EN 60998-2-1	Wärmebeständigkeit: Kugeldruckprüfung bei 125°C
Isolationsspannung: 450V	Widerstand gegen abnorme Wärme und Feuer: Glühdrahtprüfung bei 850°C
Schutzart: IP20	Maximale Betriebstemperatur: 85°C
Basisschutz (Schutz bei direktem Berühren): IP XXB	

Abmessungen

KLEMMBLÖCKE

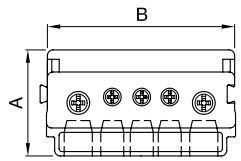

Befestigung auf Gehäuseboden

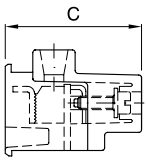

Befestigung auf DIN-Schienen mit GW 44 682

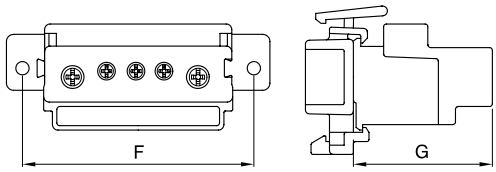

			Abmessungen			Leiter-Querschnitte				Befestigung	
						Anz.	Quer-schnitt	Anz.	Quer-schnitt	F	G
		Artikelnr.	A	B	C						
3 x 6		**GW 44 671**	26	24	28	3	6	-	-	38	34.5
5 x 6		**GW 44 672**	26	35	28	5	6	-	-	49	34.5
4 x 16		**GW 44 673**	29	51.5	35.5	4	16	-	-	65.5	42
2 x 16	3 x 6	**GW 44 674**	29	51.5	35.5	3	6	2	16	65.5	42
2 x 16	9 x 6	**GW 44 675**	29	98	36.5	9	6	2	16	112	43
2 x 35	4 x 16	**GW 44 676**	39	94.5	54	4	16	2	35	108.5	-

Artikelnr.	Anschlussvermögen Anz. Öffnungen je Querschnitt (mm²)	Max. Anz. Leiter je Pol		
		Querschnitt (mm²)	Starr	Flexibel
GW 44 671	3 x 6	6	1	1
		4	1	1
		2.5	1 - 2	1 - 2
GW 44 672	5 x 6	6	1	1
		4	1	1
		2.5	1 - 2	1 - 2
GW 44 673	4 x 16	16	1	1
		10	1	1
		6	1 - 2	1 - 2
		4	1 - 2	1 - 3
GW 44 674	2 x 16	16	1	1
		10	1	1
		6	1 - 2	1 - 2
	+	4	1 - 2	1 - 3
		6	1	1
	3 x 6	4	1	1
		2.5	1 - 2	1 - 2
GW 44 675	2 x 16	16	1	1
		10	1	1
		6	1 - 2	1 - 2
	+	4	1 - 2	1 - 3
		6	1	1
	9 x 6	4	1	1
		2.5	1 - 2	1 - 2
GW 44 676	2 x 35	35	1	1
		25	1	1
		16	1 - 2	1 - 2
	+	10	1 - 2	2 - 3
		16	1	1
	4 x 16	10	1	1
		6	1 - 2	1 - 2
		4	1 - 2	1 - 3

ANREIHBARE KLEMMBLÖCKE

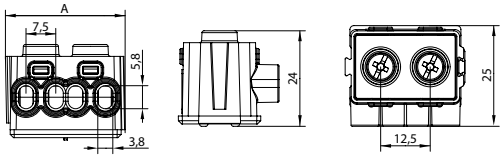

	Anz. Pole	mm²	A
GW 44 704	4	6	30
GW 44 706	6	6	43
GW 44 708	8	6	56

HALTERUNGEN FÜR ANREIHBARE KLEMMBLÖCKE

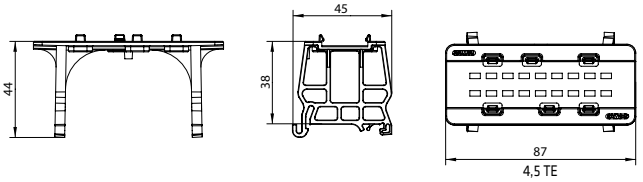

Anschluss	Kabeltyp	Querschnitt		
		6mm²	4mm²	2.5mm²
Verwendung eines Klemmen-eingangs 	Flexibel	1	1 und 2	1 und 2
	Starr-eindrähtig	1	1	1 und 2
	Starr-mehrdrähtig	1	1 und 2	1 und 2

Anschluss	Kabeltyp	Querschnitt			
		Eingang 1 / Eingang 2	6mm²	4mm²	2.5mm²
Verwendung beider Klemmen-eingänge 	Flexibel	6mm²	1 + 1	-	-
		4mm²	-	1 + 1 2 + 2	1 + 1
		2.5mm²	-	-	1 + 1 1 + 2 2 + 2
	Starr-eindrähtig	6mm²	1 + 1	1 + 1	-
		4mm²	-	1 + 1	1 + 1
		2.5mm²	-	-	1 + 1 1 + 2
	Starr-mehrdrähtig	6mm²	1 + 1	1 + 1	1 + 2
		4mm²	-	1 + 1	-
		2.5mm²	-	-	1 + 1 2 + 2

44 MP - MODULARE KLEMMBLÖCKE

TECHNISCHE EIGENSCHAFTEN

Normen: IEC 60998-1; IEC 60998-2-1; EN 60998-1; EN 60998-2-1

Stoßspannung: 4 kV

Isolationsspannung: 500V

Basisschutz (Schutz bei direktem Berühren): IP XXA

Wärmebeständigke: Kugeldruckprüfung bei 125°C

Widerstand gegen abnorme Wärme und Feuer: Glühdrahtprüfung bei 850°C

Maximale Betriebstemperatur: 85°C

Bemessungsstrom In (A)	IcW (kA)	Stoßstrom Ipk (kA)	Uimp (kV)	Ui (V)
100	6	20	8	750
125	6	22	8	750
160	10	24	8	750

Abmessungen

MODULARE KLEMMBLÖCKE

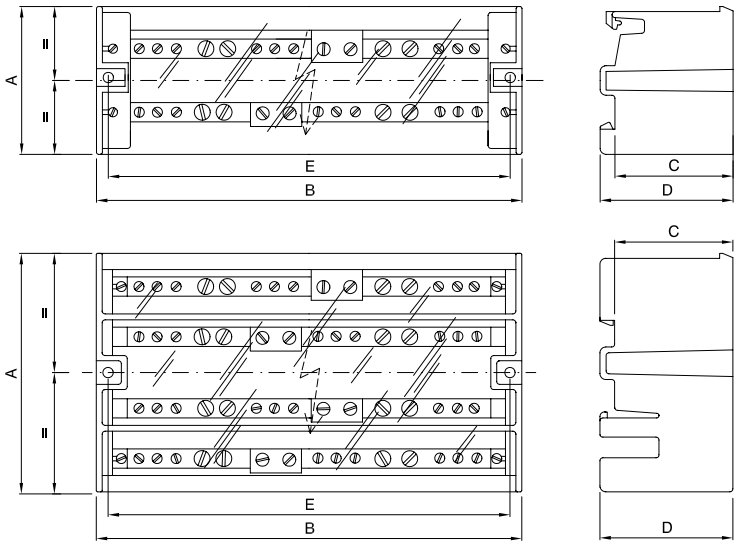

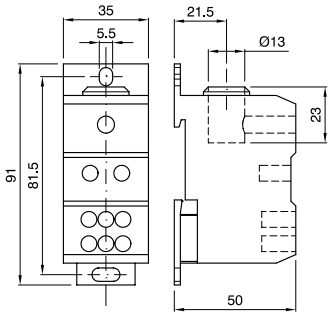

GW 44 651

Anz. Pole	Artikelnr.	A	B	C	D	E
2P	**GW 44 691**	50	72	44	49	64
	GW 44 693	50	144	44	49	136
4P	**GW 44 696**	81	72	44	49	64
	GW 44 698	81	144	44	49	136
	GW 44 699	90	160	44	49	145

NP41

MINI INSTALLATIONSKANAL



Seite 1312

NP44/50

KABELFÜHRUNGS- UND GERÄTEEINBAUKANÄLE



Seite 1321

NP54/55

BRÜSTUNGSKANÄLE



Seite 1340

BR/FB

ZUBEHÖR FÜR BR UND FB ZUBEHÖR FÜR KABELKANALSYSTEME



Seite 1346

NP42

SOCKELLEISTEN-, ECK- UND AUFBODENKANÄLE



Seite 1352

NP48

VERDRAHTUNGSKANÄLE



Seite 1371

Baureihe NP 41

MINIINSTALLATIONSKANÄLE

MINIKANAL			FORMTEILE					
Kanaltyp	Abmessungen H x B (mm x mm)	FARBE W = Weiss RAL 9001 R = Weiss RAL 9010 G = Grau RAL 7030 B = Braun RAL 8014	Inneneck	Ausseneck	Flachwinkel	T-Stück	Kupplung	Endstück
	10 x 21	W = NP 41 025	W = NP 41 143	W = NP 41 101	W = NP 41 201	W = NP 41 243	W = NP 41 301	W = NP 41 343
		R = NP 41 026	R = NP 41 144	R = NP 41 102	R = NP 41 202	R = NP 41 244	R = NP 41 302	R = NP 41 344
		G = NP 41 029						
		B = NP 41 030						
	15 x 15	W = NP 41 043	W = NP 41 155	W = NP 41 113	W = NP 41 213	W = NP 41 255	W = NP 41 313	W = NP 41 355
		R = NP 41 044	R = NP 41 156	R = NP 41 114	R = NP 41 214	R = NP 41 256	R = NP 41 314	R = NP 41 356
		G = NP 41 047						
		B = NP 41 048						
	18 x 30	W = NP 41 049	W = NP 41 161	W = NP 41 119	W = NP 41 219	W = NP 41 261	W = NP 41 319	W = NP 41 361
		R = NP 41 050	R = NP 41 162	R = NP 41 120	R = NP 41 220	R = NP 41 262	R = NP 41 320	R = NP 41 362
		G = NP 41 053						
		B = NP 41 054						
	18 x 18	W = NP 41 061	W = NP 41 173	W = NP 41 131	W = NP 41 231	W = NP 41 273	W = NP 41 331	W = NP 41 373
		R = NP 41 062	R = NP 41 174	R = NP 41 132	R = NP 41 232	R = NP 41 274	R = NP 41 332	R = NP 41 374
		G = NP 41 065						
		B = NP 41 066						
	10 x 30	W = NP 41 037	W = NP 41 149	W = NP 41 107	W = NP 41 207	W = NP 41 249	W = NP 41 307	W = NP 41 349
		R = NP 41 038	R = NP 41 150	R = NP 41 108	R = NP 41 208	R = NP 41 250	R = NP 41 308	R = NP 41 350
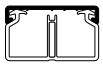	18 x 30	W = NP 41 055	W = NP 41 161	W = NP 41 119	W = NP 41 219	W = NP 41 261	W = NP 41 319	W = NP 41 361
		R = NP 41 056	R = NP 41 162	R = NP 41 120	R = NP 41 220	R = NP 41 262	R = NP 41 320	R = NP 41 362
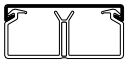	18 x 40	W = NP 41 067	W = NP 41 167	W = NP 41 125	W = NP 41 225	W = NP 41 267	W = NP 41 325	W = NP 41 367
		R = NP 41 068	R = NP 41 168	R = NP 41 126	R = NP 41 226	R = NP 41 268	R = NP 41 326	R = NP 41 368

MINI - CLIP			MINI - S		
	Abmessungen H x B (mm x mm)	FARBE R=Weiss RAL 9010		Abmessungen H x B (mm x mm)	FARBE T=transparent
	7 x 13	R = NP 41 002		6 x 8	T = NP 41 020
	10 x 10	R = NP 41 008		9 x 11	T = NP 41 024
ZUBEHÖR	Zange für Minikanäle  NP 40 581				

MINIINSTALLATIONSKANÄLE

GERÄTERÄGER FÜR SYSTEM				
1 Modul	2 Module	3 Module	4 Module	8 Module
				
R = GW 27 603	R = GW 27 609	R = GW 27 615	R = GW 27 621	R = GW 27 627

NP41

MINI Installationskanal

Die Baureihe NP41 bietet MINI-Kanäle in 7 verschiedenen Größen, mit und ohne integrierten Trennsteg und in 4 Farben. Die MINI-Clip und MINI-S Kanäle und eine komplette Auswahl an Formteilen vervollständigen diese Baureihe.



Technische Daten ***Seite 1317***

MINI-INSTALLATIONSKANÄLE







OHNE TRENNWAND



MINI-KANAL OHNE FESTER TRENNWAND, INKL. OBERTEIL - LÄNGE: 2 M

Art.-Nr.	Abmessungen HxB (mm)	Querschnitt (mm²)	VE
Farbe: Weiss RAL 9001			
NP 41 025	10x21	115	128
NP 41 043	15x15	150	110
NP 41 049	18x30	385	64
NP 41 061	18x18	215	72
Farbe: Weiss ähnlich RAL 9010			
NP 41 026	10x21	115	128
NP 41 044	15x15	150	110
NP 41 050	18x30	385	64
NP 41 062	18x18	215	72
Farbe: Grau RAL 7030			
NP 41 029	10x21	115	128
NP 41 047	15x15	150	110
NP 41 053	18x30	385	64
NP 41 065	18x18	215	72
Farbe: Braun RAL 8014			
NP 41 030	10x21	115	128
NP 41 048	15x15	150	110
NP 41 054	18x30	385	64
NP 41 066	18x18	215	72

MIT FESTER TRENNWAND



NP 41 038

MINI-KANAL MIT FESTER TRENNWAND, INKL. OBERTEIL - LÄNGE: 2 M

Art.-Nr.	Abmessungen HxB (mm)	Querschnitt (mm²)	VE
Farbe: Weiss RAL 9001			
NP 41 037	10x30	2x75	92
NP 41 055	18x30	2x180	64
NP 41 067	18x40	2x245	48
Farbe: Weiss ähnlich RAL 9010			
NP 41 038	10x30	2x75	92
NP 41 056	18x30	2x180	64
NP 41 068	18x40	2x245	48

MINI-CLIP



NP 41 002

MINI-KANAL MIT EINSEITIG BEFESTIGTEM OBERTEIL UND DOPPELSEITIGEM KLEBEBAND - L=2M

Art.-Nr.	Abmessungen HxB (mm)	Querschnitt (mm²)	VE
Farbe: Weiss ähnlich RAL 9010			
NP 41 002	7x13	45	104
NP 41 008	10x10	60	96

MINI-S



NP 41 020

KABELKANAL OHNE ABDECKUNG - LÄNGE: 1,5 M

Art.-Nr.	Abmessungen HxB (mm)	Querschnitt (mm²)	VE
Farbe: Transparent			
NP 41 020	6x8		135
NP 41 024	9x11		66

FORMTEILE UND ZUBEHÖR

ZUBEHÖR FÜR KABELKANÄLE MIT UND OHNE TRENNSTEG



NP 41 125

AUSSENECK

Art.-Nr.	Abmessungen HxB (mm)	VE
Farbe: Weiss RAL 9001		
NP 41 101	10x21	10/40
NP 41 107	10x30	5/20
NP 41 113	15x15	10/40
NP 41 119	18x30	5/40
NP 41 125	18x40	2/20
NP 41 131	18x18	10/40
Farbe: Weiss ähnlich RAL 9010		
NP 41 102	10x21	10/40
NP 41 108	10x30	5/20
NP 41 114	15x15	10/40
NP 41 120	18x30	5/40
NP 41 126	18x40	2/20
NP 41 132	18x18	10/40



NP 41 167

INNENECK

Art.-Nr.	Abmessungen HxB (mm)	VE
Farbe: Weiss RAL 9001		
NP 41 143	10x21	10/40
NP 41 149	10x30	5/20
NP 41 155	15x15	10/40
NP 41 161	18x30	5/40
NP 41 167	18x40	2/20
NP 41 173	18x18	10/40
Farbe: Weiss ähnlich RAL 9010		
NP 41 144	10x21	10/40
NP 41 150	10x30	5/20
NP 41 156	15x15	10/40
NP 41 162	18x30	5/40
NP 41 168	18x40	2/20
NP 41 174	18x18	10/40



NP 41 201

FLACHWINKEL

Art.-Nr.	Abmessungen HxB (mm)	VE
Farbe: Weiss RAL 9001		
NP 41 201	10x21	10/40
NP 41 207	10x30	5/20
NP 41 213	15x15	10/40
NP 41 219	18x30	5/40
NP 41 225	18x40	2/20
NP 41 231	18x18	10/40
Farbe: Weiss ähnlich RAL 9010		
NP 41 202	10x21	10/40
NP 41 208	10x30	5/20
NP 41 214	15x15	10/40
NP 41 220	18x30	5/40
NP 41 226	18x40	2/20
NP 41 232	18x18	10/40



NP 41 243

T-STÜCK

Art.-Nr.	Abmessungen HxB (mm)	VE
Farbe: Weiss RAL 9001		
NP 41 243	10x21	5/40
NP 41 249	10x30	5/20
NP 41 255	15x15	10/40
NP 41 261	18x30	5/40
NP 41 267	18x40	2/20
NP 41 273	18x18	5/40
Farbe: Weiss ähnlich RAL 9010		
NP 41 244	10x21	5/40
NP 41 250	10x30	5/20
NP 41 256	15x15	10/40
NP 41 262	18x30	5/40
NP 41 268	18x40	2/20
NP 41 274	18x18	5/40



NP 41 325

KUPPLUNG

Art.-Nr.	Abmessungen HxB (mm)	VE
Farbe: Weiss RAL 9001		
NP 41 301	10x21	10/40
NP 41 307	10x30	10/20
NP 41 313	15x15	10/40
NP 41 319	18x30	10/40
NP 41 325	18x40	10/20
NP 41 331	18x18	10/40
Farbe: Weiss ähnlich RAL 9010		
NP 41 302	10x21	10/40
NP 41 308	10x30	10/20
NP 41 314	15x15	10/40
NP 41 320	18x30	10/40
NP 41 326	18x40	10/20
NP 41 332	18x18	10/40



NP 41 367

ENDSTÜCK

Art.-Nr.	Abmessungen HxB (mm)	VE
Farbe: Weiss RAL 9001		
NP 41 343	10x21	10/40
NP 41 349	10x30	5/20
NP 41 355	15x15	10/40
NP 41 361	18x30	5/40
NP 41 367	18x40	5/20
NP 41 373	18x18	10/40
Farbe: Weiss ähnlich RAL 9010		
NP 41 344	10x21	10/40
NP 41 350	10x30	5/20
NP 41 356	15x15	10/40
NP 41 362	18x30	5/40
NP 41 368	18x40	5/20
NP 41 374	18x18	10/40

TECHNISCHES ZUBEHÖR



NP 40 581

UNIVERSALZANGE

Art.-Nr.	Geeignet für	VE
NP 40 581	Alle Minikanäle	1



GW 27 603

GERÄTETRÄGER FÜR DIE EINSÄTZE DER BAUREIHE SYSTEM FÜR EINZÜGIGE UND ZWEIZÜGIGE KANÄLE

Art.-Nr.	Anzahl Module	VE
Farbe: Weiss ähnlich RAL 9010		
GW 27 603	1	10
GW 27 609	2	10
GW 27 615	3	10
GW 27 621	4	10
GW 27 627	8	5

NP 41



MINI-CLIP



Die Baureihe MINI-Clip eignet sich für die schnelle Installation. Sie verfügen über einen angeformten Deckel und ein beidseitiges Klebeband, für die direkte Befestigung ohne Schrauben.

VERBINDUNGSDOSEN



Die Verbindungsdose ist vorgerüstet für alle MINI Kanäle, für die maximale Flexibilität bei der Montage.

KOMBINATION VERSCHIEDENER KANALTYPEN



Ein großes Sortiment an Formteilen beschleunigt die Installation und vereinfacht die Übergänge zwischen den einzelnen Kanälen (Eckkanal, Minikanal, Sockelleistenkanal) der Abureihe 42.

SELBSTTRAGENDE GERÄTETRÄGER ZUM EINBAU VON GEWISS-GERÄTEN DER BAUREIHE SYSTEM

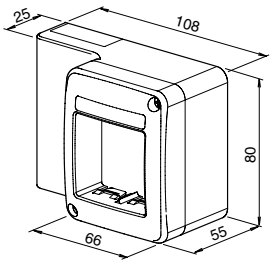

ART.-NR.	ANZ. EINSÄTZE	FARBE
GW 27 603	1	Weiß RAL 9010
GW 27 609	2	Weiß RAL 9010

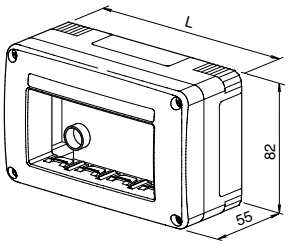

ART.-NR.	ANZ. EINSÄTZE	FARBE
GW 27 615	3	Weiß RAL 9010
GW 27 616	3	Anthrazit RAL 7021
GW 27 621	4	Weiß RAL 9010
GW 27 622	4	Anthrazit RAL 7021

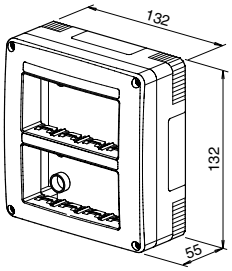

ART.-NR.	ANZ. EINSÄTZE	FARBE
GW 27 627	8	Weiß RAL 9010
GW 27 628	8	Anthrazit RAL 7021

FB GERÄTEEINBAUKANAL

FB- KANAL		FORMTEILE UND ZUBEHÖR					
ABMESSUNGEN H x B (mm x mm)	FARBE W = Cremeweiss RAL 9001 R = Reinweiss RAL 9010 G = Grau RAL 7030 L = Lichtgrau RAL 7035 **Ober- und Unterteil einschl. 3 Halteklammern** 	**Ausseneck** 	**Inneneck** 	**Flachwinkel** 	**T-Stück** 	**Endstück** 	**Geräteblende für Industriesteckdosen und wassergeschützte abdeckungen** 
60 x 100 	W = NP 50 001 R = NP 50 002 G = NP 50 005 L = NP 50 004	W = NP 50 044 R = NP 50 045 G = NP 50 048 L = NP 50 047	W = NP 50 086 R = NP 50 087 G = NP 50 090 L = NP 50 089	W = NP 50 128 R = NP 50 129 G = NP 50 132 L = NP 50 131	W = NP 50 170 R = NP 50 171 G = NP 50 174 L = NP 50 173	W = NP 50 242 R = NP 50 243 G = NP 50 246 L = NP 50 245	R = NP 50 324 L = NP 50 326
60 x 130 	W = NP 50 007 R = NP 50 008 G = NP 50 011 L = NP 50 010	W = NP 50 050 R = NP 50 051 G = NP 50 054 L = NP 50 053	W = NP 50 092 R = NP 50 093 G = NP 50 096 L = NP 50 095	W = NP 50 134 R = NP 50 135 G = NP 50 138 L = NP 50 137	W = NP 50 176 R = NP 50 177 G = NP 50 180 L = NP 50 179	W = NP 50 248 R = NP 50 249 G = NP 50 252 L = NP 50 251	R = NP 50 330 L = NP 50 332
60 x 150 	W = NP 50 013 R = NP 50 014 G = NP 50 017 L = NP 50 016	W = NP 50 056 R = NP 50 057 G = NP 50 060 L = NP 50 059	W = NP 50 098 R = NP 50 099 G = NP 50 102 L = NP 50 101	W = NP 50 140 R = NP 50 141 G = NP 50 144 L = NP 50 143	W = NP 50 182 R = NP 50 183 G = NP 50 186 L = NP 50 185	W = NP 50 254 R = NP 50 255 G = NP 50 258 L = NP 50 257	R = NP 50 336 L = NP 50 338
60 x 200 	W = NP 50 019 R = NP 50 020 G = NP 50 023 L = NP 50 022	W = NP 50 062 R = NP 50 063 G = NP 50 066 L = NP 50 065	W = NP 50 104 R = NP 50 105 G = NP 50 108 L = NP 50 107	W = NP 50 146 R = NP 50 147 G = NP 50 150 L = NP 50 149	W = NP 50 188 R = NP 50 189 G = NP 50 192 L = NP 50 191	W = NP 50 260 R = NP 50 261 G = NP 50 264 L = NP 50 263	R = NP 50 342 L = NP 50 344
60 x 230 	W = NP 50 676 R = NP 50 677 G = NP 50 680 L = NP 50 679	W = NP 50 068 R = NP 50 069 G = NP 50 070 L = NP 50 071	W = NP 50 110 R = NP 50 111 G = NP 50 112 L = NP 50 113	W = NP 50 152 R = NP 50 153 G = NP 50 154 L = NP 50 155	W = NP 50 194 R = NP 50 195 G = NP 50 196 L = NP 50 197		R = NP 50 312 L = NP 50 313
100 x 230 	W = NP 50 037 R = NP 50 038 G = NP 50 041 L = NP 50 040	W = NP 50 080 R = NP 50 081 G = NP 50 084 L = NP 50 083	W = NP 50 122 R = NP 50 123 G = NP 50 126 L = NP 50 125	W = NP 50 164 R = NP 50 165 G = NP 50 168 L = NP 50 167	W = NP 50 206 R = NP 50 207 G = NP 50 210 L = NP 50 209	W = NP 50 278 R = NP 50 279 G = NP 50 282 L = NP 50 281	R = NP 50 312 L = NP 50 313

FB GERÄTEEINBAUKANAL

FORMTEILE UND ZUBEHÖR				AUTOMATENEINBAUEINHEIT	EINBAUDOSEN		
Geräteblende für 3 Module	**Geräteblende für 4 Module**	**Halteklammer**	**Trennestege**	**Automateneinbaueinheit für REG 12TE**	**Geräteeinbaudose 3 Module 83,5mm**	**Geräteeinbaudose Standard (2 Module) 60mm**	**Geräteeinbaudose doppelt (4 Module)**
							
R = NP 50 721 G = NP 50 615	R = NP 50 741 G = NP 50 745	NP 50 284 Farbe: gelb	NP 50 295 NP 52 293		NP 50 302	NP 50 305	NP 50 307
R = NP 50 722 G = NP 50 616	R = NP 50 742 G = NP 50 746	NP 50 285 Farbe: orange	NP 50 295 NP 52 293	R = NP 50 715	NP 50 302	NP 50 305	NP 50 307
R = NP 50 723 G = NP 50 617	R = NP 50 743 G = NP 50 747	NP 50 286 Farbe: grün	NP 50 295 NP 52 293	R = NP 50 716	NP 50 302	NP 50 305	NP 50 307
R = NP 50 724 G = NP 50 618	R = NP 50 744 G = NP 50 748	NP 50 287 Farbe: grau	NP 50 295 NP 52 293	R = NP 50 717	NP 50 302	NP 50 305	NP 50 307
		NP 50 288 Farbe: blau	NP 50 295 NP 52 293		NP 50 302	NP 50 305	NP 50 307
		NP 50 288 Farbe: blau	NP 50 289		NP 50 302	NP 50 305	NP 50 307

Baureihe NP 44/50

NF INSTALLATIONSKANAL, PVC

NF KANAL		FORMTEILE UND ZUBEHÖR						ZUBEHÖR FÜR DECKEMONTAGE	
ABMESSUNGEN H x B (mm x mm)	FARBE W = Cremeweiss RAL 9001 R = Reinweiss RAL 9010 G = Grau RAL 7030 L = Lichtgrau RAL 7035 **Ober-und Unterteil** 	**Inneneck** 	**Ausseneck** 	**Flachwinkel** 	**T-Stück** 	**Endstück** 	**Halteklammer** 	**Träger** 	**Verstellbare Kupplung** 
25 x 25 	W = NP 44 001 R = NP 44 002 G = NP 44 004 L = NP 44 003	W = NP 44 156 R = NP 44 157 G = NP 44 159 L = NP 44 158	W = NP 44 101 R = NP 44 102 G = NP 44 104 L = NP 44 103	W = NP 44 211 R = NP 44 212 G = NP 44 214 L = NP 44 213	W = NP 44 266 R = NP 44 267 G = NP 44 269 L = NP 44 268	W = NP 44 316 R = NP 443 17 G = NP 44 319 L = NP 44 318			
25 x 40* 	W = NP 44 006 R = NP 44 007 G = NP 44 009 L = NP 44 008	W = NP 44 161 R = NP 44 162 G = NP 44 164 L = NP 44 163	W = NP 44 106 R = NP 44 107 G = NP 44 109 L = NP 44 108	W = NP 44 216 R = NP 44 217 G = NP 44 219 L = NP 44 218	W = NP 44 271 R = NP 44 272 G = NP 44 274 L = NP 44 273	W = NP 44 321 R = NP 44 322 G = NP 44 324 L = NP 44 323	NP 44 401 Farbe: violett		
30 x 30 	W = NP 44 011 R = NP 44 012 G = NP 44 014 L = NP 44 013	W = NP 44 166 R = NP 44 167 G = NP 44 169 L = NP 44 168	W = NP 44 111 R = NP 44 112 G = NP 44 114 L = NP 44 113	W = NP 44 221 R = NP 44 222 G = NP 44 224 L = NP 44 223	W = NP 44 276 R = NP 44 277 G = NP 44 279 L = NP 44 278	W = NP 44 326 R = NP 44 327 G = NP 44 329 L = NP 44 328			
30 x 60* 	W = NP 44 016 R = NP 44 017 G = NP 44 019 L = NP 44 018	W = NP 44 171 R = NP 44 172 G = NP 44 174 L = NP 44 173	W = NP 44 116 R = NP 44 117 G = NP 44 119 L = NP 44 118	W = NP 44 226 R = NP 44 227 G = NP 44 229 L = NP 44 228	W = NP 44 281 R = NP 44 282 G = NP 44 284 L = NP 44 283	W = NP 44 331 R = NP 44 332 G = NP 44 334 L = NP 44 333	NP 44 402 Farbe: blau		
40 x 40* 	W = NP 44 021 R = NP 44 022 G = NP 44 024 L = NP 44 023	W = NP 44 176 R = NP 44 177 G = NP 44 179 L = NP 44 178	W = NP 44 121 R = NP 44 122 G = NP 44 124 L = NP 44 123	W = NP 44 231 R = NP 44 232 G = NP 44 234 L = NP 44 233	W = NP 44 286 R = NP 44 287 G = NP 44 289 L = NP 44 288	W = NP 44 336 R = NP 44 337 G = NP 44 339 L = NP 44 338	NP 44 401 Farbe: violett		
40 x 60* 	W = NP 44 026 R = NP 44 027 G = NP 44 029 L = NP 44 028	W = NP 44 181 R = NP 44 182 G = NP 44 184 L = NP 44 183	W = NP 44 126 R = NP 44 127 G = NP 44 129 L = NP 44 128	W = NP 44 236 R = NP 44 237 G = NP 44 239 L = NP 44 238	W = NP 44 291 R = NP 44 292 G = NP 44 294 L = NP 44 293	W = NP 44 341 R = NP 44 342 G = NP 44 344 L = NP 44 343	NP 44 402 Farbe: blau	NP 44 406	
40 x 60* mit fester Trennwand 	W = NP 44 051 R = NP 44 052 G = NP 44 054 L = NP 44 053	W = NP 44 181 R = NP 44 182 G = NP 44 184 L = NP 44 183	W = NP 44 126 R = NP 44 127 G = NP 44 129 L = NP 44 128	W = NP 44 236 R = NP 44 237 G = NP 44 239 L = NP 44 238	W = NP 44 291 R = NP 44 292 G = NP 44 294 L = NP 44 293	W = NP 44 341 R = NP 44 342 G = NP 44 344 L = NP 44 343	NP 44 402 Farbe: blau		
40 x 90* 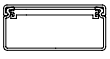	W = NP 44 031 R = NP 44 032 G = NP 44 034 L = NP 44 033	W = NP 44 186 R = NP 44 187 G = NP 44 189 L = NP 44 188	W = NP 44 131 R = NP 44 132 G = NP 44 134 L = NP 44 133	W = NP 44 241 R = NP 44 242 G = NP 44 244 L = NP 44 243	W = NP 44 296 R = NP 44 297 G = NP 44 299 L = NP 44 298	W = NP 44 346 R = NP 44 347 G = NP 44 349 L = NP 44 348	NP 44 403 Farbe: gelb		NP 44 405
40 x 90* mit fester Trennwand 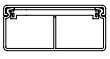	W = NP 44 056 R = NP 44 057 G = NP 44 059 L = NP 44 058	W = NP 44 186 R = NP 44 187 G = NP 44 189 L = NP 44 188	W = NP 44 131 R = NP 44 132 G = NP 44 134 L = NP 44 133	W = NP 44 241 R = NP 44 242 G = NP 44 244 L = NP 44 243	W = NP 44 296 R = NP 44 297 G = NP 44 299 L = NP 44 298	W = NP 44 346 R = NP 44 347 G = NP 44 349 L = NP 44 348	NP 44 403 Farbe: gelb		
60 x 60* 	W = NP 44 036 R = NP 44 037 G = NP 44 039 L = NP 44 038	W = NP 44 191 R = NP 44 192 G = NP 44 194 L = NP 44 193	W = NP 44 136 R = NP 44 137 G = NP 44 139 L = NP 44 138	W = NP 44 246 R = NP 44 247 G = NP 44 249 L = NP 44 248	W = NP 44 301 R = NP 44 302 G = NP 44 304 L = NP 44 303	W = NP 44 351 R = NP 44 352 G = NP 44 354 L = NP 44 353	NP 44 402 Farbe: blau		
60 x 90* 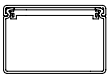	W = NP 44 041 R = NP 44 042 G = NP 44 044 L = NP 44 043	W = NP 44 186 R = NP 44 187 G = NP 44 189 L = NP 44 188	W = NP 44 131 R = NP 44 132 G = NP 44 134 L = NP 44 133	W = NP 44 241 R = NP 44 242 G = NP 44 244 L = NP 44 243	W = NP 44 306 R = NP 44 307 G = NP 44 309 L = NP 44 308	W = NP 44 356 R = NP 44 357 G = NP 44 359 L = NP 44 358	NP 44 403 Farbe: gelb		

* einschliesslich 4 Klammern pro 2 m.

NP44/50

Kabelführungs- und Geräteeinbaukanäle

Der Leitungsführungskanal NF ist in 9 Größen verfügbar, auch mit integriertem Trennsteg. Der Geräteeinbaukanal FB ist in 6 Größen lieferbar und eignet such für den Einabu von Trennstegen und Geräteeinbaudosen. Für beide Kanäle sind Formteile erhältlich.

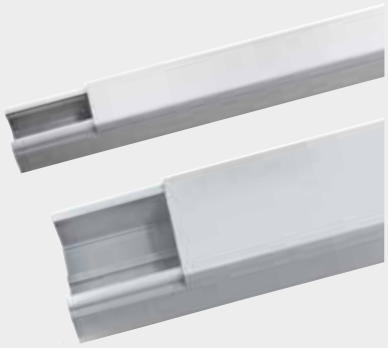

Technische Daten ***Seite 1335***

NF -INSTALLATIONSKANÄLE AUS PVC







KANÄLE



NP 44 008

INSTALLATIONSKANÄLE AUS PVC, INKL. OBERTEIL LÄNGE: 2 M

Art.-Nr.	Abmessungen HxB (mm)	Querschnitt (mm²)	VE
Farbe: Weiss RAL 9001			
NP 44 001	25x25	360	42
NP 44 006	40x25*	530	48
NP 44 011	30x30	580	48
NP 44 016	60x30*	1040	30
NP 44 021	40x40*	1100	32
NP 44 026	60x40*	1550	24
NP 44 031	90x40*	2480	24
NP 44 036	60x60*	2540	16
NP 44 041	90x60*	4120	20
Farbe: Weiss ähnlich RAL 9010			
NP 44 002	25x25	360	42
NP 44 007	40x25*	530	48
NP 44 012	30x30	580	48
NP 44 017	60x30*	1040	30
NP 44 022	40x40*	1100	32
NP 44 027	60x40*	1550	24
NP 44 032	90x40*	2480	24
NP 44 037	60x60*	2540	16
NP 44 042	90x60*	4120	20
Farbe: Grau RAL 7030			
NP 44 004	25x25	360	42
NP 44 009	40x25*	530	48
NP 44 014	30x30	580	48
NP 44 019	60x30*	1040	30
NP 44 024	40x40*	1100	32
NP 44 029	60x40*	1550	24
NP 44 034	90x40*	2480	24
NP 44 039	60x60*	2540	16
NP 44 044	90x60*	4120	20

Fortsetzung



NP 44 008

(FORTSETZUNG)

INSTALLATIONSKANÄLE AUS PVC, INKL. OBERTEIL LÄNGE: 2 M

Art.-Nr.	Abmessungen HxB (mm)	Querschnitt (mm²)	VE
Farbe: Grau ähnlich RAL 7035			
NP 44 003	25x25	360	42
NP 44 008	40x25*	530	48
NP 44 013	30x30	580	48
NP 44 018	60x30*	1040	40
NP 44 023	40x40*	1100	32
NP 44 028	60x40*	1550	24
NP 44 033	90x40*	2480	24
NP 44 038	60x60*	2540	16
NP 44 043	90x60*	4120	20

* Einschliesslich 4 Klammern pro 2m.

ZWEIZÜGIG



NP 44 059

INSTALLATIONSKANÄLE AUS PVC, INKL. OBERTEIL - ZWEIZÜGIG - LÄNGE: 2 M

Art.-Nr.	Abmessungen HxB (mm)	VE
Farbe: Weiss RAL 9001		
NP 44 051	60x40*	24
NP 44 056	90x40*	24
Farbe: Weiss ähnlich RAL 9010		
NP 44 052	60x40*	24
NP 44 057	90x40*	24
Farbe: Grau RAL 7030		
NP 44 054	60x40*	24
NP 44 059	90x40*	24
Farbe: Grau ähnlich RAL 7035		
NP 44 053	60x40*	24
NP 44 058	90x40*	24

* Einschliesslich 4 Klammern pro 2m.



NP 44 132

AUSSENECK

Art.-Nr.	Abmessungen HxB (mm)	VE
Farbe: Weiss RAL 9001		
NP 44 101	25x25	4
NP 44 106	25x40	4
NP 44 111	30x30	4
NP 44 116	30x60	4
NP 44 121	40x40	4
NP 44 126	40x60	4
NP 44 131	40x90/60x90	4
NP 44 136	60x60	4
Farbe: Weiss ähnlich RAL 9010		
NP 44 102	25x25	4
NP 44 107	25x40	4
NP 44 112	30x30	4
NP 44 117	30x60	4
NP 44 122	40x40	4
NP 44 127	40x60	4
NP 44 132	40x90/60x90	4
NP 44 137	60x60	4
Farbe: Grau RAL 7030		
NP 44 104	25x25	4
NP 44 109	25x40	4
NP 44 114	30x30	4
NP 44 119	30x60	4
NP 44 124	40x40	4
NP 44 129	40x60	4
NP 44 134	40x90/60x90	4
NP 44 139	60x60	4
Farbe: Grau ähnlich RAL 7035		
NP 44 103	25x25	4
NP 44 108	25x40	4
NP 44 113	30x30	4
NP 44 118	30x60	4
NP 44 123	40x40	4
NP 44 128	40x60	4
NP 44 133	40x90/60x90	4
NP 44 138	60x60	4



NP 44 182

INNENECK

Art.-Nr.	Abmessungen HxB (mm)	VE
Farbe: Weiss RAL 9001		
NP 44 156	25x25	4
NP 44 161	25x40	4
NP 44 166	30x30	4
NP 44 171	30x60	4
NP 44 176	40x40	4
NP 44 181	40x60	4
NP 44 186	40x90/60x90	4
NP 44 191	60x60	4
Farbe: Weiss ähnlich RAL 9010		
NP 44 157	25x25	4
NP 44 162	25x40	4
NP 44 167	30x30	4
NP 44 172	30x60	4
NP 44 177	40x40	4
NP 44 182	40x60	4
NP 44 187	40x90/60x90	4
NP 44 192	60x60	4
Farbe: Grau RAL 7030		
NP 44 159	25x25	4
NP 44 164	25x40	4
NP 44 169	30x30	4
NP 44 174	30x60	4
NP 44 179	40x40	4
NP 44 184	40x60	4
NP 44 189	40x90/60x90	4
NP 44 194	60x60	4
Farbe: Grau ähnlich RAL 7035		
NP 44 158	25x25	4
NP 44 163	25x40	4
NP 44 168	30x30	4
NP 44 173	30x60	4
NP 44 178	40x40	4
NP 44 183	40x60	4
NP 44 188	40x90/60x90	4
NP 44 193	60x60	4



NP 44 237

FLACHWINKEL

Art.-Nr.	Abmessungen HxB (mm)	VE
Farbe: Weiss RAL 9001		
NP 44 211	25x25	4
NP 44 216	25x40	4
NP 44 221	30x30	4
NP 44 226	30x60	4
NP 44 231	40x40	4
NP 44 236	40x60	4
NP 44 241	40x90/60x90	4
NP 44 246	60x60	4
Farbe: Weiss ähnlich RAL 9010		
NP 44 212	25x25	4
NP 44 217	25x40	4
NP 44 222	30x30	4
NP 44 227	60x60	4
NP 44 232	40x40	4
NP 44 237	40x60	4
NP 44 242	40x90/60x90	4
NP 44 247	60x60	4
Farbe: Grau RAL 7030		
NP 44 214	25x25	4
NP 44 219	25x40	4
NP 44 224	30x30	4
NP 44 229	30x60	4
NP 44 234	40x40	4
NP 44 239	40x60	4
NP 44 244	40x90/60x90	4
NP 44 249	60x60	4
Farbe: Grau ähnlich RAL 7035		
NP 44 213	25x25	4
NP 44 218	25x40	4
NP 44 223	30x30	4
NP 44 228	30x60	4
NP 44 233	40x40	4
NP 44 238	40x60	4
NP 44 243	40x90/60x90	4
NP 44 248	60x60	4



NP 44 267

T-STÜCK

Art.-Nr.	Abmessungen HxB (mm)	VE
Farbe: Weiss RAL 9001		
NP 44 266	25x25	4
NP 44 271	25x40	4
NP 44 276	30x30	4
NP 44 281	30x60	4
NP 44 286	40x40	4
NP 44 291	40x60	4
NP 44 296	40x90	4
NP 44 301	60x60	4
NP 44 306	60x90	4
Farbe: Weiss ähnlich RAL 9010		
NP 44 267	25x25	4
NP 44 272	25x40	4
NP 44 277	30x30	4
NP 44 282	30x60	4
NP 44 287	40x40	4
NP 44 292	40x60	4
NP 44 297	40x90	4
NP 44 302	60x60	4
NP 44 307	60x90	4
Farbe: Grau RAL 7030		
NP 44 269	25x25	4
NP 44 274	25x40	4
NP 44 279	30x30	4
NP 44 284	30x60	4
NP 44 289	40x40	4
NP 44 294	40x60	4
NP 44 299	40x90	4
NP 44 304	60x60	4
NP 44 309	60x90	4
Farbe: Grau ähnlich RAL 7035		
NP 44 268	25x25	4
NP 44 273	25x40	4
NP 44 278	30x30	4
NP 44 283	30x60	4
NP 44 288	40x40	4
NP 44 293	40x60	4
NP 44 298	40x90	4
NP 44 303	60x60	4
NP 44 308	60x90	4



NP 44 347

ENDSTÜCK

Art.-Nr.	Abmessungen HxB (mm)	VE
Farbe: Weiss RAL 9001		
NP 44 316	25x25	10
NP 44 321	25x40	10
NP 44 326	30x30	10
NP 44 331	30x60	10
NP 44 336	40x40	10
NP 44 341	40x60	10
NP 44 346	40x90	10
NP 44 351	60x60	10
NP 44 356	60x90	10
Farbe: Weiss ähnlich RAL 9010		
NP 44 317	25x25	10
NP 44 322	25x40	10
NP 44 327	30x30	10
NP 44 332	30x60	10
NP 44 337	40x40	10
NP 44 342	40x60	10
NP 44 347	40x90	10
NP 44 352	60x60	10
NP 44 357	60x90	10
Farbe: Grau RAL 7030		
NP 44 319	25x25	10
NP 44 324	25x40	10
NP 44 329	30x30	10
NP 44 334	30x60	10
NP 44 339	40x40	10
NP 44 344	40x60	10
NP 44 349	40x90	10
NP 44 354	60x60	10
NP 44 359	60x90	10
Farbe: Grau ähnlich RAL 7035		
NP 44 318	25x25	10
NP 44 323	25x40	10
NP 44 328	30x30	10
NP 44 333	30x60	10
NP 44 338	40x40	10
NP 44 343	40x60	10
NP 44 348	40x90	10
NP 44 353	60x60	10
NP 44 358	60x90	10

TECHNISCHES ZUBEHÖR



HALTEKLAMMERN

Art.-Nr.	Abmessungen H (mm)	VE
NP 44 401	40	50
NP 44 402	60	50
NP 44 403	90	50

KONSOLEN



NP 44 406

KONSOLE, VERSTELLBAR FÜR BRÜSTUNGSKANÄLE

Art.-Nr.	Geeignet für	Farbe	VE
NP 44 406	Kanäle mit Breite B=90-200	Weiss ähnlich RAL 9010	10



NP 44 405

KANALKUPPLUNG, VERSTELLBAR

Art.-Nr.	Geeignet für	Farbe	VE
NP 44 405	Kanäle mit Höhe H=40-80	Weiss ähnlich RAL 9010	10

FB -GERÄTEEINBAUKANÄLE AUS PVC







KANÄLE



NP 50 002

GERÄTEEINBAUKANÄLE AUS PVC - LÄNGE: 2 M

Art.-Nr.	Abmessungen HxB (mm)	Querschnitt (mm²)	VE
Farbe: Weiss RAL 9001			
NP 50 001	60x100	4780	12
NP 50 007	60x130	6300	8
NP 50 013	60x150	7320	8
NP 50 019	60x200	9660	6
NP 50 676	60x230	11300	6
NP 50 037	100x230	18800	4
Farbe: Weiss ähnlich RAL 9010			
NP 50 002	60x100	4780	12
NP 50 008	60x130	6300	8
NP 50 014	60x150	7320	8
NP 50 020	60x200	9660	6
NP 50 677	60x230	11300	6
NP 50 038	100x230	18800	4
Farbe: Grau RAL 7030			
NP 50 005	60x100	4780	12
NP 50 011	60x130	6300	8
NP 50 017	60x150	7320	8
NP 50 023	60x200	9660	6
NP 50 680	60x230	11300	6
NP 50 041	100x230	18800	4
Farbe: Grau ähnlich RAL 7035			
NP 50 004	60x100	4780	12
NP 50 010	60x130	6300	8
NP 50 016	60x150	7320	8
NP 50 022	60x200	9660	6
NP 50 679	60x230	11300	6
NP 50 040	100x230	18800	4

MITGELIEFERTES ZUBEHÖR: Deckel und 3 Halteklammern.

MERKMALE: Unterteil mit Bodenlochung und 35mm Profilschiene zum Einbau von Gerätedosen und Trennschienen.

FORMTEILE UND ZUBEHÖR



NP 50 045

AUSSENECK

Art.-Nr.	Abmessungen HxB (mm)	VE
Farbe: Weiss RAL 9001		
NP 50 044	60x100	4
NP 50 050	60x130	4
NP 50 056	60x150	4
NP 50 062	60x200	4
NP 50 068	60x230	4
NP 50 080	100x230	4
Farbe: Weiss ähnlich RAL 9010		
NP 50 045	60x100	4
NP 50 051	60x130	4
NP 50 057	60x150	4
NP 50 063	60x200	4
NP 50 069	60x230	4
NP 50 081	100x230	4
Farbe: Grau RAL 7030		
NP 50 048	60x100	4
NP 50 054	60x130	4
NP 50 060	60x150	4
NP 50 066	60x200	4
NP 50 070	60x230	4
NP 50 084	100x230	4
Farbe: Grau ähnlich RAL 7035		
NP 50 047	60x100	4
NP 50 053	60x130	4
NP 50 059	60x150	4
NP 50 065	60x200	4
NP 50 071	60x230	4
NP 50 083	100x230	4



NP 50 093

INNENECK

Art.-Nr.	Abmessungen HxB (mm)	VE
Farbe: Weiss RAL 9001		
NP 50 086	60x100	4
NP 50 092	60x130	4
NP 50 098	60x150	4
NP 50 104	60x200	4
NP 50 110	60x230	4
NP 50 122	100x230	4
Farbe: Weiss ähnlich RAL 9010		
NP 50 087	60x100	4
NP 50 093	60x130	4
NP 50 099	60x150	4
NP 50 105	60x200	4
NP 50 111	60x230	4
NP 50 123	100x230	4
Farbe: Grau RAL 7030		
NP 50 090	60x100	4
NP 50 096	60x130	4
NP 50 102	60x150	4
NP 50 108	60x200	4
NP 50 112	60x230	4
NP 50 126	100x230	4
Farbe: Grau ähnlich RAL 7035		
NP 50 089	60x100	4
NP 50 095	60x130	4
NP 50 101	60x150	4
NP 50 107	60x200	4
NP 50 113	60x230	4
NP 50 125	100x230	4



NP 50 129

FLACHWINKEL

Art.-Nr.	Abmessungen HxB (mm)	VE
Farbe: Weiss RAL 9001		
NP 50 128	60x100	4
NP 50 134	60x130	4
NP 50 140	60x150	4
NP 50 146	60x200	4
NP 50 152	60x230	4
NP 50 164	100x230	4
Farbe: Weiss ähnlich RAL 9010		
NP 50 129	60x100	4
NP 50 135	60x130	4
NP 50 141	60x150	4
NP 50 147	60x200	4
NP 50 153	60x230	4
NP 50 165	100x230	4
Farbe: Grau RAL 7030		
NP 50 132	60x100	4
NP 50 138	60x130	4
NP 50 144	60x150	4
NP 50 150	60x200	4
NP 50 154	60x230	4
NP 50 168	100x230	4
Farbe: Grau ähnlich RAL 7035		
NP 50 131	60x100	4
NP 50 137	60x130	4
NP 50 143	60x150	4
NP 50 149	60x200	4
NP 50 155	60x230	4
NP 50 167	100x230	4



NP 50 171

T-STÜCK

Art.-Nr.	Abmessungen HxB (mm)	VE
Farbe: Weiss RAL 9001		
NP 50 170	60x100	4
NP 50 176	60x130	4
NP 50 182	60x150	4
NP 50 188	60x200	4
NP 50 194	60x230	4
NP 50 206	100x230	2
Farbe: Weiss ähnlich RAL 9010		
NP 50 171	60x100	4
NP 50 177	60x130	4
NP 50 183	60x150	4
NP 50 189	60x200	4
NP 50 195	60x230	4
NP 50 207	100x230	2
Farbe: Grau RAL 7030		
NP 50 174	60x100	4
NP 50 180	60x130	4
NP 50 186	60x150	4
NP 50 192	60x200	4
NP 50 196	60x230	4
NP 50 210	100x230	2
Farbe: Grau ähnlich RAL 7035		
NP 50 173	60x100	4
NP 50 179	60x130	4
NP 50 185	60x150	4
NP 50 191	60x200	4
NP 50 197	60x230	4
NP 50 209	100x230	2

NP 50 243

ENDSTÜCK

Art.-Nr.	Abmessungen HxB (mm)	VE
Farbe: Weiss RAL 9001		
NP 50 242	60x100	10
NP 50 248	60x130	10
NP 50 254	60x150	10
NP 50 260	60x200	10
NP 50 278	100x230	10
Farbe: Weiss ähnlich RAL 9010		
NP 50 243	60x100	10
NP 50 249	60x130	10
NP 50 255	60x150	10
NP 50 261	60x200	10
NP 50 279	100x230	10
Farbe: Grau RAL 7030		
NP 50 246	60x100	10
NP 50 252	60x130	10
NP 50 258	60x150	10
NP 50 264	60x200	10
NP 50 282	100x230	10
Farbe: Grau ähnlich RAL 7035		
NP 50 245	60x100	10
NP 50 251	60x130	10
NP 50 257	60x150	10
NP 50 263	60x200	10
NP 50 281	100x230	10

TECHNISCHES ZUBEHÖR



NP 50 284

HALTEKLAMMERN

Art.-Nr.	Abmessungen HxB (mm)	Farbe	VE
NP 50 284	60x100	Gelb	50
NP 50 285	60x130	Orange	50
NP 50 286	60x150	Grün	50
NP 50 287	60x200	Grau	50
NP 50 288	60x230/100x230	Blau	50

NP50288: Auch für Kanäle 60x230 geeignet



NP 50 295

TRENNSTEGE

Art.-Nr.	Aufteilung	Geeignet für	VE
NP 50 295	Mehrfachaufteilung	Kanäle H=60-90	48
NP 50 289	Mehrfachaufteilung	Kanäle H=100	24
NP 52 293	Mittelaufteilung	Kanäle H=60-90	48

NP 44/50

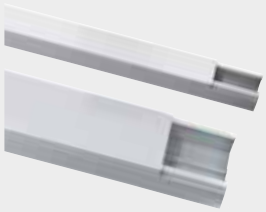

TRENNSTEGE UND DOSEN



Zwei Trennstege ermöglichen die interne Trennung von Stromkreisen gemäß CEI 64-8. Die Einbaudosen mit 2, 3 und 4 Einsätzen ermöglichen den Einbau von Schalterprogrammen. Die Trennstege und Dosen können direkt an die DIN Schiene des Kanals montiert werden.

FORMTEILE



Die Formteile sind für alle Kanäle erhältlich und ermöglichen eine saubere Abdeckung der Stoßkanten und vereinfachen die Montage der Kanäle vor Ort.

MONTAGE VON INDUSTRIESTECKDOSEN



Mit den entsprechenden Adaptern können Industriesteckdosen nach IEC 309 und verriegelbare COMBIBLOC Steckdosen an den FB-Kanal montiert werden, unter Beibehaltung der Schutzart IP40 des Kanals.

FB - MULTIFUNKTIONSKANÄLE FÜR KABELFÜHRUNGEN UND GERÄTETRÄGER AUS PVC

IP 40 für Wandmontage	Einsatzbereich: im Dienstleistungs- und Industriesektor zur Verlegung von Energie- und Datenleitungen, sowie zum Geräteeinbau.
IP 20 für Deckenmontage	Verlegungsart: Wand- oder Deckenmontage
Bezugsnormen: CEI 23-32	
Material: PVC	
Eigenschaften: Deckel nur mit Werkzeug entfernbar Installationstemperatur: von –5 bis +60 °C Isolationswiderstand: 100 MΩ Selbstlöschend: in weniger als 30 Sekunden Stoßfestigkeit: 6 J	

MULTIFUNKTIONSKANÄLE FÜR KABELFÜHRUNGEN UND GERÄTETRÄGER AUS PVC (TYP FB)

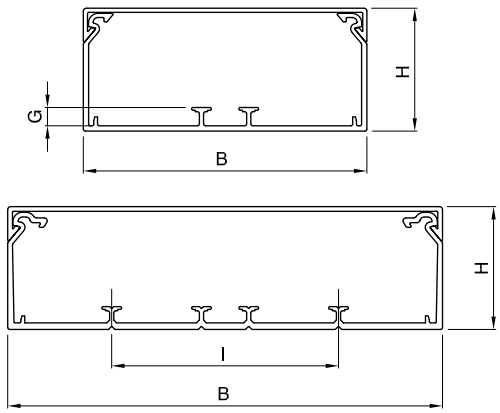

EK	QUERSCHN. mm²	B	H	G	I
100 x 60	4780	100	65	10	-
130 x 60	6300	130	65	10	-
150 x 60	7320	150	65	10	-
230 x 60	9660	197	65	9	100

TRENNSTEGE FÜR KANALFÜHRUNGEN UND GERÄTETRÄGER

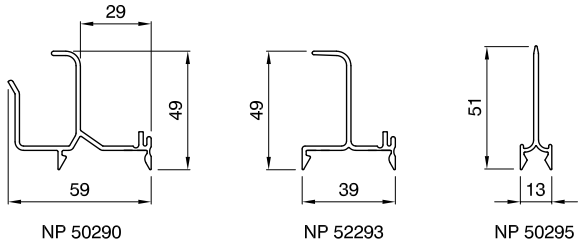

BEISPIELE DER UNTERTEILUNG VON MULTIFUNKTIONSKANÄLEN

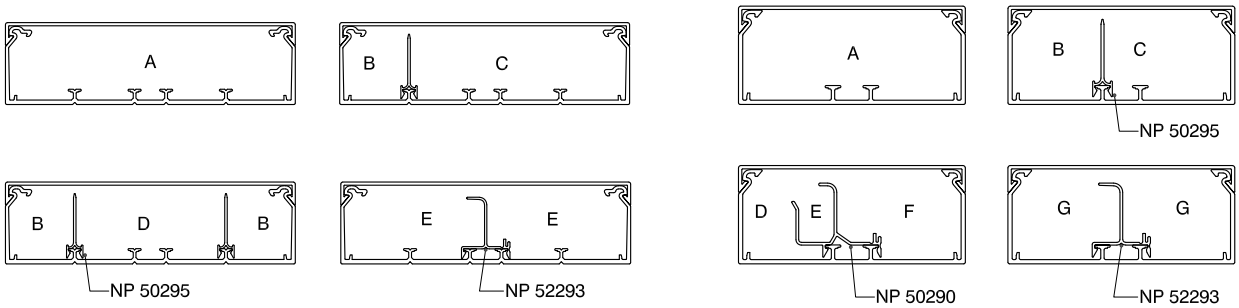

FB	A	B	C	D	E	F	G	H
100 x 60	4780	1650	2900	600	800	2500	2100	1000
130 x 60	6300	2380	3640	1200	800	3300	2840	1000
150 x 60	7320	2850	4100	1500	800	3750	3320	1000
230 x 60	9660	2100	7150	4800	4500	2100	-	-

NF - KABELKANÄLE AUS PVC

IP 40 für Wandmontage

IP 20 für Deckenmontage

Normenbezug: DINVDE 0604-2 / IEC 61084-2

Material: PVC

Eigenschaften: Selbstlöschend: in weniger als 30 Sekunden
Stoßfestigkeit: 6J
Installationstemperatur: von -5 bis +60 °C
Isolationswiderstand: 100 MΩ

Einsatzbereich: Dienstleistungs,- Industrie- und Privatbereich zur Verlegung von Energie- und Datenleitungen

Verlegungsart: Wand- oder Deckenmontage

KABELFÜHRUNGSKANÄLE AUS PVC (TYP NP 44 002)

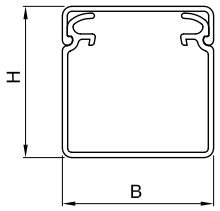

EK	QUERSCHN. mm²	B	H
25 x 25	360	25	25
30 x 30	580	30	30
40 x 40	1100	40	40
60 x 40	1550	57	40
90 x 40	2480	90	40

ADAPTER FÜR GEWISS ANBAUSTECKDOSEN IEC 309

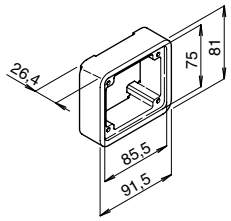

ART.-NR.	FLANSCH	FARBE
NP 50 692	85 x 75	Weiß RAL 9010
NP 50 299	85 x 75	Grau RAL 7035

ABDECKUNG FÜR REIHENEINBAUGERÄTE MIT TRANSPARENTER KLAPPE FÜR FB- KANÄLE 12 MODULE

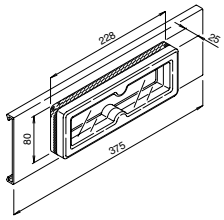

ART.-NR.	DECKELHÖHE (mm)	BAUREIHE	FARBE
NP 50 715	130	FB-PVC	Weiß RAL 9010
NP 50 716	150	FB-PVC	Weiß RAL 9010
NP 50 717	200	FB-PVC	Weiß RAL 9010
NP 50 320	130	FB-PVC	Grau RAL 7035
NP 50 321	150	FB-PVC	Grau RAL 7035
NP 50 322	200	FB-PVC	Grau RAL 7035

GERÄTEEINBAUDOSEN

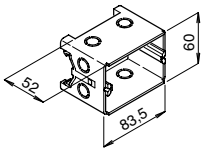

NP 50 302

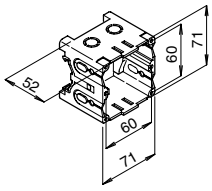

NP 50 305

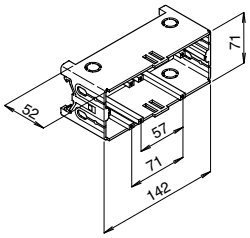

NP 50 307

ART.-NR.	ANZAHL EINSÄTZE	FARBE
NP 50 302	3	Rosso
NP 50 305	2	Rosso
NP 50 307	4	Verde

Baureihe NP 54/55

BR BRÜSTUNGSKANAL, PVC

BR KANAL PVC			FORMETEIL				
ABMESSUNGEN H X B (mm x mm)	FARBE W = Cremeweiss RAL 9001 R = Reinweiss RAL 9010 L = Lichtgrau Ral 7035		Ausseneck	Ausseneck Oberteil	Inneneck	Flachwinkel	T-Stück
	Unterteil 	Oberteil 					
70 x 100 	W = NP 52 006 R = NP 52 007 L = NP 52 008		W = NP 52 119 R = NP 52 120 L = NP 52 122		W = NP 52 167 R = NP 52 168 L = NP 52 170	W = NP 52 199 R = NP 52 200 L = NP 52 202	W = NP 52 231 R = NP 52 232 L = NP 52 234
70 x 130 	W = NP 52 001 R = NP 52 002 L = NP 52 005	W = NP 52 101 R = NP 52 102 L = NP 52 105	W = NP 52 117 R = NP 52 118 L = NP 52 121	W = NP 52 149 R = NP 52 150 L = NP 52 153	W = NP 52 165 R = NP 52 166 L = NP 52 169	W = NP 52 197 R = NP 52 198 L = NP 52 201	W = NP 52 229 R = NP 52 230 L = NP 52 233
70 x 170 	W = NP 52 017 R = NP 52 018 L = NP 52 021		W = NP 52 133 R = NP 52 134 L = NP 52 137		W = NP 52 181 R = NP 52 182 L = NP 52 185	W = NP 52 213 R = NP 52 214 L = NP 52 217	W = NP 52 245 R = NP 52 246 L = NP 52 249

BR BRÜSTUNGSKANAL, PVC

BR KANAL PVC	GERÄTEEINBAUDOSEN UND ZUBEHÖR					
ABMESSUNGEN H X B (mm x mm)	Abzweigdose Tiefe 45mm 	Geräteeinbaudose Standard (2 module) Tiefe 47mm 	Geräteeinbaudose Standard (2 module) Tiefe 52mm 	Geräteeinbaudose doppelt (4 module) 108,5mm 	Geräteeinbaudose 3 module 83,5mm 	Zugentlastung 
70 x 100 	NP 50 306	NP 50 304	NP 50 305	NP 50 307	NP 50 302	NP 50 293
70 x 130 						
70 x 170 						

BR BRÜSTUNGSKANAL, PVC

ZUBEHÖR		TRENNSTEGE	
Kupplung	**Endstück**	**Mittelaufteilung**	**Mehrfachaufteilung**
			
W = NP 52 261 R = NP 52 262 L = NP 52 265	W = NP 54 271 R = NP 54 272 L = NP 54 273	NP 52 293	NP 50 295
	W = NP 52 277 R = NP 52 278 L = NP 52 281		
	W = NP 52 285 R = NP 52 286 L = NP 52 289		

GERÄTEEINBAUDOSEN UND ZUBEHÖR			STECKDOSEN	
IEC 309 Steckdose 200-250 V 16 A 3 pol. zu Adapter NP 50 299	**CEE Adapter 85x75 mm inkl. 4 Schrauben**	**CEE Einbaurahmen 75x75 mm inkl. 4 Schrauben**	**ohne Kindersicherung NOWA-Plus**	**ohne Kindersicherung NOWA-Plus 3+2**
				
Z. B. GW62205H/ GW62205FH weitere Steckdosen siehe Gewiss Katalog	L = NP 50 299	L = NP 50 296	W = NP 52 503	W = NP 52 519

NP54/55

Brüstungskanäle

Die Brüstungskanäle der Baureihe BR haben eine Breite von 70mm und sind in 3 verschiedenen Höhen und drei verschiedenen Farben erhältlich. Die integrierte Hutschiene ermöglicht den Einbau von Trennstegen und Einbaudosen. Die Formteile runden das Sortiment ab.



Technische Daten ***Seite 1345***

BR-PVC - BRÜSTUNGSKANÄLE

KANÄLE



NP 52 002

PVC UNTERTEIL - LÄNGE: 2 M

Art.-Nr.	Abmessungen HxB (mm)	Abdeckung Größe (mm)	Querschnitt (mm²)	VE
Farbe: Weiss RAL 9001				
NP 52 006	70x100	80	5300	8
NP 52 001	70x130	80	7130	8
NP 52 017	70x170	80	9410	8
Farbe: Weiss ähnlich RAL 9010				
NP 52 007	70x100	80	5300	8
NP 52 002	70x130	80	7130	8
NP 52 018	70x170	80	9410	8
Farbe: Grau ähnlich RAL 7035				
NP 52 008	70x100	80	5300	8
NP 52 005	70x130	80	7130	8
NP 52 021	70x170	80	9410	8



NP 52 105

PVC OBERTEIL - LÄNGE: 2 M

Art.-Nr.	Abdeckung Größe (mm)	VE
Farbe: Weiss RAL 9001		
NP 52 101	80	16
Farbe: Weiss ähnlich RAL 9010		
NP 52 102	80	16
Farbe: Grau ähnlich RAL 7035		
NP 52 105	80	16



NP 52 118

AUSSENECK

Art.-Nr.	Abmessungen HxB (mm)	Abdeckung Größe (mm)	VE
Farbe: Weiss RAL 9001			
NP 52 119	70x100	80	2
NP 52 117	70x130	80	2
NP 52 133	70x170	80	2
Farbe: Weiss ähnlich RAL 9010			
NP 52 120	70x100	80	2
NP 52 118	70x130	80	2
NP 52 134	70x170	80	2
Farbe: Grau ähnlich RAL 7035			
NP 52 122	70x100	80	2
NP 52 121	70x130	80	2
NP 52 137	70x170	80	2



NP 52 153

OBERTEIL FÜR AUSSENECK

Art.-Nr.	Abdeckung Größe (mm)	VE
Farbe: Weiss RAL 9001		
NP 52 149	80	2
Farbe: Weiss ähnlich RAL 9010		
NP 52 150	80	2
Farbe: Grau ähnlich RAL 7035		
NP 52 153	80	2



NP 52 166

INNENECK

Art.-Nr.	Abmessungen HxB (mm)	Abdeckung Größe (mm)	VE
Farbe: Weiss RAL 9001			
NP 52 167	70x100	80	2
NP 52 165	70x130	80	2
NP 52 181	70x170	80	2
Farbe: Weiss ähnlich RAL 9010			
NP 52 168	70x100	80	2
NP 52 166	70x130	80	2
NP 52 182	70x170	80	2
Farbe: Grau ähnlich RAL 7035			
NP 52 170	70x100	80	2
NP 52 169	70x130	80	2
NP 52 185	70x170	80	2



NP 52 198

FLACHWINKEL

Art.-Nr.	Abmessungen HxB (mm)	Abdeckung Größe (mm)	VE
Farbe: Weiss RAL 9001			
NP 52 199	70x100	80	2
NP 52 197	70x130	80	2
NP 52 213	70x170	80	2
Farbe: Weiss ähnlich RAL 9010			
NP 52 200	70x100	80	2
NP 52 198	70x130	80	2
NP 52 214	70x170	80	2
Farbe: Grau ähnlich RAL 7035			
NP 52 202	70x100	80	2
NP 52 201	70x130	80	2
NP 52 217	70x170	80	2



NP 52 230

T-STÜCK

Art.-Nr.	Abmessungen HxB (mm)	Abdeckung Größe (mm)	VE
Farbe: Weiss RAL 9001			
NP 52 231	70x100	80	2
NP 52 229	70x130	80	2
NP 52 245	70x170	80	2
Farbe: Weiss ähnlich RAL 9010			
NP 52 232	70x100	80	2
NP 52 230	70x130	80	2
NP 52 246	70x170	80	2
Farbe: Grau ähnlich RAL 7035			
NP 52 234	70x100	80	2
NP 52 233	70x130	80	2
NP 52 249	70x170	80	2



NP 52 262

KUPPLUNG - PVC MATERIAL

Art.-Nr.	Abdeckung Größe (mm)	VE
Farbe: Weiss RAL 9001		
NP 52 261	80	10
Farbe: Weiss ähnlich RAL 9010		
NP 52 262	80	10
Farbe: Grau ähnlich RAL 7035		
NP 52 265	80	10



NP 54 272

ENDSTÜCK

Art.-Nr.	Abmessungen HxB (mm)	VE
Farbe: Weiss RAL 9001		
NP 54 271	70x100	10
NP 52 277	70x130	10
NP 52 285	70x170	10
Farbe: Weiss ähnlich RAL 9010		
NP 54 272	70x100	10
NP 52 278	70x130	10
NP 52 286	70x170	10
Farbe: Grau ähnlich RAL 7035		
NP 54 273	70x100	10
NP 52 281	70x130	10
NP 52 289	70x170	10

TECHNISCHES ZUBEHÖR



NP 50 295

TRENNSTEGE

Art.-Nr.	Aufteilung	VE
NP 50 295	Mehrfachaufteilung	48
NP 52 293	Mittelaufteilung	48

NP 54/55



TRENNSTEGE UND DOSEN



Zwei Trennstege ermöglichen die interne Trennung von Stromkreisen gemäß CEI 64-8. Die Einbaudosen mit 2, 3 und 4 Einsätzen ermöglichen den Einbau von Schalterprogrammen. Die Trennstege und Dosen können direkt an die DIN Schiene des Kanals montiert werden.

ENERGIVERSORGUNG ÜBER ABK KANÄLE



Der Aufbodenkanal ABK ermöglicht die Einspeisung von Säulen direkt über den Boden.

FORMTEILE



Die Formteile sind für alle Kanäle erhältlich und ermöglichen eine saubere Abdeckung der Stoßkanten und vereinfachen die Montage der Kanäle vor Ort.

BR-ALU - ENERGIE- UND VERSORGUNGSSÄULEN

IP 40 - Klasse I	Einsatzbereich: Entnahmepunkte für Energie- und/oder Signalverteilung in Anlagen des Wohn- und Dienstleistungsbereichs (z.B.: Büros, Schulen usw.).
Material: Aluminium	Installationsart: Boden- und Deckenmontage
Eigenschaften: Deckel nur mit Werkzeug entfernbar Stoßfestigkeit: 20 J	

ADAPTER FÜR GEWISS ANBAUSTECKDOSEN IEC 309

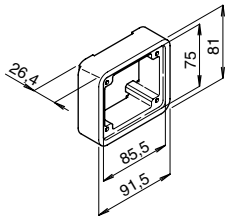

ART.-NR.	FLANSCH	FARBE
NP 50 692	85 x 75	Weiß RAL 9010
NP 50 299	85 x 75	Grau RAL 7035

GERÄTEEINBAUDOSEN

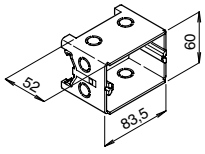

NP 50 302

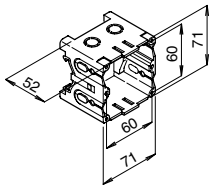

NP 50 305

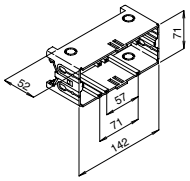

NP 50 307

ART.-NR.	ANZAHL EINSÄTZE	FARBE
NP 50 302	3	Rot
NP 50 305	2	Rot
NP 50 307	4	Grün

BR/FB

Zubehör für BR und FB Zubehör für Kabelkanalsysteme

Das Zubehör für die Geräteeinbau- und Brüstungskanäle umfasst Einbaudosen in verschiedenen Größen und Adapter für den Einbau von Industriesteckvorrichtungen. Zusätzlich bietet das Sortiment auch vorverdrahtetete Steckdosen mit und ohne erhöhtem Berührungsschutz.



ZUBEHÖR FÜR BR BRÜSTUNGSKANÄLE

GERÄTEEINBAUDOSEN



NP 50 306

ABZWEIGDOSE, HÖHE 45 MM

Art.-Nr.	Farbe	VE
NP 50 306	Grün	40

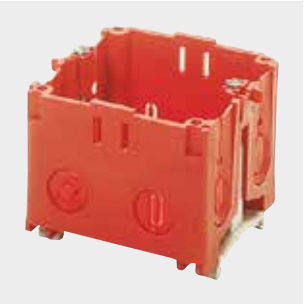

NP 50 305

GERÄTEEINBAUDOSE STANDARD - BEFESTIGUNGSABSTAND 60MM - 2 MODULE

Art.-Nr.	Geeignet für	Achsenabstand	Tiefe	Farbe	VE
NP 50 304	Steckdosen	60x60	47 mm	Grau	40
NP 50 305	Steckdosen	60x60	52 mm	Rot	40

In Verbindung mit dem Adapter NP50692 ist die Installation der folgenden Komponenten GEWISS möglich: Industriesteckdosen für den Einbau Baureihe IEC 309, staub- und wassergeschützte Deckel GW27401 für Geräte der Baureihe 20 SYSTEM für den Wohnbereich, staub- und wassergeschützte Deckel GW66708 und GW66745 für Taster/Leuchtmelder Ø 22 mm..



NP 50 307

GERÄTEEINBAUDOSE - TIEFE 52MM - BEFESTIGUNGSABSTAND 108,5MM - 4 MODULE

Art.-Nr.	Farbe	VE
NP 50 307	Grün	20

ANWENDUNGEN: geeignet für die Montage von:
- 2 nebeneinanderliegenden Kontaktblöcke Baureihe ECO 60;
-2 Kontaktblöcken im Abstand 60 mm;
-Einsätzen der Schalterprogramme PLAYBUS/SYSTEM/CHORUS mit den entsprechenden Halterungen.



NP 50 302

GERÄTEEINBAUDOSE - TIEFE 52MM - BEFESTIGUNGSABSTAND 83,5MM - 3 MODULE

Art.-Nr.	Farbe	VE
NP 50 302	Rot	60



NP 50 293

ZUBEHÖR

Art.-Nr.	Beschreibung	VE
NP 50 293	Kabelverschraubung	48



GW 62 205 H

STECKDOSE IEC 309 200-250V/16A 3-POLIG 50/60HZ

Art.-Nr.	Anz. Pole	Bemessungs-spannung	Farbe	Frequenz	Uhrzeitstellung h	Flansch-masse (mm)	VE
Bemessungsstrom (A): 16							
GW 62 205 H	2P+E	200 - 250 V	Blau	50/60 Hz	6	85x75	100



NP 50 299

CEE-ADAPTER ZUM EINBAU VON GEWISS CEE STECKDOSEN BAUREIHE IEC 309 MIT BEFESTIGUNGSSCHRAUBEN

Art.-Nr.	Geeignet für	Achsenabstand	Farbe	VE
NP 50 299	Steckdosen	85x75	Grau ähnlich RAL 7035	10

In Verbindung mit der Geräteeinbaudose NP50692 ist die Installation der folgenden Komponenten GEWISS möglich: Industriesteckdosen für den Einbau Baureihe IEC 309 mit Bemessungsstrom in 16A, staub- und wassergeschützte Deckel GW27401 und GW26408 für Geräte der Baureihe 20 SYSTEM für den Wohnbereich, staub- und wassergeschützte Deckel GW66708 und GW66745 für Taster/Leuchtmelder Durchmesser 22 mm.



NP 50 296

CEE-ADAPTER ZUM EINBAU VON CEE STECKDOSEN 16 A MIT BEFESTIGUNGSSCHRAUBEN

Art.-Nr.	Geeignet für	Achsenabstand	Farbe	VE
NP 50 296	Steckdosen	75x75	Grau ähnlich RAL 7035	10

STECKDOSEN



NP 52 503

VORVERDRAHTETE KANALSTECKDOSEN 3-FACH INKL. BLENDE

Art.-Nr.	Abdeckung Größe (mm)	Beschreibung	VE
Farbe: Weiss ähnlich RAL 9010			
NP 52 503	80	Ohne Beschriftungsfeld	1



NP 52 519

VORVERDRAHTETE KANALSTECKDOSEN 3+2-FACH INKL. BLENDE

Art.-Nr.	Abdeckung Größe (mm)	Beschreibung	VE
Farbe: Weiss ähnlich RAL 9010			
NP 52 519	80	Ohne Beschriftungsfeld	1

Baureihe NP 42

SLK / SLTK SOCKELLEISTENKANAL

SOCKELLEISTENKANAL			FORMETEILE								
										ÜBERGÄNGE AUF MINI KANAL 20X20	
ABMESSUNGEN H x B (mm x mm)		FARBE W = Cremeweiss RAL 9001 R = Reinweiss RAL 9010 **Unterteil**	**Oberteil**	**Oberteil (mit Teppichkante)**	**Ausseneck**	**Inneneck**	**Kupplung**	**Endstück rechts**	**Endstück links**	**Übergang Links**	**Übergang Mitte**
	SLK 50 X 20	NP 42 001	W = NP 42 011 R = NP 42 012		W = NP 42 047 R = NP 42 048	W = NP 42 065 R = NP 42 066	W = NP 42 113 R = NP 42 114	W = NP 42 155 R = NP 42 156	W = NP 42 131 R = NP 42 132		W = NP 42 209 R = NP 42 210
	SLTK 50 X 20	mit Teppichkante NP 42 001		W = NP 42 029 R = NP 42 030	W = NP 42 707 R = NP 42 708	W = NP 42 089 R = NP 42 090		W = NP 42 167 R = NP 42 168	W = NP 42 143 R = NP 42 144		
	SLK 70 X 20	NP 42 002 NP 42 003	W = NP 42 017 R = NP 42 018		W = NP 42 053 R = NP 42 054	W = NP 42 071 R = NP 42 072	W = NP 42 119 R = NP 42 120	W = NP 42 161 R = NP 42 162	W = NP 42 137 R = NP 42 138	W = NP 42 239 R = NP 42 240	W = NP 42 245 R = NP 42 246
	SLTK 70 X 20	mit Teppichkante NP 42 002 NP 42 003		W = NP 42 035 R = NP 42 036	W = NP 42 707 R = NP 42 708	W = NP 42 089 R = NP 42 090		W = NP 42 173 R = NP 42 174	W = NP 42 149 R = NP 42 150		

EK ECKKANAL

ECKKANAL		FORMTEILE					
ABMESSUNGEN H x B (mm x mm)	FARBE W = Cremeweiss RAL 9001 R = Reinweiss RAL 9010 **Ober- und Unterteil**	**Ausseneck**	**Inneneck**	**T-Stück**	**Endstück**	**Übergangsstück auf MINI 20x20**	**Übergangsstück auf SLK 50x20**
30 x 50	W = NP 42 501 R = NP 42 502	W = NP 42 507 R = NP 42 508	W = NP 42 513 R = NP 42 514	W = NP 42 519 R = NP 42 520	W = NP 42 525 R = NP 42 526	W = NP 42 531 R = NP 42 532	W = NP 42 257 R = NP 42 258
60 x 80	W = NP 42 503 R = NP 42 504						

GERÄTETRÄGER						
FÜR SYSTEM						
3 Einsätze	4 Einsätze	4+4 Einsätze	Geräteträger, leer Zentralscheibe	Geräteträger, leer Flächenprogramm	Gerätetank Einfachsteckdose	Gerätetank Doppelsteckdose
						
			W = NP 42 801 R = NP 42 802	W = NP 42 813 R = NP 42 814	W = NP 42 825 R = NP 42 826	W = NP 42 837 R = NP 42 838
			W = NP 42 801 R = NP 42 802	W = NP 42 813 R = NP 42 814	W = NP 42 825 R = NP 42 826	W = NP 42 837 R = NP 42 838
R = GW 27 615	R = GW 27 621	R = GW 27 627	W = NP 42 807 R = NP 42 808	W = NP 42 819 R = NP 42 820	W = NP 42 831 R = NP 42 832	W = NP 42 843 R = NP 42 844
			W = NP 42 807 R = NP 42 808	W = NP 42 819 R = NP 42 820	W = NP 42 831 R = NP 42 832	W = NP 42 843 R = NP 42 844

NP42

Sockelleisten-, Eck- und Aufbodenkanäle

Das System NP42 eignet sich besonders für die Renovierung und bietet Sockelleistenkanäle, Eck- und Aufbodenkanäle für die Leitungsführung ohne Stemmarbeiten. Das umfangreiche Sortiment an Geräteträgern und Aufputzgehäusen ermöglichen die Montage von Schalt- und Steckgeräten.



Technische Daten ***Seite 1368***

SOCKELLEISTENKANAL - SLK 50 X 20







KANÄLE



NP 42 001

UNTERTEIL SLK 50 X 20 - 2-ZÜGIG - LÄNGE: 2 M

Art.-Nr.	Querschnitt (mm²)	Farbe	VE
NP 42 001	2x240	Grau	46



NP 42 011

OBERTEIL SLK 50 X 20 - LÄNGE: 2 M

Art.-Nr.	Farbe	VE
NP 42 011	Weiss RAL 9001	46
NP 42 012	Weiss ähnlich RAL 9010	46

FORMTEILE UND ZUBEHÖR



NP 42 065

INNENECK FÜR SLK 50 X 20

Art.-Nr.	Farbe	VE
NP 42 065	Weiss RAL 9001	10
NP 42 066	Weiss ähnlich RAL 9010	10



NP 42 047

AUSSENECK FÜR SLK 50 X 20

Art.-Nr.	Farbe	VE
NP 42 047	Weiss RAL 9001	10
NP 42 048	Weiss ähnlich RAL 9010	10



NP 42 113

KUPPLUNG FÜR SLK 50 X 20

Art.-Nr.	Farbe	VE
NP 42 113	Weiss RAL 9001	10
NP 42 114	Weiss ähnlich RAL 9010	10



NP 42 155

ENDSTÜCK RECHTS FÜR SLK 50 X 20

Art.-Nr.	Farbe	VE
NP 42 155	Weiss RAL 9001	10
NP 42 156	Weiss ähnlich RAL 9010	10



NP 42 131

ENDSTÜCK LINKS FÜR SLK 50 X 20

Art.-Nr.	Farbe	VE
NP 42 131	Weiss RAL 9001	10
NP 42 132	Weiss ähnlich RAL 9010	10



NP 42 209

ÜBERGANGSSTÜCKE SLK 50 X 20 AUF MINI-KANÄLE

Art.-Nr.	Beschreibung	Abmessungen HxB (mm)	Farbe	VE
NP 42 209	Verbinder	20x20	Weiss RAL 9001	10
NP 42 210	Übergangsstück	20x20	Weiss ähnlich RAL 9010	10

SOCKELLEISTENKANAL - SLTK 50 X 20



EN 60529



EN 50085 (CEI 23-32)



KANÄLE


NP 42 001

UNTERTEIL SLTK 50 X 20 - 2-ZÜGIG - LÄNGE: 2 M

Art.-Nr.	Querschnitt (mm²)	Farbe	VE
NP 42 001	2x240	Grau	46


NP 42 029

OBERTEIL SLTK 50 X 20 - LÄNGE: 2 M

Art.-Nr.	Farbe	VE
NP 42 029	Weiss RAL 9001	46
NP 42 030	Weiss ähnlich RAL 9010	46

FORMTEILE UND ZUBEHÖR



NP 42 089

INNENECK FÜR SLTK 50 X 20

Art.-Nr.	Farbe	VE
NP 42 089	Weiss RAL 9001	10
NP 42 090	Weiss ähnlich RAL 9010	10



NP 42 707

AUSSENECK FÜR SLTK 50 X 20

Art.-Nr.	Farbe	VE
NP 42 707	Weiss RAL 9001	10
NP 42 708	Weiss ähnlich RAL 9010	10



NP 42 167

KUPPLUNG FÜR SLTK 50 X 20

Art.-Nr.	Farbe	VE
NP 42 167	Weiss RAL 9001	10
NP 42 168	Weiss ähnlich RAL 9010	10



NP 42 143

ENDSTÜCK LINKS FÜR SLTK 50 X 20

Art.-Nr.	Farbe	VE
NP 42 143	Weiss RAL 9001	10
NP 42 144	Weiss ähnlich RAL 9010	10

GERÄTETRÄGER FÜR SLK UND SLTK 50X20



NP 42 801

GERÄTETRÄGER, LEER - ZENTRALSCHEIBE

Art.-Nr.	Farbe	VE
NP 42 801	Weiss RAL 9001	2
NP 42 802	Weiss ähnlich RAL 9010	2



NP 42 813

GERÄTETRÄGER, LEER - FLÄCHENPROGRAMM

Art.-Nr.	Farbe	VE
NP 42 813	Weiss RAL 9001	2
NP 42 814	Weiss ähnlich RAL 9010	2



NP 42 825

GERÄTETANK - EINFACHSTECKDOSE

Art.-Nr.	Farbe	VE
NP 42 825	Weiss RAL 9001	2
NP 42 826	Weiss ähnlich RAL 9010	2



NP 42 837

GERÄTETANK - DOPPELSTECKDOSE

Art.-Nr.	Farbe	VE
NP 42 837	Weiss RAL 9001	2
NP 42 838	Weiss ähnlich RAL 9010	2

SOCKELLEISTENKANAL - SLK 70 X 20







KANÄLE



NP 42 002

UNTERTEIL SLK 70 X 20 - 3-ZÜGIG - LÄNGE: 2 M

Art.-Nr.	Querschnitt (mm²)	Farbe	VE
NP 42 002	A=193 B=301 C=193	Grau	50



NP 42 018

OBERTEIL SLK 70 X 20 - LÄNGE: 2 M

Art.-Nr.	Farbe	VE
NP 42 017	Weiss RAL 9001	50
NP 42 018	Weiss ähnlich RAL 9010	50

FORMTEILE UND ZUBEHÖR



NP 42 054

AUSSENECK FÜR SLK 70 X 20

Art.-Nr.	Farbe	VE
NP 42 053	Weiss RAL 9001	10
NP 42 054	Weiss ähnlich RAL 9010	10



NP 42 072

INNENECK FÜR SLK 70 X 20

Art.-Nr.	Farbe	VE
NP 42 071	Weiss RAL 9001	10
NP 42 072	Weiss ähnlich RAL 9010	10



NP 42 120

KUPPLUNG FÜR SLK 70 X 20

Art.-Nr.	Farbe	VE
NP 42 119	Weiss RAL 9001	10
NP 42 120	Weiss ähnlich RAL 9010	10



NP 42 162

ENDSTÜCK RECHTS FÜR SLK 70 X 20

Art.-Nr.	Farbe	VE
NP 42 161	Weiss RAL 9001	10
NP 42 162	Weiss ähnlich RAL 9010	10



NP 42 138

ENDSTÜCK LINKS FÜR SLK 70 X 20

Art.-Nr.	Farbe	VE
NP 42 137	Weiss RAL 9001	10
NP 42 138	Weiss ähnlich RAL 9010	10

ÜBERGANGSSTÜCKE



GW 27 615

GERÄTETRÄGER ZUM EINBAU VON GEWISS-GERÄTEN AUS DEM SCHALTERPROGRAMM SYSTEM

Art.-Nr.	Anzahl Module	Farbe	VE
GW 27 615	3	Weiss ähnlich RAL 9010	10
GW 27 621	4	Weiss ähnlich RAL 9010	10
GW 27 627	8	Weiss ähnlich RAL 9010	5

Geeignet für Sockelleisten- und Türumfahrungskanäle.

SOCKELLEISTENKANAL - SLTK 70 X 20



EN 60529



EN 50085 (CEI 23-32)



KANÄLE


NP 42 002

UNTERTEIL SLTK 70 X 20 - 3-ZÜGIG - LÄNGE: 2 M

Art.-Nr.	Querschnitt (mm²)	Farbe	VE
NP 42 002	A=193 B=301 C=193	Grau	50


NP 42 035

OBERTEIL SLTK 70 X 20 - LÄNGE: 2 M

Art.-Nr.	Farbe	VE
NP 42 035	Weiss RAL 9001	50
NP 42 036	Weiss ähnlich RAL 9010	50

FORMTEILE UND ZUBEHÖR



NP 42 090

INNENECK FÜR SLTK 70 X 20

Art.-Nr.	Farbe	VE
NP 42 089	Weiss RAL 9001	10
NP 42 090	Weiss ähnlich RAL 9010	10



NP 42 707

AUSSENECK FÜR SLTK 70 X 20

Art.-Nr.	Farbe	VE
NP 42 707	Weiss RAL 9001	10
NP 42 708	Weiss ähnlich RAL 9010	10



NP 42 173

KUPPLUNG FÜR SLTK 70 X 20

Art.-Nr.	Farbe	VE
NP 42 173	Weiss RAL 9001	10
NP 42 174	Weiss ähnlich RAL 9010	10



NP 42 149

ENDSTÜCK LINKS FÜR SLTK 70 X 20

Art.-Nr.	Farbe	VE
NP 42 149	Weiss RAL 9001	10
NP 42 150	Weiss ähnlich RAL 9010	10

GERÄTETRÄGER FÜR SLK UND SLTK 70X20



NP 42 807

GERÄTETRÄGER, LEER - ZENTRALSCHEIBE

Art.-Nr.	Farbe	VE
NP 42 807	Weiss RAL 9001	2
NP 42 808	Weiss ähnlich RAL 9010	2



NP 42 820

GERÄTETRÄGER, LEER - FLÄCHENPROGRAMM

Art.-Nr.	Farbe	VE
NP 42 819	Weiss RAL 9001	2
NP 42 820	Weiss ähnlich RAL 9010	2



NP 42 831

GERÄTETANK - EINFACHSTECKDOSE

Art.-Nr.	Farbe	VE
NP 42 831	Weiss RAL 9001	2
NP 42 832	Weiss ähnlich RAL 9010	2



NP 42 843

GERÄTETANK - DOPPELSTECKDOSE

Art.-Nr.	Farbe	VE
NP 42 843	Weiss RAL 9001	2
NP 42 844	Weiss ähnlich RAL 9010	2

ECKKANAL EK

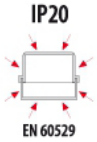





ECKKANAL



NP 42 502

ECKKANAL, INKL. OBERTEIL - LÄNGE: 2 M

Art.-Nr.	Abmessungen HxB (mm)	Querschnitt (mm²)	Farbe	VE
NP 42 501	30x50	260	Weiss RAL 9001	34
NP 42 503	60x80	1040	Weiss RAL 9001	20
NP 42 502	30x50	260	Weiss ähnlich RAL 9010	34
NP 42 504	60x80	1040	Weiss ähnlich RAL 9010	20

FORMTEILE UND ZUBEHÖR



NP 42 508

AUSSENECK FÜR ECKKANÄLE

Art.-Nr.	Abmessungen HxB (mm)	Farbe	VE
NP 42 507	30x50	Weiss RAL 9001	5
NP 42 508	30x50	Weiss ähnlich RAL 9010	5



NP 42 514

INNENECK FÜR ECKKANÄLE

Art.-Nr.	Abmessungen HxB (mm)	Farbe	VE
NP 42 513	30x50	Weiss RAL 9001	5
NP 42 514	30x50	Weiss ähnlich RAL 9010	5



NP 42 520

T-STÜCK FÜR ECKKANÄLE

Art.-Nr.	Abmessungen HxB (mm)	Farbe	VE
NP 42 519	30x50	Weiss RAL 9001	5
NP 42 520	30x50	Weiss ähnlich RAL 9010	5



NP 42 526

ENDSTÜCK FÜR ECKKANÄLE

Art.-Nr.	Abmessungen HxB (mm)	Farbe	VE
NP 42 525	30x50	Weiss RAL 9001	10
NP 42 526	30x50	Weiss ähnlich RAL 9010	10

ÜBERGANGSSTÜCKE



NP 42 532

ÜBERGANGSSTÜCK EK 30 X 50 AUF MINI 20 X 20

Art.-Nr.	Farbe	VE
NP 42 531	Weiss RAL 9001	10
NP 42 532	Weiss ähnlich RAL 9010	10



NP 42 258

ÜBERGANGSSTÜCK EK 30 X 50 AUF SLK 50 X 20

Art.-Nr.	Farbe	VE
NP 42 257	Weiss RAL 9001	10
NP 42 258	Weiss ähnlich RAL 9010	10

NP 42



FORMTEILE UND ZUBEHÖR

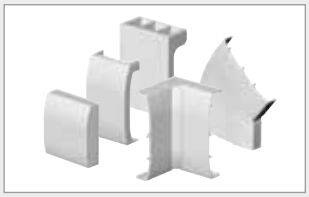

Das umfangreiche Sortiment an Formteilen und Zubehör und die Flache Bauweise macht diese Baureihe ideal für die Verteilung von Energie und Daten, besonders bei Renovierungen oder Anlagenerweiterungen.

WEICHLIPPEN

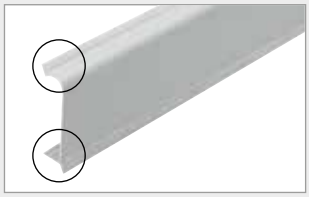

Die Eck-, Türumfahrungs- und Sockelleistenkanäle haben eine patentierte Weichlippe, die sich an jede Oberfläche anschmiegt und einen sauberen Abschluss und Schutz vor Staub gewährleistet. Einfach zu reinigen und optisch ansprechend.

UNIVERSELLES UNTERTEIL



Das Unterteil für die Sockelleisten- und Türumfahrungskanäle ist Symmetrisch. Eine Ausklinkung ermöglicht das werkzeuglose herstellen von 90° Innen- und Außenwinkeln. Dadurch wird die Montage vereinfacht.

EK 50 X 30 - ECKKANAL

IP 40	Einsatzbereich: Geeignet für Erweiterungen und Renovierungen von Anlagen in Wohn- oder Dienstleistungsbereich (z.B.: Büros, Schulen, Hotels)
Normenbezug: CEI 23-32	Installationsart: Wand oder Decke
Material: PVC	
Merkmale: Abdeckung nur mit Werkzeug entfernbar Installationstemperatur: von –5 bis +60 °C Isolationswiderstand: 100 MΩ Selbstlöschend: In weniger als 30 Sekunden Stoßfestigkeit: 6 J	

EK ECKKANAL 50X30

EK	QUERSCHN. mm²	C	H	P
60 x 80	260	55	35	19

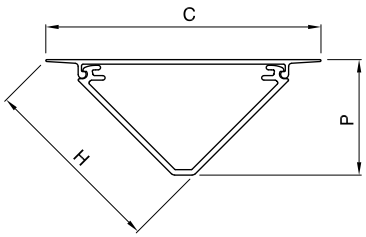

SLK SOCKELLEISTENKANAL

IP 40	Einsatzbereich: Geeignet für Erweiterungen und Renovierungen von Anlagen in Wohn- und Dienstleistungsbereich (z.B.: Büros, Schulen, Hotels)
Normenbezug: CEI 23-19	Installationsart: Wandverlegung
Material: PVC	
Merkmale: Abdeckung nur mit Werkzeug entfernbar Installationstemperatur: von –5 bis +60 °C Isolationswiderstand: 100 MΩ Selbstlöschend: In weniger als 30 Sekunden Stoßfestigkeit: 6 J	

SLK 50X20 UND 70X20 SOCKELLEISTENKANAL

SLK	QUERSCHN. mm²
50 x 20	360+(2x170)

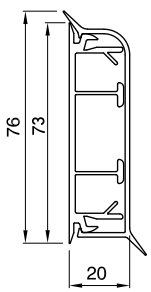

SLK 120 X 25 SOCKELLEISTEN- UND TÜRUMFAHRUNGSKANAL

IP 40	Selbstlöschend: In weniger als 30 Sekunden Stoßfestigkeit: 1J
Bezugsnormen: CEI 23-19	Einsatzbereich: Geeignet für Erweiterungen und Renovierungen von Anlagen im Wohn- oder Dienstleistungsbereich (z.B.: Büros, Schulen, Hotels)
Material: PVC	Installationsart: Wandmontage
Merkmale: Abdeckung nur mit Werkzeug entfernbar Installationstemperatur: von –5 bis +60 °C Isolationswiderstand: 100 MΩ	

SLK 120X25 SOCKELLEISTEN- UND TÜRUMFAHRUNGSKANAL (TYP NP 42 004 + NP 42 024)

SLK	QUERSCHN. mm²
120 x 25	4 x 360

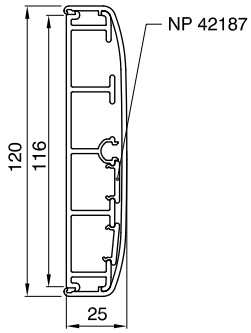

SELBSTTRAGENDE GERÄTETRÄGER FÜR GEWISS-GERÄTE DER BAUREIHE SYSTEM

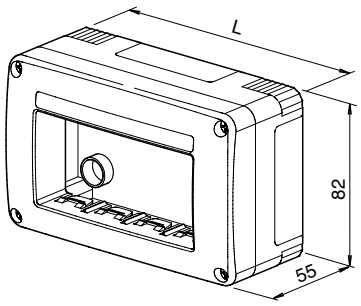

ART.-NR.	ANZ. EINSÄTZE	L	FARBE
GW 27 615	3	99	Weiß RAL 9010
GW 27 621	4	132	Weiß RAL 9010

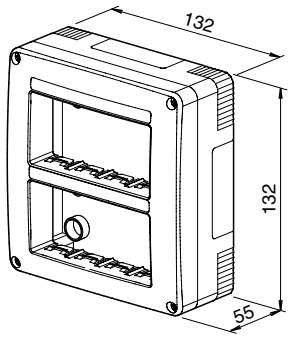

ART.-NR.	ANZ. EINSÄTZE	FARBE
GW 27 627	8	Weiß RAL 9010

VKD - VERDRAHTUNGSKANAL							
VKD - VERDRAHTUNGSKANAL		OBERTEIL		ENDSTÜCK	HALTEKLAMMER	HALTESTEG	HALTEBAND L = 125mm
Abmessungen HxB (mm)	Farbe: Grau RAL 7030	Breite					
25 x 25	NP 48 201	25	NP 48 062				
37.5 x 25	NP 48 203	25	NP 48 062				
37.5 x 37.5	NP 48 204	37,5	NP 48 261				
37.5 x 50	NP 48 205	50	NP 48 262				
50 x 25	NP 48 206	25	NP 48 062				
50 x 37.5	NP 48 207	37,5	NP 48 261				
50 x 50	NP 48 208	50	NP 48 262		NP 48 241		
50 x 75	NP 48 209	75	NP 48 263		NP 48 242		
50 x 100	NP 48 210	100	NP 48 066		NP 48 243		
50 x 125	NP 48 211	125	NP 48 264		NP 48 244	NP 48 367	NP 48 087
75 x 25	NP 48 212	25	NP 48 062				
75 x 37.5	NP 48 213	37,5	NP 48 261	NP 48 291	NP 48 245		
75 x 50	NP 48 214	50	NP 48 262	NP 48 292	NP 48 246		
75 x 75	NP 48 215	75	NP 48 263	NP 48 293	NP 48 247		
75 x 100	NP 48 216	100	NP 48 066	NP 48 294	NP 48 248		
75 x 125	NP 48 217	125	NP 48 264	NP 48 295	NP 48 249		
100 x 50	NP 48 218	50	NP 48 262		NP 48 250		
100 x 75	NP 48 219	75	NP 48 263		NP 48 251		
100 x 100	NP 48 022	100	NP 48 066		NP 48 057		

NP48

Verdrahtungskanäle

Die Verdrahtungskanäle für den Schaltschrankbau sind in metrischen (VKB) und DIN-Größen (VKD) erhältlich. Der VKD-Kanal ist in 19 Größen und der VKB-Kanal in 25 Größen lieferbar. Für den VKD-Kanal sind zusätzlich Halteklammern, Haltestege und Endstücke erhältlich.



Technische Daten ***Seite 1375***

VKD - VERDRAHTUNGSKANÄLE



VERDRAHTUNGSKANÄLE



NP 48 203

VERDRAHTUNGSKANÄLE, INKL. OBERTEIL - LÄNGE: 2 M

Art.-Nr.	Abmessungen HxB (mm)	Querschnitt (mm²)	VE
Farbe: Grau RAL 7030			
NP 48 201	25x25	290	48
NP 48 203	37,5x25	550	54
NP 48 204	37.5x37.5	870	40
NP 48 205	37.5x50	1190	32
NP 48 206	50x25	790	44
NP 48 207	50x37.5	1260	32
NP 48 208	50x50	1740	42
NP 48 209	50x75	2690	28
NP 48 210	50x100	3650	20
NP 48 211	50x125	4600	24
NP 48 212	75x25	1320	28
NP 48 213	75x37,5	2030	28
NP 48 214	75x50	2810	24
NP 48 215	75x75	4370	24
NP 48 216	75x100	5940	16
NP 48 217	125x75	7500	16
NP 48 218	100x50	3940	24
NP 48 219	100X75	6120	20
NP 48 022	100x100	8300	14



NP 48 261

VKD OBERTEILE - LÄNGE: 2 M

Art.-Nr.	für Kanalbreite	VE
Farbe: Grau RAL 7030		
NP 48 062	Breite 25	10
NP 48 261	Breite 37,5	10
NP 48 262	Breite 50	10
NP 48 263	Breite 75	10
NP 48 066	Breite 100	10
NP 48 264	Breite 125	10

TECHNISCHES ZUBEHÖR



NP 48 243

HALTEKLAMMERN

Art.-Nr.	für Kanalbreite	VE
Farbe: Grau RAL 7030		
NP 48 241	50x50	50
NP 48 242	75x50	50
NP 48 243	100x50	50
NP 48 244	125x50	50
NP 48 245	37,5x75	50
NP 48 246	50x75	50
NP 48 247	75x75	50
NP 48 248	100X75	50
NP 48 249	125x75	50
NP 48 250	50x100	50
NP 48 251	75x100	50
NP 48 057	100x100	50



NP 48 367

HALTESTEG

Art.-Nr.	Farbe	VE
NP 48 367	Grau RAL 7030	100



NP 48 087

HALTEBAND

Art.-Nr.	Länge (mm)	VE
NP 48 087	125	50



NP 48 293

ENDSTÜCK

Art.-Nr.	für Kanalbreite	Farbe	VE
NP 48 291	37,5x75	Grau RAL 7030	10
NP 48 292	50x75	Grau RAL 7030	10
NP 48 293	75x75	Grau RAL 7030	10
NP 48 294	100X75	Grau RAL 7030	10
NP 48 295	125x75	Grau RAL 7030	10



NP 48 081

SPREIZNIETEN

Art.-Nr.	Für Bohrungen Ø (mm)	Farbe	VE
NP 48 081	3.5	Schwarz	1000
NP 48 082	6	Weiss	1000



NP 48 083

NIETWERKZEUG

Art.-Nr.	Für Bohrungen Ø (mm)	VE
Material: Stahl		
NP 48 083	3.5	1
NP 48 084	6	1



NP 48 091

WICKELBAND

Art.-Nr.	Ø (mm)	Farbe	VE
Material: Flammwidrig GWT 650 °C			
NP 48 091	6	Transparent	25
NP 48 093	9	Transparent	25
NP 48 095	13	Transparent	25
NP 48 092	6	Grau	25
NP 48 094	9	Grau	25
NP 48 096	13	Grau	25

NP 48



VKD - DIN GRÖßEN



Der Verdrahtungskanal VKD zeichnet sich durch die tiefen Sollbruchstellen und den Drahtrückhaltenasen aus. Die Stege im Boden verliehen dem Kanal eine höhere Stabilität.

VKD - ZUBEHÖR



Für den Verdrahtungskanal VKD steht ein umfangreiches Zubehör zur Verfügung: Halteklammern, Haltestege, Haltebänder und Endstücke.

VKB - METRISCHE GRÖßEN



Der Verdrahtungskanal VKB hat Sollbruchstellen am Stegansatz, sowohl innen als auch außen. Er verfügt über Drahtrückhaltenasen und Ösen im Boden für die Befestigung von Kabelbindern.

VKD VERDRAHTUNGSKANAL

Normenbezug: VDE EN 50085-2-3	Einsatzbereich: Rationelle und geordnete Verdrahtung von Schalt- und Steuerungsanlagen
Material: PVC-hart	
Merkmale: Max. Betriebstemperatur: 65 °C	

Abmessungen

VKD / VKB VERDRAHTUNGSKANAL

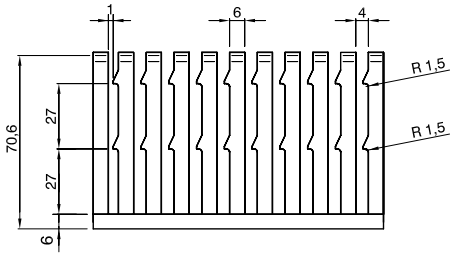

SPREIZNIETEN

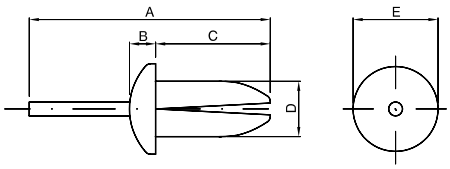

Abmessungen [mm]					
	A	B	C	D	E
NP 48 081	17	2,2	7	3,5	8
NP 48 082	23	2	12	6	10

BODENLOCHUNGEN

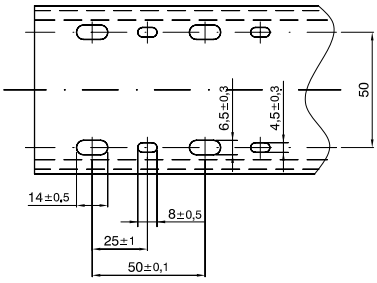

Für Verdrahtungskanäle mit einer Höhe ab 75 mm.

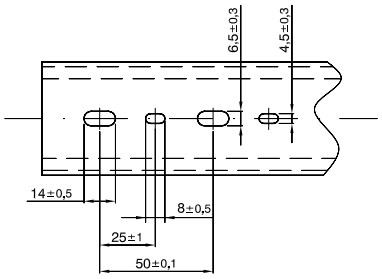

Für Verdrahtungskanäle mit einer Höhe bis einschl. 50 mm.

Katalogliste

Art.-Nr-	VE Stck.	VE Pallete	Seite
DX15			
DX 15 016	100/5600	5600	1208
DX 15 020	100/4800	4800	1208
DX 15 020 C	100/4800	4800	1210
DX 15 025	50/2400	2400	1208
DX 15 025 C	50/2400	2400	1210
DX 15 032	25/1300	1300	1208
DX 15 032 C	25/1300	1300	1210
DX 15 040	25/500	500	1208
DX 15 040 C	25/500	500	1210
DX 15 050	25/400	400	1208
DX 15 063	20/400	400	1208
DX 15 116	100/5600	5600	1208
DX 15 120	100/4800	4800	1208
DX 15 125	50/2400	2400	1208
DX 15 132	25/1300	1300	1208
DX 15 140	25/500	500	1208
DX 15 150	25/400	400	1208
DX 15 163	20/400	400	1208
DX 15 216	100/2400	2400	1208
DX 15 220	100/2000	2000	1208
DX 15 220 C	100/2000	2000	1210
DX 15 225	50/1000	1000	1208
DX 15 225 C	50/1000	1000	1210
DX 15 232	25/600	600	1208
DX 15 232 C	25/600	600	1210
DX 15 240	25/500	500	1208
DX 15 240 C	25/500	500	1210
DX 15 250	25/400	400	1208
DX 15 316	100/2400	2400	1208
DX 15 320	100/2000	2000	1208
DX 15 325	50/1000	1000	1208
DX 15 332	25/600	600	1208
DX 15 416	100/2400	2400	1208
DX 15 420	100/2000	2000	1208
DX 15 420 C	100/2000	2000	1210
DX 15 425	50/1000	1000	1208
DX 15 425 C	50/1000	1000	1210
DX 15 432	25/600	600	1208
DX 15 432 C	25/600	600	1210
DX 15 440	25/500	500	1208
DX 15 440 C	25/500	500	1210
DX 15 450	25/400	400	1208
DX 15 516	100/2400	2400	1208
DX 15 520	100/2000	2000	1208
DX 15 525	50/1000	1000	1208
DX 15 532	25/600	600	1208
DX 15 616	100/2400	2400	1209
DX 15 620	100/2000	2000	1209
DX 15 620 C	100/2000	2000	1211
DX 15 625	50/1000	1000	1209
DX 15 625 C	50/1000	1000	1211
DX 15 632	25/600	600	1209
DX 15 632 C	25/600	600	1211
DX 15 640	25/500	500	1209
DX 15 640 C	25/500	500	1211
DX 15 650	25/400	400	1209
DX 15 716	100/2400	2400	1209
DX 15 720	100/2000	2000	1209
DX 15 725	50/1000	1000	1209
DX 15 732	25/600	600	1209
DX 15 816	100/2400	2400	1209
DX 15 820	100/2000	2000	1209
DX 15 820 C	100/2000	2000	1211
DX 15 825	50/1000	1000	1209
DX 15 825 C	50/1000	1000	1211
DX 15 832	25/600	600	1209
DX 15 832 C	25/600	600	1211
DX 15 840	25/500	500	1209
DX 15 840 C	25/500	500	1211
DX 15 850	25/400	400	1209
DX 15 916	100/2400	2400	1209
DX 15 920	100/2000	2000	1209
DX 15 925	50/1000	1000	1209
DX 15 932	25/600	600	1209
DX16			
DX 16 216	100/5600	5600	1207
DX 16 220	100/4800	4800	1207
DX 16 220 C	100/4800	4800	1210
DX 16 225	50/2400	2400	1207
DX 16 225 C	50/2400	2400	1210
DX 16 232	25/1300	1300	1207
DX 16 232 C	25/1300	1300	1210
DX 16 240	25/500	500	1207
DX 16 240 C	25/500	500	1210
DX 16 250	25/400	400	1207
DX 16 263	20/400	400	1207
DX 16 316	100/5600	5600	1207
DX 16 320	100/4800	4800	1207
DX 16 325	50/2400	2400	1207
DX 16 332	25/1300	1300	1207
DX 16 340	25/500	500	1207
DX 16 350	25/400	400	1207
DX 16 363	20/400	400	1207
DX20			
DX 20 016	100/4800	4800	1212
DX 20 020	100/4000	4000	1212
DX 20 025	50/2000	2000	1212
DX 20 032	25/1100	1100	1212
DX 20 040	25/500	500	1212
DX 20 050	25/400	400	1212
DX 20 063	20/400	400	1212
DX 20 116	100/4800	4800	1212
DX 20 120	100/4000	4000	1212
DX 20 125	50/2000	2000	1212
DX 20 132	25/1100	1100	1212
DX 20 140	25/500	500	1212
DX 20 150	25/400	400	1212
DX 20 163	20/400	400	1212
DX 20 416	100/4800	4800	1212
DX 20 420	100/4000	4000	1212
DX 20 425	50/2000	2000	1212
DX 20 432	25/1100	1100	1212
DX 20 440	25/500	500	1212
DX 20 450	25/400	400	1212
DX 20 463	20/400	400	1212
DX 20 516	100/4800	4800	1212
DX 20 520	100/4000	4000	1212
DX 20 525	50/2000	2000	1212
DX 20 532	25/1100	1100	1212
DX 20 540	25/500	500	1212
DX 20 550	25/400	400	1212
DX 20 563	20/400	400	1212
DX22			
DX 22 016	100/4800	4800	1108
DX 22 016	100/4800	4800	1213
DX 22 020	100/4000	4000	1108
DX 22 020	100/4000	4000	1213
DX 22 025	50/2000	2000	1108
DX 22 025	50/2000	2000	1213
DX 22 032	25/1100	1100	1108
DX 22 032	25/1100	1100	1213
DX 22 040	25/500	500	1108
DX 22 040	25/500	500	1213
DX 22 050	25/400	400	1108
DX 22 050	25/400	400	1213
DX 22 063	20/400	400	1108
DX 22 063	20/400	400	1213
DX 22 116	100/4800	4800	1108
DX 22 116	100/4800	4800	1213
DX 22 120	100/4000	4000	1108
DX 22 120	100/4000	4000	1213
DX 22 125	50/2000	2000	1108
DX 22 125	50/2000	2000	1213
DX 22 132	25/1100	1100	1108
DX 22 132	25/1100	1100	1213
DX 22 140	25/500	500	1108
DX 22 140	25/500	500	1213
DX 22 150	25/400	400	1108
DX 22 150	25/400	400	1213
DX 22 163	20/400	400	1108
DX 22 163	20/400	400	1213
DX23			
DX 23 016	100/4800	4800	1213
DX 23 020	100/4000	4000	1213
DX 23 025	50/2000	2000	1213
DX 23 032	25/1100	1100	1213
DX 23 040	25/500	500	1213
DX 23 050	25/400	400	1213
DX 23 063	20/400	400	1213
DX 23 116	100/4800	4800	1213
DX 23 120	100/4000	4000	1213
DX 23 125	50/2000	2000	1213
DX 23 132	25/1100	1100	1213
DX 23 140	25/500	500	1213
DX 23 150	25/400	400	1213
DX 23 163	20/400	400	1213
DX 23 216	100/4800	4800	1214
DX 23 220	100/4000	4000	1214
DX 23 225	50/2000	2000	1214
DX 23 232	25/1100	1100	1214
DX 23 240	25/500	500	1214
DX 23 250	25/400	400	1214
DX 23 263	20/400	400	1214
DX 23 316	100/4800	4800	1214
DX 23 320	100/4000	4000	1214
DX 23 325	50/2000	2000	1214
DX 23 332	25/1100	1100	1214
DX 23 340	25/500	500	1214
DX 23 350	25/400	400	1214
DX 23 363	20/400	400	1214
DX24			
DX 24 216 N	100/4800	4800	1206
DX 24 220 N	100/4000	4000	1206
DX 24 225 N	50/2000	2000	1206
DX 24 232 N	25/1100	1100	1206
DX 24 240 N	25/500	500	1206
DX 24 250 N	25/400	400	1206
DX 24 263 N	20/400	400	1206

Katalogliste

Art.-Nr-	VE Stck.	VE Pallete	Seite
DX25			
DX 25 216	74/2220	2220	**1186**
DX 25 220	48/1344	1344	**1186**
DX 25 225	48/864	864	**1186**
DX 25 232	38/532	532	**1186**
DX 25 316	111/3330	3330	**1186**
DX 25 320	57/2223	2223	**1186**
DX 25 325	57/1311	1311	**1186**
DX 25 332	30/780	780	**1186**
DX 25 340	30/540	540	**1186**
DX 25 350	15/360	360	**1186**
DX 25 363	9/180	180	**1186**
DX 25 716	57/3192	3192	**1186**
DX 25 720	57/2223	2223	**1186**
DX 25 725	57/1311	1311	**1186**
DX 25 732	30/780	780	**1186**
DX 25 740	30/540	540	**1186**
DX 25 750	15/360	360	**1186**
DX 25 763	9/180	180	**1186**
DX26			
DX 26 216	60/4620	4620	**1187**
DX 26 220	46/3542	3542	**1187**
DX 26 225	48/2640	2640	**1187**
DX 26 232	36/1980	1980	**1187**
DX 26 240	30/1080	1080	**1187**
DX 26 250	18/648	648	**1187**
DX 26 263	12/420	420	**1187**
DX 26 316	87/1827	1827	**1187**
DX 26 320	69/1449	1449	**1187**
DX 26 325	60/840	840	**1187**
DX 26 332	36/504	504	**1187**
DX27			
DX 27 216	74/2220	2220	**1184**
DX 27 220	48/1344	1344	**1184**
DX 27 225	48/864	864	**1184**
DX 27 232	38/532	532	**1184**
DX 27 316	75/3150	3150	**1184**
DX 27 320	51/2142	2142	**1184**
DX 27 325	51/1224	1224	**1184**
DX 27 332	30/780	780	**1184**
DX 27 340	21/525	525	**1184**
DX 27 350	15/360	360	**1184**
DX 27 363	9/180	180	**1184**
DX 27 616	74/2220	2220	**1185**
DX 27 620	48/1344	1344	**1185**
DX 27 625	48/864	864	**1185**
DX 27 632	38/532	532	**1185**
DX 27 640	14/350	350	**1185**
DX 27 716	75/3150	3150	**1185**
DX 27 720	51/2142	2142	**1185**
DX 27 725	51/1224	1224	**1185**
DX 27 732	30/780	780	**1185**
DX 27 740	21/525	525	**1185**
DX 27 750	15/360	360	**1185**
DX 27 763	9/180	180	**1185**
DX30			
DX 30 008	30/2070	2070	**1226**
DX 30 010	30/1800	1800	**1226**
DX 30 012	30/1800	1800	**1226**
DX 30 014	30/1440	1440	**1226**
DX 30 016	30/1080	1080	**1226**
DX 30 020	30/1080	1080	**1226**
DX 30 022	30/720	720	**1226**
DX 30 025	30/600	600	**1226**
DX 30 028	30/480	480	**1226**
DX 30 032	30/480	480	**1226**
DX 30 035	30/480	480	**1226**
DX 30 040	30/360	360	**1226**
DX 30 050	30/180	180	**1226**
DX 30 060	30/120	120	**1226**
DX 30 108	30/2070	2070	**1226**
DX 30 110	30/1800	1800	**1226**
DX 30 112	30/1800	1800	**1226**
DX 30 114	30/1440	1440	**1226**
DX 30 116	30/1080	1080	**1226**
DX 30 120	30/1080	1080	**1226**
DX 30 122	30/720	720	**1226**
DX 30 125	30/600	600	**1226**
DX 30 128	30/480	480	**1226**
DX 30 132	30/480	480	**1226**
DX 30 135	30/480	480	**1226**
DX 30 140	30/360	360	**1226**
DX 30 150	30/180	180	**1226**
DX 30 160	30/120	120	**1226**
DX 30 212	30/1800	1800	**1227**
DX 30 216	30/1080	1080	**1227**
DX 30 220	30/1080	1080	**1227**
DX 30 222	30/720	720	**1227**
DX 30 225	30/600	600	**1227**
DX 30 232	30/480	480	**1227**
DX 30 240	30/360	360	**1227**
DX 30 812	30/1800	1800	**1231**
DX 30 816	30/1080	1080	**1231**
DX 30 820	30/1080	1080	**1231**
DX 30 825	30/600	600	**1231**
DX35			
DX 35 000	50/500	500	**1238**
DX 35 001	50/350	350	**1238**
DX 35 002	50/300	300	**1238**
DX 35 003	50/250	250	**1238**
DX 35 004	50/250	250	**1238**
DX 35 005	50/250	250	**1238**
DX 35 006	25/100	100	**1238**
DX 35 008	25/100	100	**1238**
DX 35 009	25	25	**1238**
DX40			
DX 40 016	30/300	18000	**1188**
DX 40 016	30/300	18000	**1270**
DX 40 020	30/450	14400	**1188**
DX 40 020	30/450	14400	**1270**
DX 40 025	20/240	12000	**1188**
DX 40 025	20/240	12000	**1270**
DX 40 032	10/100	5000	**1188**
DX 40 032	10/100	5000	**1270**
DX 40 040	5/25	3000	**1188**
DX 40 040	5/25	3000	**1270**
DX 40 050	15	1800	**1188**
DX 40 050	15	1800	**1270**
DX 40 063	8	400	**1188**
DX 40 063	8	400	**1270**
DX 40 116	30/300	18000	**1188**
DX 40 116	30/300	18000	**1270**
DX 40 120	30/300	9600	**1188**
DX 40 120	30/300	9600	**1270**
DX 40 125	20/100	5400	**1188**
DX 40 125	20/100	5400	**1270**
DX 40 132	10/50	3000	**1188**
DX 40 132	10/50	3000	**1270**
DX 40 140	5/25	1250	**1188**
DX 40 140	5/25	1250	**1270**
DX 40 150	10	640	**1188**
DX 40 150	10	640	**1270**
DX 40 163	1	224	**1188**
DX 40 163	1	224	**1270**
DX 40 216	30/120	6000	**1188**
DX 40 216	30/120	6000	**1270**
DX 40 220	30/120	2400	**1188**
DX 40 220	30/120	2400	**1270**
DX 40 225	20/60	3840	**1188**
DX 40 225	20/60	3840	**1270**
DX 40 232	10/30	1200	**1188**
DX 40 232	10/30	1200	**1270**
DX 40 316	30/180	18000	**1188**
DX 40 316	30/180	18000	**1270**
DX 40 320	30/120	12000	**1188**
DX 40 320	30/120	12000	**1270**
DX 40 325	20/60	3000	**1188**
DX 40 325	20/60	3000	**1270**
DX 40 332	10/40	2000	**1188**
DX 40 332	10/40	2000	**1270**
DX43			
DX 43 016	10/300	6000	**1189**
DX 43 016	10/300	6000	**1271**
DX 43 020	10/240	14400	**1189**
DX 43 020	10/240	14400	**1271**
DX 43 025	5/150	9600	**1189**
DX 43 025	5/150	9600	**1271**
DX 43 032	5/120	6000	**1189**
DX 43 032	5/120	6000	**1271**
DX 43 040	5/90	1800	**1189**
DX 43 040	5/90	1800	**1271**
DX 43 050	3/54	1080	**1189**
DX 43 050	3/54	1080	**1271**
DX 43 116	10/100	6400	**1189**
DX 43 116	10/100	6400	**1271**
DX 43 120	10/80	5120	**1189**
DX 43 120	10/80	5120	**1271**
DX 43 125	5/50	3200	**1189**
DX 43 125	5/50	3200	**1271**
DX 43 132	5/30	1920	**1189**
DX 43 132	5/30	1920	**1271**
DX 43 140	5/15	960	**1189**
DX 43 140	5/15	960	**1271**
DX 43 150	8	512	**1189**
DX 43 150	8	512	**1271**
DX 43 216	10/360	21600	**1189**
DX 43 216	10/360	21600	**1271**
DX 43 220	10/300	18000	**1189**
DX 43 220	10/300	18000	**1271**
DX 43 225	5/180	10800	**1189**
DX 43 225	5/180	10800	**1271**
DX 43 232	5/150	7500	**1189**
DX 43 232	5/150	7500	**1271**
DX 43 240	5/30	3600	**1189**
DX 43 240	5/30	3600	**1271**
DX 43 250	5/15	1800	**1189**
DX 43 250	5/15	1800	**1271**
DX 43 316	10/450	9000	**1189**

Art. -Nr-	VE Stck.	VE Pallete	Seite
DX 43 316	10/450	9000	1231
DX 43 316	10/450	9000	1271
DX 43 316	10/450	9000	1277
DX 43 320	10/300	18000	1189
DX 43 320	10/300	18000	1231
DX 43 320	10/300	18000	1271
DX 43 320	10/300	18000	1277
DX 43 325	5/210	12600	1189
DX 43 325	5/210	12600	1231
DX 43 325	5/210	12600	1271
DX 43 325	5/210	12600	1277
DX 43 332	5/120	7200	1189
DX 43 332	5/120	7200	1231
DX 43 332	5/120	7200	1271
DX 43 332	5/120	7200	1277
DX 43 340	5/25	1250	1189
DX 43 340	5/25	1250	1231
DX 43 340	5/25	1250	1271
DX 43 340	5/25	1250	1277
DX 43 350	5/20	800	1189
DX 43 350	5/20	800	1231
DX 43 350	5/20	800	1271
DX 43 350	5/20	800	1277
DX 43 416	10/360	7200	1190
DX 43 416	10/360	7200	1231
DX 43 416	10/360	7200	1272
DX 43 416	10/360	7200	1277
DX 43 420	10/240	14400	1190
DX 43 420	10/240	14400	1231
DX 43 420	10/240	14400	1272
DX 43 420	10/240	14400	1277
DX 43 425	5/150	9000	1190
DX 43 425	5/150	9000	1231
DX 43 425	5/150	9000	1272
DX 43 425	5/150	9000	1277
DX 43 432	5/40	4800	1190
DX 43 432	5/40	4800	1231
DX 43 432	5/40	4800	1272
DX 43 432	5/40	4800	1277
DX 43 440	5/20	2400	1190
DX 43 440	5/20	2400	1231
DX 43 440	5/20	2400	1272
DX 43 440	5/20	2400	1277
DX 43 516	60	2400	1190
DX 43 516	60	2400	1272
DX 43 520	40	1600	1190
DX 43 520	40	1600	1272
DX 43 525	20	800	1190
DX 43 525	20	800	1272
DX 43 532	20	400	1190
DX 43 532	20	400	1272
DX 43 540	12	216	1190
DX 43 540	12	216	1272
DX 43 550	9	162	1190
DX 43 550	9	162	1272
DX45			
DX 45 003	3/15	1800	1192
DX 45 004	5/60	480	1192
DX 45 007	5/60	480	1192
DX 45 010	1/16	288	1192
DX47			
DX 47 000	50/450	18000	1193
DX 47 001	20/60	6600	1193

Art. -Nr-	VE Stck.	VE Pallete	Seite
DX 47 212	10/450	4500	1192
DX 47 216	10/450	4500	1192
DX 47 220	10/390	3900	1192
DX 47 503	10/300	6000	1193
DX 47 506	10/300	6000	1193
DX 47 509	10/300	6000	1193
DX 47 616	10/390	7800	1192
DX 47 620	10/360	7200	1192
DX 47 625	10/300	6000	1192
DX51			
DX 51 120	100/1500	30000	1263
DX 51 232	100/800	43200	1263
DX 51 263	100/400	24000	1263
DX 51 306	200/600	76800	1263
DX 51 308	200/600	42000	1263
DX 51 316	1/10	900	1191
DX 51 316	1/10	900	1273
DX 51 320	1/10	800	1191
DX 51 320	1/10	800	1273
DX 51 325	1/5	500	1191
DX 51 325	1/5	500	1273
DX 51 416	1/10	900	1191
DX 51 416	1/10	900	1273
DX 51 420	1/10	500	1191
DX 51 420	1/10	500	1273
DX 51 425	1/5	500	1191
DX 51 425	1/5	500	1273
DX 51 432	1/5	400	1191
DX 51 432	1/5	400	1273
DX 51 440	1	200	1191
DX 51 440	1	200	1273
DX 51 450	1	200	1191
DX 51 450	1	200	1273
DX 51 600	1/5	200	1191
DX 51 600	1/5	200	1273
DX52			
DX 52 016	50/200	10000	1215
DX 52 020	50/150	18000	1215
DX 52 025	50/100	12000	1215
DX 52 032	25/75	9000	1215
DX 52 040	10/40	2000	1215
DX 52 050	10/40	2000	1215
DX 52 063	25	1250	1215
DX 52 116	100/500	55000	1215
DX 52 120	100/400	44000	1215
DX 52 125	50/250	27500	1215
DX 52 132	25/125	13750	1215
DX 52 140	25/100	11000	1215
DX 52 150	25/75	8250	1215
DX 52 163	50	5500	1215
DX 52 205	1/10	3600	1216
DX 52 210	1/10	360	1216
DX 52 215	1/10	360	1216
DX 52 220	1/10	320	1216
DX 52 225	1/10	360	1216
DX 52 299	10/200	20000	1216
DX 52 305	1/40	720	1216
DX 52 310	1/25	400	1216
DX 52 315	1/15	240	1216
DX 52 320	1/15	240	1216
DX 52 325	1/15	270	1216
DX 52 399	10/200	20000	1216

Art. -Nr-	VE Stck.	VE Pallete	Seite
DX54			
DX 54 008	20/180	19800	1228
DX 54 008	20/180	19800	1274
DX 54 010	20/160	17600	1228
DX 54 010	20/160	17600	1274
DX 54 012	10/100	11000	1228
DX 54 012	10/100	11000	1274
DX 54 016	10/150	7500	1228
DX 54 016	10/150	7500	1274
DX 54 020	10/100	10000	1228
DX 54 020	10/100	10000	1274
DX 54 022	10/100	5000	1228
DX 54 022	10/100	5000	1274
DX 54 025	5/60	3000	1228
DX 54 025	5/60	3000	1274
DX 54 028	5/40	2000	1228
DX 54 028	5/40	2000	1274
DX 54 032	5/30	1500	1228
DX 54 032	5/30	1500	1274
DX 54 040	25	1250	1228
DX 54 040	25	1250	1274
DX 54 050	15	750	1228
DX 54 050	15	750	1274
DX 54 108	20/180	19800	1228
DX 54 108	20/180	19800	1274
DX 54 110	20/160	17600	1228
DX 54 110	20/160	17600	1274
DX 54 112	10/100	11000	1228
DX 54 112	10/100	11000	1274
DX 54 116	10/150	7500	1228
DX 54 116	10/150	7500	1274
DX 54 120	10/100	5000	1228
DX 54 120	10/100	5000	1274
DX 54 122	10/100	5000	1228
DX 54 122	10/100	5000	1274
DX 54 125	5/60	3000	1228
DX 54 125	5/60	3000	1274
DX 54 128	5/40	2000	1228
DX 54 128	5/40	2000	1274
DX 54 132	5/30	1500	1228
DX 54 132	5/30	1500	1274
DX 54 140	25	1250	1228
DX 54 140	25	1250	1274
DX 54 150	15	750	1228
DX 54 150	15	750	1274
DX 54 208	20/180	19800	1228
DX 54 208	20/180	19800	1274
DX 54 210	20/160	17600	1228
DX 54 210	20/160	17600	1274
DX 54 212	10/100	11000	1228
DX 54 212	10/100	11000	1274
DX 54 214	10/150	7500	1228
DX 54 214	10/150	7500	1274
DX 54 216	10/150	18000	1228
DX 54 216	10/150	18000	1274
DX 54 220	10/100	12000	1228
DX 54 220	10/100	12000	1274
DX 54 222	10/100	5000	1228
DX 54 222	10/100	5000	1274
DX 54 225	5/60	7200	1228
DX 54 225	5/60	7200	1274
DX 54 228	5/40	4800	1228
DX 54 228	5/40	4800	1274
DX 54 232	5/30	3600	1228

Katalogliste

Art.-Nr-	VE Stck.	VE Pallete	Seite
DX 54 232	5/30	3600	**1274**
DX 54 235	5/30	1500	**1228**
DX 54 235	5/30	1500	**1274**
DX 54 240	25	3000	**1228**
DX 54 240	25	3000	**1274**
DX 54 250	15	1800	**1228**
DX 54 250	15	1800	**1274**
DX 54 308	20/180	19800	**1228**
DX 54 308	20/180	19800	**1274**
DX 54 310	20/160	17600	**1228**
DX 54 310	20/160	17600	**1274**
DX 54 312	10/100	11000	**1228**
DX 54 312	10/100	11000	**1274**
DX 54 314	10/150	7500	**1228**
DX 54 314	10/150	7500	**1274**
DX 54 316	10/150	7500	**1228**
DX 54 316	10/150	7500	**1274**
DX 54 320	10/100	5000	**1228**
DX 54 320	10/100	5000	**1274**
DX 54 322	10/100	5000	**1228**
DX 54 322	10/100	5000	**1274**
DX 54 325	5/60	3000	**1228**
DX 54 325	5/60	3000	**1274**
DX 54 328	5/40	2000	**1228**
DX 54 328	5/40	2000	**1274**
DX 54 332	5/30	1500	**1228**
DX 54 332	5/30	1500	**1274**
DX 54 335	5/30	1500	**1228**
DX 54 335	5/30	1500	**1274**
DX 54 340	25	1250	**1228**
DX 54 340	25	1250	**1274**
DX 54 350	15	750	**1228**
DX 54 350	15	750	**1274**
DX 54 408	20/180	19800	**1229**
DX 54 408	20/180	19800	**1275**
DX 54 410	20/160	17600	**1229**
DX 54 410	20/160	17600	**1275**
DX 54 411	20/160	17600	**1229**
DX 54 411	20/160	17600	**1275**
DX 54 412	10/100	11000	**1229**
DX 54 412	10/100	11000	**1275**
DX 54 413	10/100	11000	**1229**
DX 54 413	10/100	11000	**1275**
DX 54 414	10/150	7500	**1229**
DX 54 414	10/150	7500	**1275**
DX 54 416	10/150	18000	**1229**
DX 54 416	10/150	18000	**1275**
DX 54 417	10/150	6000	**1229**
DX 54 417	10/150	6000	**1275**
DX 54 420	10/100	5000	**1229**
DX 54 420	10/100	5000	**1275**
DX 54 422	10/100	4000	**1229**
DX 54 422	10/100	4000	**1275**
DX 54 425	5/60	3000	**1229**
DX 54 425	5/60	3000	**1275**
DX 54 428	5/40	2000	**1229**
DX 54 428	5/40	2000	**1275**
DX 54 432	5/30	1500	**1229**
DX 54 432	5/30	1500	**1275**
DX 54 435	5/30	1500	**1229**
DX 54 435	5/30	1500	**1275**
DX 54 508	20/180	19800	**1229**
DX 54 508	20/180	19800	**1275**
DX 54 510	20/160	17600	**1229**
DX 54 510	20/160	17600	**1275**
DX 54 511	20/160	17600	**1229**
DX 54 511	20/160	17600	**1275**
DX 54 512	10/100	11000	**1229**
DX 54 512	10/100	11000	**1275**
DX 54 513	10/100	11000	**1229**
DX 54 513	10/100	11000	**1275**
DX 54 514	10/150	7500	**1229**
DX 54 514	10/150	7500	**1275**
DX 54 516	10/150	7500	**1229**
DX 54 516	10/150	7500	**1275**
DX 54 517	10/150	7500	**1229**
DX 54 517	10/150	7500	**1275**
DX 54 520	10/100	5000	**1229**
DX 54 520	10/100	5000	**1275**
DX 54 522	10/100	4000	**1229**
DX 54 522	10/100	4000	**1275**
DX 54 525	5/60	3000	**1229**
DX 54 525	5/60	3000	**1275**
DX 54 528	5/40	2000	**1229**
DX 54 528	5/40	2000	**1275**
DX 54 532	5/30	1500	**1229**
DX 54 532	5/30	1500	**1275**
DX 54 535	5/30	1500	**1229**
DX 54 535	5/30	1500	**1275**
DX56			
DX 56 008	20/160	17600	**1230**
DX 56 008	20/160	17600	**1276**
DX 56 010	10/170	8500	**1230**
DX 56 010	10/170	8500	**1276**
DX 56 012	10/150	7500	**1230**
DX 56 012	10/150	7500	**1276**
DX 56 014	10/130	6500	**1230**
DX 56 014	10/130	6500	**1276**
DX 56 016	10/110	4400	**1230**
DX 56 016	10/110	4400	**1276**
DX 56 022	10/50	2500	**1230**
DX 56 022	10/50	2500	**1276**
DX 56 025	10/50	2500	**1230**
DX 56 025	10/50	2500	**1276**
DX 56 028	10/40	2000	**1230**
DX 56 028	10/40	2000	**1276**
DX 56 040	15	750	**1230**
DX 56 040	15	750	**1276**
DX 56 050	12	600	**1230**
DX 56 050	12	600	**1276**
DX 56 208	20/160	17600	**1230**
DX 56 208	20/160	17600	**1276**
DX 56 210	10/170	8500	**1230**
DX 56 210	10/170	8500	**1276**
DX 56 212	10/150	7500	**1230**
DX 56 212	10/150	7500	**1276**
DX 56 214	10/130	6500	**1230**
DX 56 214	10/130	6500	**1276**
DX 56 216	10/110	5500	**1230**
DX 56 216	10/110	5500	**1276**
DX 56 222	10/50	2500	**1230**
DX 56 222	10/50	2500	**1276**
DX 56 225	10/50	2500	**1230**
DX 56 225	10/50	2500	**1276**
DX 56 228	10/40	2000	**1230**
DX 56 228	10/40	2000	**1276**
DX 56 232	3/18	900	**1230**
DX 56 232	3/18	900	**1276**
DX 56 235	3/18	900	**1230**
DX 56 235	3/18	900	**1276**
DX 56 240	15	750	**1230**
DX 56 240	15	750	**1276**
DX 56 250	12	600	**1230**
DX 56 250	12	600	**1276**
DX 56 408	20/160	17600	**1230**
DX 56 408	20/160	17600	**1276**
DX 56 410	10/170	8500	**1230**
DX 56 410	10/170	8500	**1276**
DX 56 411	10/150	7500	**1230**
DX 56 411	10/150	7500	**1276**
DX 56 412	10/150	7500	**1230**
DX 56 412	10/150	7500	**1276**
DX 56 413	10/150	7500	**1230**
DX 56 413	10/150	7500	**1276**
DX 56 414	10/130	6500	**1230**
DX 56 414	10/130	6500	**1276**
DX 56 415	10/110	5500	**1230**
DX 56 415	10/110	5500	**1276**
DX 56 416	10/110	4400	**1230**
DX 56 416	10/110	4400	**1276**
DX 56 417	10/110	4400	**1230**
DX 56 417	10/110	4400	**1276**
DX 56 422	10/50	2500	**1230**
DX 56 422	10/50	2500	**1276**
DX 56 423	10/50	2500	**1230**
DX 56 423	10/50	2500	**1276**
DX 56 425	10/50	2500	**1230**
DX 56 425	10/50	2500	**1276**
DX 56 428	10/40	2000	**1230**
DX 56 428	10/40	2000	**1276**
DX 56 432	3/18	720	**1230**
DX 56 432	3/18	720	**1276**
DX 56 435	3/18	900	**1230**
DX 56 435	3/18	900	**1276**
DX 56 440	15	750	**1230**
DX 56 440	15	750	**1276**
DX 56 450	12	600	**1230**
DX 56 450	12	600	**1276**
DX58			
DX 58 200	1/12	1728	**1238**
DX 58 201	1/12	840	**1238**
DX 58 202	1/12	480	**1238**
DX 58 203	1/12	360	**1238**
DX 58 204	1/12	288	**1238**
DX 58 205	1/12	144	**1238**
DX 58 206	1/12	336	**1238**
DX 58 208	1/12	192	**1238**
DX 58 209	1/6	24	**1238**
DX59			
DX 59 220	1/6	108	**1241**
DX 59 221	1/6	96	**1241**
DX 59 230	1/6	108	**1241**
DX 59 231	1/6	96	**1241**
DX 59 240	1/6	300	**1241**
DX 59 241	1/4	48	**1241**
DX 59 242	1/4	162	**1241**
DX 59 401	1/60	60	**1239**
DX 59 402	1/60	60	**1239**
DX 59 410	1/5	180	**1239**
DX 59 411	1/5	350	**1239**

Art. -Nr-	VE Stck.	VE Pallete	Seite
DX 59 430	1/5	180	1239
DX 59 431	1/5	120	1239
DX 59 440	1/10	1600	1239
DX 59 450	1/50	5500	1239
DX 59 450	1/50	5500	1239
DX 59 451	1/10	1440	1239
DX 59 452	1/50	8700	1240
DX 59 452	1/50	8700	1240
DX 59 453	1/20	2200	1240
DX 59 453	1/20	2200	1240
DX 59 460	1/48	48	1240
DX 59 501	1	45	1241
DX 59 502	1	18	1241
DX 59 511	1/6	108	1241
DX 59 520	1/6	108	1241
DX 59 551	1/10	1100	1241
DX 59 650	1/50	5500	1241
DX 59 701	1/36	36	1239
DX 59 702	1/36	36	1239
DX 59 710	1/5	140	1239
DX 59 711	1/5	100	1239
DX 59 730	1/5	140	1239
DX 59 731	1/5	100	1239
DX 59 740	1/10	500	1239
DX 59 751	1/10	3000	1239
DX 59 760	1/18	18	1240
DX 59 801	1/18	18	1240
DX 59 802	1/18	36	1240
DX 59 810	1/5	30	1240
DX 59 811	1/5	30	1240
DX 59 830	1/5	30	1240
DX 59 831	1/5	30	1240
DX 59 840	1/10	240	1240
DX 59 851	1/10	1600	1240
DX 59 901	1/8	8	1240
DX 59 902	1/8	8	1240
DX 59 910	1/5	80	1240
DX 59 911	1/5	20	1240
DX 59 930	1/5	60	1240
DX 59 931	1/5	60	1240
DX 59 940	1/10	80	1240
DX 59 951	1/10	1600	1240
GW10			
GW 10 001	12/96	9216	78
GW 10 002	12/24	6552	78
GW 10 003	12/24	7728	78
GW 10 004	12/48	7488	78
GW 10 005	12/24	7728	78
GW 10 006	1/12	2340	78
GW 10 007	12/24	4416	78
GW 10 021	6/24	8448	78
GW 10 022	6/24	6336	78
GW 10 031	6/24	3744	78
GW 10 031 F	6/24	1152	81
GW 10 032	6/24	4032	78
GW 10 032 F	6/24	2304	81
GW 10 033	6/24	1872	78
GW 10 033 F	6/24	2304	81
GW 10 034	6/24	1872	78
GW 10 034 F	6/24	2304	81
GW 10 035	6/24	2304	78
GW 10 035 F	6/24	1728	81
GW 10 039	1/6	2112	86

Art. -Nr-	VE Stck.	VE Pallete	Seite
GW 10 041	4/12	1584	78
GW 10 042	4/12	1584	78
GW 10 043	4/12	1584	78
GW 10 051	12/96	9216	79
GW 10 052	12/24	5760	79
GW 10 053	12/24	7728	79
GW 10 054	1/12	2340	79
GW 10 061	6/24	8448	79
GW 10 071	6/24	3744	79
GW 10 071 F	6/24	1728	81
GW 10 072	6/24	3072	79
GW 10 072 F	6/24	2304	81
GW 10 073	6/24	2304	79
GW 10 073 F	6/24	1728	81
GW 10 078 F	6/24	1152	82
GW 10 081	4/12	1584	79
GW 10 082	4/12	1584	79
GW 10 083	4/12	1584	79
GW 10 091	12/48	7488	79
GW 10 092	12/24	7728	79
GW 10 093	12/24	3312	79
GW 10 101	6/12	3312	79
GW 10 101 F	6/12	1620	81
GW 10 102	6/12	2208	79
GW 10 102 F	6/12	1620	81
GW 10 103	6/12	2208	79
GW 10 103 F	6/12	1620	81
GW 10 111	4/12	1104	79
GW 10 112	4/12	1104	79
GW 10 113	4/12	1104	79
GW 10 121	12/24	5400	79
GW 10 122	12/24	2952	79
GW 10 123	6/24	1536	79
GW 10 131	12/96	9216	80
GW 10 132	12/24	6720	80
GW 10 133	12/24	6720	80
GW 10 134	12/24	4416	80
GW 10 135	12/24	4416	80
GW 10 136	1/12	3744	80
GW 10 137	12/24	6624	80
GW 10 138	12/24	3240	80
GW 10 139	12/24	3240	80
GW 10 140	12/24	4920	80
GW 10 141	12/24	5400	80
GW 10 142	12/24	3240	80
GW 10 143	12/24	3240	80
GW 10 144	12/24	3240	80
GW 10 145	1/12	2340	80
GW 10 151	12/24	7728	80
GW 10 152	12/24	7728	80
GW 10 153	12/24	6720	80
GW 10 159 F	6/24	1728	82
GW 10 160 F	6/24	1152	82
GW 10 161	6/24	8448	80
GW 10 162	6/24	2880	80
GW 10 171	6/24	4032	80
GW 10 171 F	6/24	2880	82
GW 10 172	6/24	2304	80
GW 10 172 F	6/24	3456	82
GW 10 173	6/24	4032	80
GW 10 173 F	6/24	1728	82
GW 10 181	4/12	1584	80
GW 10 182	4/12	1584	80
GW 10 183	4/12	1584	80

Art. -Nr-	VE Stck.	VE Pallete	Seite
GW 10 191	6/24	2304	80
GW 10 192	4/16	1152	80
GW 10 194	6/48	3600	84
GW 10 195	10/200	18000	84
GW 10 196	1/48	3456	84
GW 10 197	4/48	14976	84
GW 10 198	1/48	4608	84
GW 10 199	1/48	2304	84
GW 10 201	12/96	7200	87
GW 10 203	12/96	7200	87
GW 10 204	6/48	3600	87
GW 10 204	6/48	3600	654
GW 10 205	6/48	3600	87
GW 10 208	6/24	1872	87
GW 10 209	4/12	1104	87
GW 10 213	12/24	7728	88
GW 10 213	12/24	7728	138
GW 10 213	12/24	7728	188
GW 10 214	6/12	3360	88
GW 10 214	6/12	3360	138
GW 10 214	6/12	3360	188
GW 10 223	12/24	6624	88
GW 10 223	12/24	6624	138
GW 10 223	12/24	6624	188
GW 10 224	6/12	3312	88
GW 10 224	6/12	3312	138
GW 10 224	6/12	3312	188
GW 10 233	12/24	7728	88
GW 10 233	12/24	7728	138
GW 10 233	12/24	7728	188
GW 10 234	6/12	1656	88
GW 10 234	6/12	1656	138
GW 10 234	6/12	1656	188
GW 10 241	6/48	3600	89
GW 10 241 F	6/12	1620	90
GW 10 242	6/48	2400	89
GW 10 246	1/24	2304	91
GW 10 247	6/48	3600	91
GW 10 247 F	6/12	2952	91
GW 10 248	6/12	2700	91
GW 10 251	6/12	2700	89
GW 10 251	6/12	2700	139
GW 10 251	6/12	2700	189
GW 10 251 F	6/12	1620	90
GW 10 251 F	6/12	1620	140
GW 10 251 F	6/12	1620	190
GW 10 257 F	6/12	1620	92
GW 10 257 F	6/12	1620	142
GW 10 257 F	6/12	1620	192
GW 10 258	6/12	1620	91
GW 10 258	6/12	1620	141
GW 10 258	6/12	1620	191
GW 10 260	10/100	19500	92
GW 10 260	10/100	19500	142
GW 10 260	10/100	19500	192
GW 10 281	1/24	2304	92
GW 10 282	1/48	4608	92
GW 10 286	12/48	7680	93
GW 10 287	12/48	7488	93
GW 10 288	12/48	7488	93
GW 10 291	1/24	2016	92
GW 10 291	1/24	2016	142
GW 10 291	1/24	2016	192
GW 10 296	6/48	3600	93

Katalogliste

Art.-Nr-		VE Stck.	VE Pallete	Seite
GW 10 297		6/48	1200	**93**
GW 10 298		6/48	3600	**94**
GW 10 299		12/240	5760	**94**
GW 10 301		6/48	1200	**94**
GW 10 306		6/48	1200	**95**
GW 10 307		6/48	1200	**95**
GW 10 310		10/40	3000	**95**
GW 10 311		1/6	1170	**96**
GW 10 312		1/4	1408	**96**
GW 10 321		1/4	352	**96**
GW 10 322		1/2	246	**96**
GW 10 331		1/2	288	**96**
GW 10 341		6/12	3240	**89**
GW 10 346	①	6/48	0	**93**
GW 10 351		6/12	3240	**90**
GW 10 351		6/12	3240	**140**
GW 10 351		6/12	3240	**190**
GW 10 361		1/48	4608	**97**
GW 10 362		1/24	5400	**97**
GW 10 363		1/24	3240	**97**
GW 10 364		1/24	3840	**97**
GW 10 367		1/24	1536	**97**
GW 10 371		1/48	4608	**97**
GW 10 372		1/24	3240	**97**
GW 10 373		1/24	3240	**97**
GW 10 374		1/24	3240	**97**
GW 10 377		1/24	1536	**98**
GW 10 381		1/24	1728	**97**
GW 10 382		1/24	2880	**97**
GW 10 383		1/24	2880	**97**
GW 10 386		1/24	3072	**98**
GW 10 387		1/24	2304	**98**
GW 10 391		6/48	1440	**95**
GW 10 392		6/48	2400	**95**
GW 10 401		1/24	2304	**99**
GW 10 402		1/24	2880	**99**
GW 10 403		1/24	3240	**99**
GW 10 405		1/24	3240	**99**
GW 10 406		1/24	4872	**100**
GW 10 409		1/24	1536	**99**
GW 10 410		1/24	2880	**99**
GW 10 421		1/24	2304	**101**
GW 10 422		1/24	2304	**101**
GW 10 423		1/24	2304	**101**
GW 10 424		1/24	2880	**101**
GW 10 425		1/24	3240	**102**
GW 10 426		1/24	3240	**102**
GW 10 431		1/48	4608	**101**
GW 10 433		4/100	3000	**101**
GW 10 434		1/24	1536	**101**
GW 10 435		1/24	1536	**101**
GW 10 436		1/24	1536	**101**
GW 10 437		1/24	1536	**101**
GW 10 438		1/48	3072	**101**
GW 10 441		1/12	2112	**103**
GW 10 442		1/12	2112	**103**
GW 10 443		1/16	1152	**103**
GW 10 446		1/12	3168	**103**
GW 10 450		1/10	7200	**104**
GW 10 451		12/24	3240	**103**
GW 10 452		12/24	3240	**103**
GW 10 453		1/24	4176	**103**
GW 10 454		1/24	3240	**103**
GW 10 458		1/24	1536	**103**
GW 10 459		1/24	1728	**104**
GW 10 461		1/12	3168	**105**
GW 10 462		1/12	3168	**105**
GW 10 463		1/12	3168	**105**
GW 10 466		1/12	3168	**105**
GW 10 467		1/12	2640	**105**
GW 10 468		1/12	4224	**105**
GW 10 482		1/6	1104	**105**
GW 10 483		1/6	1104	**105**
GW 10 485		1/6	1104	**105**
GW 10 486		1/6	1104	**105**
GW 10 488		1/6	1104	**105**
GW 10 489		1/6	1104	**105**
GW 10 491		1/12	4224	**105**
GW 10 492		1/12	2340	**105**
GW 10 501		20/240	86400	**83**
GW 10 501		20/240	86400	**133**
GW 10 501		20/240	86400	**183**
GW 10 501		20/240	86400	**227**
GW 10 501 A		24	9600	**460**
GW 10 501 A		24	9600	**485**
GW 10 502		20/240	86400	**83**
GW 10 502		20/240	86400	**133**
GW 10 502		20/240	86400	**183**
GW 10 502		20/240	86400	**227**
GW 10 502 A		24	9600	**460**
GW 10 502 A		24	9600	**485**
GW 10 503		20/240	86400	**83**
GW 10 503		20/240	86400	**133**
GW 10 503		20/240	86400	**183**
GW 10 503		20/240	86400	**227**
GW 10 503 A		24	9600	**460**
GW 10 503 A		24	9600	**485**
GW 10 504		20/240	86400	**83**
GW 10 504		20/240	86400	**133**
GW 10 504		20/240	86400	**183**
GW 10 504		20/240	86400	**227**
GW 10 504 A		24	9600	**460**
GW 10 504 A		24	9600	**485**
GW 10 505		20/240	86400	**83**
GW 10 505		20/240	86400	**133**
GW 10 505		20/240	86400	**183**
GW 10 505		20/240	86400	**227**
GW 10 505 A		24	9600	**460**
GW 10 505 A		24	9600	**485**
GW 10 506		20/240	86400	**83**
GW 10 506		20/240	86400	**133**
GW 10 506		20/240	86400	**183**
GW 10 506		20/240	86400	**227**
GW 10 506 A		24	9600	**460**
GW 10 506 A		24	9600	**485**
GW 10 507		20/240	86400	**83**
GW 10 507		20/240	86400	**133**
GW 10 507		20/240	86400	**183**
GW 10 507		20/240	86400	**227**
GW 10 507 A		24	9600	**460**
GW 10 507 A		24	9600	**485**
GW 10 508		20/240	86400	**83**
GW 10 508		20/240	86400	**133**
GW 10 508		20/240	86400	**183**
GW 10 508		20/240	86400	**227**
GW 10 508 A		24	9600	**460**
GW 10 508 A		24	9600	**485**
GW 10 509		20/240	86400	**83**
GW 10 509		20/240	86400	**133**
GW 10 509		20/240	86400	**183**
GW 10 509		20/240	86400	**227**
GW 10 509 A		24	9600	**460**
GW 10 509 A		24	9600	**485**
GW 10 510		20/240	86400	**83**
GW 10 510		20/240	86400	**133**
GW 10 510		20/240	86400	**183**
GW 10 510		20/240	86400	**227**
GW 10 510 A		24	9600	**460**
GW 10 510 A		24	9600	**485**
GW 10 511		20/240	86400	**83**
GW 10 511		20/240	86400	**133**
GW 10 511		20/240	86400	**183**
GW 10 511		20/240	86400	**227**
GW 10 511 A		24	9600	**460**
GW 10 511 A		24	9600	**485**
GW 10 512		20/240	86400	**83**
GW 10 512		20/240	86400	**133**
GW 10 512		20/240	86400	**183**
GW 10 512		20/240	86400	**227**
GW 10 512 A		24	9600	**460**
GW 10 512 A		24	9600	**485**
GW 10 513		20/240	86400	**83**
GW 10 513		20/240	86400	**133**
GW 10 513		20/240	86400	**183**
GW 10 513		20/240	86400	**227**
GW 10 513 A		24	9600	**460**
GW 10 513 A		24	9600	**485**
GW 10 514		20/240	86400	**83**
GW 10 514		20/240	86400	**133**
GW 10 514		20/240	86400	**183**
GW 10 514		20/240	86400	**227**
GW 10 514 A		24	9600	**460**
GW 10 514 A		24	9600	**485**
GW 10 515		20/240	86400	**83**
GW 10 515		20/240	86400	**133**
GW 10 515		20/240	86400	**183**
GW 10 515		20/240	86400	**227**
GW 10 515 A		24	9600	**460**
GW 10 515 A		24	9600	**485**
GW 10 516		20/240	86400	**83**
GW 10 516		20/240	86400	**133**
GW 10 516		20/240	86400	**183**
GW 10 516		20/240	86400	**227**
GW 10 516 A		24	9600	**460**
GW 10 516 A		24	9600	**485**
GW 10 517		20/240	86400	**83**
GW 10 517		20/240	86400	**133**
GW 10 517		20/240	86400	**183**
GW 10 517		20/240	86400	**227**
GW 10 517 A		24	9600	**460**
GW 10 517 A		24	9600	**485**
GW 10 518		20/240	86400	**83**
GW 10 518		20/240	86400	**133**
GW 10 518		20/240	86400	**183**
GW 10 518		20/240	86400	**227**
GW 10 518 A		24	9600	**460**
GW 10 518 A		24	9600	**485**
GW 10 519 A		24	9600	**460**
GW 10 519 A		24	9600	**485**
GW 10 520 A		24	9600	**460**
GW 10 520 A		24	9600	**485**
GW 10 521 A		24	9600	**460**

① Mai 2018 ② Juni 2018 ③ September 2018

Art.-Nr-	VE Stck.	VE Pallete	Seite
GW 10 521 A	24	9600	485
GW 10 522 A	24	9600	460
GW 10 522 A	24	9600	485
GW 10 523 A	24	9600	460
GW 10 523 A	24	9600	485
GW 10 524 A	24	9600	460
GW 10 524 A	24	9600	485
GW 10 525 A	24	9600	460
GW 10 525 A	24	9600	485
GW 10 526 A	24	9600	460
GW 10 526 A	24	9600	485
GW 10 527 A	24	9600	460
GW 10 527 A	24	9600	485
GW 10 528 A	24	9600	460
GW 10 528 A	24	9600	485
GW 10 529 A	24	9600	460
GW 10 529 A	24	9600	485
GW 10 530 A	24	9600	460
GW 10 530 A	24	9600	485
GW 10 531	20/240	86400	83
GW 10 531	20/240	86400	133
GW 10 531	20/240	86400	183
GW 10 531	20/240	86400	227
GW 10 531 A	24	9600	460
GW 10 531 A	24	9600	485
GW 10 532	20/240	86400	83
GW 10 532	20/240	86400	133
GW 10 532	20/240	86400	183
GW 10 532	20/240	86400	227
GW 10 532 A	24	9600	460
GW 10 532 A	24	9600	485
GW 10 533	20/240	86400	83
GW 10 533	20/240	86400	133
GW 10 533	20/240	86400	183
GW 10 533	20/240	86400	227
GW 10 533 A	24	9600	460
GW 10 533 A	24	9600	485
GW 10 534	20/240	86400	83
GW 10 534	20/240	86400	133
GW 10 534	20/240	86400	183
GW 10 534	20/240	86400	227
GW 10 534 A	24	9600	460
GW 10 534 A	24	9600	485
GW 10 535	20/240	86400	83
GW 10 535	20/240	86400	133
GW 10 535	20/240	86400	183
GW 10 535	20/240	86400	227
GW 10 535 A	24	9600	460
GW 10 535 A	24	9600	485
GW 10 536	20/240	86400	83
GW 10 536	20/240	86400	133
GW 10 536	20/240	86400	183
GW 10 536	20/240	86400	227
GW 10 536 A	24	9600	460
GW 10 536 A	24	9600	485
GW 10 537	20/240	86400	83
GW 10 537	20/240	86400	133
GW 10 537	20/240	86400	183
GW 10 537	20/240	86400	227
GW 10 537 A	24	9600	460
GW 10 537 A	24	9600	485
GW 10 538	20/240	86400	83
GW 10 538	20/240	86400	133
GW 10 538	20/240	86400	183

Art.-Nr-		VE Stck.	VE Pallete	Seite
GW 10 538		20/240	86400	227
GW 10 538 A		24	9600	460
GW 10 538 A		24	9600	485
GW 10 539		20/240	86400	83
GW 10 539		20/240	86400	133
GW 10 539		20/240	86400	183
GW 10 539		20/240	86400	227
GW 10 539 A		24	9600	460
GW 10 539 A		24	9600	485
GW 10 540		20/240	86400	83
GW 10 540		20/240	86400	133
GW 10 540		20/240	86400	183
GW 10 540		20/240	86400	227
GW 10 540 A		24	9600	460
GW 10 540 A		24	9600	485
GW 10 541		4/48	17280	83
GW 10 541 A	①	24	0	460
GW 10 541 A	①	24	0	485
GW 10 542		4/48	17280	83
GW 10 542 A	①	24	0	460
GW 10 542 A	①	24	0	485
GW 10 543		4/48	17280	83
GW 10 544		4/48	17280	83
GW 10 545		4/48	17280	83
GW 10 546		4/48	17280	83
GW 10 547		4/48	17280	83
GW 10 547		4/48	17280	133
GW 10 547		4/48	17280	183
GW 10 548		4/48	17280	83
GW 10 548		4/48	17280	133
GW 10 548		4/48	17280	183
GW 10 549		4/48	17280	83
GW 10 549		4/48	17280	133
GW 10 549		4/48	17280	183
GW 10 550		4/48	17280	83
GW 10 550		4/48	17280	133
GW 10 550		4/48	17280	183
GW 10 551		4/48	7488	459
GW 10 551		4/48	7488	484
GW 10 552		4/48	7488	459
GW 10 552		4/48	7488	484
GW 10 553		4/48	7488	459
GW 10 553		4/48	7488	484
GW 10 554		4/48	7488	459
GW 10 554		4/48	7488	484
GW 10 557		4/48	7488	459
GW 10 557		4/48	7488	484
GW 10 559	①	1/48	0	459
GW 10 559	①	1/48	0	484
GW 10 561		1/12	3744	112
GW 10 564		1/12	3744	112
GW 10 566		1/12	1440	112
GW 10 567		1/12	2808	112
GW 10 568		1/12	2340	113
GW 10 572 A	③	1/12	0	112
GW 10 573 A	③	1/6	0	112
GW 10 574		1/12	2340	113
GW 10 581		1/2	144	110
GW 10 582		1/2	410	110
GW 10 583		1/2	450	110
GW 10 591		1/4	1404	84
GW 10 592		1/2	702	84
GW 10 597		1/4	780	85
GW 10 601		1/24	4872	109

Art.-Nr-		VE Stck.	VE Pallete	Seite
GW 10 602		1/24	5400	109
GW 10 606		1/24	5400	109
GW 10 607		1/24	4872	109
GW 10 611		1/6	1584	109
GW 10 612		1/6	1584	109
GW 10 621		1/24	4224	106
GW 10 622		1/24	4224	106
GW 10 623		1/24	7392	106
GW 10 624		1/24	4224	106
GW 10 628		1/24	4224	106
GW 10 629		1/24	4224	106
GW 10 631		1/24	1152	106
GW 10 632		1/24	1152	106
GW 10 633		1/24	1728	106
GW 10 634		1/24	1152	106
GW 10 641		2/48	8448	106
GW 10 642		2/48	8448	106
GW 10 643		2/48	8448	106
GW 10 644		2/48	8448	106
GW 10 651		1/24	1152	107
GW 10 656		1/2	246	107
GW 10 661		1/6	1932	108
GW 10 661		1/6	1932	654
GW 10 662		1/12	3744	108
GW 10 663		1/6	1104	108
GW 10 666		1/2	288	108
GW 10 681		1	351	498
GW 10 682		1	351	498
GW 10 683		1	128	498
GW 10 684		10/40	23040	498
GW 10 701		1/2	288	111
GW 10 701		1/2	288	160
GW 10 701		1/2	288	210
GW 10 701		1/2	288	300
GW 10 701		1/2	288	327
GW 10 703		1/2	288	111
GW 10 705		1/2	312	111
GW 10 708		1/2	288	110
GW 10 711		1/2	288	118
GW 10 712		1/2	288	118
GW 10 720		1/10	15600	112
GW 10 720		1/10	15600	120
GW 10 720		1/10	15600	161
GW 10 720		1/10	15600	169
GW 10 720		1/10	15600	211
GW 10 720		1/10	15600	219
GW 10 720		1/10	15600	306
GW 10 720		1/10	15600	333
GW 10 720		1/10	15600	402
GW 10 720		1/10	15600	468
GW 10 720		1/10	15600	496
GW 10 721		1/12	2340	85
GW 10 723		1/12	2340	85
GW 10 724		1/12	2340	85
GW 10 726		1/12	2340	85
GW 10 731	①	4/48	0	86
GW 10 732	①	4/48	0	86
GW 10 733	①	4/48	0	86
GW 10 736	①	1/24	0	86
GW 10 741		1	320	456
GW 10 746		1	320	480
GW 10 750		1/12	1872	119
GW 10 750		1/12	1872	447
GW 10 750		1/12	1872	644

① Mai 2018 ② Juni 2018 ③ September 2018

Katalogliste

Art.-Nr-	VE Stck.	VE Pallete	Seite
GW 10 751	5/200	10800	**457**
GW 10 751	5/200	10800	**482**
GW 10 752	1	320	**461**
GW 10 753 A	1	320	**458**
GW 10 754 A	1	117	**458**
GW 10 755 A	1	117	**458**
GW 10 756	1	351	**462**
GW 10 757	1	117	**458**
GW 10 761	1	195	**468**
GW 10 762 H	1	156	**467**
GW 10 762 H	1	156	**495**
GW 10 763	1	351	**468**
GW 10 764 H	1	117	**466**
GW 10 765 H	1	117	**466**
GW 10 766	1	312	**463**
GW 10 767	1	351	**464**
GW 10 769	1	312	**466**
GW 10 769 H	1	160	**466**
GW 10 782	1	351	**485**
GW 10 783 A	1	351	**483**
GW 10 784 A	1	117	**483**
GW 10 785 A	1	117	**483**
GW 10 786	1	351	**487**
GW 10 787	1	117	**483**
GW 10 791	1	195	**496**
GW 10 793	1	351	**496**
GW 10 794 H	1	195	**494**
GW 10 795 H	1	351	**494**
GW 10 796	1	351	**489**
GW 10 797	1	351	**490**
GW 10 799	1	312	**494**
GW 10 799 H	1	320	**494**
GW 10 800	1	420	**467**
GW 10 800	1	420	**495**
GW 10 881	50	17550	**121**
GW 10 881	50	17550	**170**
GW 10 881	50	17550	**220**
GW 10 881	50	17550	**236**
GW 10 881	50	17550	**335**
GW 10 882	50	17550	**121**
GW 10 882	50	17550	**170**
GW 10 882	50	17550	**220**
GW 10 882	50	17550	**236**
GW 10 882	50	17550	**335**
GW 10 883	50	17550	**121**
GW 10 883	50	17550	**170**
GW 10 883	50	17550	**220**
GW 10 883	50	17550	**236**
GW 10 883	50	17550	**335**
GW 10 884	50	17550	**121**
GW 10 884	50	17550	**170**
GW 10 884	50	17550	**220**
GW 10 884	50	17550	**236**
GW 10 884	50	17550	**335**
GW 10 885	50	17550	**121**
GW 10 885	50	17550	**170**
GW 10 885	50	17550	**220**
GW 10 885	50	17550	**236**
GW 10 885	50	17550	**335**
GW 10 886	50	15600	**457**
GW 10 886	50	15600	**482**
GW 10 887	50	15600	**457**
GW 10 887	50	15600	**482**
GW 10 888	50	15600	**457**

Art.-Nr-	VE Stck.	VE Pallete	Seite
GW 10 888	50	15600	**482**
GW 10 889	50	15600	**457**
GW 10 889	50	15600	**482**
GW 10 890	50	14000	**457**
GW 10 890	50	14000	**482**
GW 10 893	50	15600	**335**
GW 10 893	50	15600	**404**
GW 10 894	50	15600	**121**
GW 10 894	50	15600	**170**
GW 10 894	50	15600	**220**
GW 10 894	50	15600	**236**
GW 10 894	50	15600	**335**
GW 10 900	1	160	**467**
GW 10 900	1	160	**495**
GW 10 904	1/12	3240	**117**
GW 10 905	1/12	1620	**117**
GW 10 906	1/12	1620	**117**
GW 10 907	1/12	3240	**115**
GW 10 907	1/12	3240	**164**
GW 10 907	1/12	3240	**214**
GW 10 908	1/12	1620	**115**
GW 10 908	1/12	1620	**164**
GW 10 908	1/12	1620	**214**
GW 10 909	1/12	3240	**115**
GW 10 909	1/12	3240	**164**
GW 10 909	1/12	3240	**214**
GW 10 912	1/12	720	**114**
GW 10 913	1/12	1152	**114**
GW 10 913	1/12	1152	**461**
GW 10 913	1/12	1152	**486**
GW 10 914	1/12	2112	**114**
GW 10 914	1/12	2112	**461**
GW 10 914	1/12	2112	**486**
GW 10 915	1/12	0	**114**
GW 10 915	1/12	0	**461**
GW 10 915	1/12	0	**486**
GW 10 916	1/12	2400	**114**
GW 10 916	1/12	2400	**461**
GW 10 916	1/12	2400	**486**
GW 10 917	1/6	1200	**114**
GW 10 917	1/6	1200	**461**
GW 10 917	1/6	1200	**486**
GW 10 918	1/6	1200	**114**
GW 10 918	1/6	1200	**461**
GW 10 918	1/6	1200	**486**

GW11

GW 11 001	12/96	9216	**225**
GW 11 002	12/24	3840	**225**
GW 11 003	12/24	7680	**225**
GW 11 004	12/48	3744	**225**
GW 11 031	6/24	3744	**225**
GW 11 032	6/24	1872	**225**
GW 11 033	6/24	1872	**225**
GW 11 039	1/6	960	**227**
GW 11 051	12/96	4608	**225**
GW 11 052	12/24	3840	**225**
GW 11 053	12/24	3840	**225**
GW 11 071	6/24	1872	**225**
GW 11 072	6/24	1872	**225**
GW 11 073	6/24	1872	**225**
GW 11 091	12/48	3744	**226**
GW 11 092	12/24	3936	**226**
GW 11 101	6/12	1968	**226**

Art.-Nr-	VE Stck.	VE Pallete	Seite
GW 11 102	6/12	1968	**226**
GW 11 121	12/24	3840	**226**
GW 11 123	6/24	1536	**226**
GW 11 131	12/96	4608	**226**
GW 11 132	12/24	3840	**226**
GW 11 133	12/24	3840	**226**
GW 11 136	1/12	1920	**226**
GW 11 140	12/24	3840	**226**
GW 11 153	12/24	3840	**226**
GW 11 171	6/24	1872	**226**
GW 11 172	6/24	1872	**226**
GW 11 173	6/24	1872	**226**
GW 11 195	10/200	18000	**228**
GW 11 196	1/48	3072	**228**
GW 11 197	4/48	7488	**228**
GW 11 198	1/48	3072	**228**
GW 11 203	12/96	2400	**229**
GW 11 241	6/48	3600	**229**
GW 11 242	6/48	3600	**229**
GW 11 246	1/24	2304	**229**
GW 11 247	6/48	1200	**229**
GW 11 287	12/48	7488	**230**
GW 11 288	12/48	3744	**230**
GW 11 331	1/2	160	**230**
GW 11 361	1/48	3072	**231**
GW 11 371	1/48	3072	**231**
GW 11 381	1/24	1536	**231**
GW 11 382	1/24	1536	**231**
GW 11 383	1/24	1536	**231**
GW 11 401	1/24	1536	**232**
GW 11 421	1/24	1536	**232**
GW 11 422	1/24	1536	**232**
GW 11 423	1/24	2304	**232**
GW 11 424	1/24	1536	**232**
GW 11 431	1/48	3072	**232**
GW 11 564	1/12	1920	**235**
GW 11 566	1/12	1440	**235**
GW 11 567	1/12	1920	**235**
GW 11 573 A ③	1/6	0	**235**
GW 11 602	1/24	2784	**234**
GW 11 607	1/24	2784	**234**
GW 11 622	1/24	3840	**233**
GW 11 623	1/24	3840	**233**
GW 11 629	1/24	3840	**233**
GW 11 662	1/12	1920	**233**
GW 11 705	1/2	160	**235**

GW12

GW 12 001	12/96	9216	**128**
GW 12 002	12/24	6720	**128**
GW 12 003	12/24	7728	**128**
GW 12 004	12/48	7488	**128**
GW 12 005	12/24	4416	**128**
GW 12 006	1/12	3276	**128**
GW 12 007	12/24	4416	**128**
GW 12 010 CB	1	12	**478**
GW 12 010 CN	1	12	**478**
GW 12 021	6/24	8448	**128**
GW 12 022	6/24	6336	**128**
GW 12 031	6/24	3744	**128**
GW 12 031 F	6/24	1152	**131**
GW 12 032	6/24	4032	**128**
GW 12 032 F	6/24	1152	**131**
GW 12 033	6/24	2304	**128**

① Mai 2018 ② Juni 2018 ③ September 2018

Art.-Nr-	VE Stck.	VE Pallete	Seite
GW 12 033 F	6/24	1728	131
GW 12 034	6/24	1728	128
GW 12 034 F	6/24	1152	131
GW 12 035	6/24	2304	128
GW 12 035 F	6/24	1728	131
GW 12 039	1/6	1680	136
GW 12 041	4/12	936	128
GW 12 042	4/12	1584	128
GW 12 043	4/12	1584	128
GW 12 051	12/96	9216	129
GW 12 052	12/24	7728	129
GW 12 053	12/24	4416	129
GW 12 054	1/12	2340	129
GW 12 061	6/24	6336	129
GW 12 071	6/24	4032	129
GW 12 071 F	6/24	2880	131
GW 12 072	6/24	2304	129
GW 12 072 F	6/24	1152	131
GW 12 073	6/24	2304	129
GW 12 073 F	6/24	1728	131
GW 12 078 F	6/24	1728	132
GW 12 081	4/12	1584	129
GW 12 082	4/12	1584	129
GW 12 083	4/12	1584	129
GW 12 091	12/48	7488	129
GW 12 092	12/24	2952	129
GW 12 093	12/24	4416	129
GW 12 101	6/12	3312	129
GW 12 101 F	6/12	1620	131
GW 12 102	6/12	2208	129
GW 12 102 F	6/12	1620	131
GW 12 103	6/12	2208	129
GW 12 103 F	6/12	1620	131
GW 12 111	4/12	1104	129
GW 12 112	4/12	1104	129
GW 12 113	4/12	1104	129
GW 12 121	12/24	5400	129
GW 12 122	12/24	2952	129
GW 12 123	6/24	1536	129
GW 12 131	12/96	9216	130
GW 12 132	12/24	7728	130
GW 12 133	12/24	6720	130
GW 12 134	12/24	4416	130
GW 12 135	12/24	4416	130
GW 12 136	1/12	3744	130
GW 12 137	12/24	2808	130
GW 12 138	12/24	3240	130
GW 12 139	12/24	3240	130
GW 12 140	12/24	3240	130
GW 12 141	12/24	5904	130
GW 12 142	12/24	3240	130
GW 12 143	12/24	3240	130
GW 12 144	12/24	3240	130
GW 12 145	1/12	2340	130
GW 12 151	12/24	4416	130
GW 12 152	12/24	4416	130
GW 12 153	12/24	5760	130
GW 12 159 F	6/24	1728	132
GW 12 160 F	6/24	1344	132
GW 12 161	6/24	8448	130
GW 12 162	6/24	6336	130
GW 12 171	6/24	2304	130
GW 12 171 F	6/24	1152	132
GW 12 172	6/24	2304	130
GW 12 172 F	6/24	2304	132
GW 12 173	6/24	2304	130
GW 12 173 F	6/24	1152	132
GW 12 181	4/12	1584	130
GW 12 182	4/12	1584	130
GW 12 183	4/12	1584	130
GW 12 191	6/24	2304	130
GW 12 192	4/16	1920	130
GW 12 194	6/48	2400	134
GW 12 195	10/200	18000	134
GW 12 196	1/48	3456	134
GW 12 197	4/48	14976	134
GW 12 198	1/48	3072	134
GW 12 199	1/48	2304	134
GW 12 201	12/96	7200	137
GW 12 203	12/96	7200	137
GW 12 204	6/48	3600	137
GW 12 205	6/48	3600	137
GW 12 208	6/24	1728	137
GW 12 209	4/12	1104	137
GW 12 241	6/48	3600	139
GW 12 241 F	6/12	1620	140
GW 12 242	6/48	2400	139
GW 12 246	1/24	2304	141
GW 12 247	6/48	3600	141
GW 12 247 F	6/12	1620	141
GW 12 248	6/12	1620	141
GW 12 281	1/24	2016	142
GW 12 282	1/48	3072	142
GW 12 286	12/48	4608	143
GW 12 287	12/48	7488	143
GW 12 288	12/48	3744	143
GW 12 296	6/48	1200	143
GW 12 297	6/48	1200	143
GW 12 298	6/48	1200	143
GW 12 299	12/240	5760	144
GW 12 301	6/48	1200	144
GW 12 306	6/48	1200	144
GW 12 307	6/48	1200	144
GW 12 310	10/40	6720	144
GW 12 311	1/6	1170	145
GW 12 312	1/4	880	145
GW 12 321	1/4	352	145
GW 12 322	1/2	246	145
GW 12 331	1/2	288	145
GW 12 341	6/12	3240	139
GW 12 361	1/48	4608	146
GW 12 362	1/24	4320	146
GW 12 363	1/24	3240	146
GW 12 364	1/24	3240	146
GW 12 367	1/24	1536	146
GW 12 371	1/48	4608	146
GW 12 372	1/24	3240	146
GW 12 373	1/24	3240	146
GW 12 374	1/24	3240	146
GW 12 377	1/24	1536	147
GW 12 381	1/24	1728	146
GW 12 382	1/24	1728	146
GW 12 383	1/24	1728	146
GW 12 386	1/24	2304	147
GW 12 387	1/24	1536	147
GW 12 391	6/48	1440	144
GW 12 392	6/48	2400	144
GW 12 401	1/24	2304	148
GW 12 402	1/24	2880	148
GW 12 403	1/24	3240	148
GW 12 405	1/24	3240	148
GW 12 406	1/24	3240	149
GW 12 409	1/24	720	148
GW 12 410	1/24	1152	148
GW 12 421	1/24	2304	150
GW 12 422	1/24	1152	150
GW 12 423	1/24	2304	150
GW 12 424	1/24	1728	150
GW 12 425	1/24	3240	151
GW 12 426	1/24	3240	151
GW 12 431	1/48	4608	150
GW 12 433	4/100	3000	150
GW 12 434	1/24	1536	150
GW 12 435	1/24	1536	150
GW 12 436	1/24	1536	150
GW 12 437	1/24	1536	150
GW 12 438	1/48	3072	150
GW 12 441	1/12	2112	152
GW 12 442	1/12	2112	152
GW 12 443	1/16	1152	152
GW 12 446	1/12	3168	152
GW 12 450	1/10	7200	153
GW 12 451	12/24	3240	152
GW 12 452	12/24	3240	152
GW 12 453	1/24	3480	152
GW 12 454	1/24	3240	152
GW 12 458	1/24	1536	152
GW 12 459	1/24	1536	153
GW 12 461	1/12	3168	154
GW 12 462	1/12	3168	154
GW 12 463	1/12	3168	154
GW 12 466	1/12	3168	154
GW 12 467	1/12	1056	154
GW 12 468	1/12	1056	154
GW 12 482	1/6	1104	154
GW 12 483	1/6	1104	154
GW 12 485	1/6	1104	154
GW 12 486	1/6	1104	154
GW 12 488	1/6	1104	154
GW 12 489	1/6	1104	154
GW 12 491	1/12	2640	154
GW 12 492	1/12	2340	154
GW 12 541	4/48	17280	133
GW 12 542	4/48	17280	133
GW 12 543	4/48	17280	133
GW 12 544	4/48	17280	133
GW 12 545	4/48	17280	133
GW 12 546	4/48	17280	133
GW 12 551	4/48	7488	459
GW 12 551	4/48	7488	484
GW 12 552	4/48	7488	459
GW 12 552	4/48	7488	484
GW 12 553	4/48	7488	459
GW 12 553	4/48	7488	484
GW 12 554	4/48	7488	459
GW 12 554	4/48	7488	484
GW 12 557	4/48	7488	459
GW 12 557	4/48	7488	484
GW 12 559 ①	1/48	0	459
GW 12 559 ①	1/48	0	484
GW 12 561	1/12	2340	161
GW 12 564	1/12	2808	161

① Mai 2018 ② Juni 2018 ③ September 2018

Katalogliste

Art.-Nr-		VE Stck.	VE Pallete	Seite
GW 12 566		1/12	1440	**161**
GW 12 567		1/12	2340	**161**
GW 12 568		1/12	3276	**162**
GW 12 572 A	③	1/12	0	**161**
GW 12 573 A	③	1/6	0	**161**
GW 12 574		1/12	2340	**162**
GW 12 581		1/2	144	**159**
GW 12 582		1/2	246	**159**
GW 12 583		1/2	450	**159**
GW 12 591		1/4	1404	**134**
GW 12 592		1/2	390	**134**
GW 12 596		1/2	288	**85**
GW 12 596		1/2	288	**135**
GW 12 596		1/2	288	**185**
GW 12 597		1/4	780	**135**
GW 12 601		1/24	5400	**158**
GW 12 602		1/24	4872	**158**
GW 12 606		1/24	5400	**158**
GW 12 607		1/24	4320	**158**
GW 12 611		1/6	1584	**158**
GW 12 612		1/6	1584	**158**
GW 12 621		1/24	4224	**155**
GW 12 622		1/24	4224	**155**
GW 12 623		1/24	4224	**155**
GW 12 624		1/24	4224	**155**
GW 12 628		1/24	4224	**155**
GW 12 629		1/24	4224	**155**
GW 12 631		1/24	1152	**155**
GW 12 632		1/24	1728	**155**
GW 12 633		1/24	1152	**155**
GW 12 634		1/24	1152	**155**
GW 12 641		2/48	8448	**155**
GW 12 642		2/48	8448	**155**
GW 12 643		2/48	8448	**155**
GW 12 644		2/48	8448	**155**
GW 12 651		1/24	2880	**156**
GW 12 656		1/2	440	**156**
GW 12 661		1/6	1932	**157**
GW 12 662		1/12	2808	**157**
GW 12 663		1/6	1170	**157**
GW 12 666		1/2	288	**157**
GW 12 681		1	195	**498**
GW 12 682		1	195	**498**
GW 12 683		1	128	**498**
GW 12 703		1/2	288	**160**
GW 12 705		1/2	312	**160**
GW 12 708		1/2	288	**159**
GW 12 711		1/2	288	**167**
GW 12 712		1/2	144	**167**
GW 12 721		1/12	2340	**135**
GW 12 723		1/12	2340	**135**
GW 12 724		1/12	2340	**135**
GW 12 726		1/12	2340	**135**
GW 12 731	①	4/48	0	**136**
GW 12 732	①	4/48	0	**136**
GW 12 733	①	4/48	0	**136**
GW 12 736	①	1/24	0	**136**
GW 12 750		1/12	1872	**168**
GW 12 750		1/12	1872	**447**
GW 12 750		1/12	1872	**644**
GW 12 751		5/200	10800	**457**
GW 12 751		5/200	10800	**482**
GW 12 752		1	195	**461**
GW 12 753 A		1	195	**458**
GW 12 754 A		1	117	**458**
GW 12 755 A		1	312	**458**
GW 12 756		1	195	**462**
GW 12 757		1	156	**458**
GW 12 762 H		1	195	**467**
GW 12 762 H		1	195	**495**
GW 12 764 H		1	117	**466**
GW 12 765 H		1	117	**466**
GW 12 766		1	351	**463**
GW 12 767		1	195	**464**
GW 12 769		1	156	**466**
GW 12 769 H		1	160	**466**
GW 12 782		1	195	**485**
GW 12 783 A		1	117	**483**
GW 12 784 A		1	117	**483**
GW 12 785 A		1	117	**483**
GW 12 786		1	195	**487**
GW 12 787		1	117	**483**
GW 12 794 H		1	117	**494**
GW 12 795 H		1	120	**494**
GW 12 796		1	195	**489**
GW 12 797		1	195	**490**
GW 12 799		1	195	**494**
GW 12 799 H		1	200	**494**
GW 12 900		1	160	**467**
GW 12 900		1	160	**495**
GW 12 904		1/12	1620	**166**
GW 12 905		1/12	1620	**166**
GW 12 906		1/12	1620	**166**
GW 12 912		1/12	720	**163**
GW 12 913		1/12	720	**163**
GW 12 913		1/12	720	**461**
GW 12 913		1/12	720	**486**
GW 12 914		1/12	2112	**163**
GW 12 914		1/12	2112	**461**
GW 12 914		1/12	2112	**486**
GW 12 915		1/12	2340	**163**
GW 12 915		1/12	2340	**461**
GW 12 915		1/12	2340	**486**
GW 12 916		1/12	2400	**163**
GW 12 916		1/12	2400	**461**
GW 12 916		1/12	2400	**486**
GW 12 917		1/6	1200	**163**
GW 12 917		1/6	1200	**461**
GW 12 917		1/6	1200	**486**
GW 12 918		1/6	1200	**163**
GW 12 918		1/6	1200	**461**
GW 12 918		1/6	1200	**486**

GW14			
GW 14 001	12/96	9216	**178**
GW 14 002	12/24	6720	**178**
GW 14 003	12/24	7728	**178**
GW 14 004	12/48	8064	**178**
GW 14 005	12/24	4416	**178**
GW 14 006	1/12	2340	**178**
GW 14 007	12/24	4416	**178**
GW 14 021	6/24	8448	**178**
GW 14 022	6/24	6336	**178**
GW 14 031	6/24	4032	**178**
GW 14 031 F	6/24	1728	**181**
GW 14 032	6/24	1872	**178**
GW 14 032 F	6/24	1152	**181**
GW 14 033	6/24	2304	**178**
GW 14 033 F	6/24	1728	**181**
GW 14 034	6/24	1728	**178**
GW 14 034 F	6/24	1728	**181**
GW 14 035	6/24	2304	**178**
GW 14 035 F	6/24	1728	**181**
GW 14 039	1/6	1872	**186**
GW 14 041	4/12	1584	**178**
GW 14 042	4/12	1584	**178**
GW 14 043	4/12	1584	**178**
GW 14 051	12/96	9216	**179**
GW 14 052	12/24	7728	**179**
GW 14 053	12/24	4416	**179**
GW 14 054	1/12	2340	**179**
GW 14 061	6/24	6336	**179**
GW 14 071	6/24	3744	**179**
GW 14 071 F	6/24	1152	**181**
GW 14 072	6/24	2304	**179**
GW 14 072 F	6/24	1152	**181**
GW 14 073	6/24	2304	**179**
GW 14 073 F	6/24	1728	**181**
GW 14 078 F	6/24	1728	**182**
GW 14 081	4/12	1584	**179**
GW 14 082	4/12	1584	**179**
GW 14 083	4/12	1584	**179**
GW 14 091	12/48	8064	**179**
GW 14 092	12/24	3312	**179**
GW 14 093	12/24	4416	**179**
GW 14 101	6/12	3312	**179**
GW 14 101 F	6/12	1620	**181**
GW 14 102	6/12	2208	**179**
GW 14 102 F	6/12	1620	**181**
GW 14 103	6/12	2208	**179**
GW 14 103 F	6/12	1620	**181**
GW 14 111	4/12	1104	**179**
GW 14 112	4/12	1104	**179**
GW 14 113	4/12	1104	**179**
GW 14 121	12/24	5400	**179**
GW 14 122	12/24	2952	**179**
GW 14 123	6/24	1872	**179**
GW 14 131	12/96	9216	**180**
GW 14 132	12/24	7728	**180**
GW 14 133	12/24	7728	**180**
GW 14 134	12/24	4416	**180**
GW 14 135	12/24	2952	**180**
GW 14 136	1/12	3744	**180**
GW 14 137	12/24	4416	**180**
GW 14 138	12/24	3240	**180**
GW 14 139	12/24	3240	**180**
GW 14 140	12/24	5904	**180**
GW 14 141	12/24	5400	**180**
GW 14 142	12/24	3240	**180**
GW 14 143	12/24	3240	**180**
GW 14 144	12/24	3240	**180**
GW 14 145	1/12	2340	**180**
GW 14 151	12/24	4416	**180**
GW 14 152	12/24	4416	**180**
GW 14 153	12/24	4416	**180**
GW 14 159 F	6/24	1728	**182**
GW 14 160 F	6/24	1728	**182**
GW 14 161	6/24	6336	**180**
GW 14 162	6/24	6336	**180**
GW 14 171	6/24	4032	**180**
GW 14 171 F	6/24	1728	**182**
GW 14 172	6/24	2304	**180**

① Mai 2018 ② Juni 2018 ③ September 2018

Art.-Nr-	VE Stck.	VE Pallete	Seite
GW 14 172 F	6/24	2304	182
GW 14 173	6/24	2304	180
GW 14 173 F	6/24	1152	182
GW 14 181	4/12	1584	180
GW 14 182	4/12	1584	180
GW 14 183	4/12	1584	180
GW 14 191	6/24	2304	180
GW 14 192	4/16	1152	180
GW 14 194	6/48	2400	184
GW 14 195	10/200	18000	184
GW 14 196	1/48	3456	184
GW 14 197	4/48	28080	184
GW 14 198	1/48	3456	184
GW 14 199	1/48	2304	184
GW 14 201	12/96	7200	187
GW 14 203	12/96	7200	187
GW 14 204	6/48	3600	187
GW 14 205	6/48	3600	187
GW 14 208	6/24	2304	187
GW 14 209	4/12	1104	187
GW 14 241	6/48	3600	189
GW 14 241 F	6/12	1620	190
GW 14 242	6/48	3600	189
GW 14 246	1/24	2304	191
GW 14 247	6/48	3600	191
GW 14 247 F	6/12	1620	191
GW 14 248	6/12	2700	191
GW 14 281	1/24	1536	192
GW 14 282	1/48	2688	192
GW 14 286	12/48	4608	193
GW 14 287	12/48	7680	193
GW 14 288	12/48	4608	193
GW 14 296	6/48	3600	193
GW 14 297	6/48	1200	193
GW 14 298	6/48	1200	193
GW 14 299	12/240	5760	194
GW 14 301	6/48	1200	194
GW 14 306	6/48	1200	194
GW 14 307	6/48	1200	194
GW 14 310	10/40	4400	194
GW 14 311	1/6	1170	195
GW 14 312	1/4	352	195
GW 14 321	1/4	352	195
GW 14 322	1/2	246	195
GW 14 331	1/2	312	195
GW 14 341	6/12	3240	189
GW 14 361	1/48	5760	196
GW 14 362	1/24	4320	196
GW 14 363	1/24	3240	196
GW 14 364	1/24	3240	196
GW 14 367	1/24	1536	196
GW 14 371	1/48	4608	196
GW 14 372	1/24	3240	196
GW 14 373	1/24	3240	196
GW 14 374	1/24	3240	196
GW 14 377	1/24	1536	197
GW 14 381	1/24	1152	196
GW 14 382	1/24	1728	196
GW 14 383	1/24	1536	196
GW 14 386	1/24	2304	197
GW 14 387	1/24	1536	197
GW 14 391	6/48	1440	194
GW 14 392	6/48	2400	194
GW 14 401	1/24	2304	198

Art.-Nr-	VE Stck.	VE Pallete	Seite
GW 14 402	1/24	2880	198
GW 14 403	1/24	3240	198
GW 14 405	1/24	3240	198
GW 14 406	1/24	3240	199
GW 14 409	1/24	1536	198
GW 14 410	1/24	1152	198
GW 14 421	1/24	2304	200
GW 14 422	1/24	1728	200
GW 14 423	1/24	2880	200
GW 14 424	1/24	1152	200
GW 14 425	1/24	3240	201
GW 14 426	1/24	3240	201
GW 14 431	1/48	4608	200
GW 14 433	4/100	3000	200
GW 14 434	1/24	1536	200
GW 14 435	1/24	1536	200
GW 14 436	1/24	1536	200
GW 14 437	1/24	1536	200
GW 14 438	1/48	0	200
GW 14 441	1/12	2112	202
GW 14 442	1/12	2112	202
GW 14 443	1/16	1152	202
GW 14 446	1/12	3168	202
GW 14 450	1/10	7200	203
GW 14 451	12/24	3240	202
GW 14 452	12/24	3240	202
GW 14 453	1/24	3240	202
GW 14 454	1/24	3240	202
GW 14 458	1/24	1728	202
GW 14 459	1/24	1728	203
GW 14 461	1/12	3168	204
GW 14 462	1/12	3168	204
GW 14 463	1/12	3168	204
GW 14 466	1/12	3168	204
GW 14 467	1/12	1056	204
GW 14 468	1/12	1056	204
GW 14 482	1/6	1104	204
GW 14 483	1/6	1104	204
GW 14 485	1/6	1104	204
GW 14 486	1/6	1104	204
GW 14 488	1/6	1104	204
GW 14 489	1/6	1104	204
GW 14 491	1/12	2640	204
GW 14 492	1/12	2340	204
GW 14 541	4/48	17280	183
GW 14 542	4/48	17280	183
GW 14 543	4/48	17280	183
GW 14 544	4/48	17280	183
GW 14 545	4/48	17280	183
GW 14 546	4/48	17280	183
GW 14 551	4/48	768	459
GW 14 551	4/48	768	484
GW 14 552	4/48	7488	459
GW 14 552	4/48	7488	484
GW 14 553	4/48	5760	459
GW 14 553	4/48	5760	484
GW 14 554	4/48	1248	459
GW 14 554	4/48	1248	484
GW 14 557	4/48	7680	459
GW 14 557	4/48	7680	484
GW 14 559 ①	1/48	0	459
GW 14 559 ①	1/48	0	484
GW 14 561	1/12	1872	211
GW 14 564	1/12	2808	211

Art.-Nr-	VE Stck.	VE Pallete	Seite
GW 14 566	1/12	1440	211
GW 14 567	1/12	2340	211
GW 14 568	1/12	3276	212
GW 14 572 A ③	1/12	0	211
GW 14 573 A ③	1/6	0	211
GW 14 574	1/12	2340	212
GW 14 581	1/2	288	209
GW 14 582	1/2	410	209
GW 14 583	1/2	450	209
GW 14 591	1/4	1404	184
GW 14 592	1/2	546	184
GW 14 597	1/4	780	185
GW 14 601	1/24	5400	208
GW 14 602	1/24	5400	208
GW 14 606	1/24	5400	208
GW 14 607	1/24	4320	208
GW 14 611	1/6	1584	208
GW 14 612	1/6	1584	208
GW 14 621	1/24	4224	205
GW 14 622	1/24	4224	205
GW 14 623	1/24	4224	205
GW 14 624	1/24	4224	205
GW 14 628	1/24	4224	205
GW 14 629	1/24	4224	205
GW 14 631	1/24	1152	205
GW 14 632	1/24	1152	205
GW 14 633	1/24	1152	205
GW 14 634	1/24	1152	205
GW 14 641	2/48	8448	205
GW 14 642	2/48	8448	205
GW 14 643	2/48	8448	205
GW 14 644	2/48	8448	205
GW 14 651	1/24	2880	206
GW 14 656	1/2	264	206
GW 14 661	1/6	1932	207
GW 14 662	1/12	2808	207
GW 14 663	1/6	960	207
GW 14 666	1/2	288	207
GW 14 681	1	195	498
GW 14 682	1	195	498
GW 14 683	1	128	498
GW 14 701	1/2	312	111
GW 14 701	1/2	312	160
GW 14 701	1/2	312	210
GW 14 701	1/2	312	300
GW 14 701	1/2	312	327
GW 14 703	1/2	288	210
GW 14 705	1/2	312	210
GW 14 708	1/2	288	209
GW 14 711	1/2	288	217
GW 14 712	1/2	288	217
GW 14 721	1/12	2340	185
GW 14 723	1/12	2340	185
GW 14 724	1/12	2340	185
GW 14 726	1/12	2340	185
GW 14 731 ①	4/48	0	186
GW 14 732 ①	4/48	0	186
GW 14 733 ①	4/48	0	186
GW 14 736 ①	1/24	0	186
GW 14 750	1/12	1872	218
GW 14 750	1/12	1872	447
GW 14 750	1/12	1872	644
GW 14 751	5/200	10800	457
GW 14 751	5/200	10800	482

① Mai 2018 ② Juni 2018 ③ September 2018

Katalogliste

Art.-Nr-	VE Stck.	VE Pallete	Seite
GW 14 752	1	195	461
GW 14 753 A	1	200	458
GW 14 754 A	1	200	458
GW 14 755 A	1	200	458
GW 14 756	1	195	462
GW 14 757	1	120	458
GW 14 761	1	195	468
GW 14 762 H	1	195	467
GW 14 762 H	1	195	495
GW 14 763	1	195	468
GW 14 764 H	1	117	466
GW 14 765 H	1	117	466
GW 14 766	1	195	463
GW 14 767	1	312	464
GW 14 769	1	351	466
GW 14 769 H	1	160	466
GW 14 782	1	195	485
GW 14 783 A	1	117	483
GW 14 784 A	1	200	483
GW 14 785 A	1	200	483
GW 14 786	1	195	487
GW 14 787	1	156	483
GW 14 791	1	195	496
GW 14 793	1	195	496
GW 14 794 H	1	156	494
GW 14 795 H	1	156	494
GW 14 796	1	195	489
GW 14 797	1	351	490
GW 14 799	1	312	494
GW 14 799 H	1	200	494
GW 14 900	1	160	467
GW 14 900	1	160	495
GW 14 904	1/12	1620	216
GW 14 905	1/12	1620	216
GW 14 906	1/12	1620	216
GW 14 912	1/12	720	213
GW 14 913	1/12	4320	213
GW 14 913	1/12	4320	461
GW 14 913	1/12	4320	486
GW 14 914	1/12	2112	213
GW 14 914	1/12	2112	461
GW 14 914	1/12	2112	486
GW 14 915	1/12	2400	213
GW 14 915	1/12	2400	461
GW 14 915	1/12	2400	486
GW 14 916	1/12	2400	213
GW 14 916	1/12	2400	461
GW 14 916	1/12	2400	486
GW 14 917	1/6	1200	213
GW 14 917	1/6	1200	461
GW 14 917	1/6	1200	486
GW 14 918	1/6	1200	213
GW 14 918	1/6	1200	461
GW 14 918	1/6	1200	486
GW16			
GW 16 101 MC	12	960	45
GW 16 101 MO	12	960	45
GW 16 101 TB	96	2304	41
GW 16 101 TC	12	960	42
GW 16 101 TI	12	2304	41
GW 16 101 TN	12	1920	41
GW 16 101 VA	12	1872	44
GW 16 101 VB	12	1872	45
GW 16 101 VR	12	1872	45
GW 16 101 VT	12	1872	44
GW 16 102 MC	12	984	45
GW 16 102 MO	12	1476	45
GW 16 102 TB	96	5760	41
GW 16 102 TC	12	2460	42
GW 16 102 TI	12	1872	41
GW 16 102 TN	12	1440	41
GW 16 102 VA	12	2460	44
GW 16 102 VB	12	1476	45
GW 16 102 VR	12	1968	45
GW 16 102 VT	12	2460	44
GW 16 103 MC	12	2460	45
GW 16 103 MO	12	1872	45
GW 16 103 TA	24	2016	42
GW 16 103 TB	96	5760	41
GW 16 103 TC	24	2520	42
GW 16 103 TI	24	2016	41
GW 16 103 TL	24	2016	43
GW 16 103 TN	24	2016	41
GW 16 103 TO	24	2016	42
GW 16 103 TT	24	2016	43
GW 16 103 TZ	24	2016	42
GW 16 103 VA	12	1872	44
GW 16 103 VB	24	2880	45
GW 16 103 VN	24	2016	44
GW 16 103 VR	24	2880	45
GW 16 103 VT	24	2016	44
GW 16 104 MC	12	1152	45
GW 16 104 MO	12	2304	45
GW 16 104 TA	12	1152	42
GW 16 104 TB	12	1920	41
GW 16 104 TC	12	1920	42
GW 16 104 TI	12	1920	41
GW 16 104 TL	12	1152	43
GW 16 104 TN	12	1920	41
GW 16 104 TO	12	1152	42
GW 16 104 TT	12	1152	43
GW 16 104 TZ	12	0	42
GW 16 104 VA	12	1920	44
GW 16 104 VB	12	1152	45
GW 16 104 VN	12	2304	44
GW 16 104 VR	12	2304	45
GW 16 104 VT	12	1920	44
GW 16 106 MC	6	576	45
GW 16 106 MO	6	1152	45
GW 16 106 TB	12	1152	41
GW 16 106 TC	6	1152	42
GW 16 106 TI	6	1152	41
GW 16 106 TN	6	1152	41
GW 16 106 VA	6	1152	44
GW 16 106 VB	6	576	45
GW 16 106 VN	6	576	44
GW 16 106 VR	6	1152	45
GW 16 106 VT	6	1152	44
GW 16 108 TB	6	936	41
GW 16 108 VT	6	936	44
GW 16 112 TB	6	576	41
GW 16 112 VT	6	960	44
GW 16 122 MC	12	2460	30
GW 16 122 MO	12	1476	30
GW 16 122 TB	12	1920	28
GW 16 122 TC	12	2460	29
GW 16 122 TI	12	2304	28
GW 16 122 TN	12	1920	28
GW 16 122 VA	12	1920	29
GW 16 122 VB	12	2460	30
GW 16 122 VR	12	1476	30
GW 16 122 VT	12	2304	29
GW 16 123 MC	6	1872	30
GW 16 123 MO	6	936	30
GW 16 123 TB	12	1920	28
GW 16 123 TC	12	1152	29
GW 16 123 TI	12	1152	28
GW 16 123 TN	12	1920	28
GW 16 123 VA	6	1872	29
GW 16 123 VB	12	768	30
GW 16 123 VR	12	1920	30
GW 16 123 VT	12	1872	29
GW 16 124 MC	6	1872	30
GW 16 124 MO	6	702	30
GW 16 124 TB	12	1920	28
GW 16 124 TC	12	1152	29
GW 16 124 TI	12	1152	28
GW 16 124 TN	12	1920	28
GW 16 124 VA	6	1872	29
GW 16 124 VB	12	768	30
GW 16 124 VR	12	768	30
GW 16 124 VT	12	1152	29
GW 16 125 TB	12	1920	28
GW 16 126 MC	6	900	30
GW 16 126 MO	6	720	30
GW 16 126 TB	6	900	28
GW 16 126 TC	6	486	29
GW 16 126 TI	6	648	28
GW 16 126 TN	6	900	28
GW 16 126 VA	6	486	29
GW 16 126 VB	6	900	30
GW 16 126 VR	6	900	30
GW 16 126 VT	6	1218	29
GW 16 127 MC	6	720	30
GW 16 127 MO	6	720	30
GW 16 127 TB	6	900	28
GW 16 127 TC	6	486	29
GW 16 127 TI	6	450	28
GW 16 127 TN	6	900	28
GW 16 127 VA	6	720	29
GW 16 127 VB	6	900	30
GW 16 127 VR	6	900	30
GW 16 127 VT	6	900	29
GW 16 128 MC	1	342	30
GW 16 128 MO	1	360	30
GW 16 128 TB	1	684	28
GW 16 128 TC	1	342	29
GW 16 128 TI	1	360	28
GW 16 128 TN	1	342	28
GW 16 128 VA	1	684	29
GW 16 128 VB	1	342	30
GW 16 128 VR	1	342	30
GW 16 128 VT	1	360	29
GW 16 129 MC	1	342	30
GW 16 129 MO	1	342	30
GW 16 129 TB	1	570	28
GW 16 129 TC	1	342	29
GW 16 129 TI	1	342	28
GW 16 129 TN	1	570	28
GW 16 129 VA	1	570	29
GW 16 129 VB	1	342	30

Art.-Nr-	VE		Seite
	Stck.	Pallete	
GW 16 129 VR	1	342	30
GW 16 129 VT	1	342	29
GW 16 202 CA	1	320	58
GW 16 202 CG	1	480	58
GW 16 202 CO	1	480	58
GW 16 202 LA	1	640	53
GW 16 202 LC	1	320	53
GW 16 202 LW	1	800	53
GW 16 202 MC	6	738	52
GW 16 202 MD	6	1230	56
GW 16 202 MH	6	738	55
GW 16 202 MI	1	320	56
GW 16 202 ML	6	1476	56
GW 16 202 MO	6	1230	52
GW 16 202 MP	6	1476	55
GW 16 202 MR	6	738	55
GW 16 202 MS	6	1230	55
GW 16 202 PB	1	320	57
GW 16 202 PN	1	800	57
GW 16 202 PR	1	800	57
GW 16 202 TB	12	1152	51
GW 16 202 TN	12	1152	51
GW 16 202 VA	6	1476	51
GW 16 202 VT	12	1152	51
GW 16 202 XA	6	0	54
GW 16 202 XB	6	1476	54
GW 16 202 XN	6	1476	54
GW 16 202 XT	6	1230	54
GW 16 203 CA	1	800	58
GW 16 203 CG	1	800	58
GW 16 203 CO	1	320	58
GW 16 203 LA	1	320	53
GW 16 203 LC	1	320	53
GW 16 203 LW	1	800	53
GW 16 203 MC	6	1230	52
GW 16 203 MD	6	1230	56
GW 16 203 MH	6	738	55
GW 16 203 MI	1	640	56
GW 16 203 ML	6	1230	56
GW 16 203 MO	6	1230	52
GW 16 203 MP	6	1230	55
GW 16 203 MR	6	1476	55
GW 16 203 MS	6	1476	55
GW 16 203 PB	1	640	57
GW 16 203 PN	1	800	57
GW 16 203 PR	1	320	57
GW 16 203 TB	12	1152	51
GW 16 203 TN	12	1152	51
GW 16 203 VA	6	1230	51
GW 16 203 VT	12	1152	51
GW 16 203 XA	6	0	54
GW 16 203 XB	6	1230	54
GW 16 203 XN	6	1230	54
GW 16 203 XT	6	1230	54
GW 16 204 CA	1	640	58
GW 16 204 CG	1	480	58
GW 16 204 CO	1	480	58
GW 16 204 LA	1	480	53
GW 16 204 LC	1	480	53
GW 16 204 LW	1	640	53
GW 16 204 MC	6	1230	52
GW 16 204 MD	6	1230	56
GW 16 204 MH	6	738	55
GW 16 204 MI	1	800	56

Art.-Nr-	VE		Seite
	Stck.	Pallete	
GW 16 204 ML	6	1476	56
GW 16 204 MO	6	1230	52
GW 16 204 MP	6	738	55
GW 16 204 MR	6	738	55
GW 16 204 MS	6	1476	55
GW 16 204 PB	1	800	57
GW 16 204 PN	1	320	57
GW 16 204 PR	1	320	57
GW 16 204 TB	12	1152	51
GW 16 204 TN	12	1152	51
GW 16 204 VA	6	1476	51
GW 16 204 VT	12	1152	51
GW 16 204 XA	6	0	54
GW 16 204 XB	6	1476	54
GW 16 204 XN	6	1476	54
GW 16 204 XT	6	1230	54
GW 16 206 CA	1	600	58
GW 16 206 CG	1	360	58
GW 16 206 CO	1	360	58
GW 16 206 LA	1	360	53
GW 16 206 LC	1	360	53
GW 16 206 LW	1	480	53
GW 16 206 MC	6	576	52
GW 16 206 MD	6	960	56
GW 16 206 MH	6	576	55
GW 16 206 MI	1	600	56
GW 16 206 ML	6	1152	56
GW 16 206 MO	6	1152	52
GW 16 206 MP	6	1152	55
GW 16 206 MR	6	576	55
GW 16 206 MS	6	1152	55
GW 16 206 PB	1	480	57
GW 16 206 PN	1	240	57
GW 16 206 PR	1	600	57
GW 16 206 TB	6	960	51
GW 16 206 TN	6	960	51
GW 16 206 VA	6	960	51
GW 16 206 VT	6	960	51
GW 16 206 XA	6	0	54
GW 16 206 XB	6	1152	54
GW 16 206 XN	6	1152	54
GW 16 206 XT	6	960	54
GW 16 222 CA	1	800	40
GW 16 222 CG	1	480	40
GW 16 222 CO	1	480	40
GW 16 222 LA	12	1152	36
GW 16 222 LC	12	2304	36
GW 16 222 LW	12	1920	36
GW 16 222 MA	1	320	39
GW 16 222 MC	12	1152	35
GW 16 222 MF	1	320	39
GW 16 222 MI	1	800	39
GW 16 222 MO	12	1152	35
GW 16 222 PB	12	2304	37
GW 16 222 PN	12	1920	37
GW 16 222 PR	12	1152	37
GW 16 222 RL	12	1152	38
GW 16 222 RN	12	1152	38
GW 16 222 RS	12	1920	38
GW 16 222 TB	12	1920	34
GW 16 222 TN	12	1920	34
GW 16 222 VA	12	1920	35
GW 16 222 VT	12	1920	35
GW 16 222 YB	12	2304	34

Art.-Nr-	VE		Seite
	Stck.	Pallete	
GW 16 223 CA	1	600	40
GW 16 223 CG	1	600	40
GW 16 223 CO	1	240	40
GW 16 223 LA	6	576	36
GW 16 223 LC	6	768	36
GW 16 223 LW	6	960	36
GW 16 223 MA	1	240	39
GW 16 223 MC	6	522	35
GW 16 223 MF	1	600	39
GW 16 223 MI	1	240	39
GW 16 223 MO	6	1044	35
GW 16 223 PB	6	576	37
GW 16 223 PN	6	768	37
GW 16 223 PR	6	768	37
GW 16 223 RL	6	576	38
GW 16 223 RN	6	576	38
GW 16 223 RS	6	522	38
GW 16 223 TB	6	960	34
GW 16 223 TN	6	960	34
GW 16 223 VA	6	960	35
GW 16 223 VT	6	960	35
GW 16 223 YB	6	576	34
GW 16 224 CA	1	600	40
GW 16 224 CG	1	600	40
GW 16 224 CO	1	240	40
GW 16 224 LA	6	960	36
GW 16 224 LC	6	576	36
GW 16 224 LW	6	960	36
GW 16 224 MA	1	600	39
GW 16 224 MC	6	558	35
GW 16 224 MF	1	684	39
GW 16 224 MI	1	600	39
GW 16 224 MO	6	930	35
GW 16 224 PB	6	930	37
GW 16 224 PN	6	930	37
GW 16 224 PR	6	930	37
GW 16 224 RL	6	930	38
GW 16 224 RN	6	930	38
GW 16 224 RS	6	930	38
GW 16 224 TB	6	960	34
GW 16 224 TN	6	558	34
GW 16 224 VA	6	930	35
GW 16 224 VT	6	960	35
GW 16 224 YB	6	576	34
GW 16 225 TB	6	558	34
GW 16 226 CA	1	360	40
GW 16 226 CG	1	600	40
GW 16 226 CO	1	360	40
GW 16 226 LA	1	810	36
GW 16 226 LC	1	288	36
GW 16 226 LW	1	648	36
GW 16 226 MA	1	360	39
GW 16 226 MC	1	810	35
GW 16 226 MF	1	360	39
GW 16 226 MI	1	240	39
GW 16 226 MO	1	684	35
GW 16 226 PB	1	486	37
GW 16 226 PN	1	486	37
GW 16 226 PR	1	486	37
GW 16 226 RL	1	810	38
GW 16 226 RN	1	810	38
GW 16 226 RS	1	486	38
GW 16 226 TB	1	540	34
GW 16 226 TN	1	486	34

Katalogliste

Art.-Nr-	VE Stck.	VE Pallete	Seite
GW 16 226 VA	1	432	35
GW 16 226 VT	1	432	35
GW 16 226 YB	1	288	34
GW 16 227 CA	1	360	40
GW 16 227 CG	1	600	40
GW 16 227 CO	1	360	40
GW 16 227 LA	1	810	36
GW 16 227 LC	1	810	36
GW 16 227 LW	1	810	36
GW 16 227 MA	1	600	39
GW 16 227 MC	1	720	35
GW 16 227 MF	1	600	39
GW 16 227 MI	1	360	39
GW 16 227 MO	1	432	35
GW 16 227 PB	1	720	37
GW 16 227 PN	1	720	37
GW 16 227 PR	1	720	37
GW 16 227 RL	1	720	38
GW 16 227 RN	1	720	38
GW 16 227 RS	1	720	38
GW 16 227 TB	1	720	34
GW 16 227 TN	1	720	34
GW 16 227 VA	1	720	35
GW 16 227 VT	1	810	35
GW 16 227 YB	1	288	34
GW 16 228 CA	1	400	40
GW 16 228 CG	1	160	40
GW 16 228 CO	1	400	40
GW 16 228 LA	1	342	36
GW 16 228 LC	1	342	36
GW 16 228 LW	1	684	36
GW 16 228 MA	1	160	39
GW 16 228 MC	1	342	35
GW 16 228 MF	1	400	39
GW 16 228 MI	1	160	39
GW 16 228 MO	1	684	35
GW 16 228 PB	1	342	37
GW 16 228 PN	1	342	37
GW 16 228 PR	1	342	37
GW 16 228 RL	1	342	38
GW 16 228 RN	1	342	38
GW 16 228 RS	1	342	38
GW 16 228 TB	1	684	34
GW 16 228 TN	1	342	34
GW 16 228 VA	1	384	35
GW 16 228 VT	1	684	35
GW 16 228 YB	1	432	34
GW 16 229 CA	1	400	40
GW 16 229 CG	1	400	40
GW 16 229 CO	1	400	40
GW 16 229 LA	1	570	36
GW 16 229 LC	1	570	36
GW 16 229 LW	1	570	36
GW 16 229 MA	1	400	39
GW 16 229 MC	1	342	35
GW 16 229 MF	1	400	39
GW 16 229 MI	1	240	39
GW 16 229 MO	1	342	35
GW 16 229 PB	1	570	37
GW 16 229 PN	1	342	37
GW 16 229 PR	1	570	37
GW 16 229 RL	1	570	38
GW 16 229 RN	1	570	38
GW 16 229 RS	1	570	38
GW 16 229 TB	1	570	34
GW 16 229 TN	1	570	34
GW 16 229 VA	1	570	35
GW 16 229 VT	1	570	35
GW 16 229 YB	1	432	34
GW 16 302 MC	6	1230	60
GW 16 302 MO	6	738	60
GW 16 302 PR	1	480	60
GW 16 302 TB	6	1230	59
GW 16 302 TN	6	738	59
GW 16 302 VA	6	1230	59
GW 16 302 VT	6	1230	59
GW 16 303 MC	6	1230	60
GW 16 303 MO	6	1230	60
GW 16 303 PR	1	640	60
GW 16 303 TB	12	1152	59
GW 16 303 TN	12	1152	59
GW 16 303 VA	6	1230	59
GW 16 303 VT	12	1152	59
GW 16 304 MC	6	960	60
GW 16 304 MO	6	576	60
GW 16 304 PR	1	600	60
GW 16 304 TB	6	960	59
GW 16 304 TN	6	960	59
GW 16 304 VA	6	960	59
GW 16 304 VT	6	960	59
GW 16 401 MC	12	960	50
GW 16 401 MO	12	960	50
GW 16 401 TB	96	2304	46
GW 16 401 TC	24	1008	47
GW 16 401 TI	24	1008	46
GW 16 401 TN	24	1512	46
GW 16 401 VA	12	936	49
GW 16 401 VB	24	1008	50
GW 16 401 VR	24	1008	50
GW 16 401 VT	24	3840	49
GW 16 402 MC	12	2460	50
GW 16 402 MO	12	2460	50
GW 16 402 TB	96	2304	46
GW 16 402 TC	12	1968	47
GW 16 402 TI	12	1920	46
GW 16 402 TN	12	1476	46
GW 16 402 VA	12	1872	49
GW 16 402 VB	12	1476	50
GW 16 402 VR	12	1476	50
GW 16 402 VT	12	2460	49
GW 16 403 MC	12	1968	50
GW 16 403 MO	12	1968	50
GW 16 403 TA	24	2016	47
GW 16 403 TB	96	2304	46
GW 16 403 TC	24	2016	47
GW 16 403 TI	24	2016	46
GW 16 403 TL	24	2016	48
GW 16 403 TN	24	2016	46
GW 16 403 TO	24	1008	47
GW 16 403 TT	24	1008	48
GW 16 403 TZ	24	1008	47
GW 16 403 VA	12	1872	49
GW 16 403 VB	24	1152	50
GW 16 403 VN	24	1920	49
GW 16 403 VR	24	1152	50
GW 16 403 VT	24	2016	49
GW 16 404 MC	12	768	50
GW 16 404 MO	12	768	50
GW 16 404 TA	12	960	47
GW 16 404 TB	12	1920	46
GW 16 404 TC	12	1872	47
GW 16 404 TI	12	1920	46
GW 16 404 TL	12	960	48
GW 16 404 TN	12	1872	46
GW 16 404 TO	12	960	47
GW 16 404 TT	12	960	48
GW 16 404 TZ	12	960	47
GW 16 404 VA	12	1920	49
GW 16 404 VB	12	1152	50
GW 16 404 VN	12	1404	49
GW 16 404 VR	12	1152	50
GW 16 404 VT	12	1872	49
GW 16 406 MC	6	576	50
GW 16 406 MO	6	1152	50
GW 16 406 TB	12	1152	46
GW 16 406 TC	6	1152	47
GW 16 406 TI	6	1152	46
GW 16 406 TN	6	1152	46
GW 16 406 VA	6	1152	49
GW 16 406 VB	6	576	50
GW 16 406 VN	6	576	49
GW 16 406 VR	6	576	50
GW 16 406 VT	6	1152	49
GW 16 422 MC	12	2088	32
GW 16 422 MO	12	696	32
GW 16 422 TB	12	1920	31
GW 16 422 TC	12	1920	31
GW 16 422 TI	12	1920	31
GW 16 422 TN	12	1920	31
GW 16 422 VA	12	2304	32
GW 16 422 VB	12	1920	33
GW 16 422 VR	12	1152	33
GW 16 422 VT	12	2304	32
GW 16 423 MC	6	432	32
GW 16 423 MO	6	432	32
GW 16 423 TB	12	1536	31
GW 16 423 TC	12	1152	31
GW 16 423 TI	12	1152	31
GW 16 423 TN	12	1152	31
GW 16 423 VA	6	768	32
GW 16 423 VB	12	1152	33
GW 16 423 VR	12	1152	33
GW 16 423 VT	12	1536	32
GW 16 424 MC	6	432	32
GW 16 424 MO	6	432	32
GW 16 424 TB	12	1920	31
GW 16 424 TC	12	1152	31
GW 16 424 TI	12	1920	31
GW 16 424 TN	12	1152	31
GW 16 424 VA	6	468	32
GW 16 424 VB	12	936	33
GW 16 424 VR	12	468	33
GW 16 424 VT	12	468	32
GW 16 426 MC	6	324	32
GW 16 426 MO	6	324	32
GW 16 426 TB	6	1044	31
GW 16 426 TC	6	486	31
GW 16 426 TI	6	486	31
GW 16 426 TN	6	486	31
GW 16 426 VA	6	486	32
GW 16 426 VB	6	486	33
GW 16 426 VR	6	486	33

Art. -Nr-	VE Stck.	VE Pallete	Seite
GW 16 426 VT	6	972	32
GW 16 427 MC	6	324	32
GW 16 427 MO	6	324	32
GW 16 427 TB	6	486	31
GW 16 427 TC	6	486	31
GW 16 427 TI	6	486	31
GW 16 427 TN	6	486	31
GW 16 427 VA	6	486	32
GW 16 427 VB	6	486	33
GW 16 427 VR	6	486	33
GW 16 427 VT	6	486	32
GW 16 502	5/80	1200	67
GW 16 503	3/60	960	67
GW 16 504	1/40	600	67
GW 16 512	5/60	900	67
GW 16 513	2/40	600	67
GW 16 514	1/30	480	67
GW 16 702 TB	1/24	768	65
GW 16 702 TN	1/12	900	65
GW 16 702 VT	1/12	504	65
GW 16 703 TB	1/24	576	65
GW 16 703 TN	1/12	504	65
GW 16 703 VT	1/12	504	65
GW 16 704 TB	1/24	576	65
GW 16 704 TN	1/12	384	65
GW 16 704 VT	1/12	384	65
GW 16 711 TB	1/48	768	65
GW 16 711 TN	1/24	768	65
GW 16 711 VT	1/12	900	65
GW 16 712 TB	1/24	576	65
GW 16 712 TN	1/24	576	65
GW 16 712 VT	1/12	504	65
GW 16 723 TB	1/24	2016	66
GW 16 723 TN	1/12	2460	66
GW 16 724 TB	1/24	2304	66
GW 16 724 TN	1/12	1920	66
GW 16 743	3/60	900	67
GW 16 743	3/60	900	1171
GW 16 744	1/30	240	67
GW 16 744	1/30	240	1171
GW 16 752	1/30	480	67
GW 16 752	1/30	480	1171
GW 16 753	1/15	240	67
GW 16 753	1/15	240	1171
GW 16 754	1/15	180	67
GW 16 754	1/15	180	1171
GW 16 773	3/30	480	67
GW 16 773	3/30	480	1171
GW 16 774	1/30	480	67
GW 16 774	1/30	480	1171
GW 16 782	1/30	480	67
GW 16 782	1/30	480	1171
GW 16 783	1/15	360	67
GW 16 783	1/15	360	1171
GW 16 784	1/15	360	67
GW 16 784	1/15	360	1171
GW 16 802	12/120	2880	69
GW 16 803	12/240	8640	69
GW 16 804	12/120	7200	69
GW 16 806	12/72	1080	69
GW 16 808	12/48	768	69
GW 16 812	12/48	768	69
GW 16 821	12/120	2880	68
GW 16 822	20/120	2880	68
GW 16 823	12/120	960	68
GW 16 824	12/60	2340	68
GW 16 825	12/48	576	68
GW 16 831	10/160	1920	68
GW 16 841	5/300	2400	69
GW 16 841	5/300	2400	654
GW 16 842	5/150	1200	69
GW 16 842	5/150	1200	654
GW 16 843	5/50	800	69
GW 16 843	5/50	800	654
GW 16 854	1/30	720	66
GW 16 856	1/15	480	66
GW 16 864	1/30	720	66
GW 16 866	1/15	180	66
GW 16 871	60/480	15360	69
GW 16 873	120/480	7680	69
GW 16 874	60/240	3840	69
GW 16 876	60/240	3840	69
GW 16 903 CB	1	512	61
GW 16 903 CN	1	512	61
GW 16 903 CT	1	512	61
GW 16 904 CB	1	480	61
GW 16 904 CN	1	384	61
GW 16 904 CT	1	192	61
GW 16 946 CB	1	256	63
GW 16 946 CB	1	256	455
GW 16 946 CB	1	256	479
GW 16 946 CN	1	256	63
GW 16 946 CN	1	256	455
GW 16 946 CN	1	256	479
GW 16 946 CT	1	256	63
GW 16 946 CT	1	256	455
GW 16 946 CT	1	256	479
GW 16 950	12	936	456
GW 16 950	12	936	480
GW 16 951 CB	1	480	62
GW 16 951 CB	1	480	116
GW 16 951 CB	1	480	165
GW 16 951 CB	1	480	215
GW 16 951 CN	1	320	62
GW 16 951 CN	1	320	116
GW 16 951 CN	1	320	165
GW 16 951 CN	1	320	215
GW 16 951 CT	1	320	62
GW 16 951 CT	1	320	116
GW 16 951 CT	1	320	165
GW 16 951 CT	1	320	215
GW 16 952 CB	1	256	62
GW 16 952 CB	1	256	116
GW 16 952 CB	1	256	165
GW 16 952 CB	1	256	215
GW 16 952 CN	1	256	62
GW 16 952 CN	1	256	116
GW 16 952 CN	1	256	165
GW 16 952 CN	1	256	215
GW 16 952 CT	1	240	62
GW 16 952 CT	1	240	116
GW 16 952 CT	1	240	165
GW 16 952 CT	1	240	215
GW 16 953 CB	1	640	62
GW 16 953 CB	1	640	116
GW 16 953 CB	1	640	165
GW 16 953 CB	1	640	215
GW 16 953 CN	1	240	62
GW 16 953 CN	1	240	116
GW 16 953 CN	1	240	165
GW 16 953 CN	1	240	215
GW 16 953 CT	1	320	62
GW 16 953 CT	1	320	116
GW 16 953 CT	1	320	165
GW 16 953 CT	1	320	215
GW 16 962 CB	1	240	64
GW 16 962 CB	1	240	456
GW 16 962 CB	1	240	480
GW 16 962 CN	1	240	64
GW 16 962 CN	1	240	456
GW 16 962 CN	1	240	480
GW 16 962 CT	1	240	64
GW 16 962 CT	1	240	457
GW 16 962 CT	1	240	481
GW 16 964 CB	1	240	64
GW 16 964 CB	1	240	456
GW 16 964 CB	1	240	480
GW 16 964 CN	1	240	64
GW 16 964 CN	1	240	456
GW 16 964 CN	1	240	480
GW 16 964 CT	1	240	64
GW 16 964 CT	1	240	457
GW 16 964 CT	1	240	481
GW 16 966 CB	1	512	64
GW 16 966 CB	1	512	456
GW 16 966 CB	1	512	480
GW 16 966 CN	1	256	64
GW 16 966 CN	1	256	456
GW 16 966 CN	1	256	480
GW 16 966 CT	1	512	64
GW 16 966 CT	1	512	457
GW 16 966 CT	1	512	481
GW 16 972 CB	1	128	111
GW 16 972 CN	1	128	160
GW 16 972 CT	1	128	210
GW 16 974 CB	1	128	467
GW 16 974 CB	1	128	495
GW 16 974 CN	1	256	467
GW 16 974 CN	1	256	495
GW 16 974 CT	1	128	467
GW 16 974 CT	1	128	495

GW20			
GW 20 005	15/30	2100	281
GW 20 008	15/30	2100	281
GW 20 024	20/40	3840	283
GW 20 056	10/480	46080	283
GW 20 058	60/120	8640	283
GW 20 071	1/5	1560	285
GW 20 072	1/5	780	285
GW 20 073	30/60	2400	283
GW 20 074	1/5	1560	285
GW 20 076	1/5	1560	285
GW 20 201	80/160	15360	286
GW 20 203	80/320	19200	286
GW 20 205	30/60	5760	286
GW 20 206	30/60	2400	287
GW 20 207	30/60	2160	287
GW 20 207	30/60	2160	655
GW 20 208	30/60	2400	287
GW 20 209	30/60	2400	287
GW 20 212	30/60	4320	287

Katalogliste

Art.-Nr-	VE		Seite
	Stck.	Pallete	
GW 20 214	30/60	4320	**288**
GW 20 216	30/60	2280	**288**
GW 20 220	40/80	15600	**288**
GW 20 228	30/60	4320	**291**
GW 20 229	30/60	2280	**291**
GW 20 230	30/60	2280	**291**
GW 20 234	15/30	3240	**292**
GW 20 235	15/30	1920	**293**
GW 20 237	15/30	1920	**295**
GW 20 238	20/40	1440	**295**
GW 20 239	15/30	3360	**292**
GW 20 241	15/30	3840	**292**
GW 20 243	15/30	2160	**294**
GW 20 246	30/120	7200	**286**
GW 20 246	30/120	7200	**655**
GW 20 248	30/60	2400	**288**
GW 20 251	15/30	3360	**293**
GW 20 265	30/60	5760	**287**
GW 20 265	30/60	5760	**655**
GW 20 266	1/120	3600	**294**
GW 20 267	1/120	6000	**294**
GW 20 270	1/120	6000	**294**
GW 20 271	15/30	2160	**294**
GW 20 272	15/30	3780	**293**
GW 20 277	50/200	0	**97**
GW 20 277	50/200	0	**97**
GW 20 277	50/200	0	**146**
GW 20 277	50/200	0	**146**
GW 20 277	50/200	0	**196**
GW 20 277	50/200	0	**196**
GW 20 277	50/200	0	**291**
GW 20 277	50/200	0	**291**
GW 20 277	50/200	0	**318**
GW 20 277	50/200	0	**318**
GW 20 277	50/200	0	**393**
GW 20 277	50/200	0	**393**
GW 20 281	30/60	4560	**289**
GW 20 281	30/60	4560	**316**
GW 20 282	15/30	2160	**289**
GW 20 282	15/30	2160	**316**
GW 20 283	15/30	2160	**289**
GW 20 283	15/30	2160	**316**
GW 20 283	15/30	2160	**655**
GW 20 286	30/60	2280	**289**
GW 20 286	30/60	2280	**316**
GW 20 287	15/30	1140	**289**
GW 20 287	15/30	1140	**316**
GW 20 288	15/30	1080	**289**
GW 20 288	15/30	1080	**316**
GW 20 288	15/30	1080	**655**
GW 20 291	30/60	2400	**286**
GW 20 295	30/60	4320	**289**
GW 20 295	30/60	4320	**316**
GW 20 296	30/60	2160	**289**
GW 20 296	30/60	2160	**316**
GW 20 297	15/30	2160	**289**
GW 20 297	15/30	2160	**316**
GW 20 297	15/30	2160	**655**
GW 20 298	20/40	2880	**290**
GW 20 298	20/40	2880	**317**
GW 20 299	20/40	2880	**290**
GW 20 299	20/40	2880	**317**
GW 20 312	15/30	2160	**290**
GW 20 312	15/30	2160	**316**

Art.-Nr-	VE		Seite
	Stck.	Pallete	
GW 20 320	30/60	2160	**289**
GW 20 351	30/60	4320	**287**
GW 20 356	30/60	2400	**288**
GW 20 357	30/60	2400	**288**
GW 20 361	1/10	7200	**294**
GW 20 381	15/30	3360	**291**
GW 20 382	15/30	3360	**291**
GW 20 383	15/30	1920	**291**
GW 20 386	15/30	4320	**291**
GW 20 391	15/30	3360	**291**
GW 20 392	15/30	1920	**291**
GW 20 393	15/30	1920	**291**
GW 20 396	15/30	1920	**291**
GW 20 401	30/60	4320	**297**
GW 20 423	1/14	4368	**297**
GW 20 431	15/30	2100	**296**
GW 20 432	15/30	2100	**296**
GW 20 433	15/30	2100	**296**
GW 20 434	15/30	2100	**296**
GW 20 435	15/30	2100	**296**
GW 20 436	15/30	2100	**296**
GW 20 437	1/15	1080	**296**
GW 20 438	1/15	2160	**296**
GW 20 439	1/15	1890	**296**
GW 20 448	1/15	1080	**296**
GW 20 449	1/15	1890	**296**
GW 20 450	1/15	1890	**296**
GW 20 454	15/30	1260	**296**
GW 20 454	15/30	1260	**323**
GW 20 455	15/30	1260	**296**
GW 20 455	15/30	1260	**323**
GW 20 456	15/30	1260	**296**
GW 20 456	15/30	1260	**323**
GW 20 503	30/60	4320	**281**
GW 20 504	30/60	4320	**281**
GW 20 510	80/160	5760	**283**
GW 20 511	15/30	4320	**283**
GW 20 512	15/30	3780	**283**
GW 20 513	15/30	3780	**283**
GW 20 514	15/30	2880	**283**
GW 20 515	30/60	4320	**283**
GW 20 516	30/60	4320	**283**
GW 20 517	30/60	4320	**283**
GW 20 518	20/40	1440	**283**
GW 20 519	15/30	3780	**283**
GW 20 520	15/30	4320	**283**
GW 20 521	30/60	4320	**283**
GW 20 522	30/60	4320	**283**
GW 20 523	30/60	4320	**283**
GW 20 527	15/30	2160	**283**
GW 20 528	30/60	4320	**282**
GW 20 529	30/60	4320	**283**
GW 20 530	15/30	1260	**283**
GW 20 531	15/30	3780	**283**
GW 20 533	20	45600	**284**
GW 20 533	20	45600	**311**
GW 20 537	20	45600	**284**
GW 20 537	20	45600	**311**
GW 20 538	20	45600	**284**
GW 20 538	20	45600	**311**
GW 20 539	20	45600	**284**
GW 20 539	20	45600	**311**
GW 20 540	20	45600	**284**
GW 20 540	20	45600	**311**

Art.-Nr-	VE		Seite
	Stck.	Pallete	
GW 20 542	20	45600	**284**
GW 20 542	20	45600	**311**
GW 20 549	20	45600	**284**
GW 20 549	20	45600	**311**
GW 20 550	20	45600	**284**
GW 20 550	20	45600	**311**
GW 20 551	20	45600	**284**
GW 20 551	20	45600	**311**
GW 20 559	30/60	4320	**282**
GW 20 560	30/60	4320	**282**
GW 20 561	20	45600	**284**
GW 20 561	20	45600	**311**
GW 20 562	20	45600	**284**
GW 20 562	20	45600	**311**
GW 20 563	20	45600	**284**
GW 20 563	20	45600	**311**
GW 20 564	20	45600	**284**
GW 20 564	20	45600	**311**
GW 20 565	20	45600	**284**
GW 20 565	20	45600	**311**
GW 20 566	20	45600	**284**
GW 20 566	20	45600	**311**
GW 20 567	20	45600	**284**
GW 20 567	20	45600	**311**
GW 20 568	20	45600	**284**
GW 20 568	20	45600	**311**
GW 20 569	20	45600	**284**
GW 20 569	20	45600	**311**
GW 20 570	20	45600	**284**
GW 20 570	20	45600	**311**
GW 20 571	80/320	19200	**281**
GW 20 572	30/60	4320	**281**
GW 20 576	80/320	19200	**281**
GW 20 577	30/60	4320	**281**
GW 20 579	30/60	4320	**282**
GW 20 580	1/15	1890	**283**
GW 20 583	30/60	2160	**281**
GW 20 584	30/60	4320	**281**
GW 20 585	15/30	2520	**281**
GW 20 588	30/60	2280	**281**
GW 20 589	15/30	2160	**283**
GW 20 591	15/30	2160	**283**
GW 20 592	20	45600	**284**
GW 20 592	20	45600	**311**
GW 20 593	20	45600	**284**
GW 20 593	20	45600	**311**
GW 20 594	20	45600	**284**
GW 20 594	20	45600	**311**
GW 20 595	20	45600	**284**
GW 20 595	20	45600	**311**
GW 20 596	20	45600	**284**
GW 20 596	20	45600	**311**
GW 20 597	20	45600	**284**
GW 20 597	20	45600	**311**
GW 20 601	15/30	1080	**303**
GW 20 601	15/30	1080	**330**
GW 20 602	1/12	684	**304**
GW 20 602	1/12	684	**331**
GW 20 603	30/60	4320	**303**
GW 20 604	30/60	4320	**303**
GW 20 605	30/60	2280	**303**
GW 20 606	30/60	4320	**303**
GW 20 607	15/30	1920	**303**
GW 20 608	15/30	3360	**303**

Art. -Nr-		VE Stck.	VE Pallete	Seite
GW 20 613		15/30	2100	302
GW 20 616		15/30	2940	302
GW 20 617		15/30	2940	302
GW 20 620		15/30	2100	302
GW 20 622		15/30	3960	304
GW 20 622		15/30	3960	331
GW 20 623		15/30	360	303
GW 20 623		15/30	360	330
GW 20 624		15/30	360	303
GW 20 624		15/30	360	330
GW 20 625		15/30	360	303
GW 20 625		15/30	360	330
GW 20 626		15/30	360	303
GW 20 626		15/30	360	330
GW 20 627		1/12	432	304
GW 20 627		1/12	432	331
GW 20 628		1/12	432	304
GW 20 628		1/12	432	331
GW 20 629		1/12	432	304
GW 20 629		1/12	432	331
GW 20 630		1/12	432	304
GW 20 630		1/12	432	331
GW 20 631		30/60	2280	303
GW 20 634		1/15	1080	303
GW 20 641		1/4	624	302
GW 20 643		1/4	624	302
GW 20 651	①	30/60	0	307
GW 20 656	①	15/30	0	307
GW 20 684		1/15	1890	294
GW 20 685		15/30	2160	294
GW 20 686		15/30	2160	294
GW 20 802		1/14	4368	298
GW 20 803		1/14	3920	298
GW 20 810		1/4	1248	299
GW 20 811		1/14	4368	298
GW 20 818		1/14	4368	298
GW 20 820		1/2	624	307
GW 20 821		1/6	1872	284
GW 20 825		1/2	256	299
GW 20 827		1/2	256	300
GW 20 828		1/14	2184	298
GW 20 829		1/14	2184	298
GW 20 833		1/4	1248	301
GW 20 833		1/4	1248	655
GW 20 835		1/14	4368	301
GW 20 841		1/4	448	307
GW 20 852		1/2	272	300
GW 20 853		1/2	256	300
GW 20 867		1/2	128	305
GW 20 868		1/2	128	305
GW 20 901		1/100	19500	121
GW 20 901		1/100	19500	171
GW 20 901		1/100	19500	221
GW 20 901		1/100	19500	336
GW 20 901		1/100	19500	404
GW 20 902		50	9750	121
GW 20 902		50	9750	170
GW 20 902		50	9750	220
GW 20 902		50	9750	335
GW 20 902		50	9750	404
GW 20 903		50	15600	121
GW 20 903		50	15600	170
GW 20 903		50	15600	220
GW 20 903		50	15600	335

Art. -Nr-	VE Stck.	VE Pallete	Seite
GW 20 903	50	15600	404
GW 20 904	50	9750	335
GW 20 904	50	9750	404
GW 20 905	50	9750	335
GW 20 905	50	9750	404
GW 20 906	50	15600	335
GW 20 906	50	15600	404
GW 20 908	50	15600	335
GW 20 908	50	15600	404
GW 20 911	20/200	20000	336
GW 20 911	20/200	20000	404
GW 20 921	10/200	20000	336
GW 20 921	10/200	20000	404
GW 20 922	10/200	20000	336
GW 20 922	10/200	20000	404
GW 20 923	10/200	20000	336
GW 20 923	10/200	20000	404
GW 20 924	10/200	20000	336
GW 20 924	10/200	20000	404
GW 20 925	10/200	20000	336
GW 20 925	10/200	20000	404
GW21			
GW 21 005	15/30	1260	308
GW 21 008	15/30	1260	308
GW 21 024	20/40	480	310
GW 21 056	10/480	46080	310
GW 21 058	60/120	2880	310
GW 21 071	1/5	780	312
GW 21 072	1/5	780	312
GW 21 073	30/60	2400	310
GW 21 074	1/5	780	312
GW 21 076	1/5	780	312
GW 21 201	80/160	5760	313
GW 21 203	80/320	19200	313
GW 21 205	30/60	2160	313
GW 21 206	30/60	1200	314
GW 21 207	30/60	2160	314
GW 21 208	30/60	2400	314
GW 21 209	30/60	2160	314
GW 21 212	30/60	4320	314
GW 21 214	30/60	4320	315
GW 21 216	30/60	2280	315
GW 21 220	30/60	2400	315
GW 21 228	30/60	4320	318
GW 21 229	30/60	2280	318
GW 21 230	30/60	2280	318
GW 21 234	15/30	1920	319
GW 21 235	15/30	1920	320
GW 21 237	15/30	1920	322
GW 21 238	20/40	480	322
GW 21 239	15/30	1920	319
GW 21 241	15/30	1920	319
GW 21 243	15/30	3780	321
GW 21 246	30/120	7200	313
GW 21 248	30/60	1200	315
GW 21 251	15/30	3360	320
GW 21 265	30/60	2160	313
GW 21 265	30/60	2160	655
GW 21 266	1/120	3600	321
GW 21 267	1/120	3600	321
GW 21 270	1/120	6000	321
GW 21 271	15/30	2160	321
GW 21 272	15/30	1920	320

Art. -Nr-	VE Stck.	VE Pallete	Seite
GW 21 291	30/60	1200	313
GW 21 351	30/60	2280	314
GW 21 356	30/60	1200	315
GW 21 357	30/60	1200	315
GW 21 381	15/30	3360	318
GW 21 382	15/30	3360	318
GW 21 383	15/30	1920	318
GW 21 386	15/30	3360	318
GW 21 391	15/30	3360	318
GW 21 392	15/30	1920	318
GW 21 393	15/30	1920	318
GW 21 396	15/30	1920	318
GW 21 401	30/60	4320	324
GW 21 423	1/14	2184	324
GW 21 431	15/30	1260	323
GW 21 432	15/30	1260	323
GW 21 433	15/30	1260	323
GW 21 434	15/30	1260	323
GW 21 435	15/30	2100	323
GW 21 436	15/30	2100	323
GW 21 437	1/15	1080	323
GW 21 438	1/15	2160	323
GW 21 439	1/15	1890	323
GW 21 448	1/15	1080	323
GW 21 449	1/15	1080	323
GW 21 450	1/15	1080	323
GW 21 503	30/60	4320	308
GW 21 504	30/60	4320	308
GW 21 510	80/160	5760	310
GW 21 511	15/30	1920	310
GW 21 512	15/30	3360	310
GW 21 513	15/30	3360	310
GW 21 514	15/30	1920	310
GW 21 515	30/60	4320	310
GW 21 516	30/60	2280	310
GW 21 517	30/60	2280	310
GW 21 518	20/40	1440	310
GW 21 519	15/30	1920	310
GW 21 520	15/30	1920	310
GW 21 521	30/60	4320	310
GW 21 522	30/60	2280	310
GW 21 523	30/60	2280	310
GW 21 527	15/30	2160	310
GW 21 528	30/60	2280	309
GW 21 529	30/60	4320	310
GW 21 530	15/30	1260	310
GW 21 531	15/30	1920	310
GW 21 559	30/60	4320	309
GW 21 571	80/320	19200	308
GW 21 572	30/60	4320	308
GW 21 576	80/320	19200	308
GW 21 577	30/60	4320	308
GW 21 579	30/60	4320	308
GW 21 580	1/15	1080	310
GW 21 583	30/60	2280	308
GW 21 584	30/60	2280	308
GW 21 585	15/30	1260	308
GW 21 588	30/60	2280	308
GW 21 589	15/30	2160	310
GW 21 591	15/30	1080	310
GW 21 603	30/60	4320	330
GW 21 604	30/60	2280	330
GW 21 605	30/60	2280	330
GW 21 606	30/60	2280	330

① Mai 2018 ② Juni 2018 ③ September 2018

Katalogliste

Art. -Nr-	VE		Seite
	Stck.	Pallete	
GW 21 607	15/30	1920	**330**
GW 21 608	15/30	1920	**330**
GW 21 613	15/30	1260	**329**
GW 21 616	15/30	3360	**329**
GW 21 617	15/30	2100	**329**
GW 21 620	15/30	450	**329**
GW 21 631	30/60	2280	**330**
GW 21 634	1/15	1080	**330**
GW 21 641	1/4	624	**329**
GW 21 643	1/4	624	**329**
GW 21 684	1/15	1080	**321**
GW 21 685	15/30	1140	**321**
GW 21 686	15/30	1140	**321**
GW 21 802	1/14	4368	**325**
GW 21 803	1/14	4368	**325**
GW 21 810	1/4	624	**326**
GW 21 811	1/14	4368	**325**
GW 21 818	1/14	4368	**325**
GW 21 820	1/2	312	**334**
GW 21 821	1/6	1872	**311**
GW 21 825	1/2	256	**326**
GW 21 827	1/2	320	**327**
GW 21 828	1/14	2184	**325**
GW 21 829	1/14	2184	**325**
GW 21 833	1/4	1248	**328**
GW 21 833	1/4	1248	**655**
GW 21 835	1/14	4368	**328**
GW 21 841	1/4	504	**334**
GW 21 852	1/2	256	**327**
GW 21 853	1/2	128	**327**
GW 21 867	1/2	128	**332**
GW 21 868	1/2	128	**332**
GW22			
GW 22 101	96	4032	**274**
GW 22 102	96	4032	**274**
GW 22 103	96	5184	**274**
GW 22 104	96	4032	**274**
GW 22 106	48	2592	**274**
GW 22 107	6	576	**274**
GW 22 108	6	792	**274**
GW 22 111	96	3456	**274**
GW 22 112	12	1152	**274**
GW 22 113	96	4032	**274**
GW 22 114	12	1152	**274**
GW 22 116	8	1280	**274**
GW 22 117	6	576	**274**
GW 22 121	24	1200	**274**
GW 22 122	12	1152	**274**
GW 22 123	24	1872	**274**
GW 22 124	12	1152	**274**
GW 22 126	8	720	**274**
GW 22 127	6	384	**274**
GW 22 131	24	1800	**274**
GW 22 132	12	1152	**274**
GW 22 133	24	1800	**274**
GW 22 134	12	1152	**274**
GW 22 136	8	960	**274**
GW 22 137	6	384	**274**
GW 22 141	24	2304	**275**
GW 22 142	12	1152	**275**
GW 22 143	24	1800	**275**
GW 22 144	12	768	**275**
GW 22 146	8	720	**275**

Art. -Nr-	VE		Seite
	Stck.	Pallete	
GW 22 147	6	384	**275**
GW 22 151	24	2304	**275**
GW 22 152	12	768	**275**
GW 22 153	24	2304	**275**
GW 22 154	12	768	**275**
GW 22 156	8	720	**275**
GW 22 157	6	576	**275**
GW 22 161	24	1200	**275**
GW 22 162	12	1152	**275**
GW 22 163	24	1800	**275**
GW 22 164	12	1152	**275**
GW 22 166	8	960	**275**
GW 22 167	6	576	**275**
GW 22 171	24	1200	**275**
GW 22 172	12	1152	**275**
GW 22 173	24	2304	**275**
GW 22 174	12	1152	**275**
GW 22 176	8	960	**275**
GW 22 177	6	576	**275**
GW 22 181	24	2304	**276**
GW 22 182	12	1152	**276**
GW 22 183	24	1800	**276**
GW 22 184	12	1152	**276**
GW 22 186	8	960	**276**
GW 22 187	6	384	**276**
GW 22 251	12	1152	**277**
GW 22 252	12	1440	**277**
GW 22 253	24	768	**277**
GW 22 254	12	1152	**277**
GW 22 256	8	960	**277**
GW 22 257	6	576	**277**
GW 22 261	12	768	**277**
GW 22 262	12	768	**277**
GW 22 263	24	768	**277**
GW 22 264	12	768	**277**
GW 22 266	8	960	**277**
GW 22 267	6	384	**277**
GW 22 271	12	1440	**277**
GW 22 272	12	768	**277**
GW 22 273	24	1200	**277**
GW 22 274	12	768	**277**
GW 22 276	8	960	**277**
GW 22 277	6	576	**277**
GW 22 281	12	768	**276**
GW 22 282	12	1152	**276**
GW 22 283	24	1800	**276**
GW 22 284	12	1152	**276**
GW 22 286	8	1536	**276**
GW 22 287	6	576	**276**
GW 22 288	6	720	**276**
GW 22 291	12	1152	**276**
GW 22 292	12	1152	**276**
GW 22 293	24	1800	**276**
GW 22 294	12	1440	**276**
GW 22 296	8	960	**276**
GW 22 297	6	384	**276**
GW 22 298	6	720	**276**
GW 22 451	30	3990	**278**
GW 22 451	30	3990	**354**
GW 22 452	30	2700	**278**
GW 22 452	30	2700	**354**
GW 22 453	30	2700	**278**
GW 22 453	30	2700	**354**
GW 22 461	30	2700	**278**

Art. -Nr-	VE		Seite
	Stck.	Pallete	
GW 22 461	30	2700	**354**
GW 22 462	30	900	**278**
GW 22 462	30	900	**354**
GW 22 463	30	1080	**278**
GW 22 463	30	1080	**354**
GW 22 471	3/60	720	**279**
GW 22 471	3/60	720	**1172**
GW 22 472	3/30	540	**279**
GW 22 472	3/30	540	**1172**
GW 22 501	96	5184	**270**
GW 22 502	96	5184	**270**
GW 22 503	96	5184	**270**
GW 22 504	96	5184	**270**
GW 22 506	48	864	**270**
GW 22 507	6	576	**270**
GW 22 508	6	792	**270**
GW 22 511	96	3456	**270**
GW 22 512	12	1152	**270**
GW 22 513	96	4032	**270**
GW 22 514	12	1152	**270**
GW 22 516	8	1280	**270**
GW 22 517	6	576	**270**
GW 22 521	24	2304	**270**
GW 22 522	12	1152	**270**
GW 22 523	24	1800	**270**
GW 22 524	12	3840	**270**
GW 22 526	8	960	**270**
GW 22 527	6	576	**270**
GW 22 531	24	2304	**271**
GW 22 532	12	1152	**271**
GW 22 533	24	1800	**271**
GW 22 534	12	1152	**271**
GW 22 536	8	720	**271**
GW 22 537	6	384	**271**
GW 22 541	24	1200	**271**
GW 22 542	12	1152	**271**
GW 22 543	24	1800	**271**
GW 22 544	12	1152	**271**
GW 22 546	8	960	**271**
GW 22 547	6	576	**271**
GW 22 551	24	2304	**271**
GW 22 552	12	1152	**271**
GW 22 553	24	1800	**271**
GW 22 554	12	1152	**271**
GW 22 556	8	960	**271**
GW 22 557	6	576	**271**
GW 22 561	24	1800	**271**
GW 22 562	12	1152	**271**
GW 22 563	24	1800	**271**
GW 22 564	12	1152	**271**
GW 22 566	8	960	**271**
GW 22 567	6	384	**271**
GW 22 571	24	2304	**272**
GW 22 572	12	1152	**272**
GW 22 573	24	1800	**272**
GW 22 574	12	1152	**272**
GW 22 576	8	720	**272**
GW 22 577	6	384	**272**
GW 22 581	24	1800	**272**
GW 22 582	12	1440	**272**
GW 22 583	24	1800	**272**
GW 22 584	12	1152	**272**
GW 22 586	8	960	**272**
GW 22 587	6	384	**272**

Art. -Nr-	VE Stck.	VE Pallete	Seite
GW 22 601	12	1152	272
GW 22 602	12	1152	272
GW 22 603	12	1152	272
GW 22 604	12	1920	272
GW 22 606	8	768	272
GW 22 607	6	576	272
GW 22 608	6	720	272
GW 22 611	12	1152	272
GW 22 612	12	768	272
GW 22 613	12	1152	272
GW 22 614	12	1152	272
GW 22 616	8	960	272
GW 22 617	6	576	272
GW 22 618	6	720	272
GW 22 651	12	1152	273
GW 22 652	12	768	273
GW 22 653	12	1152	273
GW 22 654	12	768	273
GW 22 656	8	960	273
GW 22 657	6	576	273
GW 22 661	12	768	273
GW 22 662	12	768	273
GW 22 663	12	1152	273
GW 22 664	12	768	273
GW 22 666	8	960	273
GW 22 667	6	384	273
GW 22 671	12	768	273
GW 22 672	12	768	273
GW 22 673	12	1152	273
GW 22 674	12	768	273
GW 22 676	8	960	273
GW 22 677	6	384	273
GW24			
GW 24 001	1/120	2880	278
GW 24 002	1/120	2880	278
GW 24 003	1/120	2880	278
GW 24 004	1/60	1920	278
GW 24 005	1/60	480	278
GW 24 006	3/60	2400	279
GW 24 006	3/60	2400	1172
GW 24 007	3/30	480	279
GW 24 007	3/30	480	1172
GW 24 008	1/60	2400	278
GW 24 009	1/60	1200	278
GW 24 010	1/60	1440	278
GW 24 011	1/60	1440	278
GW 24 018	1/30	540	279
GW 24 019	1/30	540	279
GW 24 020	1/20	360	279
GW 24 021	1/20	360	279
GW 24 022	1/30	720	278
GW 24 023	1/30	720	278
GW 24 101	1/14	168	478
GW 24 101 PM	1/14	168	478
GW 24 201	10/300	12000	280
GW 24 202	10/150	7200	280
GW 24 206	5/150	2400	1168
GW 24 208	270	5400	1170
GW 24 209	312	16848	1170
GW 24 210	152	8208	1170
GW 24 211	1/120	2880	278
GW 24 211	1/120	2880	1174
GW 24 212	1/120	480	278

Art. -Nr-	VE Stck.	VE Pallete	Seite
GW 24 212	1/120	480	1174
GW 24 213	1/60	960	278
GW 24 213	1/60	960	1174
GW 24 214	1/60	480	278
GW 24 214	1/60	480	1174
GW 24 215	1/60	480	278
GW 24 215	1/60	480	1174
GW 24 216	1/60	1200	278
GW 24 216	1/60	1200	1174
GW 24 218	50/400	8000	1106
GW 24 218	50/400	8000	1174
GW 24 220	50/600	9600	1174
GW 24 221	280	4480	1170
GW 24 224	500/7000	0	68
GW 24 224	500/7000	0	1175
GW 24 225	300/4200	0	68
GW 24 225	300/4200	0	1175
GW 24 227	5/50	1200	1174
GW 24 228	5/50	2700	1174
GW 24 229	300/4200	0	68
GW 24 229	300/4200	0	1175
GW 24 230	10/100	3200	280
GW 24 231	5/200	4000	1169
GW 24 232	5/200	6000	1170
GW 24 233	20/200	14000	1170
GW 24 234 PM	5/200	4000	1105
GW 24 237	2/24	1296	1168
GW 24 237 PM	2/24	288	1105
GW 24 237 PM	2/24	288	1105
GW 24 238	2/24	720	1168
GW 24 239	2/16	192	1168
GW 24 240	10/60	960	280
GW 24 241	10/40	640	280
GW 24 262	10/120	9600	280
GW 24 282 PM	2/108	648	1105
GW 24 321	200	12800	1106
GW 24 321	200	12800	1168
GW 24 322	10/100	6400	1174
GW 24 323	10/100	5400	1174
GW 24 324	10/100	5400	1174
GW 24 330	150	5700	1169
GW 24 403	15/345	5175	1168
GW 24 403 P	200	8000	1168
GW 24 403 PM	9/180	5400	1105
GW 24 404	5/135	2700	1168
GW 24 404 P	50	2000	1168
GW 24 404 PM	2/120	1920	1105
GW 24 406	3/36	2160	1168
GW 24 406 P	50	1000	1168
GW 24 406 PM	2/60	1800	1105
GW 24 601	1	50	1165
GW 24 602	1	30	1165
GW 24 606	1	50	1166
GW 24 607	1	30	1166
GW 24 611	1	50	1165
GW 24 612	1	30	1165
GW 24 616	1	50	1166
GW 24 617	1	30	1166
GW 24 621	1	40	1167
GW 24 622	1	25	1167
GW 24 633	1/30	240	1167
GW26			
GW 26 222	5/40	720	352

Art. -Nr-	VE Stck.	VE Pallete	Seite
GW 26 223	5/40	720	352
GW 26 406	25/250	12500	356
GW 26 406	25/250	12500	979
GW 26 406	25/250	12500	1086
GW 26 407	200/1600	60800	68
GW 26 407	200/1600	60800	357
GW 26 409	5/300	10800	280
GW 26 409	5/300	10800	655
GW 26 410	5/150	5400	280
GW 26 410	5/150	5400	655
GW 26 417	1/12	480	352
GW 26 420	1/20	360	355
GW 26 421	1/20	360	355
GW 26 427	1/12	720	352
GW27			
GW 27 001	5/80	2880	348
GW 27 002	5/80	2880	348
GW 27 003	3/60	1920	348
GW 27 004	2/40	1680	348
GW 27 005	1/30	1080	348
GW 27 006	1/20	1000	348
GW 27 007	1/20	600	348
GW 27 008	1/20	480	348
GW 27 021	2/40	1680	348
GW 27 022	1/30	1080	348
GW 27 023	1/20	960	348
GW 27 024	1/20	600	348
GW 27 041	5/60	4140	350
GW 27 042	5/60	4140	350
GW 27 043	2/40	2760	350
GW 27 044	3/30	2070	350
GW 27 051	1/20	640	350
GW 27 052	1/15	480	350
GW 27 056	1/12	480	350
GW 27 057	1/12	480	350
GW 27 062	5/60	1080	350
GW 27 071	1/8	560	354
GW 27 072	1/6	288	354
GW 27 073	1/4	192	354
GW 27 101	5/60	960	355
GW 27 101	5/60	960	978
GW 27 102	2/30	480	355
GW 27 102	2/30	480	978
GW 27 103	1/20	480	355
GW 27 103	1/20	480	978
GW 27 104	1/10	240	355
GW 27 104	1/10	240	978
GW 27 105	1/10	120	355
GW 27 105	1/10	120	978
GW 27 111	5/60	960	355
GW 27 111	5/60	960	978
GW 27 201	1/30	600	355
GW 27 201	1/30	600	979
GW 27 202	1/30	540	355
GW 27 202	1/30	540	979
GW 27 203	1/10	240	355
GW 27 203	1/10	240	979
GW 27 204	1/10	240	355
GW 27 204	1/10	240	979
GW 27 401	3/60	5400	354
GW 27 401	3/60	5400	892
GW 27 401	3/60	5400	1135
GW 27 401	3/60	5400	1159

Katalogliste

Art.-Nr-	VE Stck.	VE Pallete	Seite
GW 27 402	2/60	360	**356**
GW 27 402	2/60	360	**979**
GW 27 403	3/60	5400	**354**
GW 27 403	3/60	5400	**892**
GW 27 415	5/40	1680	**352**
GW 27 416	5/40	720	**352**
GW 27 417	5/40	720	**352**
GW 27 418	5/40	720	**352**
GW 27 419	5/40	720	**352**
GW 27 421	1/12	384	**352**
GW 27 422	1/12	384	**352**
GW 27 423	1/12	240	**352**
GW 27 424	1/12	240	**352**
GW 27 431 B	1/10	160	**353**
GW 27 432	1/24	480	**353**
GW 27 441	10/100	15600	**356**
GW 27 442	10/100	35100	**356**
GW 27 443	10/100	6400	**356**
GW 27 603	10	500	**349**
GW 27 603	10	500	**1316**
GW 27 609	10	500	**349**
GW 27 609	10	500	**1316**
GW 27 615	10	500	**349**
GW 27 615	10	500	**1316**
GW 27 615	10	500	**1360**
GW 27 616	10	500	**349**
GW 27 621	10	500	**349**
GW 27 621	10	500	**1316**
GW 27 621	10	500	**1360**
GW 27 622	10	500	**349**
GW 27 627	5	360	**349**
GW 27 627	5	360	**1316**
GW 27 627	5	360	**1360**
GW 27 628	5	360	**349**
GW 27 801	5/60	1080	**351**
GW 27 802	5/60	360	**351**
GW 27 803	5/60	1080	**351**
GW 27 804	5/60	1080	**351**
GW 27 805	5/60	360	**351**
GW 27 811	5/80	960	**351**
GW 27 812	5/80	960	**351**
GW 27 813	5/80	480	**351**
GW 27 814	5/80	960	**351**
GW 27 815	5/80	960	**351**
GW 27 831	5/60	1080	**351**
GW 27 832	5/60	1080	**351**
GW 27 833	5/60	1080	**351**
GW 27 834	5/60	1080	**351**
GW 27 835	5/60	1080	**351**
GW 27 836	2/40	720	**351**
GW 27 841	5/60	1080	**351**
GW 27 842	5/60	1080	**351**
GW 27 843	5/60	1080	**351**
GW 27 844	5/60	1080	**351**
GW 27 845	5/60	360	**351**
GW 27 861	1	33	**358**
GW 27 862	1	440	**358**
GW 27 863	1	440	**358**
GW 27 864	1	440	**359**
GW 27 865	1	440	**358**
GW 27 866	1	140	**358**
GW 27 867	1/24	576	**359**
GW 27 868	1/24	576	**359**

Art.-Nr-	VE Stck.	VE Pallete	Seite
GW28			
GW 28 003	25/250	18000	**524**
GW 28 004	25/250	18000	**524**
GW 28 005	25/150	10800	**524**
GW 28 006	25/150	10800	**524**
GW 28 007	25/150	7500	**524**
GW 28 008	25/150	7500	**524**
GW 28 009	25/250	6000	**524**
GW 28 010	25/250	6000	**524**
GW 28 011	25/175	4200	**524**
GW 28 012	25/175	4200	**525**
GW 28 013	25/175	4200	**524**
GW 28 203	25/250	5000	**525**
GW 28 204	25/250	5000	**525**
GW 28 205	25/150	10800	**525**
GW 28 206	25/150	10800	**525**
GW 28 409	50/200	2400	**526**
GW 28 410	50/200	2400	**526**
GW 28 415	15/150	3600	**527**
GW 28 416	50/200	1600	**526**
GW 28 417	50/200	1600	**526**
GW 28 418	40/160	1280	**526**
GW 28 419	40/160	1280	**526**
GW 28 421	50/200	2400	**526**
GW 28 423	50/200	1600	**526**
GW 28 601	1/20	360	**527**
GW 28 613	1/20	360	**527**
GW30			
GW 30 001	24/96	9600	**384**
GW 30 002	24/48	3840	**384**
GW 30 003	24/48	1920	**384**
GW 30 004	24/48	3840	**384**
GW 30 005	24/48	1920	**384**
GW 30 006	24/48	1920	**384**
GW 30 007	1/12	2340	**384**
GW 30 011	24/96	9600	**384**
GW 30 012	24/48	3840	**384**
GW 30 013	24/48	1920	**384**
GW 30 014	1/12	2340	**384**
GW 30 015	24/48	4032	**384**
GW 30 016	24/48	1920	**385**
GW 30 021	24/96	9600	**385**
GW 30 022	12/24	1872	**385**
GW 30 023	12/24	3744	**385**
GW 30 024	12/24	1872	**385**
GW 30 025	12/24	1872	**385**
GW 30 026	12/24	1872	**385**
GW 30 027	12/24	1872	**385**
GW 30 028	12/24	1872	**385**
GW 30 029	12/24	1872	**385**
GW 30 030	24/48	1920	**385**
GW 30 031	4/32	1280	**385**
GW 30 032	1/24	1872	**385**
GW 30 033	12/24	1872	**385**
GW 30 034	12/24	3744	**385**
GW 30 035	12/24	1872	**385**
GW 30 036	12/24	1872	**385**
GW 30 037	12/24	1872	**385**
GW 30 038	12/36	864	**385**
GW 30 041	4/48	9360	**386**
GW 30 042	4/48	9360	**386**
GW 30 043	4/48	9360	**386**
GW 30 044	4/48	9360	**386**

Art.-Nr-	VE Stck.	VE Pallete	Seite
GW 30 045	4/48	9360	**386**
GW 30 046	4/48	9360	**386**
GW 30 047	4/48	9360	**386**
GW 30 048	4/48	9360	**386**
GW 30 049	4/48	9360	**386**
GW 30 050	4/48	9360	**386**
GW 30 051	4/48	9360	**386**
GW 30 052	4/48	9360	**386**
GW 30 053	4/48	9360	**386**
GW 30 054	4/48	9360	**386**
GW 30 055	4/48	9360	**386**
GW 30 056	4/48	9360	**386**
GW 30 061	4/48	9360	**386**
GW 30 062	4/48	9360	**386**
GW 30 063	4/48	9360	**386**
GW 30 064	4/48	9360	**386**
GW 30 065	4/48	9360	**386**
GW 30 066	4/48	9360	**386**
GW 30 067	4/48	9360	**386**
GW 30 068	4/48	9360	**386**
GW 30 069	4/48	9360	**386**
GW 30 070	4/48	9360	**386**
GW 30 071	4/48	9360	**386**
GW 30 072	4/48	9360	**386**
GW 30 073	4/48	9360	**386**
GW 30 074	4/48	9360	**386**
GW 30 075	4/48	9360	**386**
GW 30 076	4/48	9360	**386**
GW 30 077	4/48	9360	**386**
GW 30 078	4/48	9360	**386**
GW 30 079	4/48	9360	**386**
GW 30 080	4/48	9360	**386**
GW 30 081	4/48	9360	**386**
GW 30 082	4/48	9360	**386**
GW 30 091	4/48	9360	**386**
GW 30 092	4/48	9360	**386**
GW 30 093	4/48	9360	**386**
GW 30 094	4/48	9360	**386**
GW 30 095	4/48	9360	**386**
GW 30 096	4/48	9360	**386**
GW 30 097	4/48	9360	**386**
GW 30 098	4/48	9360	**386**
GW 30 099	4/48	9360	**386**
GW 30 100	4/48	9360	**386**
GW 30 101	1/2	312	**387**
GW 30 102	1/6	1170	**387**
GW 30 103	1/6	1170	**387**
GW 30 111	1/12	2340	**388**
GW 30 112	1/12	2340	**388**
GW 30 116	1/12	2340	**388**
GW 30 121	1/6	1638	**388**
GW 30 201	24/96	9600	**389**
GW 30 203	24/96	9600	**389**
GW 30 210	12/48	1920	**389**
GW 30 211	12/48	4800	**391**
GW 30 212	12/48	4800	**389**
GW 30 214	12/24	1920	**390**
GW 30 215	12/48	1920	**391**
GW 30 216	12/48	1920	**391**
GW 30 219	12/48	2400	**391**
GW 30 220	12/48	960	**391**
GW 30 227	24/48	4032	**392**
GW 30 232	24/48	3840	**392**
GW 30 234	24/48	3840	**391**

Art.-Nr-	VE Stck.	VE Pallete	Seite
GW 30 235	12/48	960	392
GW 30 237	12/48	1920	393
GW 30 261	1/24	3744	393
GW 30 266	1/24	1872	394
GW 30 267	1/24	3744	394
GW 30 272	1/12	3744	394
GW 30 286	1/96	1440	394
GW 30 287	1/96	5760	394
GW 30 291	12/24	1872	395
GW 30 292	12/24	1872	395
GW 30 293	12/24	1872	395
GW 30 301	24/48	2016	393
GW 30 302	1/24	1872	393
GW 30 303	1/24	1872	393
GW 30 306	1/24	1872	393
GW 30 311	24/48	1920	393
GW 30 312	1/24	1872	393
GW 30 313	1/24	3744	393
GW 30 316	1/24	1872	393
GW 30 321	24/48	2016	390
GW 30 322	12/24	1728	390
GW 30 323	12/48	960	389
GW 30 331	24/48	1920	390
GW 30 332	12/24	960	390
GW 30 333	12/24	960	390
GW 30 336	24/48	1920	390
GW 30 337	12/24	960	390
GW 30 338	12/24	1920	390
GW 30 342	12/48	960	392
GW 30 343	12/48	960	392
GW 30 360	24/48	1920	396
GW 30 371	1/12	2340	396
GW 30 372	1/12	2340	396
GW 30 373	1/12	2340	396
GW 30 374	1/12	2340	396
GW 30 375	1/12	2340	396
GW 30 376	1/12	2520	396
GW 30 377	1/6	1170	396
GW 30 378	1/6	1170	396
GW 30 379	1/6	1170	396
GW 30 388	1/6	1170	396
GW 30 389	1/6	1170	396
GW 30 390	1/6	1170	396
GW 30 395	1/12	2340	396
GW 30 396	1/12	2340	396
GW 30 401	1/6	1872	399
GW 30 402	1/12	3276	399
GW 30 403	1/12	2340	399
GW 30 404	1/12	3276	399
GW 30 406	1/6	1170	399
GW 30 407	1/12	2340	399
GW 30 409	1/12	3744	400
GW 30 430	1/2	390	403
GW 30 501	1/6	1638	397
GW 30 515	1/2	312	401
GW 30 516	2/4	624	401
GW 30 519	1/2	156	401
GW 30 520	1/2	156	401
GW 30 522	1/2	156	120
GW 30 522	1/2	156	169
GW 30 522	1/2	156	219
GW 30 522	1/2	156	306
GW 30 522	1/2	156	333
GW 30 522	1/2	156	402
GW 30 601	8/16	240	397
GW 30 603	8/16	1600	397
GW 30 604	8/16	480	397
GW 30 605	8/16	240	397
GW 30 611	24/48	1920	397
GW 30 612	24/48	3840	397
GW 30 613	24/48	1920	397
GW 30 614	24/48	1920	397
GW 30 615	24/48	3840	397
GW 30 616	24/48	1920	397
GW 30 633	12/24	1872	398
GW 30 634	12/24	1872	398
GW 30 635	12/24	1872	398
GW 30 636	12/24	1872	398
GW 30 685	1/12	576	394
GW 30 686	1/12	288	394
GW 30 702	2/4	624	400
GW 30 703	2/12	576	400
GW 30 706	1/2	312	400
GW 30 711	2/4	624	403
GW 30 726	1	24	403
GW 30 901	5/200	30000	387
GW 30 902	12/48	1920	387
GW 30 903	8/32	576	387
GW 30 905	24/48	1920	387
GW 30 912	1/100	19500	121
GW 30 912	1/100	19500	171
GW 30 912	1/100	19500	221
GW 30 912	1/100	19500	336
GW 30 912	1/100	19500	404
GW 30 938	50	9750	403
GW 30 943	50	15600	335
GW 30 943	50	15600	404
GW 30 943	50	15600	1053
GW 30 944	50	9750	335
GW 30 944	50	9750	404
GW 30 945	50	7800	1053
GW 30 946	50	9750	335
GW 30 946	50	9750	404
GW 30 947	50	9750	335
GW 30 947	50	9750	404
GW 30 951	50	0	1053
GW 30 952	50	9750	1053
GW 30 958	10	1560	1054
GW 30 959	10	1560	1054
GW 30 960	10	1560	1054
GW32			
GW 32 001	48	1920	378
GW 32 002	48	1344	378
GW 32 003	48	3360	378
GW 32 004	24	1200	378
GW 32 006	24	960	378
GW 32 007	12	576	378
GW 32 008	12	1152	378
GW 32 009	6	450	378
GW 32 011	48	1920	378
GW 32 012	48	1920	378
GW 32 013	48	4800	378
GW 32 014	24	1728	378
GW 32 016	24	1200	378
GW 32 017	12	480	378
GW 32 018	12	180	378
GW 32 019	6	450	378
GW 32 021	48	960	377
GW 32 022	48	960	377
GW 32 023	48	1152	377
GW 32 024	24	1152	377
GW 32 026	24	720	377
GW 32 027	12	576	377
GW 32 028	12	336	377
GW 32 029	6	120	377
GW 32 041	48	1920	377
GW 32 042	48	1920	377
GW 32 043	48	960	377
GW 32 044	24	1152	377
GW 32 046	24	1080	377
GW 32 047	12	576	377
GW 32 051	48	960	377
GW 32 052	48	960	377
GW 32 053	48	1152	377
GW 32 054	24	1200	377
GW 32 056	24	1080	377
GW 32 057	12	576	377
GW 32 061	48	960	379
GW 32 062	48	960	379
GW 32 063	48	960	379
GW 32 064	24	1152	379
GW 32 066	24	720	379
GW 32 067	12	456	379
GW 32 071	48	960	379
GW 32 072	48	1920	379
GW 32 073	48	1152	379
GW 32 074	24	1728	379
GW 32 076	24	1080	379
GW 32 077	12	576	379
GW 32 081	48	960	378
GW 32 082	48	1344	378
GW 32 083	48	960	378
GW 32 084	24	576	378
GW 32 086	24	720	378
GW 32 087	12	456	378
GW 32 121	1/30	450	380
GW 32 122	1/30	360	380
GW 32 123	1/30	720	380
GW 32 131	1/30	1200	380
GW 32 132	1/30	300	380
GW 32 133	1/30	900	380
GW 32 241	96	576	374
GW 32 242	12	960	374
GW 32 243	96	3456	374
GW 32 244	12	1344	374
GW 32 246	8	720	374
GW 32 301	96	576	374
GW 32 302	12	960	374
GW 32 303	96	3456	374
GW 32 304	12	1344	374
GW 32 306	8	768	374
GW 32 321	24	1008	375
GW 32 322	12	960	375
GW 32 323	24	1008	375
GW 32 324	12	960	375
GW 32 326	8	1200	375
GW 32 371	24	1008	374
GW 32 372	12	960	374
GW 32 373	24	1008	374
GW 32 374	12	1344	374
GW 32 376	8	480	374

Katalogliste

Art. -Nr-	VE Stck.	VE Pallete	Seite
GW 32 391	24	1008	**375**
GW 32 392	12	960	**375**
GW 32 393	24	1200	**375**
GW 32 394	12	960	**375**
GW 32 396	8	1200	**375**
GW 32 401	10/150	1800	**383**
GW 32 402	10/150	1800	**383**
GW 32 403	10/150	5400	**383**
GW 32 404	10/100	4000	**383**
GW 32 406	10/100	3600	**383**
GW 32 407	5/50	800	**383**
GW 32 408	5/50	800	**383**
GW 32 409	5/25	450	**383**
GW 32 411	2/24	192	**381**
GW 32 412	2/12	192	**381**
GW 32 421	5/200	1200	**383**
GW 32 422	5/100	1600	**383**
GW 32 423	5/50	1000	**383**
GW 32 431	3/60	960	**279**
GW 32 431	3/60	960	**381**
GW 32 431	3/60	960	**1172**
GW 32 431	3/60	960	**1173**
GW 32 432	3/60	840	**279**
GW 32 432	3/60	840	**381**
GW 32 432	3/60	840	**1172**
GW 32 432	3/60	840	**1173**
GW 32 436	3/51	306	**381**
GW 32 436	3/51	306	**1173**
GW 32 437	3/51	204	**381**
GW 32 437	3/51	204	**1173**
GW 32 450	1/10	300	**382**
GW 32 450	1/10	300	**1052**
GW 32 451	1/10	500	**382**
GW 32 451	1/10	500	**1052**
GW 32 452	1/10	300	**382**
GW 32 452	1/10	300	**1052**
GW 32 453	1/10	300	**382**
GW 32 453	1/10	300	**1052**
GW 32 457	1/10	1950	**383**
GW 32 457	1/10	1950	**1053**
GW 32 461	1/60	720	**380**
GW 32 462	1/60	780	**380**
GW 32 466	1/30	600	**380**
GW 32 467	1/30	540	**380**
GW 32 561	48	960	**377**
GW 32 562	48	960	**377**
GW 32 563	48	960	**377**
GW 32 564	24	1152	**377**
GW 32 566	24	480	**377**
GW 32 567	12	456	**377**
GW 32 581	48	960	**378**
GW 32 582	48	960	**378**
GW 32 583	48	960	**378**
GW 32 584	24	1152	**378**
GW 32 586	24	480	**378**
GW 32 587	12	456	**378**
GW 32 701	12	960	**375**
GW 32 702	12	960	**375**
GW 32 703	12	1440	**375**
GW 32 704	12	960	**375**
GW 32 706	8	960	**375**
GW 32 711	12	960	**375**
GW 32 712	12	960	**375**
GW 32 713	12	1512	**375**
GW 32 714	12	960	**375**
GW 32 716	8	720	**375**
GW 32 751	12	960	**376**
GW 32 752	12	240	**376**
GW 32 753	12	1440	**376**
GW 32 754	12	960	**376**
GW 32 756	8	720	**376**
GW 32 761	12	960	**376**
GW 32 762	12	960	**376**
GW 32 763	12	1440	**376**
GW 32 764	12	960	**376**
GW 32 766	8	720	**376**
GW 32 771	12	960	**376**
GW 32 772	12	960	**376**
GW 32 773	12	1440	**376**
GW 32 774	12	960	**376**
GW 32 776	8	720	**376**
GW35			
GW 35 001 W	10/100	5200	**420**
GW 35 001 Y	10/100	1200	**427**
GW 35 002 W	10/100	1400	**420**
GW 35 002 Y	10/100	1400	**427**
GW 35 003 W	10/100	1800	**420**
GW 35 003 Y	10/100	1800	**427**
GW 35 006 W	10/100	0	**420**
GW 35 006 Y	10/100	0	**427**
GW 35 011 W	10/100	6000	**421**
GW 35 011 Y	10/100	6000	**428**
GW 35 012 W	10/100	5000	**421**
GW 35 012 Y	10/100	1400	**428**
GW 35 015 W	10/100	1800	**421**
GW 35 015 Y	10/100	1800	**428**
GW 35 016 W	10/100	0	**421**
GW 35 016 Y	10/100	0	**428**
GW 35 021 W	10/100	5200	**421**
GW 35 021 Y	10/100	1200	**428**
GW 35 022 W	10/100	1200	**421**
GW 35 022 Y	10/100	1400	**428**
GW 35 026 W	10/100	0	**421**
GW 35 026 Y	10/100	0	**428**
GW 35 051 W	10/100	6000	**420**
GW 35 051 Y	10/100	900	**427**
GW 35 052 W	10/100	6000	**421**
GW 35 052 Y	10/100	1200	**428**
GW 35 201 W	10/100	5200	**422**
GW 35 201 Y	10/100	1200	**429**
GW 35 202 W	10/100	5200	**422**
GW 35 202 Y	10/100	5200	**429**
GW 35 203 W	10/100	1200	**422**
GW 35 203 Y	10/100	1200	**429**
GW 35 204 W	6/60	3000	**422**
GW 35 204 Y	6/60	1000	**429**
GW 35 211 W	10/100	5200	**422**
GW 35 211 Y	10/100	1200	**429**
GW 35 212 W	10/100	1200	**422**
GW 35 212 Y	10/100	1200	**429**
GW 35 213 W	10/100	1200	**422**
GW 35 213 Y	10/100	1200	**429**
GW 35 214 W	6/60	1000	**422**
GW 35 214 Y	6/60	1000	**429**
GW 35 251 W	10/100	3200	**424**
GW 35 251 Y	10/100	1400	**431**
GW 35 261 W	10/100	3200	**424**
GW 35 261 Y	10/100	1400	**431**
GW 35 271 W	10/100	1400	**424**
GW 35 271 Y	10/100	1400	**431**
GW 35 272 W	10/100	1400	**424**
GW 35 272 Y	10/100	1400	**431**
GW 35 273 W	10/100	1400	**424**
GW 35 273 Y	10/100	1400	**431**
GW 35 274 W	10/100	1400	**424**
GW 35 274 Y	10/100	1400	**431**
GW 35 280 W	10/100	1800	**424**
GW 35 280 Y	10/100	1800	**431**
GW 35 301 W ③	6/60	0	**423**
GW 35 301 Y ③	6/60	0	**430**
GW 35 901 AD	240	5760	**419**
GW 35 901 AG	240	5760	**419**
GW 35 901 AH	240	5760	**418**
GW 35 901 AM	240	5760	**419**
GW 35 901 AN	240	5760	**419**
GW 35 901 AW	240	7200	**418**
GW 35 901 AY	240	7200	**418**
GW 35 902 AD	120	960	**419**
GW 35 902 AG	120	960	**419**
GW 35 902 AH	120	960	**418**
GW 35 902 AM	120	960	**419**
GW 35 902 AN	120	960	**419**
GW 35 902 AW	120	2880	**418**
GW 35 902 AY	120	960	**418**
GW 35 903 AD	100	1200	**419**
GW 35 903 AG	100	1200	**419**
GW 35 903 AH	100	1200	**418**
GW 35 903 AM	100	1200	**419**
GW 35 903 AN	100	800	**419**
GW 35 903 AW	100	800	**418**
GW 35 903 AY	100	1200	**418**
GW 35 904 AD	80	960	**419**
GW 35 904 AG	80	960	**419**
GW 35 904 AH	80	960	**418**
GW 35 904 AM	80	960	**419**
GW 35 904 AN	80	960	**419**
GW 35 904 AW	80	640	**418**
GW 35 904 AY	80	960	**418**
GW 35 905 AD	60	720	**419**
GW 35 905 AG	60	720	**419**
GW 35 905 AH	60	720	**418**
GW 35 905 AM	60	720	**419**
GW 35 905 AN	60	720	**419**
GW 35 905 AW	60	720	**418**
GW 35 905 AY	60	720	**418**
GW 35 909 AD	120	960	**419**
GW 35 909 AG	120	960	**419**
GW 35 909 AH	120	960	**418**
GW 35 909 AM	120	960	**419**
GW 35 909 AN	120	960	**419**
GW 35 909 AW	120	2880	**418**
GW 35 909 AY	120	960	**418**
GW 35 911	10/60	0	**426**
GW 35 911	10/60	0	**433**
GW 35 912	5/40	0	**426**
GW 35 912	5/40	0	**433**
GW 35 981	50/500	0	**425**
GW 35 981	50/500	0	**432**
GW 35 986	1/50	0	**425**
GW 35 986	1/50	0	**432**
GW 35 991	20/200	10400	**425**

① Mai 2018 ② Juni 2018 ③ September 2018

Art. -Nr-	VE Stck.	VE Pallete	Seite
GW 35 991	20/200	10400	432
GW 35 996	50/800	12800	426
GW 35 996	50/800	12800	433
GW38			
GW 38 031	10/50	3300	510
GW 38 032	10/50	3300	510
GW 38 033	10/50	3300	510
GW 38 034	10/50	3300	512
GW 38 035	10/50	3300	512
GW 38 036	10/50	3300	512
GW 38 051	1	768	513
GW 38 056	1/48	3072	104
GW 38 056	1/48	3072	153
GW 38 056	1/48	3072	203
GW 38 056	1/48	3072	232
GW 38 056	1/48	3072	294
GW 38 056	1/48	3072	321
GW 38 056	1/48	3072	425
GW 38 056	1/48	3072	432
GW 38 056	1/48	3072	513
GW 38 057	1/48	3072	104
GW 38 057	1/48	3072	153
GW 38 057	1/48	3072	203
GW 38 057	1/48	3072	232
GW 38 057	1/48	3072	294
GW 38 057	1/48	3072	321
GW 38 057	1/48	3072	425
GW 38 057	1/48	3072	432
GW 38 057	1/48	3072	513
GW 38 088	20/100	6400	513
GW 38 089	20/100	31200	513
GW 38 097	1/6	468	545
GW 38 097	1/6	468	1031
GW 38 097	1/6	468	1137
GW 38 098	1	78	545
GW 38 098	1	78	1031
GW 38 098	1	78	1137
GW 38 099	1/6	468	545
GW 38 099	1/6	468	1031
GW 38 099	1/6	468	1137
GW 38 107	1/24	1200	510
GW 38 108	1/24	960	510
GW 38 109	1/24	432	510
GW 38 116	1/24	720	510
GW 38 117	1/24	576	510
GW 38 118	1/24	480	510
GW 38 119	1/24	384	510
GW 38 121	1/24	720	512
GW 38 122	1/24	720	512
GW 38 123	1/24	480	512
GW 38 124	1/24	384	512
GW 38 131	1/24	720	510
GW 38 132	1/24	384	510
GW 38 133	1/24	216	510
GW 38 189	305	8235	511
GW 38 190	305	3660	512
GW 38 201	305	8235	511
GW 38 401	1	6	514
GW 38 402	1	4	514
GW 38 403	1	3	514
GW 38 404	1	3	514
GW 38 412	1	4	514
GW 38 413	1	3	514

Art. -Nr-	VE Stck.	VE Pallete	Seite
GW 38 421	1	1	516
GW 38 422	1	1	516
GW 38 431	1	24	514
GW 38 437	1/5	810	514
GW 38 438	1/5	350	514
GW 38 439	1/2	160	514
GW 38 440	1/2	552	514
GW 38 441	1/2	120	514
GW 38 506	1	35	516
GW 38 512	1	120	516
GW 38 516	1/2	36	518
GW 38 517	1/2	24	518
GW 38 521	1/4	196	518
GW 38 526	1/10	1280	518
GW 38 531	1	112	518
GW 38 532	1	112	518
GW 38 537	1	135	517
GW 38 538	1	135	517
GW 38 542	1	130	517
GW 38 544	1	48	517
GW 38 545	1	90	517
GW 38 546	1/10	960	517
GW 38 547	1/10	400	517
GW 38 548	1	160	517
GW 38 549	1	150	517
GW 38 556	1/20	2560	519
GW 38 561	1	700	516
GW 38 562	1	42	516
GW 38 563	1	128	516
GW 38 564	1	60	516
GW 38 565	1	60	516
GW 38 566	1	312	516
GW 38 572	1/6	36	517
GW 38 581	1	20	515
GW 38 582	1	10	516
GW 38 583	1	10	516
GW40			
GW 40 001	24	864	1024
GW 40 003	24	600	1024
GW 40 005	8	200	1024
GW 40 007	6	96	1024
GW 40 009	4	64	1024
GW 40 022	84	2520	1027
GW 40 023	36	1800	1027
GW 40 024	34	1020	1027
GW 40 026	24	600	1027
GW 40 028	12	300	1027
GW 40 030	12	240	1027
GW 40 032	9	108	1027
GW 40 043	14	490	1025
GW 40 043 BS	14	350	1025
GW 40 045	9	270	1025
GW 40 045 BS	9	270	1025
GW 40 047	6	180	1025
GW 40 047 BD	6	150	1025
GW 40 047 BS	6	120	1025
GW 40 049	2	70	1025
GW 40 049 BD	2	50	1025
GW 40 049 BS	2	50	1025
GW 40 051	2	60	1025
GW 40 051 BD	2	60	1025
GW 40 053	1	24	1025
GW 40 053 BD	1	19	1025

Art. -Nr-	VE Stck.	VE Pallete	Seite
GW 40 053 BQ	1	19	1025
GW 40 063	14	252	1025
GW 40 063 BS	14	252	1026
GW 40 065	9	270	1025
GW 40 065 BS	9	225	1026
GW 40 067	6	150	1025
GW 40 067 BD	6	150	1026
GW 40 067 BS	6	150	1026
GW 40 069	2	70	1025
GW 40 069 BD	2	50	1026
GW 40 069 BS	2	50	1026
GW 40 071	2	50	1025
GW 40 071 BD	2	50	1026
GW 40 073	1	19	1025
GW 40 073 BD	1	24	1026
GW 40 073 BQ	1	19	1026
GW 40 101	19	570	1022
GW 40 101	19	570	1044
GW 40 102	12	360	1022
GW 40 102 BS	12	288	1022
GW 40 103	6	150	899
GW 40 103	6	150	1022
GW 40 103 BS	6	120	1022
GW 40 104	3	105	899
GW 40 104	3	105	1023
GW 40 104 BD	3	75	1023
GW 40 104 BS	3	75	1023
GW 40 105	2	60	1023
GW 40 105 BD	2	50	1023
GW 40 105 UD	2	50	1023
GW 40 106	3	105	899
GW 40 106	3	105	1022
GW 40 106 BS	3	75	1022
GW 40 107	2	70	1023
GW 40 107 BD	2	50	1023
GW 40 107 BS	2	50	1023
GW 40 108	1	30	1023
GW 40 108 BD	1	24	1023
GW 40 108 BT	1	24	1023
GW 40 109	1	24	1023
GW 40 109 BD	1	19	1023
GW 40 109 BQ	1	19	1023
GW 40 112	1/12	84	1044
GW 40 113	6	72	1045
GW 40 114	3	54	1045
GW 40 115	2	40	1045
GW 40 116	1/3	24	1044
GW 40 117	1/2	12	1044
GW 40 118	1	7	1044
GW 40 119	1	19	1044
GW 40 123	6	72	1045
GW 40 124	3	60	1045
GW 40 125	2	40	1045
GW 40 151	2	72	1039
GW 40 152	2	60	1039
GW 40 153	2	40	1039
GW 40 154	2	36	1039
GW 40 161	2	80	1039
GW 40 161	2	80	1131
GW 40 162	2	48	1039
GW 40 162	2	48	1131
GW 40 163	2	40	1039
GW 40 163	2	40	1131
GW 40 164	2	36	1039

Katalogliste

Art.-Nr-	VE		Seite
	Stck.	Pallete	
GW 40 164	2	36	**1131**
GW 40 225 TB	16	320	**1122**
GW 40 225 TN	16	256	**1122**
GW 40 225 VA	16	256	**1122**
GW 40 225 VT	16	256	**1122**
GW 40 229 TB	12	192	**1122**
GW 40 229 TN	12	144	**1122**
GW 40 229 VA	12	144	**1122**
GW 40 229 VT	12	192	**1122**
GW 40 233 TB	5	150	**1122**
GW 40 233 TN	5	100	**1122**
GW 40 233 VA	5	80	**1122**
GW 40 233 VT	5	80	**1122**
GW 40 237 TB	12	360	**1122**
GW 40 237 TN	12	144	**1122**
GW 40 237 VA	12	360	**1122**
GW 40 237 VT	12	360	**1122**
GW 40 239 TB	5	100	**1122**
GW 40 239 TN	5	60	**1122**
GW 40 239 VA	5	60	**1122**
GW 40 239 VT	5	60	**1122**
GW 40 285 TB	16	256	**1123**
GW 40 287 TB	12	144	**1123**
GW 40 289 TB	12	192	**1123**
GW 40 293 TB	5	80	**1123**
GW 40 299 TB	5	60	**1123**
GW 40 390	1	40	**1129**
GW 40 391	1	20	**1027**
GW 40 401	10	3120	**868**
GW 40 401	10	3120	**893**
GW 40 401	10	3120	**894**
GW 40 401	10	3120	**1028**
GW 40 401	10	3120	**1046**
GW 40 401	10	3120	**1098**
GW 40 401	10	3120	**1134**
GW 40 402	10	1440	**868**
GW 40 402	10	1440	**893**
GW 40 402	10	1440	**894**
GW 40 402	10	1440	**1028**
GW 40 402	10	1440	**1046**
GW 40 402	10	1440	**1098**
GW 40 402	10	1440	**1134**
GW 40 404	10	600	**1028**
GW 40 404	10	600	**1046**
GW 40 404	10	600	**1098**
GW 40 404	10	600	**1134**
GW 40 408 B	1/10	3120	**868**
GW 40 408 B	1/10	3120	**893**
GW 40 408 B	1/10	3120	**894**
GW 40 408 B	1/10	3120	**1028**
GW 40 408 B	1/10	3120	**1046**
GW 40 408 B	1/10	3120	**1098**
GW 40 408 B	1/10	3120	**1134**
GW 40 408 U	1/10	3120	**868**
GW 40 408 U	1/10	3120	**893**
GW 40 408 U	1/10	3120	**894**
GW 40 408 U	1/10	3120	**1028**
GW 40 408 U	1/10	3120	**1046**
GW 40 408 U	1/10	3120	**1098**
GW 40 408 U	1/10	3120	**1134**
GW 40 412 B	1/10	1260	**868**
GW 40 412 B	1/10	1260	**893**
GW 40 412 B	1/10	1260	**894**
GW 40 412 B	1/10	1260	**1028**

Art.-Nr-	VE		Seite
	Stck.	Pallete	
GW 40 412 B	1/10	1260	**1046**
GW 40 412 B	1/10	1260	**1098**
GW 40 412 B	1/10	1260	**1134**
GW 40 412 U	1/10	1260	**868**
GW 40 412 U	1/10	1260	**893**
GW 40 412 U	1/10	1260	**894**
GW 40 412 U	1/10	1260	**1028**
GW 40 412 U	1/10	1260	**1046**
GW 40 412 U	1/10	1260	**1098**
GW 40 412 U	1/10	1260	**1134**
GW 40 413	20	1440	**868**
GW 40 413	20	1440	**893**
GW 40 413	20	1440	**894**
GW 40 413	20	1440	**1028**
GW 40 413	20	1440	**1098**
GW 40 413	20	1440	**1134**
GW 40 418 B	1/10	600	**1028**
GW 40 418 B	1/10	600	**1098**
GW 40 418 B	1/10	600	**1134**
GW 40 418 U	1/10	360	**1028**
GW 40 418 U	1/10	360	**1098**
GW 40 418 U	1/10	360	**1134**
GW 40 421	10/100	40000	**1030**
GW 40 421	10/100	40000	**1047**
GW 40 421	10/100	40000	**1136**
GW 40 422	1/10	1100	**382**
GW 40 422	1/10	1100	**866**
GW 40 422	1/10	1100	**890**
GW 40 422	1/10	1100	**1030**
GW 40 422	1/10	1100	**1047**
GW 40 422	1/10	1100	**1054**
GW 40 422	1/10	1100	**1097**
GW 40 422	1/10	1100	**1136**
GW 40 422 U	1/10	1260	**868**
GW 40 422 U	1/10	1260	**893**
GW 40 422 U	1/10	1260	**894**
GW 40 422 U	1/10	1260	**1028**
GW 40 422 U	1/10	1260	**1046**
GW 40 422 U	1/10	1260	**1098**
GW 40 422 U	1/10	1260	**1134**
GW 40 423	50	7200	**1000**
GW 40 423	50	7200	**1006**
GW 40 423	50	7200	**1030**
GW 40 423	50	7200	**1047**
GW 40 423	50	7200	**1055**
GW 40 423	50	7200	**1137**
GW 40 423	50	7200	**1160**
GW 40 425	10	3360	**1097**
GW 40 425	10	3360	**1132**
GW 40 428	1/20	840	**1046**
GW 40 451	20	1440	**1043**
GW 40 451	20	1440	**1134**
GW 40 452	20	1440	**1043**
GW 40 452	20	1440	**1134**
GW 40 453	20	1440	**1043**
GW 40 453	20	1440	**1134**
GW 40 456	50	6000	**1041**
GW 40 456	50	6000	**1135**
GW 40 457	50	3600	**1041**
GW 40 457	50	3600	**1135**
GW 40 458	30	1080	**1041**
GW 40 458	30	1080	**1135**
GW 40 459	20	600	**1041**
GW 40 459	20	600	**1135**

Art.-Nr-	VE		Seite
	Stck.	Pallete	
GW 40 460	50	3600	**1041**
GW 40 460	50	3600	**1135**
GW 40 461	20	1400	**1041**
GW 40 461	20	1400	**1135**
GW 40 463	1/10	3120	**1042**
GW 40 463	1/10	3120	**1136**
GW 40 467	50	6400	**1030**
GW 40 467	50	6400	**1042**
GW 40 467	50	6400	**1047**
GW 40 467	50	6400	**1097**
GW 40 467	50	6400	**1137**
GW 40 467 TB	50	6400	**544**
GW 40 467 TB	50	6400	**1132**
GW 40 467 TN	50	6400	**1132**
GW 40 467 VA	50	6400	**1132**
GW 40 467 VT	50	6400	**1132**
GW 40 468	50	6400	**1137**
GW 40 473	20	320	**1028**
GW 40 473	20	320	**1047**
GW 40 474	20	400	**1028**
GW 40 474	20	400	**1047**
GW 40 479	5	240	**1132**
GW 40 487	10/100	2800	**1029**
GW 40 487	10/100	2800	**1046**
GW 40 487	10/100	2800	**1097**
GW 40 487	10/100	2800	**1134**
GW 40 488	10/100	1800	**1029**
GW 40 488	10/100	1800	**1046**
GW 40 488	10/100	1800	**1097**
GW 40 488	10/100	1800	**1134**
GW 40 492	20	800	**1029**
GW 40 492	20	800	**1046**
GW 40 493	20	400	**1029**
GW 40 493	20	400	**1046**
GW 40 495	20	800	**1098**
GW 40 495	20	800	**1135**
GW 40 496	20	400	**1098**
GW 40 496	20	400	**1135**
GW 40 601	60	1200	**1126**
GW 40 602	36	576	**1126**
GW 40 603	21	336	**1126**
GW 40 604	12	360	**1126**
GW 40 604 BS	12	300	**1126**
GW 40 605	8	200	**1126**
GW 40 605 BS	8	200	**1126**
GW 40 605 PM	8	128	**1096**
GW 40 605 PM	8	128	**1129**
GW 40 606	6	120	**1126**
GW 40 606 BD	6	90	**1127**
GW 40 606 BS	6	90	**1127**
GW 40 606 PM	6	72	**1096**
GW 40 606 PM	6	72	**1129**
GW 40 608	4	80	**1126**
GW 40 608 BS	4	80	**1126**
GW 40 609	3	60	**1126**
GW 40 609 BD	3	45	**1127**
GW 40 609 BS	3	45	**1127**
GW 40 609 PM	3	36	**1096**
GW 40 609 PM	3	36	**1129**
GW 40 610	2	48	**1126**
GW 40 610 BD	2	36	**1127**
GW 40 610 BT	2	36	**1127**
GW 40 610 PM	3	24	**1096**
GW 40 610 PM	3	24	**1129**

Art. -Nr-	VE Stck.	VE Pallete	Seite
GW 40 611	1	24	1126
GW 40 611 BD	1	19	1127
GW 40 611 BQ	1	19	1127
GW 40 611 PM	1	16	1096
GW 40 611 PM	1	16	1129
GW 40 655	18	288	1130
GW 40 657	8	128	1130
GW 40 659	6	150	1130
GW 40 661	3	60	1130
GW 40 671	12	240	1124
GW 40 673	16	256	1124
GW 40 674	12	192	1124
GW 40 677	5	120	1124
GW 40 679	5	80	1124
GW 40 790	6	18	1138
GW 40 882	36	576	1128
GW 40 883	21	336	1128
GW 40 884	12	240	1128
GW 40 884 BS	12	0	1128
GW 40 885	8	128	1128
GW 40 885 BS	8	128	1128
GW 40 886	6	90	1128
GW 40 886 BD	6	90	1128
GW 40 886 BS	6	90	1128
GW 40 888	4	80	1128
GW 40 888 BS	4	0	1128
GW 40 889	3	45	1128
GW 40 889 BD	3	45	1128
GW 40 889 BS	3	45	1128
GW 40 890	2	48	1128
GW 40 890 BD	2	36	1128
GW 40 890 BT	2	36	1128
GW 40 891	1	24	1128
GW 40 891 BD	1	19	1128
GW 40 891 BQ	1	19	1128
GW 40 981 TB	1/2	80	1125
GW 40 981 VA	1/2	80	1125
GW 40 981 VT	1/2	80	1125
GW 40 991 TB	1/2	64	1125
GW 40 991 VA	1/2	64	1125
GW 40 991 VT	1/2	64	1125
GW41			
GW 41 225 TB	16	128	1123
GW 41 225 TN	16	128	1123
GW 41 225 VA	16	128	1123
GW 41 225 VT	16	128	1123
GW 41 229 TB	12	192	1123
GW 41 229 TN	12	192	1123
GW 41 229 VA	12	96	1123
GW 41 229 VT	12	96	1123
GW 41 233 TB	5	150	1123
GW 41 233 TN	5	80	1123
GW 41 233 VA	5	40	1123
GW 41 233 VT	5	40	1123
GW 41 237 TB	12	240	1123
GW 41 237 TN	12	240	1123
GW 41 237 VA	12	240	1123
GW 41 237 VT	12	240	1123
GW 41 239 TB	5	60	1123
GW 41 239 TN	5	60	1123
GW 41 239 VA	5	60	1123
GW 41 239 VT	5	60	1123

Art. -Nr-	VE Stck.	VE Pallete	Seite
GW42			
GW 42 001	32	1024	1084
GW 42 002	44	704	1084
GW 42 003	32	512	1084
GW 42 004	16	512	1084
GW 42 005	21	336	1084
GW 42 006	16	256	1084
GW 42 007	10	160	1084
GW 42 008	10	250	1084
GW 42 009	8	128	1084
GW 42 010	5	80	1084
GW 42 201	1/10	900	1050
GW 42 202	1/10	200	1051
GW 42 203	1/10	200	1051
GW 42 204	1/10	400	1050
GW 42 206	1/10	400	1051
GW 42 207	1/10	160	1051
GW 42 208	1/10	200	1051
GW 42 211	1/10	1440	1053
GW 42 212	1/10	1280	1053
GW 42 213	1/10	3120	1053
GW 42 214	1/10	1440	1053
GW 42 216	1/10	1600	382
GW 42 216	1/10	1600	1053
GW 42 231	1/10	240	1051
GW 42 232	1/10	200	1051
GW43			
GW 43 021 S	1	120	1038
GW 43 022 S	1	91	1038
GW 43 023 S	1	48	1038
GW 43 024 S	1	33	1038
GW 43 040 S	100	31200	1039
GW 43 040 S	100	31200	1043
GW 43 041 S	1	0	1041
GW 43 042 S	2/20	6240	1042
GW 43 044 S	10/100	3600	1043
GW 43 045 S	10	0	1042
GW 43 047 S	1	100	1040
GW 43 048 S	1	100	1040
GW 43 049 S	1	100	1040
GW 43 052 S	1/10	1280	1042
GW 43 055 S	1	20	1040
GW 43 056 S	1	16	1040
GW 43 057 S	1/5	10	1040
GW 43 058 S	1	33	1040
GW 43 071 S	1/4	364	1038
GW 43 072 S	1/4	224	1038
GW 43 073 S	1/2	120	1038
GW 43 074 S	1/2	160	1038
GW 43 081 S	1	16	1040
GW 43 082 S	1	16	1040
GW 43 083 S	1	20	1040
GW 43 085 S	1	20	1040
GW 43 101 S	1	80	1040
GW 43 102 S	1	80	1040
GW 43 103 S	1	80	1040
GW 43 104 S	1	80	1040
GW 43 111 S	1	0	1038
GW 43 112 S	1	32	1038
GW 43 113 S	1	20	1038
GW 43 114 S	1	6	1038
GW 43 122 S	10/100	0	1043

Art. -Nr-	VE Stck.	VE Pallete	Seite
GW44			
GW 44 001	5/280	8400	1061
GW 44 002	5/135	4725	1061
GW 44 003	5/90	4050	1061
GW 44 004	66	1980	1062
GW 44 005	66	1980	1062
GW 44 006	40	1000	1062
GW 44 007	24	600	1062
GW 44 008	12	300	1062
GW 44 009	6	150	1062
GW 44 010	4	100	1062
GW 44 011	3	60	1062
GW 44 024	66	1980	1061
GW 44 026	40	1000	1061
GW 44 051	5/280	5600	1065
GW 44 051 R	5/280	5600	1065
GW 44 052	5/135	2700	1065
GW 44 053	5/90	1890	1065
GW 44 053 R	5/90	2520	1065
GW 44 054	66	1980	1065
GW 44 054 R	66	1320	1066
GW 44 055	66	660	1066
GW 44 056	40	800	1065
GW 44 056 R	40	640	1066
GW 44 057	24	384	1066
GW 44 058	12	192	1066
GW 44 059	6	96	1066
GW 44 060	4	64	1066
GW 44 061	3	36	1066
GW 44 114	1/45	900	1064
GW 44 117	1/16	256	1064
GW 44 118	1/12	144	1064
GW 44 119	1/7	84	1064
GW 44 120	1/3	60	1064
GW 44 137	1/16	128	1064
GW 44 138	1/12	192	1064
GW 44 139	1/7	84	1064
GW 44 140	1/3	60	1064
GW 44 204	105	2625	1063
GW 44 205	91	2730	1063
GW 44 206	50	1250	1063
GW 44 207	30	750	1063
GW 44 208	14	350	1063
GW 44 209	6	180	1063
GW 44 210	4	100	1063
GW 44 211	3	75	1063
GW 44 214	45	900	1063
GW 44 215	55	880	1063
GW 44 216	24	600	1063
GW 44 217	16	384	1063
GW 44 218	12	240	1063
GW 44 219	7	140	1063
GW 44 220	3	75	1063
GW 44 221	2	50	1063
GW 44 234	105	2625	1063
GW 44 236	50	1250	1063
GW 44 254	45	360	1067
GW 44 255	55	220	1067
GW 44 256	24	96	1067
GW 44 257	16	240	1067
GW 44 258	12	144	1067
GW 44 259	7	84	1067
GW 44 260	3	48	1067
GW 44 261	2	32	1067

Katalogliste

Art.-Nr-	VE Stck.	VE Pallete	Seite
GW 44 274	105	420	**1067**
GW 44 275	91	1820	**1067**
GW 44 276	50	800	**1067**
GW 44 276 C	50	800	**1067**
GW 44 277	30	480	**1067**
GW 44 277 C	30	480	**1067**
GW 44 278	14	224	**1067**
GW 44 279	6	120	**1067**
GW 44 280	4	64	**1067**
GW 44 281	3	48	**1067**
GW 44 404	108	1728	**1068**
GW 44 405	108	1728	**1068**
GW 44 406	50	800	**1068**
GW 44 407	32	512	**1068**
GW 44 408	14	224	**1068**
GW 44 409	6	120	**1068**
GW 44 410	4	64	**1068**
GW 44 411	3	48	**1068**
GW 44 414	45	360	**1068**
GW 44 415	55	220	**1068**
GW 44 416	24	384	**1068**
GW 44 417	16	240	**1068**
GW 44 418	12	144	**1068**
GW 44 419	7	84	**1068**
GW 44 420	3	48	**1068**
GW 44 421	2	32	**1068**
GW 44 426	50	800	**1069**
GW 44 427	32	512	**1069**
GW 44 428	14	224	**1069**
GW 44 429	6	120	**1069**
GW 44 430	4	100	**1069**
GW 44 431	3	48	**1069**
GW 44 436	24	384	**1069**
GW 44 437	16	240	**1069**
GW 44 438	12	144	**1069**
GW 44 439	7	84	**1069**
GW 44 440	3	48	**1069**
GW 44 441	2	32	**1069**
GW 44 601	10/480	14400	**1282**
GW 44 602	10/240	7200	**1282**
GW 44 603	10/160	4800	**1282**
GW 44 604	10/120	2160	**1282**
GW 44 605	3/36	1080	**1282**
GW 44 606	10/100	7000	**1282**
GW 44 607	10/100	7000	**1282**
GW 44 608	10/100	7000	**1282**
GW 44 609	10/100	4000	**1283**
GW 44 610	10/100	4000	**1283**
GW 44 610 C	10/100	4000	**1283**
GW 44 611	10/100	2800	**1283**
GW 44 612	10/100	2000	**1283**
GW 44 613	1/10	1280	**1283**
GW 44 614	1/10	1280	**1283**
GW 44 615	20	2880	**1070**
GW 44 615	20	2880	**1086**
GW 44 616	20	1400	**1070**
GW 44 616	20	1400	**1086**
GW 44 617	20	1000	**1070**
GW 44 617	20	1000	**1086**
GW 44 618	5	375	**1070**
GW 44 619	5	275	**1070**
GW 44 620	10/160	2560	**1071**
GW 44 621	40/480	13440	**847**
GW 44 621	40/480	13440	**889**

Art.-Nr-	VE Stck.	VE Pallete	Seite
GW 44 621	40/480	13440	**1006**
GW 44 621	40/480	13440	**1028**
GW 44 621	40/480	13440	**1047**
GW 44 621	40/480	13440	**1055**
GW 44 621	40/480	13440	**1070**
GW 44 622	10/100	14400	**357**
GW 44 622	10/100	14400	**846**
GW 44 622	10/100	14400	**980**
GW 44 622	10/100	14400	**1047**
GW 44 622	10/100	14400	**1055**
GW 44 622	10/100	14400	**1070**
GW 44 623	10/100	12800	**846**
GW 44 623	10/100	12800	**1030**
GW 44 623	10/100	12800	**1047**
GW 44 623	10/100	12800	**1055**
GW 44 623	10/100	12800	**1070**
GW 44 625	20	2560	**1070**
GW 44 625	20	2560	**1086**
GW 44 626	20	1400	**892**
GW 44 626	20	1400	**1070**
GW 44 626	20	1400	**1086**
GW 44 627	20	1000	**892**
GW 44 627	20	1000	**1070**
GW 44 627	20	1000	**1086**
GW 44 628	4	320	**892**
GW 44 628	4	320	**1070**
GW 44 629	5	430	**1070**
GW 44 636	20	1620	**1005**
GW 44 637	20	600	**1005**
GW 44 638	5	260	**1005**
GW 44 639	5	260	**1005**
GW 44 646	20	1400	**1005**
GW 44 647	20	1200	**1005**
GW 44 648	4	544	**1005**
GW 44 649	5	360	**1005**
GW 44 651	1/5	1960	**1002**
GW 44 651	1/5	1960	**1285**
GW 44 652	1/25	11550	**1003**
GW 44 652	1/25	11550	**1285**
GW 44 661	10/450	13500	**1282**
GW 44 662	10/450	10800	**1282**
GW 44 663	10/300	4200	**1282**
GW 44 664	10/240	8640	**1282**
GW 44 665	10/450	12150	**1282**
GW 44 666	5/150	6750	**1282**
GW 44 667	5/150	6750	**1282**
GW 44 671	10/100	7000	**1102**
GW 44 671	10/100	7000	**1152**
GW 44 671	10/100	7000	**1284**
GW 44 672	10/100	7000	**1102**
GW 44 672	10/100	7000	**1152**
GW 44 672	10/100	7000	**1284**
GW 44 673	10/50	4400	**1102**
GW 44 673	10/50	4400	**1152**
GW 44 673	10/50	4400	**1284**
GW 44 674	10/50	3500	**1102**
GW 44 674	10/50	3500	**1152**
GW 44 674	10/50	3500	**1284**
GW 44 675	5/25	2750	**1102**
GW 44 675	5/25	2750	**1152**
GW 44 675	5/25	2750	**1284**
GW 44 676	1/10	1100	**1102**
GW 44 676	1/10	1100	**1152**
GW 44 676	1/10	1100	**1284**

Art.-Nr-	VE Stck.	VE Pallete	Seite
GW 44 681	100	16000	**1103**
GW 44 681	100	16000	**1153**
GW 44 681	100	16000	**1284**
GW 44 682	200	62400	**1103**
GW 44 682	200	62400	**1153**
GW 44 682	200	62400	**1284**
GW 44 683	1/50	2000	**1158**
GW 44 683	1/50	2000	**1284**
GW 44 691	2/40	3600	**1003**
GW 44 691	2/40	3600	**1285**
GW 44 693	1/12	1200	**1003**
GW 44 693	1/12	1200	**1285**
GW 44 696	2/20	1280	**1003**
GW 44 696	2/20	1280	**1286**
GW 44 698	1/10	600	**1003**
GW 44 698	1/10	600	**1286**
GW 44 699	1/12	288	**1003**
GW 44 699	1/12	288	**1286**
GW 44 700	1/2	120	**1003**
GW 44 704	10/100	7000	**1102**
GW 44 704	10/100	7000	**1152**
GW 44 704	10/100	7000	**1283**
GW 44 706	10/100	7000	**1102**
GW 44 706	10/100	7000	**1152**
GW 44 706	10/100	7000	**1283**
GW 44 708	10/100	5000	**1102**
GW 44 708	10/100	5000	**1152**
GW 44 708	10/100	5000	**1283**
GW 44 720	1/50	2000	**1102**
GW 44 720	1/50	2000	**1152**
GW 44 720	1/50	2000	**1283**
GW 44 808	4	96	**1004**
GW 44 809	4	80	**1004**
GW 44 810	2	50	**1004**
GW 44 811	2	40	**1004**
GW 44 818	4	120	**1004**
GW 44 819	4	80	**1004**
GW 44 820	2	50	**1004**
GW 44 821	2	24	**1004**
GW 44 852	8	144	**1005**
GW 44 853	8	96	**1005**
GW 44 854	8	96	**1005**
GW 44 855	8	192	**1005**

GW45

GW 45 538	1	264	**757**

GW46

GW 46 001 F	1	90	**990**
GW 46 002 F	1	84	**990**
GW 46 003 F	1	24	**898**
GW 46 003 F	1	24	**990**
GW 46 004 F	1	24	**898**
GW 46 004 F	1	24	**990**
GW 46 005 F	1	12	**898**
GW 46 005 F	1	12	**990**
GW 46 006 F	1	9	**898**
GW 46 006 F	1	9	**990**
GW 46 007 F	1	4	**990**
GW 46 031	1	90	**992**
GW 46 032	1	60	**992**
GW 46 033	1	28	**992**
GW 46 034	1	20	**992**
GW 46 035	1	18	**992**
GW 46 036	1	8	**992**

Art. -Nr-	VE		Seite
	Stck.	Pallete	
GW 46 037	1	4	992
GW 46 052	1	60	993
GW 46 054	1	20	993
GW 46 056	1	8	993
GW 46 201 F	1	90	990
GW 46 202 F	1	84	990
GW 46 203 F	1	24	898
GW 46 203 F	1	24	990
GW 46 204 F	1	24	898
GW 46 204 F	1	24	990
GW 46 205 F	1	12	898
GW 46 205 F	1	12	990
GW 46 206 F	1	9	898
GW 46 206 F	1	9	990
GW 46 207 F	1	4	990
GW 46 232	1	60	992
GW 46 233	1	28	992
GW 46 234	1	20	992
GW 46 235	1	18	992
GW 46 236	1	8	992
GW 46 237	1	4	992
GW 46 401	1/5	900	997
GW 46 402	1/5	400	997
GW 46 403	1/5	225	997
GW 46 404	1/5	160	997
GW 46 405	1/4	168	997
GW 46 406	1/3	135	997
GW 46 407	1	20	997
GW 46 408	1/5	1350	997
GW 46 409	1/5	720	997
GW 46 410	1/5	400	997
GW 46 411	1/4	288	997
GW 46 412	1/3	138	997
GW 46 413	1/2	80	997
GW 46 414	1/5	120	994
GW 46 415	1/4	128	994
GW 46 416	1/5	80	994
GW 46 417	1/2	120	994
GW 46 418	1/2	108	994
GW 46 419	1	13	994
GW 46 420 F	1/10	480	994
GW 46 421 F	1/10	360	994
GW 46 422 F	1/10	240	994
GW 46 423 F	1/5	180	994
GW 46 424 F	1/5	90	994
GW 46 425 F	1/10	640	995
GW 46 426 F	1/10	500	995
GW 46 427 F	1/13	468	995
GW 46 428 F	1/5	400	995
GW 46 429 F	1/5	90	995
GW 46 430 F	1/10	500	995
GW 46 431 F	1/10	240	995
GW 46 432 F	1/10	320	995
GW 46 433 F	1/10	320	995
GW 46 434 F	1/10	220	995
GW 46 435 F	1/10	600	995
GW 46 436 F	1/10	550	995
GW 46 437 F	1/10	330	995
GW 46 438 F	1/10	150	995
GW 46 439 F	1/10	90	995
GW 46 440	1/5	640	997
GW 46 441	1/5	360	997
GW 46 442	1/5	300	997
GW 46 443	1/5	200	997
GW 46 444	1/4	80	997
GW 46 445	10	1100	901
GW 46 445	10	1100	1001
GW 46 445	10	1100	1007
GW 46 446	20	1280	889
GW 46 446	20	1280	998
GW 46 446	20	1280	1006
GW 46 447	1/10	200	519
GW 46 447	1/10	200	745
GW 46 447	1/10	200	757
GW 46 447	1/10	200	901
GW 46 447	1/10	200	1002
GW 46 448	1/2	120	520
GW 46 448	1/2	120	1002
GW 46 449	1/10	700	1000
GW 46 450	10/100	39000	998
GW 46 451	20	1280	889
GW 46 451	20	1280	998
GW 46 451	20	1280	1006
GW 46 461	1/5	1350	997
GW 46 462	1/5	720	997
GW 46 463	1/5	360	997
GW 46 464	1/5	360	997
GW 46 465	1/4	168	997
GW 46 466	1/3	114	997
GW 46 467	1/2	40	997
GW 46 471	1/10	300	520
GW 46 471	1/10	300	1002
GW 46 475 F	1/5	140	995
GW 46 476 F	1/5	90	995
GW 46 477 F	1/5	270	995
GW 46 478 F	1/5	140	995
GW 46 479 F	1	48	995
GW 46 480	1/5	225	997
GW 46 481	1/5	140	997
GW 46 482	1/5	160	997
GW 46 483	1/5	80	997
GW 46 484	1/2	40	997
GW 46 501 F	1/6	180	991
GW 46 502 F	1/6	144	991
GW 46 503 F	1/8	72	991
GW 46 504 F	1/8	80	991
GW 46 505 F	1	22	991
GW 46 506 F	1	13	991
GW 46 507 F	1	10	991
GW 46 511 F	1/6	540	991
GW 46 512 F	1/6	144	991
GW 46 513 F	1/8	56	991
GW 46 514 F	1/8	160	991
GW 46 515 F	1	22	991
GW 46 516 F	1	13	991
GW 46 517 F	1	40	991
GW 46 521 F	1/20	1740	1000
GW 46 522	10	3120	1001
GW 46 522	10	3120	1006
GW 46 523	10	1560	1001
GW 46 523	10	1560	1007
GW 46 524 F	1/4	812	999
GW 46 526	1/20	400	998
GW 46 530 F	1/10	400	995
GW 46 531 F	1/10	240	995
GW 46 532 F	1/10	240	995
GW 46 533 F	1/10	240	995
GW 46 534 F	1/10	120	995
GW 46 540	1/5	480	998
GW 46 541	1/5	360	998
GW 46 542	1/5	140	998
GW 46 543	1/5	120	998
GW 46 544	1/4	80	998
GW 46 551	1	80	999
GW 46 552	1	80	889
GW 46 552	1	80	945
GW 46 552	1	80	999
GW 46 553	1	180	889
GW 46 553	1	180	999
GW 46 554	1	140	899
GW 46 554	1	140	999
GW 46 555	1	168	999
GW 46 557 F	1/10	700	999
GW 46 564	1/5	120	994
GW 46 565	1/4	56	994
GW 46 566	1/5	100	994
GW 46 567	1/2	44	994
GW 46 568	1/2	44	994
GW 46 569	1	13	994
GW 46 570 F	1	50	996
GW 46 571 F	1	30	996
GW 46 572 F	1	30	996
GW 46 573 F	1	20	996
GW 46 577 F	1	55	996
GW 46 578 F	1	33	996
GW 46 579 F	1	22	996
GW 46 580	1/5	200	998
GW 46 581	1/5	120	998
GW 46 582	1/5	60	998
GW 46 583	1/5	60	998
GW 46 584	1/2	120	998
GW 46 591	1/10	880	999
GW 46 592 F	1/100	600	1001
GW47			
GW 47 001 E	1	12	751
GW 47 002 E	1	8	751
GW 47 003 E	1	10	751
GW 47 004 E	1	10	751
GW 47 011 E	1	10	751
GW 47 012 E	1	10	751
GW 47 013 E	1	8	751
GW 47 014 E	1	8	751
GW 47 021 E	1	11	751
GW 47 022 E	1	10	751
GW 47 023 E	1	8	751
GW 47 024 E	1	8	751
GW 47 031 E	1	10	752
GW 47 032 E	1	10	752
GW 47 033 E	1	8	752
GW 47 034 E	1	8	752
GW 47 041 E	1	10	752
GW 47 042 E	1	10	752
GW 47 043 E	1	8	752
GW 47 044 E	1	8	752
GW 47 062 E	1	10	752
GW 47 063 E	1	7	752
GW 47 064 E	1	9	752
GW 47 072	1	12	741
GW 47 073	1	11	741
GW 47 074	1	11	741
GW 47 082	1	10	741

Katalogliste

Art.-Nr-	VE		Seite
	Stck.	Pallete	
GW 47 083	1	10	741
GW 47 084	1	10	741
GW 47 087	1	12	741
GW 47 088	1	10	741
GW 47 089	1	9	741
GW 47 111	1	9	515
GW 47 111	1	9	746
GW 47 111	1	9	759
GW 47 112	1	10	515
GW 47 112	1	10	746
GW 47 112	1	10	759
GW 47 113	1	8	515
GW 47 113	1	8	746
GW 47 113	1	8	759
GW 47 114	1	10	759
GW 47 121	1	12	746
GW 47 121	1	12	759
GW 47 122	1	12	746
GW 47 122	1	12	759
GW 47 123	1	10	746
GW 47 123	1	10	759
GW 47 124	1	10	759
GW 47 131	1	6	759
GW 47 132	1	6	759
GW 47 133	1	9	759
GW 47 134	1	9	759
GW 47 141	1	10	759
GW 47 142	1	10	759
GW 47 143	1	5	759
GW 47 144	1	10	759
GW 47 162	1	10	760
GW 47 163	1	10	760
GW 47 164	1	9	760
GW 47 171	1/10	240	753
GW 47 172	1/8	192	753
GW 47 173	1/10	360	742
GW 47 173	1/10	360	754
GW 47 174	1/10	120	742
GW 47 174	1/10	120	754
GW 47 175	1/10	360	742
GW 47 175	1/10	360	754
GW 47 176	1/10	250	742
GW 47 176	1/10	250	754
GW 47 177	1/10	250	742
GW 47 177	1/10	250	754
GW 47 178	1/10	360	742
GW 47 178	1/10	360	754
GW 47 179	1/10	420	742
GW 47 179	1/10	420	754
GW 47 181	1/10	480	755
GW 47 182	1/10	240	755
GW 47 183	1/10	240	755
GW 47 186	1/5	60	755
GW 47 187	1/5	80	755
GW 47 191	1/20	2880	744
GW 47 191	1/20	2880	756
GW 47 192	1/10	1440	519
GW 47 192	1/10	1440	745
GW 47 192	1/10	1440	757
GW 47 193	1/5	300	519
GW 47 193	1/5	300	745
GW 47 193	1/5	300	757
GW 47 194 E	1/20	800	744
GW 47 194 E	1/20	800	756
GW 47 195	10/100	14400	745
GW 47 195	10/100	14400	758
GW 47 197	1/10	1280	746
GW 47 198	1/10	150	760
GW 47 251	1/10	480	743
GW 47 252	1/10	120	743
GW 47 253	1/10	180	743
GW 47 261	1/5	15	753
GW 47 262	1/5	15	753
GW 47 263	1/5	15	742
GW 47 277	1/5	35	753
GW 47 278	1/5	35	753
GW 47 279	1/5	35	753
GW 47 280	1/5	35	753
GW 47 291	10	800	744
GW 47 291	10	800	756
GW 47 291	10	800	1000
GW48			
GW 48 001	162	4050	1149
GW 48 002	114	2850	1149
GW 48 003	84	2100	1149
GW 48 004	64	1600	1149
GW 48 005	49	980	1149
GW 48 006	34	850	1149
GW 48 006 P	70	840	1100
GW 48 006 P	70	840	1150
GW 48 006 PM	1/30	750	1099
GW 48 007	22	440	1149
GW 48 007 P	60	720	1100
GW 48 007 P	60	720	1150
GW 48 007 PM	1/21	420	1099
GW 48 008	17	340	1149
GW 48 008 P	50	800	1100
GW 48 008 P	50	800	1150
GW 48 008 PM	1/14	350	1099
GW 48 009	17	272	1149
GW 48 009 P	40	360	1100
GW 48 009 P	40	360	1150
GW 48 009 PM	1/12	240	1099
GW 48 010	9	180	1149
GW 48 010 P	30	270	1150
GW 48 011	5	125	1149
GW 48 011 P	25	175	1150
GW 48 012	50/300	16200	1100
GW 48 012	50/300	16200	1150
GW 48 013	10/120	6480	1150
GW 48 014	10/100	6400	1150
GW 48 015	10/100	5000	1150
GW 48 016	10/100	4000	1150
GW 48 017	10/100	3600	1100
GW 48 017	10/100	3600	1150
GW 48 018	10/80	2400	1100
GW 48 018	10/80	2400	1150
GW 48 019	10/40	1600	1100
GW 48 019	10/40	1600	1150
GW 48 020	10/40	360	1100
GW 48 020	10/40	360	1150
GW 48 021	10/30	720	1150
GW 48 022	10/20	220	1150
GW 48 023	300/4200	0	1101
GW 48 023	300/4200	0	1151
GW 48 024	10/200	5600	1158
GW 48 026	5/25	700	1133
GW 48 026	5/25	700	1158
GW 48 051	10	3120	1100
GW 48 051	10	3120	1150
GW 48 084	1/10	280	1151
GW 48 085	1/8	128	1151
GW 48 086	1/10	180	1101
GW 48 086	1/10	180	1151
GW 48 087	1/5	90	1101
GW 48 087	1/5	90	1151
GW 48 088	1/5	55	1101
GW 48 088	1/5	55	1151
GW 48 126 PM	1/30	360	1099
GW 48 207	8	200	1154
GW 48 207 PM	8	128	1104
GW 48 211	6	120	1154
GW 48 211 PM	6	96	1104
GW 48 227	4	100	1154
GW 48 231	4	64	1154
GW 48 247	1/15	420	1104
GW 48 247	1/15	420	1155
GW 48 251	1/10	200	1104
GW 48 251	1/10	200	1155
GW 48 267	1/10	80	1104
GW 48 267	1/10	80	1155
GW 48 271	1/5	100	1104
GW 48 271	1/5	100	1155
GW 48 611	1/70	490	1160
GW 48 612	1/25	500	1160
GW 48 613	1/40	240	1160
GW 48 621	1/30	810	1160
GW 48 622	1/20	540	1160
GW 48 623	1/15	270	1160
GW 48 643	1/100	12800	1159
GW 48 644	1/10	1280	1054
GW 48 644	1/10	1280	1136
GW 48 644	1/10	1280	1159
GW 48 645	1/100	7000	1055
GW 48 645	1/100	7000	1098
GW 48 645	1/100	7000	1132
GW 48 645	1/100	7000	1159
GW 48 651	1/30	810	1160
GW 48 661	1/28	448	1156
GW 48 662	1/14	224	1156
GW 48 663	1/9	135	1156
GW 48 671	1/28	448	1156
GW 48 672	1/14	224	1156
GW 48 673	1/9	135	1156
GW 48 681	1/6	252	1131
GW 48 681	1/6	252	1157
GW 48 682	1/4	96	1131
GW 48 682	1/4	96	1157
GW 48 686	1/4	160	1131
GW 48 686	1/4	160	1157
GW 48 691	1/28	448	1156
GW49			
GW 49 209	1	250	744
GW 49 209	1	250	756
GW 49 209	1	250	1000
GW50			
GW 50 201	20/60	2400	1190
GW 50 201	20/60	2400	1272
GW 50 202	20/120	4560	1190
GW 50 202	20/120	4560	1272

Art.-Nr-	VE		Seite
	Stck.	Pallete	
GW 50 203	10/40	720	1190
GW 50 203	10/40	720	1272
GW 50 204	10/60	960	1190
GW 50 204	10/60	960	1272
GW 50 205	6/30	180	1190
GW 50 205	6/30	180	1272
GW 50 206	6/36	432	1190
GW 50 206	6/36	432	1272
GW 50 207	20/60	6000	1190
GW 50 207	20/60	6000	1272
GW 50 208	20/120	6000	1190
GW 50 208	20/120	6000	1272
GW 50 209	20/120	2880	1190
GW 50 209	20/120	2880	1272
GW 50 210	10/20	1280	1190
GW 50 210	10/20	1280	1272
GW 50 211	6/30	540	1190
GW 50 211	6/30	540	1272
GW 50 212	6/36	432	1190
GW 50 212	6/36	432	1272
GW 50 415	25/200	8000	1215
GW 50 415	25/200	8000	1258
GW 50 416	25/200	14400	1215
GW 50 416	25/200	14400	1258
GW 50 417	25/150	7500	1215
GW 50 417	25/150	7500	1258
GW 50 418	10/100	1800	1215
GW 50 418	10/100	1800	1258
GW 50 419	6/60	1080	1215
GW 50 419	6/60	1080	1258
GW 50 420	5/50	900	1215
GW 50 420	5/50	900	1258
GW 50 421	50/700	12600	1258
GW 50 422	50/700	12600	1258
GW 50 423	25/350	6300	1258
GW 50 424	25/350	6300	1258
GW 50 425	15/210	3360	1258
GW 50 426	10/160	2560	1258
GW 50 427	10/90	1440	1258
GW 50 428	100/1000	0	1071
GW 50 428	100/1000	0	1258
GW 50 429	100/1000	50000	1071
GW 50 429	100/1000	50000	1258
GW 50 430	100/1000	30000	1071
GW 50 430	100/1000	30000	1258
GW 50 431	50/500	21000	1071
GW 50 431	50/500	21000	1258
GW 50 432	35/350	11200	1071
GW 50 432	35/350	11200	1258
GW 50 601	100/1800	97200	1262
GW 50 602	100/1600	86400	1262
GW 50 603	100/900	54000	1262
GW 50 604	100/900	32400	1262
GW 50 605	100/900	54000	1262
GW 50 606	100/900	54000	1262
GW 50 607	100/600	36000	1262
GW 50 608	50/450	27000	1262
GW 50 609	50/350	18900	1262
GW 50 610	100/8000	0	1266
GW 50 611	100/8000	0	1266
GW 50 612	100/8000	0	1266
GW 50 613	100/6000	0	1266
GW 50 614	100/6000	0	1266
GW 50 615	100/6000	0	1266

Art.-Nr-	VE		Seite
	Stck.	Pallete	
GW 50 616	100/3000	0	1266
GW 50 617	100/1800	72000	1266
GW 50 618	100/2000	32000	1266
GW 50 619	50/900	36000	1266
GW 50 620	50/1000	14000	1266
GW 50 621	100/8000	0	1266
GW 50 622	100/8000	0	1266
GW 50 623	100/4000	0	1266
GW 50 624	100/15000	0	1266
GW 50 625	100/4800	0	1266
GW 50 626	100/1000	16000	1266
GW 50 627	100/1000	16000	1266
GW 50 628	50/450	27000	1262
GW 50 629	50/450	5400	1262
GW 50 630	35/350	7000	1262
GW 50 631	25/200	4000	1262
GW 50 641	100/600	9600	1262
GW 50 642	50/450	7200	1262
GW 50 643	50/300	4800	1262
GW 50 644	25/150	2400	1262
GW 50 645	30	720	1263
GW 50 651	75/900	24000	1263
GW 50 652	25/250	12000	1263
GW 50 653	15/150	7200	1263
GW 50 666	200/3600	86400	1265
GW 50 667	100/900	57600	1265
GW 50 671	100/900	14400	1264
GW 50 672	100/600	28800	1264
GW 50 673	100/600	28800	1264
GW 50 681	100/600	9600	1264
GW 50 682	50/450	7200	1264
GW 50 683	50/300	4800	1264
GW 50 691	100	6400	1266
GW 50 692	50	3200	1266
GW 50 706	100/1000	18000	1264
GW 50 707	100/1000	18000	1264
GW 50 708	100/1000	18000	1264
GW 50 709	50/500	9000	1264
GW 50 716	100/1200	21600	1264
GW 50 717	100/700	12600	1264
GW 50 718	50/350	6300	1264
GW 50 726	100/700	12600	1265
GW 50 727	50/350	6300	1265
GW 50 728	25/175	3150	1265
GW 50 776	100/900	14400	1265
GW 50 777	100/600	9600	1265
GW 50 778	50/450	7200	1265
GW 50 786	50/450	7200	1265
GW 50 787	50/300	4800	1265
GW 50 788	50	3200	1265
GW 50 791	1/10	600	1268
GW 50 792	10/100	1600	1268
GW 50 798	1/10	200	1268
GW 50 799	200/4000	0	1268
GW 50 801	100/1600	38400	1267
GW 50 802	100/800	26400	1267
GW 50 803	100/800	38400	1267
GW 50 804	100/800	28800	1267
GW 50 805	100/800	26400	1267
GW 50 806	100/600	12000	1267
GW 50 807	100/600	14400	1267
GW 50 808	100/600	14400	1267
GW 50 809	100/300	9000	1267
GW 50 810	50/300	7200	1267

Art.-Nr-	VE		Seite
	Stck.	Pallete	
GW 50 811	100/2400	43200	1267
GW 50 812	100/2000	36000	1267
GW 50 813	100/2000	48000	1267
GW 50 814	100/1600	38400	1267
GW 50 815	100/1000	40000	1267
GW 50 816	50/1000	18000	1267
GW 50 817	50/1000	24000	1267
GW 50 818	50/600	16200	1267
GW 50 819	50/600	7200	1267
GW 50 820	50/300	7200	1267
GW 50 821	100/2400	0	1267
GW 50 822	100/3500	63000	1267
GW 50 823	100/2000	48000	1267
GW 50 824	100/1600	43200	1267
GW 50 825	100/2000	36000	1267
GW 50 826	50/1000	24000	1267
GW 50 827	50/800	26400	1267
GW 50 828	50/600	7200	1267
GW 50 829	50/600	6000	1267
GW 50 830	50/300	7200	1267
GW 50 841	50/1000	18000	1267
GW 50 842	50/1000	18000	1267
GW 50 843	50/600	10800	1267
GW 50 844	50/500	9000	1267
GW 50 845	25/500	9000	1267
GW 50 846	25/250	4500	1267
GW52			
GW 52 001	50/900	81000	1255
GW 52 002	50/600	42000	1255
GW 52 003	25/500	27000	1255
GW 52 004	25/500	27000	1255
GW 52 005	25/375	18750	1255
GW 52 006	25/400	9600	1255
GW 52 007	25/250	5000	1255
GW 52 008	10/130	3900	1255
GW 52 009	6/120	1440	1255
GW 52 010	5/100	1200	1255
GW 52 024	15/300	7200	1256
GW 52 025	15/240	4320	1256
GW 52 026	15/240	3840	1256
GW 52 027	15/135	2160	1256
GW 52 028	6/54	972	1256
GW 52 029	4/80	480	1256
GW 52 042	50/600	25200	1255
GW 52 043	50/400	8800	1255
GW 52 044	25/300	18000	1255
GW 52 045	25/200	11200	1255
GW 52 046	25/150	6750	1255
GW 52 047	10/120	2400	1255
GW 52 048	6/84	2016	1255
GW 52 049	5/60	600	1255
GW 52 071	50/600	24000	1255
GW 52 072	50/400	38400	1255
GW 52 073	50/600	36000	1255
GW 52 074	25/300	18000	1255
GW 52 075	25/300	18000	1255
GW 52 076	25/200	11200	1255
GW 52 077	25/150	6750	1255
GW 52 078	10/120	2400	1255
GW 52 079	6/84	2016	1255
GW 52 080	5/60	1200	1255
GW 52 081	100/1000	36000	1256
GW 52 082	100/800	28800	1256

Katalogliste

Art.-Nr-	VE Stck.	VE Pallete	Seite
GW 52 083	100/800	12800	**1256**
GW 52 084	100/500	9000	**1256**
GW 52 085	100/500	8000	**1256**
GW 52 086	100/500	4000	**1256**
GW 52 087	50/250	2000	**1256**
GW 52 088	25/125	1000	**1256**
GW 52 201	100/4000	64000	**1280**
GW 52 202	100/3000	48000	**1280**
GW 52 203	100/1000	16000	**1280**
GW 52 204	100/3000	24000	**1280**
GW 52 205	100/1200	38400	**1280**
GW 52 206	100/1000	24000	**1280**
GW 52 207	100/500	12000	**1280**
GW 52 208	100/500	4000	**1280**
GW 52 209	100/3000	54000	**1281**
GW 52 210	100/3000	96000	**1281**
GW 52 226	100/3000	0	**1279**
GW 52 227	100/3000	0	**1279**
GW 52 228	100/3000	0	**1280**
GW 52 229	100/3000	0	**1280**
GW 52 231	1000/20000	0	**1278**
GW 52 232	1000/20000	0	**1278**
GW 52 233	100/10000	0	**1278**
GW 52 234	100/10000	0	**1278**
GW 52 235	100/10000	0	**1278**
GW 52 236	100/10000	0	**1278**
GW 52 237	100/5000	0	**1278**
GW 52 238	100/5000	0	**1278**
GW 52 239	100/5000	0	**1278**
GW 52 240	100/5000	0	**1278**
GW 52 241	100/1000	50000	**1278**
GW 52 242	50/500	27500	**1278**
GW 52 243	50/500	8000	**1278**
GW 52 251	1000/20000	0	**1278**
GW 52 252	1000/20000	0	**1278**
GW 52 253	100/10000	0	**1278**
GW 52 254	100/10000	0	**1278**
GW 52 255	100/10000	0	**1278**
GW 52 256	100/10000	0	**1278**
GW 52 257	100/5000	0	**1278**
GW 52 258	100/5000	0	**1278**
GW 52 259	100/5000	0	**1278**
GW 52 260	100/5000	0	**1278**
GW 52 261	100/1000	50000	**1278**
GW 52 262	50/500	32500	**1278**
GW 52 263	50/500	15000	**1278**
GW 52 271	100/1000	64000	**1279**
GW 52 272	100/1000	27000	**1279**
GW 52 273	100/1000	27000	**1279**
GW 52 281	100/5000	0	**1279**
GW 52 282	100/2000	54000	**1279**
GW 52 291	100/5000	0	**1279**
GW 52 292	100/5000	0	**1279**
GW 52 293	100/2000	54000	**1279**
GW 52 294	100/2000	54000	**1279**
GW 52 341	100/1000	50000	**1257**
GW 52 342	100/1000	50000	**1257**
GW 52 343	100/800	40000	**1257**
GW 52 344	100/800	40000	**1257**
GW 52 345	100/600	30000	**1257**
GW 52 346	100/500	14000	**1257**
GW 52 347	50/250	12500	**1257**
GW 52 348	25/200	10000	**1257**
GW 52 349	25/150	5400	**1257**

Art.-Nr-	VE Stck.	VE Pallete	Seite
GW 52 350	25/100	3600	**1257**
GW 52 352	100/1000	50000	**1257**
GW 52 353	100/1000	50000	**1257**
GW 52 354	100/800	40000	**1257**
GW 52 355	100/800	40000	**1257**
GW 52 356	100/600	16800	**1257**
GW 52 357	100/500	25000	**1257**
GW 52 358	50/250	12500	**1257**
GW 52 359	25/125	4500	**1257**
GW 52 361	100/500	0	**1257**
GW 52 362	100/500	0	**1257**
GW 52 363	100/400	20000	**1257**
GW 52 364	100/400	28000	**1257**
GW 52 365	100/300	21000	**1257**
GW 52 366	100/300	21000	**1257**
GW 52 367	50/250	7000	**1257**
GW 52 368	25/150	7500	**1257**
GW 52 369	25/125	6250	**1257**
GW 52 370	10/100	5000	**1257**
GW 52 372	100/500	0	**1257**
GW 52 373	100/500	0	**1257**
GW 52 374	100/400	20000	**1257**
GW 52 375	100/400	28000	**1257**
GW 52 376	50/250	17500	**1257**
GW 52 377	50/200	5600	**1257**
GW 52 378	25/150	7500	**1257**
GW 52 379	10/100	4000	**1257**
GW 52 401	1/4	512	**1071**
GW 52 401	1/4	512	**1269**
GW 52 402	10	1280	**1086**
GW 52 402	10	1280	**1269**
GW 52 403	10	1280	**1269**
GW 52 410	1/10	640	**1280**
GW 52 411	1/10	640	**1281**
GW 52 412	1/4	512	**1269**
GW 52 420	1	18	**1268**
GW 52 441	500/2500	0	**1257**
GW 52 442	500/2500	0	**1257**
GW 52 443	500/2000	0	**1257**
GW 52 444	500/2000	0	**1257**
GW 52 445	500/2000	0	**1257**
GW 52 446	500/1500	0	**1257**
GW 52 447	250/1250	87500	**1257**
GW 52 448	100/1000	70000	**1257**
GW 52 449	50/500	0	**1257**
GW 52 450	50/400	0	**1257**
GW 52 452	500/2500	0	**1257**
GW 52 453	500/2500	0	**1257**
GW 52 454	500/2000	0	**1257**
GW 52 455	500/2000	0	**1257**
GW 52 456	250/1250	87500	**1257**
GW 52 457	50/1250	87500	**1257**
GW 52 458	500/1000	70000	**1257**
GW 52 459	50/500	35000	**1257**

GW60

GW 60 001 FH	25	450	**776**
GW 60 001 H	50	1600	**778**
GW 60 002 FH	15	240	**776**
GW 60 002 H	100	400	**778**
GW 60 003 FH	50	200	**776**
GW 60 003 H	15	240	**778**
GW 60 004 FH	50	800	**776**
GW 60 004 H	100	2500	**778**

Art.-Nr-	VE Stck.	VE Pallete	Seite
GW 60 005 FH	15	240	**776**
GW 60 005 H	25	450	**778**
GW 60 005 WH	15	240	**780**
GW 60 006 FH	15	240	**776**
GW 60 006 H	15	360	**778**
GW 60 006 WH	15	360	**780**
GW 60 007 FH	15	240	**776**
GW 60 007 H	15	360	**778**
GW 60 008 FH	25	450	**776**
GW 60 008 H	100	2000	**778**
GW 60 008 WH	15	360	**780**
GW 60 009 FH	50	400	**776**
GW 60 009 H	50	1200	**778**
GW 60 009 WH	15	960	**780**
GW 60 010 H	15	360	**778**
GW 60 011 H	15	240	**778**
GW 60 012 FH	15	240	**776**
GW 60 012 H	15	360	**778**
GW 60 013 FH	15	240	**776**
GW 60 013 H	15	360	**778**
GW 60 014 FH	15	240	**776**
GW 60 014 H	15	240	**778**
GW 60 015 FH	15	360	**776**
GW 60 015 H	25	1050	**778**
GW 60 016 FH	15	240	**776**
GW 60 016 H	50	400	**778**
GW 60 016 WH	15	240	**780**
GW 60 017 FH	15	240	**776**
GW 60 017 H	15	240	**778**
GW 60 017 WH	15	240	**780**
GW 60 018 FH	15	240	**776**
GW 60 018 H	15	360	**778**
GW 60 019 FH	15	360	**776**
GW 60 019 H	50	1200	**778**
GW 60 019 WH	15	360	**780**
GW 60 020 FH	15	360	**776**
GW 60 020 H	50	800	**778**
GW 60 020 WH	15	360	**780**
GW 60 021 H	15	240	**778**
GW 60 022 H	15	240	**778**
GW 60 023 FH	15	240	**777**
GW 60 023 H	25	450	**779**
GW 60 024 FH	15	240	**777**
GW 60 024 H	15	360	**779**
GW 60 025 FH	15	180	**777**
GW 60 025 H	15	180	**779**
GW 60 026 FH	50	1200	**777**
GW 60 026 H	100	1600	**779**
GW 60 027 FH	15	240	**777**
GW 60 027 H	15	360	**779**
GW 60 027 WH	15	240	**781**
GW 60 028 FH	15	270	**777**
GW 60 028 H	15	270	**779**
GW 60 028 WH	15	120	**781**
GW 60 029 FH	15	240	**777**
GW 60 029 H	15	240	**779**
GW 60 030 FH	15	360	**777**
GW 60 030 H	25	1050	**779**
GW 60 030 WH	15	360	**781**
GW 60 031 FH	25	200	**777**
GW 60 031 H	25	600	**779**
GW 60 031 WH	15	270	**781**
GW 60 032 H	15	360	**779**
GW 60 033 H	15	180	**779**

Art.-Nr-	VE		Seite
	Stck.	Pallete	
GW 60 034 FH	15	180	777
GW 60 034 H	15	270	779
GW 60 035 FH	15	270	777
GW 60 035 H	15	270	779
GW 60 036 FH	15	180	777
GW 60 036 H	15	180	779
GW 60 037 FH	15	270	777
GW 60 037 H	15	270	779
GW 60 038 FH	15	180	777
GW 60 038 H	15	270	779
GW 60 038 WH	15	120	781
GW 60 039 FH	15	180	777
GW 60 039 H	15	180	779
GW 60 039 WH	15	120	781
GW 60 040 FH	15	180	777
GW 60 040 H	15	180	779
GW 60 041 FH	15	90	777
GW 60 041 H	15	270	779
GW 60 041 WH	15	270	781
GW 60 042 FH	15	270	777
GW 60 042 H	25	600	779
GW 60 042 WH	15	270	781
GW 60 043 H	15	270	779
GW 60 044 H	15	180	779
GW 60 056 H	1/2	48	783
GW 60 057 H	1/2	48	783
GW 60 058 H	1/2	48	783
GW 60 059 H	1/2	48	783
GW 60 060 H	1/2	128	783
GW 60 061 H	1/2	128	783
GW 60 062 H	1/2	48	783
GW 60 063 H	1/2	48	783
GW 60 064	10/40	2880	816
GW 60 065	10/20	720	816
GW 60 066	10/20	800	816
GW 60 067	10/20	800	816
GW 60 068	10/20	720	816
GW 60 069	10/20	960	816
GW 60 070	10/20	720	816
GW 60 071	10/20	960	816
GW 60 072	10/20	960	816
GW 60 073	10/20	960	816
GW 60 074	10/20	960	816
GW 60 075	10/20	800	816
GW 60 076	10/20	720	816
GW 60 077	10/20	960	816
GW 60 078	10/20	960	816
GW 60 079	10/20	960	816
GW 60 080	10/20	960	816
GW 60 081	10/20	960	816
GW 60 082	10/40	1440	784
GW 60 083	10/20	560	784
GW 60 084	10/20	560	784
GW 60 085	10/40	960	784
GW 60 086	10/20	560	784
GW 60 087	10/20	560	784
GW 60 088	10/20	720	784
GW 60 089	10/40	800	784
GW 60 090	10/40	480	784
GW 60 091	10/20	560	784
GW 60 092	10/20	560	784
GW 60 093	8/16	512	784
GW 60 094	8/16	512	784
GW 60 095	8/16	512	784

Art.-Nr-	VE		Seite
	Stck.	Pallete	
GW 60 096	8/16	384	784
GW 60 097	8/16	512	784
GW 60 098	8/16	512	784
GW 60 099	8/16	384	784
GW 60 101	8/16	384	784
GW 60 102	8/16	384	784
GW 60 103	8/16	512	784
GW 60 104	8/16	384	784
GW 60 105	10/20	560	784
GW 60 106	10/20	640	784
GW 60 107	10/20	360	784
GW 60 108	10/40	480	784
GW 60 109	10/20	640	784
GW 60 110	10/20	320	784
GW 60 111	10/20	560	784
GW 60 112	10/40	640	784
GW 60 113	10/40	480	784
GW 60 114	10/20	480	784
GW 60 115	10/20	400	784
GW 60 116	8/16	288	784
GW 60 117	8/16	288	784
GW 60 118	8/16	288	784
GW 60 119	8/16	288	784
GW 60 120	8/16	288	784
GW 60 121	8/16	288	784
GW 60 122	8/16	288	784
GW 60 123	8/16	288	784
GW 60 124	8/16	288	784
GW 60 125	8/16	288	784
GW 60 126	8/16	288	784
GW 60 127	10/40	800	817
GW 60 128	10/20	800	817
GW 60 129	10/20	800	817
GW 60 130	10/20	800	817
GW 60 131	10/20	800	817
GW 60 132	10/20	800	817
GW 60 133	10/20	800	817
GW 60 134	10/20	800	817
GW 60 135	10/20	800	817
GW 60 136	10/20	800	817
GW 60 137	10/20	800	817
GW 60 138	10/20	800	817
GW 60 139	10/20	800	817
GW 60 140	10/20	800	817
GW 60 141	10/20	800	817
GW 60 142	10/20	800	817
GW 60 143	10/20	800	817
GW 60 144	10/20	800	817
GW 60 145 H	25	200	779
GW 60 146	8/16	288	784
GW 60 201	10/20	480	785
GW 60 202	10/20	640	785
GW 60 203	10/20	640	785
GW 60 204	10/20	480	785
GW 60 205	10/20	480	785
GW 60 206	10/20	640	785
GW 60 207	10/20	480	785
GW 60 208	10/20	640	785
GW 60 209	10/20	400	785
GW 60 210	10/20	640	785
GW 60 211	10/20	480	785
GW 60 212	8/16	288	785
GW 60 213	8/16	288	785
GW 60 214	8/16	288	785

Art.-Nr-	VE		Seite
	Stck.	Pallete	
GW 60 215	8/16	288	785
GW 60 216	8/16	288	785
GW 60 217	8/16	288	785
GW 60 218	8/16	288	785
GW 60 219	8/16	288	785
GW 60 220	8/16	288	785
GW 60 221	8/16	288	785
GW 60 222	8/16	288	785
GW 60 223	10/20	400	785
GW 60 224	10/20	240	785
GW 60 225	10/20	400	785
GW 60 226	10/20	360	785
GW 60 227	10/20	360	785
GW 60 228	10/20	360	785
GW 60 229	10/20	400	785
GW 60 230	10/20	400	785
GW 60 231	10/20	400	785
GW 60 232	10/20	400	785
GW 60 233	10/20	400	785
GW 60 234	8/16	288	785
GW 60 235	8/16	288	785
GW 60 236	8/16	96	785
GW 60 237	8/16	192	785
GW 60 238	8/16	288	785
GW 60 239	8/16	128	785
GW 60 240	8/16	288	785
GW 60 241	8/16	288	785
GW 60 242	8/16	96	785
GW 60 243	8/16	288	785
GW 60 244	8/16	128	785
GW 60 245	10/20	560	817
GW 60 246	10/20	560	817
GW 60 247	10/20	560	817
GW 60 248	10/20	560	817
GW 60 249	10/20	560	817
GW 60 250	10/20	560	817
GW 60 251	10/20	560	817
GW 60 252	10/20	560	817
GW 60 253	10/20	560	817
GW 60 254	10/20	560	817
GW 60 255	10/20	560	817
GW 60 256	10/20	560	817
GW 60 257	10/20	560	817
GW 60 258	10/20	560	817
GW 60 259	10/20	560	817
GW 60 260	10/20	560	817
GW 60 261	10/20	560	817
GW 60 262	10/20	560	817
GW 60 263	10/120	1440	787
GW 60 264	10/120	1440	787
GW 60 265	10/80	880	787
GW 60 266	8/64	704	787
GW 60 267	8/64	576	787
GW 60 268	8/16	288	785
GW 60 269	5/40	960	787
GW 60 270	5/20	480	787
GW 60 401	10/40	480	786
GW 60 402	10/20	480	786
GW 60 403	10/20	400	786
GW 60 404	10/40	1440	786
GW 60 405	10/20	640	786
GW 60 406	10/20	400	786
GW 60 407	10/20	640	786
GW 60 408	10/40	640	786

Katalogliste

Art.-Nr-	VE Stck.	VE Pallete	Seite
GW 60 409	10/40	480	**786**
GW 60 410	10/20	640	**786**
GW 60 411	10/20	400	**786**
GW 60 412	8/16	512	**786**
GW 60 413	8/16	384	**786**
GW 60 414	8/16	320	**786**
GW 60 415	8/16	1024	**786**
GW 60 416	8/16	384	**786**
GW 60 417	8/16	320	**786**
GW 60 418	8/16	512	**786**
GW 60 419	8/16	384	**786**
GW 60 420	8/16	672	**786**
GW 60 421	8/16	512	**786**
GW 60 422	8/16	320	**786**
GW 60 423	10/20	400	**786**
GW 60 424	10/20	400	**786**
GW 60 425	10/20	240	**786**
GW 60 426	10/40	1200	**786**
GW 60 427	10/20	400	**786**
GW 60 428	10/20	240	**786**
GW 60 429	10/20	400	**786**
GW 60 430	10/40	480	**786**
GW 60 431	10/20	140	**786**
GW 60 432	10/20	400	**786**
GW 60 433	10/20	240	**786**
GW 60 434	8/16	192	**786**
GW 60 435	8/16	192	**786**
GW 60 436	8/16	192	**786**
GW 60 437	8/16	544	**786**
GW 60 438	8/16	192	**786**
GW 60 439	8/16	192	**786**
GW 60 440	8/16	192	**786**
GW 60 441	8/16	224	**786**
GW 60 442	8/16	512	**786**
GW 60 443	8/16	192	**786**
GW 60 444	8/16	192	**786**
GW 60 456	1/2	36	**787**
GW 60 457	1/2	24	**787**
GW 60 458	1/2	36	**787**
GW 60 459	1/2	24	**787**
GW 60 460	1/2	48	**787**
GW 60 461	1/2	48	**787**
GW 60 462	1/2	24	**787**
GW 60 463	1/2	48	**787**
GW 60 464	10/40	800	**818**
GW 60 465	10/20	800	**818**
GW 60 466	10/20	800	**818**
GW 60 467	10/20	560	**818**
GW 60 468	10/20	800	**818**
GW 60 469	10/20	800	**818**
GW 60 470	10/20	800	**818**
GW 60 471	10/20	800	**818**
GW 60 472	10/20	800	**818**
GW 60 473	10/20	800	**818**
GW 60 474	10/20	800	**818**
GW 60 475	10/20	800	**818**
GW 60 476	10/20	800	**818**
GW 60 477	10/20	800	**818**
GW 60 478	10/20	800	**818**
GW 60 479	10/20	800	**818**
GW 60 480	10/20	800	**818**
GW 60 481	10/20	800	**818**
GW 60 482	8/16	192	**786**
GW 60 664 H	1/2	48	**783**
GW 60 665 H	1/2	48	**783**
GW 60 666 H	1/2	48	**783**
GW 60 667 H	1/2	48	**783**
GW 60 668 H	1/2	48	**783**
GW 60 669 H	1/2	48	**783**
GW 60 670 H	1/2	48	**783**
GW 60 671 H	1/2	48	**783**
GW 60 672 H	1/2	48	**783**
GW 60 673 H	1/2	48	**783**
GW 60 674 H	1/2	48	**783**
GW 60 675 H	1/2	48	**783**
GW 60 676 H	1/2	48	**783**
GW 60 677 H	1/2	48	**783**
GW 60 701 H	15	240	**778**
GW 60 702 H	15	240	**778**
GW 60 703 H	15	240	**778**
GW 60 704 H	15	240	**778**
GW 60 705 H	15	240	**778**
GW 60 706 H	15	240	**778**
GW 60 707 H	15	240	**778**
GW 60 708 H	15	240	**778**
GW 60 709 H	15	240	**778**
GW 60 710 H	15	240	**778**
GW 60 711 H	15	240	**778**
GW 60 712 H	15	240	**778**
GW 60 713 H	15	240	**778**
GW 60 714 H	15	240	**778**
GW 60 715 H	15	240	**778**
GW 60 716 H	15	240	**778**
GW 60 717 H	15	240	**778**
GW 60 718 H	15	240	**778**
GW 60 719 H	15	240	**778**
GW 60 720 H	15	240	**778**
GW 60 721 H	15	240	**778**
GW 60 722 H	15	240	**778**
GW 60 723 H	15	240	**778**
GW 60 724 H	15	240	**778**
GW 60 725 H	15	240	**778**
GW 60 726 H	15	240	**778**
GW 60 727 H	15	240	**778**
GW 60 728 H	15	240	**778**
GW 60 729 H	15	240	**778**
GW 60 730 H	15	240	**778**
GW 60 731 H	15	240	**778**
GW 60 732 H	15	240	**778**
GW 60 733 H	15	240	**778**
GW 60 734 H	15	240	**778**
GW 60 735 H	15	240	**779**
GW 60 736 H	15	360	**779**
GW 60 737 H	15	180	**779**
GW 60 738 H	15	240	**779**
GW 60 739 H	15	240	**779**
GW 60 740 H	15	180	**779**
GW 60 741 H	15	240	**779**
GW 60 742 H	15	240	**779**
GW 60 743 H	15	180	**779**
GW 60 744 H	15	240	**779**
GW 60 745 H	15	180	**779**
GW 60 746 H	15	240	**779**
GW 60 747 H	15	180	**779**
GW 60 748 H	15	240	**779**
GW 60 749 H	15	240	**779**
GW 60 750 H	15	240	**779**
GW 60 751 H	15	240	**779**
GW 60 752 H	15	180	**779**
GW 60 753 H	15	180	**779**
GW 60 754 H	15	180	**779**
GW 60 755 H	15	180	**779**
GW 60 756 H	15	180	**779**
GW 60 757 H	15	180	**779**
GW 60 758 H	15	180	**779**
GW 60 759 H	15	180	**779**
GW 60 760 H	15	180	**779**
GW 60 761 H	15	180	**779**
GW 60 762 H	15	180	**779**
GW 60 763 H	15	180	**779**
GW 60 764 H	15	180	**779**
GW 60 765 H	15	180	**779**
GW 60 766 H	15	180	**779**
GW 60 767 H	15	180	**779**
GW61			
GW 61 013 H	1/4	144	**782**
GW 61 014 H	1/4	144	**782**
GW 61 015 H	1/4	144	**782**
GW 61 016 H	1/4	144	**782**
GW 61 017 H	1/4	144	**782**
GW 61 018 H	1/4	144	**782**
GW 61 019 H	1/4	144	**782**
GW 61 020 H	1/4	144	**782**
GW 61 021 H	1/4	144	**782**
GW 61 045 H	1/4	144	**783**
GW 61 046 H	1/4	144	**783**
GW 61 047 H	1/4	144	**783**
GW 61 048 H	1/4	144	**783**
GW 61 049 H	1/4	144	**783**
GW 61 050 H	1/4	48	**783**
GW 61 051 H	1/4	144	**783**
GW 61 052 H	1/4	384	**783**
GW 61 053 H	1/4	288	**783**
GW 61 054 H	1/4	144	**783**
GW 61 055 H	1/4	144	**783**
GW 61 056 H	1/4	48	**783**
GW 61 057 H	1/4	144	**783**
GW 61 058 H	1/4	144	**783**
GW 61 059 H	1/4	144	**783**
GW 61 060 H	1/4	144	**783**
GW 61 061 H	1/4	144	**783**
GW 61 062 H	1/4	144	**783**
GW 61 063 H	1/4	144	**783**
GW 61 064 H	1/4	144	**783**
GW 61 065 H	1/4	144	**783**
GW 61 066 H	1/4	144	**783**
GW 61 067 H	1/4	144	**783**
GW 61 068 H	1/4	144	**783**
GW 61 445	1/4	48	**787**
GW 61 446	1/4	48	**787**
GW 61 447	1/4	48	**787**
GW 61 448	1/4	96	**787**
GW 61 449	1/4	48	**787**
GW 61 450	1/4	48	**787**
GW 61 451	1/4	48	**787**
GW 61 452	1/4	96	**787**
GW 61 453	1/4	288	**787**
GW 61 454	1/4	48	**787**
GW 61 455	1/4	48	**787**
GW62			
GW 62 001 FH	15	360	**788**

Art.-Nr-	VE		Seite
	Stck.	Pallete	
GW 62 001 H	50	1600	790
GW 62 002 FH	15	240	788
GW 62 002 H	100	400	790
GW 62 003 FH	15	240	788
GW 62 003 H	25	300	790
GW 62 004 FH	50	800	788
GW 62 004 H	100	2500	790
GW 62 005 FH	15	240	788
GW 62 005 H	15	360	790
GW 62 006 FH	15	240	788
GW 62 006 H	15	240	790
GW 62 007 FH	15	240	788
GW 62 007 H	15	240	790
GW 62 008 FH	15	360	788
GW 62 008 H	50	1600	790
GW 62 009 FH	15	360	788
GW 62 009 H	25	1050	790
GW 62 010 H	15	240	790
GW 62 011 H	15	240	790
GW 62 012 FH	15	240	788
GW 62 012 H	15	360	790
GW 62 013 FH	15	240	788
GW 62 013 H	15	240	790
GW 62 014 FH	15	180	788
GW 62 014 H	15	180	790
GW 62 015 FH	15	360	788
GW 62 015 H	25	800	790
GW 62 016 FH	15	240	788
GW 62 016 H	15	360	790
GW 62 017 FH	15	180	788
GW 62 017 H	15	180	790
GW 62 018 FH	15	360	788
GW 62 018 H	15	240	790
GW 62 019 FH	15	360	788
GW 62 019 H	25	800	790
GW 62 020 FH	15	270	788
GW 62 020 H	25	800	790
GW 62 021 H	15	240	790
GW 62 022 H	15	180	790
GW 62 023 FH	15	240	789
GW 62 023 H	50	400	791
GW 62 024 FH	25	300	789
GW 62 024 H	15	180	791
GW 62 025 FH	15	180	789
GW 62 025 H	15	180	791
GW 62 026 FH	50	400	789
GW 62 026 H	50	1200	791
GW 62 027 FH	15	180	789
GW 62 027 H	15	180	791
GW 62 028 FH	15	180	789
GW 62 028 H	15	180	791
GW 62 029 FH	15	240	789
GW 62 029 H	15	240	791
GW 62 030 FH	15	270	789
GW 62 030 H	25	450	791
GW 62 031 FH	25	200	789
GW 62 031 H	25	200	791
GW 62 032 H	15	270	791
GW 62 033 H	25	100	791
GW 62 034 FH	15	180	789
GW 62 034 H	15	270	791
GW 62 035 FH	15	180	789
GW 62 035 H	15	180	791
GW 62 036 FH	15	180	789

Art.-Nr-	VE		Seite
	Stck.	Pallete	
GW 62 036 H	15	180	791
GW 62 037 FH	15	270	789
GW 62 037 H	15	270	791
GW 62 038 FH	15	180	789
GW 62 038 H	15	270	791
GW 62 039 FH	15	180	789
GW 62 039 H	15	180	791
GW 62 040 FH	15	180	789
GW 62 040 H	15	180	791
GW 62 041 FH	15	270	789
GW 62 041 H	15	270	791
GW 62 042 FH	15	270	789
GW 62 042 H	15	630	791
GW 62 043 H	15	180	791
GW 62 044 H	15	180	791
GW 62 056 H	1/2	48	793
GW 62 057 H	1/2	32	793
GW 62 058 H	1/2	48	793
GW 62 059 H	1/2	32	793
GW 62 060 H	1/2	128	793
GW 62 060 PH	1/2	48	793
GW 62 061 H	1/2	128	793
GW 62 061 PH	1/2	48	793
GW 62 062 H	1/2	48	793
GW 62 063 H	1/2	48	793
GW 62 064	10/40	480	818
GW 62 065	10/20	800	818
GW 62 066	10/20	800	818
GW 62 067	10/20	800	818
GW 62 068	10/20	800	818
GW 62 069	10/20	800	818
GW 62 070	10/20	800	818
GW 62 071	10/20	800	818
GW 62 072	10/20	800	818
GW 62 073	10/20	800	818
GW 62 074	10/20	800	818
GW 62 075	10/20	800	818
GW 62 076	10/20	800	818
GW 62 077	10/20	800	818
GW 62 078	10/20	800	818
GW 62 079	10/20	800	818
GW 62 080	10/20	800	818
GW 62 081	10/20	800	818
GW 62 128 H	25	200	791
GW 62 201 FH	15	360	794
GW 62 201 H	50	800	796
GW 62 202 FH	15	240	794
GW 62 202 H	15	240	796
GW 62 203 FH	15	240	794
GW 62 203 H	15	240	796
GW 62 204	10/100	2000	805
GW 62 205 FH	25	450	794
GW 62 205 H	100	2000	796
GW 62 205 H	100	2000	1347
GW 62 206 FH	15	360	794
GW 62 206 H	25	150	796
GW 62 207 FH	15	240	794
GW 62 207 H	15	240	796
GW 62 208 FH	15	240	794
GW 62 208 H	15	240	796
GW 62 209 FH	15	360	794
GW 62 209 H	50	800	796
GW 62 210 FH	15	360	794
GW 62 210 H	50	1600	796

Art.-Nr-	VE		Seite
	Stck.	Pallete	
GW 62 211 H	15	240	796
GW 62 212 H	15	240	796
GW 62 213 FH	15	120	794
GW 62 213 H	15	240	796
GW 62 214 FH	15	120	794
GW 62 214 H	15	240	796
GW 62 215 FH	15	120	794
GW 62 215 H	15	120	796
GW 62 216 FH	15	240	794
GW 62 216 H	25	450	796
GW 62 217 FH	15	120	794
GW 62 217 H	15	360	796
GW 62 218 FH	15	120	794
GW 62 218 H	15	120	796
GW 62 219 FH	15	120	794
GW 62 219 H	15	240	796
GW 62 220 FH	15	240	794
GW 62 220 H	15	360	796
GW 62 221 FH	15	240	794
GW 62 221 H	25	450	796
GW 62 222 H	15	240	796
GW 62 223 H	15	120	796
GW 62 224 FH	15	240	795
GW 62 224 H	25	450	797
GW 62 225 FH	15	240	795
GW 62 225 H	15	360	797
GW 62 226 FH	15	240	795
GW 62 226 H	15	240	797
GW 62 227 FH	25	450	795
GW 62 227 H	100	2000	797
GW 62 228 FH	15	240	795
GW 62 228 H	15	240	797
GW 62 229 FH	15	240	795
GW 62 229 H	15	240	797
GW 62 230 FH	15	240	795
GW 62 230 H	15	240	797
GW 62 231 FH	15	360	795
GW 62 231 H	25	450	797
GW 62 232 FH	15	360	795
GW 62 232 H	25	450	797
GW 62 233 H	15	240	797
GW 62 234 H	15	240	797
GW 62 235 FH	15	180	795
GW 62 235 H	25	200	797
GW 62 236 FH	15	180	795
GW 62 236 H	15	270	797
GW 62 237 FH	15	180	795
GW 62 237 H	15	180	797
GW 62 238 FH	15	270	795
GW 62 238 H	15	270	797
GW 62 239 FH	15	180	795
GW 62 239 H	15	270	797
GW 62 240 FH	15	180	795
GW 62 240 H	15	180	797
GW 62 241 FH	15	180	795
GW 62 241 H	15	180	797
GW 62 242 FH	15	90	795
GW 62 242 H	15	270	797
GW 62 243 FH	15	90	795
GW 62 243 H	15	270	797
GW 62 244 H	15	180	797
GW 62 245 H	15	180	797
GW 62 257 H	1/2	24	799
GW 62 258 H	1/2	72	799

Katalogliste

Art.-Nr-	VE		Seite
	Stck.	Pallete	
GW 62 259 H	1/2	72	**799**
GW 62 260 H	1/2	72	**799**
GW 62 261 H	1/2	72	**799**
GW 62 261 PH	1/2	72	**799**
GW 62 262 H	1/2	72	**799**
GW 62 262 PH	1/2	48	**799**
GW 62 263 H	1/2	72	**799**
GW 62 264 H	1/2	72	**799**
GW 62 265	10/40	800	**819**
GW 62 266	10/20	560	**819**
GW 62 267	10/20	560	**819**
GW 62 268	10/20	560	**819**
GW 62 269	10/20	560	**819**
GW 62 270	10/20	560	**819**
GW 62 271	10/20	560	**819**
GW 62 272	10/20	560	**819**
GW 62 273	10/20	560	**819**
GW 62 274	10/20	560	**819**
GW 62 275	10/20	560	**819**
GW 62 276	10/20	560	**819**
GW 62 277	10/20	560	**819**
GW 62 278	10/20	560	**819**
GW 62 279	10/20	560	**819**
GW 62 280	10/20	560	**819**
GW 62 281	10/20	560	**819**
GW 62 282	10/20	560	**819**
GW 62 283 H	25	400	**797**
GW 62 365	10/40	800	**819**
GW 62 366	10/20	400	**819**
GW 62 392	1/12	840	**805**
GW 62 392	1/12	840	**890**
GW 62 393	1/20	2200	**805**
GW 62 393	1/20	2200	**890**
GW 62 394	1/20	2200	**805**
GW 62 394	1/20	2200	**890**
GW 62 401	40	240	**800**
GW 62 402	20	120	**800**
GW 62 403	20	120	**800**
GW 62 404	40	720	**800**
GW 62 405	20	240	**800**
GW 62 406	20	120	**800**
GW 62 407	20	240	**800**
GW 62 408	40	720	**800**
GW 62 409	40	720	**800**
GW 62 410	20	120	**800**
GW 62 411	20	120	**800**
GW 62 412	16	192	**800**
GW 62 413	16	96	**800**
GW 62 414	16	192	**800**
GW 62 415	16	576	**800**
GW 62 416	16	96	**800**
GW 62 417	16	96	**800**
GW 62 418	16	192	**800**
GW 62 419	16	192	**800**
GW 62 420	16	192	**800**
GW 62 421	14	84	**800**
GW 62 422	14	84	**800**
GW 62 423	20	240	**801**
GW 62 424	20	120	**801**
GW 62 425	20	120	**801**
GW 62 426	40	720	**801**
GW 62 427	20	120	**801**
GW 62 428	20	120	**801**
GW 62 429	20	120	**801**
GW 62 430	40	720	**801**
GW 62 431	40	720	**801**
GW 62 432	20	80	**801**
GW 62 433	20	240	**801**
GW 62 434	16	96	**801**
GW 62 435	16	96	**801**
GW 62 436	16	96	**801**
GW 62 437	16	192	**801**
GW 62 438	16	96	**801**
GW 62 439	16	96	**801**
GW 62 440	16	192	**801**
GW 62 441	16	192	**801**
GW 62 442	16	576	**801**
GW 62 443	14	84	**801**
GW 62 444	14	84	**801**
GW 62 456	10/40	240	**820**
GW 62 457	10/20	240	**820**
GW 62 458	10/20	240	**820**
GW 62 459	10/20	240	**820**
GW 62 460	10/20	240	**820**
GW 62 461	10/20	240	**820**
GW 62 462	10/20	240	**820**
GW 62 463	10/20	240	**820**
GW 62 464	10/20	240	**820**
GW 62 465	10/20	240	**820**
GW 62 466	10/20	240	**820**
GW 62 467	10/20	240	**820**
GW 62 468	10/20	240	**820**
GW 62 469	10/20	240	**820**
GW 62 470	10/20	240	**820**
GW 62 471	10/20	240	**820**
GW 62 472	10/20	240	**820**
GW 62 473	10/20	240	**820**
GW 62 474	20	760	**802**
GW 62 475	20	400	**802**
GW 62 476	20	160	**802**
GW 62 477	20	760	**802**
GW 62 478	20	280	**802**
GW 62 479	20	160	**802**
GW 62 480	20	280	**802**
GW 62 481	20	760	**802**
GW 62 482	20	560	**802**
GW 62 483	20	160	**802**
GW 62 484	20	160	**802**
GW 62 485	16	96	**802**
GW 62 486	16	96	**802**
GW 62 487	16	288	**802**
GW 62 488	16	288	**802**
GW 62 489	16	288	**802**
GW 62 490	16	96	**802**
GW 62 491	16	288	**802**
GW 62 492	16	288	**802**
GW 62 493	16	288	**802**
GW 62 494	16	96	**802**
GW 62 495	16	96	**802**
GW 62 496	20	280	**803**
GW 62 497	20	160	**803**
GW 62 498	20	160	**803**
GW 62 499	20	760	**803**
GW 62 501	20	240	**803**
GW 62 502	20	160	**803**
GW 62 503	20	240	**803**
GW 62 504	20	760	**803**
GW 62 505	20	760	**803**
GW 62 506	20	160	**803**
GW 62 507	20	160	**803**
GW 62 508	16	128	**803**
GW 62 509	16	128	**803**
GW 62 510	16	128	**803**
GW 62 511	16	96	**803**
GW 62 512	16	96	**803**
GW 62 513	16	96	**803**
GW 62 514	16	128	**803**
GW 62 515	16	128	**803**
GW 62 516	16	288	**803**
GW 62 517	16	96	**803**
GW 62 518	16	96	**803**
GW 62 530	1/2	32	**804**
GW 62 531	1/2	48	**804**
GW 62 532	1/2	48	**804**
GW 62 533	1/2	32	**804**
GW 62 534	1/2	128	**804**
GW 62 535	1/2	128	**804**
GW 62 536	1/2	48	**804**
GW 62 537	1/2	48	**804**
GW 62 538	10/20	280	**820**
GW 62 539	10/20	240	**820**
GW 62 540	10/20	240	**820**
GW 62 541	10/20	240	**820**
GW 62 542	10/20	240	**820**
GW 62 543	10/20	240	**820**
GW 62 544	10/20	240	**820**
GW 62 545	10/20	240	**820**
GW 62 546	10/20	240	**820**
GW 62 547	10/20	240	**820**
GW 62 548	10/20	240	**820**
GW 62 549	10/20	240	**820**
GW 62 550	10/20	240	**820**
GW 62 551	10/20	240	**820**
GW 62 552	10/20	240	**820**
GW 62 553	10/20	240	**820**
GW 62 554	10/20	240	**820**
GW 62 555	10/20	240	**820**
GW 62 556	16	192	**801**
GW 62 557	16	128	**803**
GW 62 664 H	1/2	48	**793**
GW 62 665 H	1/2	48	**793**
GW 62 666 H	1/2	48	**793**
GW 62 667 H	1/2	48	**793**
GW 62 668 H	1/2	48	**793**
GW 62 669 H	1/2	48	**793**
GW 62 670 H	1/2	48	**793**
GW 62 671 H	1/2	48	**793**
GW 62 672 H	1/2	32	**793**
GW 62 673 H	1/2	48	**793**
GW 62 674 H	1/2	48	**793**
GW 62 675 H	1/2	32	**793**
GW 62 676 H	1/2	48	**793**
GW 62 677 H	1/2	32	**793**
GW 62 701 H	15	240	**790**
GW 62 702 H	15	240	**790**
GW 62 703 H	15	240	**790**
GW 62 704 H	15	240	**790**
GW 62 705 H	15	240	**790**
GW 62 706 H	15	240	**790**
GW 62 707 H	15	240	**790**
GW 62 708 H	15	240	**790**
GW 62 709 H	15	240	**790**

Art. -Nr-	VE Stck.	VE Pallete	Seite
GW 62 710 H	15	240	790
GW 62 711 H	15	240	790
GW 62 712 H	15	240	790
GW 62 713 H	15	240	790
GW 62 714 H	15	240	790
GW 62 715 H	15	240	790
GW 62 716 H	15	240	790
GW 62 717 H	15	240	790
GW 62 718 H	15	240	790
GW 62 719 H	15	240	790
GW 62 720 H	15	180	790
GW 62 721 H	15	240	790
GW 62 722 H	15	240	790
GW 62 723 H	15	180	790
GW 62 724 H	15	240	790
GW 62 725 H	15	240	790
GW 62 726 H	15	180	790
GW 62 727 H	15	240	790
GW 62 728 H	15	180	790
GW 62 729 H	15	240	790
GW 62 730 H	15	180	790
GW 62 731 H	15	240	790
GW 62 732 H	15	240	790
GW 62 733 H	15	240	790
GW 62 734 H	15	240	790
GW 62 735 H	15	240	791
GW 62 736 H	15	180	791
GW 62 737 H	15	180	791
GW 62 738 H	15	240	791
GW 62 739 H	15	180	791
GW 62 740 H	15	180	791
GW 62 741 H	15	240	791
GW 62 742 H	15	180	791
GW 62 743 H	15	180	791
GW 62 744 H	15	180	791
GW 62 745 H	15	270	791
GW 62 746 H	15	180	791
GW 62 747 H	15	180	791
GW 62 748 H	15	240	791
GW 62 749 H	15	180	791
GW 62 750 H	15	240	791
GW 62 751 H	15	240	791
GW 62 752 H	15	180	791
GW 62 753 H	15	180	791
GW 62 754 H	15	180	791
GW 62 755 H	15	180	791
GW 62 756 H	15	180	791
GW 62 757 H	15	180	791
GW 62 758 H	15	180	791
GW 62 759 H	15	180	791
GW 62 760 H	15	180	791
GW 62 761 H	15	180	791
GW 62 762 H	15	180	791
GW 62 763 H	15	180	791
GW 62 764 H	15	180	791
GW 62 765 H	15	180	791
GW 62 766 H	15	180	791
GW 62 767 H	15	180	791
GW 62 801 H	15	240	796
GW 62 802 H	15	240	796
GW 62 803 H	15	240	796
GW 62 804 H	15	240	796
GW 62 805 H	15	240	796
GW 62 806 H	15	240	796
GW 62 807 H	15	240	796
GW 62 808 H	15	240	796
GW 62 809 H	15	240	796
GW 62 810 H	15	240	796
GW 62 811 H	15	240	796
GW 62 812 H	15	240	796
GW 62 813 H	15	240	796
GW 62 814 H	15	240	796
GW 62 815 H	15	240	796
GW 62 816 H	15	240	796
GW 62 817 H	15	240	796
GW 62 818 H	15	240	796
GW 62 819 H	15	240	796
GW 62 820 H	15	120	796
GW 62 821 H	15	240	796
GW 62 822 H	15	240	796
GW 62 823 H	15	120	796
GW 62 824 H	15	240	796
GW 62 825 H	15	240	796
GW 62 826 H	15	120	796
GW 62 827 H	15	240	796
GW 62 828 H	15	120	796
GW 62 829 H	15	240	796
GW 62 830 H	15	120	796
GW 62 831 H	15	240	796
GW 62 832 H	15	240	796
GW 62 833 H	15	240	796
GW 62 834 H	15	240	796
GW 62 835 H	15	240	797
GW 62 836 H	15	240	797
GW 62 837 H	15	240	797
GW 62 838 H	15	240	797
GW 62 839 H	15	240	797
GW 62 840 H	15	240	797
GW 62 841 H	15	240	797
GW 62 842 H	15	240	797
GW 62 843 H	15	240	797
GW 62 844 H	15	240	797
GW 62 845 H	15	240	797
GW 62 846 H	15	240	797
GW 62 847 H	15	240	797
GW 62 848 H	15	240	797
GW 62 849 H	15	240	797
GW 62 850 H	15	240	797
GW 62 851 H	15	240	797
GW 62 852 H	15	180	797
GW 62 853 H	15	180	797
GW 62 854 H	15	180	797
GW 62 855 H	15	180	797
GW 62 856 H	15	180	797
GW 62 857 H	15	180	797
GW 62 858 H	15	180	797
GW 62 859 H	15	180	797
GW 62 860 H	15	180	797
GW 62 861 H	15	180	797
GW 62 862 H	15	180	797
GW 62 863 H	15	270	797
GW 62 864 H	15	180	797
GW 62 865 H	15	180	797
GW 62 866 H	15	240	797
GW 62 867 H	15	240	797
GW 62 965 H	1/2	72	799
GW 62 966 H	1/2	72	799
GW 62 967 H	1/2	72	799
GW 62 968 H	1/2	72	799
GW 62 969 H	1/2	72	799
GW 62 970 H	1/2	72	799
GW 62 971 H	1/2	72	799
GW 62 972 H	1/2	72	799
GW 62 973 H	1/2	72	799
GW 62 974 H	1/2	72	799
GW 62 975 H	1/2	72	799
GW 62 976 H	1/2	72	799
GW 62 977 H	1/2	72	799
GW 62 978 H	1/2	72	799
GW63			
GW 63 013 H	1/4	112	792
GW 63 014 H	1/4	112	792
GW 63 015 H	1/4	112	792
GW 63 016 H	1/4	168	792
GW 63 017 H	1/4	112	792
GW 63 018 H	1/4	112	792
GW 63 019 H	1/4	112	792
GW 63 020 H	1/4	112	792
GW 63 021 H	1/4	168	792
GW 63 045 H	1/4	168	793
GW 63 046 H	1/4	112	793
GW 63 047 H	1/4	112	793
GW 63 048 H	1/4	112	793
GW 63 048 PH	1/4	180	793
GW 63 049 H	1/4	112	793
GW 63 050 H	1/4	112	793
GW 63 051 H	1/4	112	793
GW 63 052 H	1/4	280	793
GW 63 052 PH	1/4	112	793
GW 63 053 H	1/4	280	793
GW 63 053 PH	1/4	112	793
GW 63 054 H	1/4	112	793
GW 63 055 H	1/4	112	793
GW 63 056 H	1/4	112	793
GW 63 057 H	1/4	112	793
GW 63 058 H	1/4	112	793
GW 63 059 H	1/4	112	793
GW 63 060 H	1/4	112	793
GW 63 061 H	1/4	112	793
GW 63 062 H	1/4	112	793
GW 63 063 H	1/4	112	793
GW 63 064 H	1/4	112	793
GW 63 065 H	1/4	112	793
GW 63 066 H	1/4	112	793
GW 63 067 H	1/4	112	793
GW 63 068 H	1/4	112	793
GW 63 213 H	1/4	128	798
GW 63 214 H	1/4	128	798
GW 63 215 H	1/4	128	798
GW 63 216 H	1/4	128	798
GW 63 217 H	1/4	128	798
GW 63 218 H	1/4	276	798
GW 63 219 H	1/4	128	798
GW 63 220 H	1/4	128	798
GW 63 221 H	1/4	128	798
GW 63 246 H	1/4	128	799
GW 63 247 H	1/4	128	799
GW 63 248 H	1/4	96	799
GW 63 249 H	1/4	288	799
GW 63 249 PH	1/4	128	799
GW 63 250 H	1/4	64	799

Katalogliste

Art. -Nr-	VE		Seite
	Stck.	Pallete	
GW 63 251 H	1/4	128	**799**
GW 63 252 H	1/4	128	**799**
GW 63 253 H	1/4	288	**799**
GW 63 253 PH	1/4	128	**799**
GW 63 254 H	1/4	288	**799**
GW 63 254 PH	1/4	168	**799**
GW 63 255 H	1/4	288	**799**
GW 63 256 H	1/4	128	**799**
GW 63 257 H	1/4	128	**799**
GW 63 258 H	1/4	128	**799**
GW 63 259 H	1/4	128	**799**
GW 63 260 H	1/4	128	**799**
GW 63 261 H	1/4	128	**799**
GW 63 262 H	1/4	128	**799**
GW 63 263 H	1/4	128	**799**
GW 63 264 H	1/4	128	**799**
GW 63 265 H	1/4	128	**799**
GW 63 266 H	1/4	128	**799**
GW 63 267 H	1/4	128	**799**
GW 63 268 H	1/4	128	**799**
GW 63 269 H	1/4	128	**799**
GW 63 445	2/4	64	**801**
GW 63 446	2/4	64	**801**
GW 63 447	2/4	64	**801**
GW 63 448	2/4	96	**801**
GW 63 449	2/4	64	**801**
GW 63 450	2/4	96	**801**
GW 63 451	2/4	64	**801**
GW 63 452	2/4	96	**801**
GW 63 453	2/4	256	**801**
GW 63 454	2/4	64	**801**
GW 63 455	2/4	64	**801**
GW 63 519	2/4	48	**804**
GW 63 520	2/4	96	**804**
GW 63 521	2/4	48	**804**
GW 63 522	2/4	96	**804**
GW 63 523	2/4	96	**804**
GW 63 524	2/4	96	**804**
GW 63 525	2/4	48	**804**
GW 63 526	2/4	216	**804**
GW 63 527	2/4	216	**804**
GW 63 528	2/4	96	**804**
GW 63 529	2/4	48	**804**
GW64			
GW 64 008	5/20	240	**826**
GW 64 010	5/20	600	**826**
GW 64 011	5/10	120	**826**
GW 64 012	5/10	80	**826**
GW 64 013	5/10	280	**826**
GW 64 014	5/10	180	**826**
GW 64 022	5/10	180	**826**
GW 64 023	5/10	100	**826**
GW 64 024	5/10	180	**826**
GW 64 025	5/10	90	**826**
GW 64 026	5/10	80	**826**
GW 64 027	5/10	180	**826**
GW 64 028	5/10	240	**826**
GW 64 050	1/6	60	**826**
GW 64 052	1/6	144	**826**
GW 64 055	1/3	27	**826**
GW 64 056	1/3	84	**826**
GW 64 059	5/10	100	**827**
GW 64 060	5/10	100	**827**

Art. -Nr-	VE		Seite
	Stck.	Pallete	
GW 64 061	1/5	50	**827**
GW 64 062	5/10	240	**827**
GW 64 063	5/10	80	**827**
GW 64 064	1/5	60	**827**
GW 64 065	1/2	32	**827**
GW 64 066	10/20	480	**828**
GW 64 067	10/20	240	**828**
GW 64 068	1/4	200	**826**
GW 64 203	10/40	960	**829**
GW 64 204	10/40	960	**829**
GW 64 206	10/40	2880	**829**
GW 64 207	10/40	480	**829**
GW 64 208	10/40	1920	**829**
GW 64 209	10/40	720	**829**
GW 64 210	10/40	960	**829**
GW 64 211	10/40	2880	**829**
GW 64 212	10/40	2880	**829**
GW 64 216	10/40	480	**829**
GW 64 217	10/40	480	**829**
GW 64 221	5/20	320	**830**
GW 64 222	5/20	240	**830**
GW 64 223	5/20	240	**830**
GW 64 231	5/20	240	**830**
GW 64 232	5/20	240	**830**
GW 64 236	5/10	60	**830**
GW 64 237	5/10	60	**830**
GW 64 256	1/3	33	**831**
GW 64 263	1/6	60	**831**
GW 64 265	5/20	240	**831**
GW66			
GW 66 001	1/12	192	**858**
GW 66 002	1/12	144	**858**
GW 66 003	1/12	144	**858**
GW 66 004	1/12	600	**858**
GW 66 005	1/12	144	**858**
GW 66 006	1/12	144	**858**
GW 66 007	1/12	144	**858**
GW 66 008	1/12	384	**858**
GW 66 009	1/12	384	**858**
GW 66 010	1/12	144	**858**
GW 66 011	1/12	144	**858**
GW 66 012	1/12	192	**858**
GW 66 013	1/12	144	**858**
GW 66 014	1/12	144	**858**
GW 66 015	1/12	384	**858**
GW 66 016	1/12	144	**858**
GW 66 017	1/12	144	**858**
GW 66 018	1/12	144	**858**
GW 66 019	1/12	384	**858**
GW 66 020	1/12	384	**858**
GW 66 021	1/12	144	**858**
GW 66 022	1/12	144	**858**
GW 66 023	1/12	96	**859**
GW 66 024	1/12	96	**859**
GW 66 025	1/12	96	**859**
GW 66 026	1/12	240	**859**
GW 66 027	1/12	96	**859**
GW 66 028	1/12	96	**859**
GW 66 029	1/12	96	**859**
GW 66 030	1/12	240	**859**
GW 66 031	1/12	240	**859**
GW 66 032	1/12	96	**859**
GW 66 033	1/12	96	**859**

Art. -Nr-	VE		Seite
	Stck.	Pallete	
GW 66 034	1/12	96	**859**
GW 66 035	1/12	96	**859**
GW 66 036	1/12	96	**859**
GW 66 037	1/12	96	**859**
GW 66 038	1/12	96	**859**
GW 66 039	1/12	96	**859**
GW 66 040	1/12	96	**859**
GW 66 041	1/12	96	**859**
GW 66 042	1/12	240	**859**
GW 66 043	1/12	96	**859**
GW 66 044	1/12	96	**859**
GW 66 051 N	1/12	96	**841**
GW 66 052 N	1/12	96	**841**
GW 66 053 N	1/12	96	**841**
GW 66 054 N	1/12	96	**841**
GW 66 055 N	1/12	96	**841**
GW 66 056 N	1/12	96	**841**
GW 66 057 N	1/12	96	**841**
GW 66 058 N	1/12	96	**841**
GW 66 059 N	1/12	96	**841**
GW 66 062 N	1/12	96	**841**
GW 66 063 N	1/12	96	**841**
GW 66 064 N	1/12	96	**841**
GW 66 065 N	1/12	96	**841**
GW 66 066 N	1/12	96	**841**
GW 66 067 N	1/12	96	**841**
GW 66 068 N	1/12	96	**841**
GW 66 069 N	1/12	96	**841**
GW 66 070 N	1/12	96	**841**
GW 66 101	1/12	144	**858**
GW 66 102	1/12	144	**858**
GW 66 103	1/12	144	**858**
GW 66 104	1/12	384	**858**
GW 66 105	1/12	144	**858**
GW 66 106	1/12	144	**858**
GW 66 107	1/12	144	**858**
GW 66 108	1/12	384	**858**
GW 66 109	1/12	384	**858**
GW 66 110	1/12	144	**858**
GW 66 111	1/12	144	**858**
GW 66 112	1/12	144	**858**
GW 66 113	1/12	144	**858**
GW 66 114	1/12	144	**858**
GW 66 115	1/12	192	**858**
GW 66 116	1/12	144	**858**
GW 66 117	1/12	144	**858**
GW 66 118	1/12	144	**858**
GW 66 119	1/12	384	**858**
GW 66 120	1/12	384	**858**
GW 66 121	1/12	144	**858**
GW 66 122	1/12	144	**858**
GW 66 123	1/12	96	**859**
GW 66 124	1/12	96	**859**
GW 66 125	1/12	96	**859**
GW 66 126	1/12	240	**859**
GW 66 127	1/12	96	**859**
GW 66 128	1/12	96	**859**
GW 66 129	1/12	96	**859**
GW 66 130	1/12	240	**859**
GW 66 131	1/12	240	**859**
GW 66 132	1/12	96	**859**
GW 66 133	1/12	96	**859**
GW 66 134	1/12	96	**859**
GW 66 135	1/12	96	**859**

Art.-Nr-	VE		Seite
	Stck.	Pallete	
GW 66 136	1/12	96	859
GW 66 137	1/12	240	859
GW 66 138	1/12	96	859
GW 66 139	1/12	96	859
GW 66 140	1/12	96	859
GW 66 141	1/12	240	859
GW 66 142	1/12	240	859
GW 66 143	1/12	96	859
GW 66 144	1/12	96	859
GW 66 151 N	1/12	96	840
GW 66 152 N	1/12	96	840
GW 66 153 N	1/12	96	840
GW 66 154 N	1/12	192	840
GW 66 155 N	1/12	96	840
GW 66 156 N	1/12	96	840
GW 66 157 N	1/12	96	840
GW 66 158 N	1/12	192	840
GW 66 159 N	1/12	192	840
GW 66 162 N	1/12	96	840
GW 66 163 N	1/12	96	840
GW 66 164 N	1/12	96	840
GW 66 165 N	1/12	96	840
GW 66 166 N	1/12	96	840
GW 66 167 N	1/12	96	840
GW 66 168 N	1/12	96	840
GW 66 169 N	1/12	96	840
GW 66 170 N	1/12	96	840
GW 66 201 N	1/12	96	843
GW 66 202 N	1/12	96	843
GW 66 203 N	1/12	96	843
GW 66 204 N	1/12	192	843
GW 66 205 N	1/12	96	843
GW 66 206 N	1/12	96	843
GW 66 207 N	1/12	96	843
GW 66 208 N	1/12	192	843
GW 66 209 N	1/12	192	843
GW 66 210 N	1/12	96	843
GW 66 211 N	1/12	96	843
GW 66 212 N	1/12	96	843
GW 66 213 N	1/12	96	843
GW 66 214 N	1/12	96	843
GW 66 215 N	1/12	192	843
GW 66 216 N	1/12	96	843
GW 66 217 N	1/12	96	843
GW 66 218 N	1/12	96	843
GW 66 219 N	1/12	192	843
GW 66 220 N	1/12	192	843
GW 66 221 N	1/12	96	843
GW 66 222 N	1/12	96	843
GW 66 223 N	1/12	96	845
GW 66 224 N	1/12	96	845
GW 66 225 N	1/12	96	845
GW 66 226 N	1/12	192	845
GW 66 227 N	1/12	96	845
GW 66 228 N	1/12	96	845
GW 66 229 N	1/12	96	845
GW 66 230 N	1/12	192	845
GW 66 231 N	1/12	192	845
GW 66 232 N	1/12	96	845
GW 66 233 N	1/12	96	845
GW 66 234 N	1/12	96	845
GW 66 235 N	1/12	96	845
GW 66 236 N	1/12	96	845
GW 66 237 N	1/12	96	845

Art.-Nr-	VE		Seite
	Stck.	Pallete	
GW 66 238 N	1/12	96	845
GW 66 239 N	1/12	96	845
GW 66 240 N	1/12	96	845
GW 66 241 N	1/12	192	845
GW 66 242 N	1/12	192	845
GW 66 243 N	1/12	96	845
GW 66 244 N	1/12	96	845
GW 66 257 N	1/12	192	843
GW 66 258 N	1/12	96	845
GW 66 259 N	1/4	56	843
GW 66 301 N	1/12	96	842
GW 66 302 N	1/12	96	842
GW 66 303 N	1/12	96	842
GW 66 304 N	1/12	432	842
GW 66 305 N	1/12	96	842
GW 66 306 N	1/12	96	842
GW 66 307 N	1/12	96	842
GW 66 308 N	1/12	288	842
GW 66 309 N	1/12	288	842
GW 66 310 N	1/12	96	842
GW 66 311 N	1/12	96	842
GW 66 312 N	1/12	96	842
GW 66 313 N	1/12	96	842
GW 66 314 N	1/12	96	842
GW 66 315 N	1/12	288	842
GW 66 316 N	1/12	96	842
GW 66 317 N	1/12	96	842
GW 66 318 N	1/12	96	842
GW 66 319 N	1/12	288	842
GW 66 320 N	1/12	288	842
GW 66 321 N	1/12	96	842
GW 66 322 N	1/12	96	842
GW 66 323 N	1/12	96	844
GW 66 324 N	1/12	96	844
GW 66 325 N	1/12	96	844
GW 66 326 N	1/12	432	844
GW 66 327 N	1/12	96	844
GW 66 328 N	1/12	96	844
GW 66 329 N	1/12	96	844
GW 66 330 N	1/12	288	844
GW 66 331 N	1/12	288	844
GW 66 332 N	1/12	96	844
GW 66 333 N	1/12	96	844
GW 66 334 N	1/12	96	844
GW 66 335 N	1/12	96	844
GW 66 336 N	1/12	96	844
GW 66 337 N	1/12	288	844
GW 66 338 N	1/12	96	844
GW 66 339 N	1/12	96	844
GW 66 340 N	1/12	96	844
GW 66 341 N	1/12	288	844
GW 66 342 N	1/12	192	844
GW 66 343 N	1/12	96	844
GW 66 344 N	1/12	96	844
GW 66 345 N	1/4	64	844
GW 66 346 N	1/4	64	844
GW 66 347 N	1/4	64	844
GW 66 348 N	1/4	64	844
GW 66 349 N	1/4	64	844
GW 66 350 N	1/4	64	844
GW 66 351 N	1/4	64	844
GW 66 352 N	1/4	128	844
GW 66 353 N	1/4	128	844
GW 66 354 N	1/4	64	844

Art.-Nr-	VE		Seite
	Stck.	Pallete	
GW 66 355 N	1/4	64	844
GW 66 357 N	1/12	96	842
GW 66 358 N	1/12	96	844
GW 66 359 N	1/4	128	842
GW 66 401	1/12	192	864
GW 66 402	1/12	192	864
GW 66 403	1/12	192	864
GW 66 404	1/12	336	864
GW 66 405	1/12	192	864
GW 66 406	1/12	192	864
GW 66 407	1/12	192	864
GW 66 408	1/12	336	864
GW 66 409	1/12	192	864
GW 66 412	1/12	192	864
GW 66 413	1/12	192	864
GW 66 414	1/12	192	864
GW 66 415	1/12	192	864
GW 66 416	1/12	192	864
GW 66 417	1/12	192	864
GW 66 418	1/12	192	864
GW 66 419	1/12	168	864
GW 66 420	1/12	168	864
GW 66 423	1/12	192	864
GW 66 424	1/12	192	864
GW 66 425	1/12	192	864
GW 66 426	1/12	336	864
GW 66 427	1/12	192	864
GW 66 428	1/12	192	864
GW 66 429	1/12	192	864
GW 66 430	1/12	336	864
GW 66 431	1/12	168	864
GW 66 434	1/12	192	864
GW 66 435	1/12	192	864
GW 66 436	1/12	192	864
GW 66 437	1/12	192	864
GW 66 438	1/12	192	864
GW 66 439	1/12	192	864
GW 66 440	1/12	192	864
GW 66 441	1/12	168	864
GW 66 442	1/12	168	864
GW 66 445	1/12	192	865
GW 66 446	1/12	192	865
GW 66 447	1/12	192	865
GW 66 448	1/12	336	865
GW 66 449	1/12	96	865
GW 66 450	1/12	192	865
GW 66 451	1/12	192	865
GW 66 452	1/12	168	865
GW 66 453	1/12	192	865
GW 66 456	1/12	120	865
GW 66 457	1/12	120	865
GW 66 458	1/12	96	865
GW 66 459	1/12	96	865
GW 66 460	1/12	96	865
GW 66 461	1/12	96	865
GW 66 462	1/12	96	865
GW 66 463	1/12	96	865
GW 66 464	1/12	96	865
GW 66 467	1/12	192	865
GW 66 468	1/12	336	865
GW 66 469	1/12	192	865
GW 66 470	1/12	336	865
GW 66 471	1/12	192	865
GW 66 472	1/12	192	865

Katalogliste

Art.-Nr-	VE		Seite
	Stck.	Pallete	
GW 66 473	1/12	192	865
GW 66 474	1/12	336	865
GW 66 475	1/12	168	865
GW 66 478	1/12	96	865
GW 66 479	1/12	96	865
GW 66 480	1/12	96	865
GW 66 481	1/12	96	865
GW 66 482	1/12	96	865
GW 66 483	1/12	96	865
GW 66 484	1/12	96	865
GW 66 485	1/12	96	865
GW 66 486	1/12	96	865
GW 66 491	1/12	360	868
GW 66 491	1/12	360	894
GW 66 492	1/6	168	868
GW 66 492	1/6	168	894
GW 66 493	1/4	120	868
GW 66 493	1/4	120	894
GW 66 496	1/12	864	866
GW 66 498	1/12	432	866
GW 66 501	1/6	48	851
GW 66 502	1/6	24	851
GW 66 503	1/6	48	851
GW 66 504	1/6	48	851
GW 66 505	1/6	48	851
GW 66 506	1/6	48	851
GW 66 507	1/6	48	851
GW 66 508	1/6	48	851
GW 66 509	1/6	48	851
GW 66 510	1/6	48	851
GW 66 511	1/6	48	851
GW 66 512	1/6	48	851
GW 66 513	1/6	48	851
GW 66 514	1/6	48	851
GW 66 515	1/6	48	851
GW 66 516	1/6	48	851
GW 66 517	1/6	48	851
GW 66 518	1/6	48	851
GW 66 519	1/6	48	851
GW 66 520	1/6	48	851
GW 66 521	1/6	48	851
GW 66 522	1/6	48	851
GW 66 523	1/6	120	851
GW 66 524	1/3	18	851
GW 66 525	1/3	18	851
GW 66 526	1/3	135	851
GW 66 527	1/3	54	851
GW 66 528	1/3	18	851
GW 66 529	1/3	18	851
GW 66 530	1/3	18	851
GW 66 531	1/3	54	851
GW 66 532	1/3	54	851
GW 66 533	1/3	18	851
GW 66 534	1/3	18	851
GW 66 535	1/6	48	850
GW 66 536	1/6	48	850
GW 66 537	1/6	48	850
GW 66 538	1/6	48	850
GW 66 539	1/6	48	850
GW 66 540	1/6	48	850
GW 66 541	1/6	48	850
GW 66 542	1/6	48	850
GW 66 543	1/6	48	850
GW 66 544	1/6	48	850
GW 66 545	1/6	48	850
GW 66 546	1/6	48	850
GW 66 547	1/6	48	850
GW 66 548	1/6	48	850
GW 66 549	1/6	48	850
GW 66 550	1/6	48	850
GW 66 551	1/6	48	850
GW 66 552	1/6	48	850
GW 66 553	1/6	48	850
GW 66 554	1/6	48	850
GW 66 555	1/6	48	850
GW 66 556	1/6	48	850
GW 66 557	1/6	48	850
GW 66 581	1	8	857
GW 66 582	1	8	857
GW 66 583	1	8	857
GW 66 584	1	8	857
GW 66 585	1	8	857
GW 66 586	1	12	857
GW 66 587	1	8	857
GW 66 588	1	8	857
GW 66 591	1	8	857
GW 66 592	1	8	857
GW 66 593	1	8	857
GW 66 594	1	8	857
GW 66 595	1	8	857
GW 66 596	1	8	857
GW 66 597	1	8	857
GW 66 598	1	8	857
GW 66 673	10/120	4800	893
GW 66 676	1/10	900	860
GW 66 677	1/10	540	862
GW 66 678 N	1/12	840	846
GW 66 680 N	1/10	160	846
GW 66 681	1/10	420	860
GW 66 681 PM	1/10	420	860
GW 66 681 PM	1/10	420	1107
GW 66 682	1/10	240	862
GW 66 682 PM	1/10	240	862
GW 66 682 PM	1/10	240	1107
GW 66 683 N	1/10	360	847
GW 66 683 PM	1/10	300	848
GW 66 683 PM	1/10	300	1107
GW 66 685	1/10	240	856
GW 66 686	1/10	120	846
GW 66 690	1/6	288	847
GW 66 691	1/6	144	847
GW 66 693	1/6	96	847
GW 66 694	1/6	96	847
GW 66 696	1/6	108	856
GW 66 697	1/2	40	856
GW 66 698	1/2	36	856
GW 66 700	1/6	72	856
GW 66 701	1/10	1280	860
GW 66 701	1/10	1280	891
GW 66 702	1/10	1100	862
GW 66 702	1/10	1100	891
GW 66 703 N	1/10	1100	848
GW 66 703 N	1/10	1100	891
GW 66 705 N	1/10	720	848
GW 66 705 N	1/10	720	891
GW 66 706	1/10	240	856
GW 66 707	1/10	240	857
GW 66 708	1/20	1400	892
GW 66 708	1/20	1400	979
GW 66 708	1/20	1400	1135
GW 66 708	1/20	1400	1159
GW 66 709 N	1/10	960	848
GW 66 709 N	1/10	960	891
GW 66 715 N	1/10	1000	849
GW 66 715 N	1/10	1000	891
GW 66 716 N	1/10	200	849
GW 66 716 N	1/10	200	891
GW 66 741 N	1/10	360	847
GW 66 742	1/10	120	798
GW 66 743 N	1/10	140	848
GW 66 745	1/20	1400	892
GW 66 745	1/20	1400	979
GW 66 745	1/20	1400	1135
GW 66 745	1/20	1400	1159
GW 66 781	1/6	108	856
GW 66 782	1/2	40	856
GW 66 783	1/2	36	856
GW 66 784	1/6	72	856
GW 66 801	1/6	48	854
GW 66 802	1/6	120	854
GW 66 803	1/6	120	854
GW 66 804	1/6	48	854
GW 66 805	1/6	48	854
GW 66 806	1/6	48	854
GW 66 807	1/6	48	854
GW 66 808	1/6	120	854
GW 66 809	1/6	120	854
GW 66 810	1/6	120	854
GW 66 811	1/6	120	854
GW 66 812	1/6	120	854
GW 66 813	1/6	120	854
GW 66 814	1/6	120	854
GW 66 815	1/6	48	854
GW 66 816	1/6	120	854
GW 66 817	1/6	48	854
GW 66 818	1/6	120	854
GW 66 819	1/6	60	854
GW 66 820	1/6	120	854
GW 66 821	1/6	120	854
GW 66 822	1/6	48	854
GW 66 823	1/6	120	854
GW 66 824	1/6	120	852
GW 66 825	1/6	120	852
GW 66 826	1/6	48	852
GW 66 827	1/6	120	852
GW 66 828	1/6	48	852
GW 66 829	1/6	120	852
GW 66 830	1/6	48	852
GW 66 831	1/6	48	852
GW 66 832	1/6	48	852
GW 66 833	1/6	120	852
GW 66 834	1/6	48	852
GW 66 835	1/6	48	852
GW 66 836	1/6	120	852
GW 66 837	1/6	120	852
GW 66 838	1/6	48	852
GW 66 839	1/6	48	852
GW 66 840	1/6	48	852
GW 66 841	1/6	96	852
GW 66 842	1/6	48	852
GW 66 843	1/6	48	852
GW 66 844	1/6	120	852

Art. -Nr-	VE		Seite
	Stck.	Pallete	
GW 66 845	1/6	120	852
GW 66 846	1/6	120	852
GW 66 847	1/3	24	855
GW 66 848	1/3	60	855
GW 66 849	1/3	18	855
GW 66 850	1/3	18	855
GW 66 851	1/3	48	855
GW 66 852	1/3	18	855
GW 66 853	1/3	18	855
GW 66 854	1/3	54	855
GW 66 855	1/3	54	855
GW 66 856	1/3	18	855
GW 66 857	1/3	24	855
GW 66 866	1/3	18	853
GW 66 867	1/3	18	853
GW 66 868	1/3	18	853
GW 66 869	1/3	60	853
GW 66 870	1/3	54	853
GW 66 871	1/3	18	853
GW 66 872	1/3	18	853
GW 66 873	1/3	18	853
GW 66 874	1/3	54	853
GW 66 875	1/3	18	853
GW 66 876	1/3	18	853
GW 66 886	1/4	48	854
GW 66 951	1/6	48	855
GW 66 952	1/6	48	855
GW 66 953	1/6	48	855
GW 66 954	1/6	48	855
GW 66 955	1/6	48	855
GW 66 956	1/6	48	855
GW 66 957	1/6	48	855
GW 66 958	1/6	48	855
GW 66 959	1/6	48	855
GW 66 960	1/6	48	855
GW 66 961	1/6	48	855
GW 66 962	1/6	48	855
GW 66 963	1/6	48	855
GW 66 964	1/6	48	855
GW 66 965	1/6	48	855
GW 66 966	1/6	48	855
GW 66 967	1/6	48	855
GW 66 968	1/6	48	855
GW 66 969	1/6	48	855
GW 66 970	1/6	48	855
GW 66 971	1/6	240	855
GW 66 972	1/6	48	855
GW 66 973	1/6	72	855
GW 66 974	1/6	48	853
GW 66 975	1/6	48	853
GW 66 976	1/6	48	853
GW 66 977	1/6	48	853
GW 66 978	1/6	48	853
GW 66 979	1/6	48	853
GW 66 980	1/6	48	853
GW 66 981	1/6	48	853
GW 66 982	1/6	48	853
GW 66 983	1/6	48	853
GW 66 984	1/6	48	853
GW 66 985	1/6	48	853
GW 66 986	1/6	48	853
GW 66 987	1/6	48	853
GW 66 988	1/6	48	853
GW 66 989	1/6	48	853
GW 66 990	1/6	48	853
GW 66 991	1/6	48	853
GW 66 992	1/6	48	853
GW 66 993	1/6	48	853
GW 66 994	1/6	48	853
GW 66 995	1/6	48	853
GW 66 996	1/6	48	853
GW 66 998	1/4	48	855
GW67			
GW 67 245 N	1/4	32	845
GW 67 246 N	1/4	32	845
GW 67 247 N	1/4	32	845
GW 67 248 N	1/4	32	845
GW 67 249 N	1/4	32	845
GW 67 250 N	1/4	32	845
GW 67 251 N	1/4	32	845
GW 67 252 N	1/4	64	845
GW 67 253 N	1/4	64	845
GW 67 254 N	1/4	32	845
GW 67 255 N	1/4	32	845
GW 67 256 N	1/4	64	843
GW 67 257 N	1/4	64	843
GW 67 258 N	1/4	64	843
GW 67 259 N	1/4	64	843
GW 67 260 N	1/4	64	843
GW 67 261 N	1/4	64	843
GW 67 262 N	1/4	64	843
GW 67 263 N	1/4	128	843
GW 67 264 N	1/4	128	843
GW 67 265 N	1/4	64	843
GW 67 266 N	1/4	64	843
GW 67 356 N	1/4	64	842
GW 67 357 N	1/4	64	842
GW 67 358 N	1/4	64	842
GW 67 359 N	1/4	64	842
GW 67 360 N	1/4	64	842
GW 67 361 N	1/4	64	842
GW 67 362 N	1/4	64	842
GW 67 363 N	1/4	64	842
GW 67 364 N	1/4	128	842
GW 67 365 N	1/4	64	842
GW 67 366 N	1/4	64	842
GW68			
GW 68 001 N	8	320	886
GW 68 002 N	6	120	886
GW 68 003 N	6	210	886
GW 68 004 N	4	120	887
GW 68 005 N	4	120	887
GW 68 006 N	4	80	861
GW 68 006 N	4	80	887
GW 68 007 N	3	90	887
GW 68 008 N	3	90	887
GW 68 009 N	3	90	861
GW 68 009 N	3	90	887
GW 68 010 N	3	90	849
GW 68 010 N	3	90	887
GW 68 012 N	2	48	887
GW 68 013 N	2	48	887
GW 68 014 N	2	36	863
GW 68 014 N	2	36	887
GW 68 015 N	2	48	849
GW 68 015 N	2	48	888
GW 68 017 N	16	320	886
GW 68 018 N	12	288	886
GW 68 019 N	6	120	861
GW 68 019 N	6	120	886
GW 68 020 N	8	320	886
GW 68 021 N	2	36	887
GW 68 022 N	2	36	849
GW 68 022 N	2	36	888
GW 68 023 N	1/3	108	888
GW 68 024 N	1/3	72	888
GW 68 025 N	6	120	849
GW 68 025 N	6	120	886
GW 68 026 N	8	192	886
GW 68 027 N	6	120	886
GW 68 031 N	4	96	886
GW 68 032 N	4	32	886
GW 68 103	1	8	945
GW 68 103 R	1	8	945
GW 68 104 C	1	8	945
GW 68 105	1	4	946
GW 68 105 R	1	4	946
GW 68 106 C	1	4	946
GW 68 107	1	0	946
GW 68 108	1	0	946
GW 68 109	1	0	946
GW 68 110	1	116	947
GW 68 111	1	100	947
GW 68 112	1	8	947
GW 68 113	1	80	947
GW 68 114	1	8	943
GW 68 115	1	8	943
GW 68 116	1	8	943
GW 68 117	1	8	943
GW 68 118	1	8	943
GW 68 119	1	8	944
GW 68 120	1	8	944
GW 68 281	1/10	200	891
GW 68 292	1/10	2760	891
GW 68 293	1/10	3120	891
GW 68 294	1/10	3120	891
GW 68 295	1/10	3120	866
GW 68 295	1/10	3120	868
GW 68 295	1/10	3120	894
GW 68 296	1/10	1320	891
GW 68 431	1	30	889
GW 68 432	1	20	889
GW 68 433	1	20	889
GW 68 436 N	1/10	960	890
GW 68 441	1/6	168	849
GW 68 441	1/6	168	861
GW 68 441	1/6	168	863
GW 68 441	1/6	168	867
GW 68 441	1/6	168	1085
GW 68 463	1	10	901
GW 68 465	1	9	899
GW 68 466	1	9	899
GW 68 503	1/8	80	900
GW 68 504	1/4	280	900
GW 68 505	1/10	1440	901
GW 68 551	1	48	900
GW 68 552	1	48	900
GW 68 554	1	48	900
GW 68 556	1	48	900
GW 68 559	1	20	900
GW 68 591	1/20	600	900

Katalogliste

Art. -Nr-	VE Stck.	VE Pallete	Seite
GW 68 701 A	1	10	**915**
GW 68 701 W	1	10	**915**
GW 68 711 A	1	10	**915**
GW 68 711 W	1	10	**915**
GW 68 712 A	1	10	**915**
GW 68 712 W	1	10	**915**
GW 68 713 A	1	6	**915**
GW 68 713 W	1	6	**915**
GW 68 714 A	1	6	**916**
GW 68 714 W	1	6	**916**
GW 68 715 A	1	3	**923**
GW 68 715 W	1	3	**923**
GW 68 716 A	1	6	**916**
GW 68 716 W	1	6	**916**
GW 68 717 A	1	2	**925**
GW 68 717 W	1	2	**925**
GW 68 721 A	1	6	**917**
GW 68 721 W	1	6	**917**
GW 68 722 A	1	6	**917**
GW 68 722 W	1	6	**917**
GW 68 723 A	1	6	**917**
GW 68 723 W	1	6	**917**
GW 68 726 A	1	3	**923**
GW 68 726 W	1	4	**923**
GW 68 728 A	1	2	**925**
GW 68 728 W	1	2	**925**
GW 68 729 A	1	6	**917**
GW 68 729 W	1	8	**917**
GW 68 731 W	1/2	112	**927**
GW 68 732 W	1/2	112	**927**
GW 68 733 W	1/2	110	**927**
GW 68 734 W	1/2	108	**927**
GW 68 735 W	1/2	110	**927**
GW 68 736 W	1/2	24	**927**
GW 68 737 A	1/2	48	**927**
GW 68 737 W	1/2	48	**927**
GW 68 741 A	1/2	48	**927**
GW 68 741 W	1/2	48	**927**
GW 68 745 A	1/2	100	**920**
GW 68 745 G	1/2	80	**920**
GW 68 745 W	1/2	100	**920**
GW 68 746 A	1/2	100	**920**
GW 68 746 W	1/2	100	**920**
GW 68 747 A	1/2	100	**920**
GW 68 747 W	1/2	48	**920**
GW 68 748 A	1/2	100	**920**
GW 68 748 G	1/2	80	**920**
GW 68 748 W	1/2	100	**920**
GW 68 749 A	1/2	100	**920**
GW 68 749 W	1/2	100	**920**
GW 68 750 A	1/2	100	**920**
GW 68 750 G	1/2	80	**920**
GW 68 750 W	1/2	100	**920**
GW 68 751	1/4	48	**928**
GW 68 752	1	42	**928**
GW 68 753	1	24	**928**
GW 68 756	1	20	**923**
GW 68 756	1	20	**925**
GW 68 757	1	10	**923**
GW 68 757	1	10	**925**
GW 68 758	1/5	1560	**929**
GW 68 761	1	16	**929**
GW 68 762 A	1/2	32	**929**
GW 68 762 W	1/2	32	**929**

Art. -Nr-	VE Stck.	VE Pallete	Seite
GW 68 763	1	40	**928**
GW 68 764	1	21	**928**
GW 68 765	1	108	**928**
GW 68 766	1	72	**928**
GW 68 767	1	72	**928**
GW 68 768	1	72	**928**
GW 68 769	1	72	**928**
GW 68 770	1	110	**921**
GW 68 770	1	110	**928**
GW 68 776	1/5	1560	**922**
GW 68 777	1	12	**918**
GW 68 778	1/5	1560	**922**
GW 68 779	1	12	**918**
GW 68 780	1	18	**923**
GW 68 780	1	18	**925**
GW 68 781	1	176	**921**
GW 68 782	1	16	**921**
GW 68 785	1	72	**800**
GW 68 785	1	72	**927**
GW 68 786	1	72	**800**
GW 68 786	1	72	**927**
GW 68 788	1	312	**920**
GW 68 789	1	312	**920**
GW 68 790	1	50	**921**
GW 68 791	1	50	**921**
GW 68 792	1	110	**920**
GW 68 793	1	110	**920**
GW 68 794	1	72	**920**
GW 68 795	1/10	1300	**929**
GW 68 796	1	70	**921**
GW 68 798	1	9	**918**
GW 68 799	1	312	**922**
GW 68 800	1	110	**920**
GW 68 855 G	1	6	**947**
GW 68 867 A	1	2	**924**
GW 68 867 W	1	2	**924**
GW 68 868 A	1		**924**
GW 68 868 W	1	2	**924**
GW 68 869 A	1		**924**
GW 68 869 W	1		**924**
GW 68 921	1	6	**914**
GW 68 923	1	16	**914**
GW 68 931	1	6	**914**
GW 68 990	1	48	**921**
GW 68 991	1	280	**919**
GW 68 991	1	280	**926**
GW 68 991	1	280	**944**
GW 68 992	1/10	3120	**919**
GW 68 992	1/10	3120	**926**
GW 68 992	1/10	3120	**944**
GW 68 994	1	110	**919**
GW 68 994	1	110	**926**
GW 68 994	1	110	**944**
GW 68 995	1	128	**919**
GW 68 995	1	128	**926**
GW 68 998	1	48	**915**

GW70

GW 70 009	1/10	1440	964
GW 70 009	1/10	1440	1133
GW 70 001	1/10	300	964
GW 70 002	1/10	300	964
GW 70 003	1/10	900	964
GW 70 004	1/10	400	964

Art. -Nr-	VE Stck.	VE Pallete	Seite
GW 70 005	1/10	300	964
GW 70 006	1/10	900	964
GW 70 007	1/5	300	964
GW 70 008	1/5	250	964
GW 70 009	1/10	1440	964
GW 70 026	1/12		965
GW 70 027	1/12		965
GW 70 028	1/12		965
GW 70 029	1/12		965
GW 70 201	1/30	1200	965
GW 70 202	1/30	1200	965
GW 70 203	1/30	1200	965
GW 70 204	1/24	960	965
GW 70 205	1/24	960	965
GW 70 206	1/24	864	965
GW 70 207	1/12	504	965
GW 70 208	1/12	504	965
GW 70 401 M ②	1		962
GW 70 401 P	1/16		960
GW 70 402 M ②	1		962
GW 70 402 NM ②	1		962
GW 70 402 NP	1/16		960
GW 70 402 P	1/16		960
GW 70 403 M ②	1		962
GW 70 403 P	1/16		960
GW 70 404 M ②	1		962
GW 70 404 P	1/16		960
GW 70 405 M ②	1		962
GW 70 405 NM ②	1		962
GW 70 405 NP	1/16		960
GW 70 405 P	1/16		960
GW 70 406 M ②	1		962
GW 70 406 P	1/16		960
GW 70 407 M ②	1		962
GW 70 407 NM ②	1		962
GW 70 407 NP	1/6		960
GW 70 407 P	1/6		960
GW 70 408 M ②	1		962
GW 70 408 P	1/6		960
GW 70 413 M ②	1		962
GW 70 413 P	1/16		960
GW 70 414 M ②	1		962
GW 70 414 NM ②	1		962
GW 70 414 NP	1/16		960
GW 70 414 P	1/16		960
GW 70 415 M ②	1		962
GW 70 415 P	1/16		960
GW 70 416 M ②	1		962
GW 70 416 P	1/16		960
GW 70 417 M ②	1		962
GW 70 417 NM ②	1		962
GW 70 417 NP	1/16		960
GW 70 417 P	1/16		960
GW 70 418 M ②	1		962
GW 70 418 P	1/16		960
GW 70 419 M ②	1		962
GW 70 419 NM ②	1		962
GW 70 419 NP	1/6		960
GW 70 419 P	1/6		960
GW 70 420 M ②	1		962
GW 70 420 P	1/6		960
GW 70 421 M ②	1		962
GW 70 421 NM ②	1		962
GW 70 421 NP	1		960

① Mai 2018 ② Juni 2018 ③ September 2018

Art. -Nr-		VE Stck.	VE Pallete	Seite
GW 70 421 P		1		960
GW 70 422 M	②	1		962
GW 70 422 P		1		960
GW 70 423 M	②	1		962
GW 70 423 NM	②	1		962
GW 70 423 NP		1		960
GW 70 423 P		1		960
GW 70 424 M	②	1		962
GW 70 424 P		1		960
GW 70 425 M	②	1		962
GW 70 425 NM	②	1		962
GW 70 425 NP		1		960
GW 70 425 P		1		960
GW 70 426 M	②	1		962
GW 70 426 P		1		960
GW 70 431 M	②	1		963
GW 70 431 P		1/16		961
GW 70 432 M	②	1		963
GW 70 432 NM	②	1		963
GW 70 432 NP		1/16		961
GW 70 432 P		1/16		961
GW 70 433 M	②	1		963
GW 70 433 P		1/16		961
GW 70 434 M	②	1		963
GW 70 434 P		1/16		961
GW 70 435 M	②	1		963
GW 70 435 NM	②	1		963
GW 70 435 NP		1/16		961
GW 70 435 P		1/16		961
GW 70 436 M	②	1		963
GW 70 436 P		1/16		961
GW 70 437 M	②	1		963
GW 70 437 NM	②	1		963
GW 70 437 NP		1/6		961
GW 70 437 P		1/6		961
GW 70 438 M	②	1		963
GW 70 438 P		1/6		961
GW 70 441 M	②	1		963
GW 70 441 P		1/16		961
GW 70 442 M	②	1		963
GW 70 442 NM	②	1		963
GW 70 442 NP		1/16		961
GW 70 442 P		1/16		961
GW 70 443 M	②	1		963
GW 70 443 P		1/16		961
GW 70 451		1	72	966
GW 70 453		1	72	966
GW 70 455		1	72	966
GW 70 457		1	72	966
GW 70 459		1	36	966
GW 70 471		1	72	966
GW 70 473		1	72	966
GW 70 475		1	72	966
GW 70 477		1	72	966
GW 70 479		1	36	966
GW 70 486 M	②	1		963
GW 70 487 M	②	1		963
GW 70 487 NP		1/16		961
GW 70 488 M	②	1		963
GW 70 489 M	②	1		963
GW 70 489 NP		1/6		961
GW 70 490 M	②	1		963
GW 70 491 M	②	1		963
GW 70 491 NP		1		961

Art. -Nr-		VE Stck.	VE Pallete	Seite
GW 70 492 M	②	1		963
GW 70 493 M	②	1		963
GW 70 493 NM	②	1		963
GW 70 493 NP		1		961
GW 70 493 P		1		961
GW 70 494 M	②	1		963
GW 70 494 P		1		961
GW 70 495 M	②	1		963
GW 70 495 NM	②	1		963
GW 70 495 NP		1		961
GW 70 495 P		1		961
GW 70 496 M	②	1		963
GW 70 496 P		1		961

GW72

GW 72 001	10/100	5000	**869**
GW 72 003	10/100	12500	**869**
GW 72 005	10/100	12500	**869**
GW 72 013	10/100	10000	**869**
GW 72 015	10/100	10000	**869**
GW 72 021	10/50	5000	**869**
GW 72 023	10/50	5000	**869**
GW 72 065	5/20	2000	**869**
GW 72 092	5/20	2000	**869**
GW 72 095	5/20	2000	**869**
GW 72 101	10/100	10000	**629**
GW 72 101	10/100	10000	**869**
GW 72 103	10/30	3000	**629**
GW 72 103	10/30	3000	**869**
GW 72 104	10/100	10000	**629**
GW 72 104	10/100	10000	**869**
GW 72 105	10/100	10000	**629**
GW 72 105	10/100	10000	**869**
GW 72 107	10/100	10000	**629**
GW 72 108	10/100	10000	**629**
GW 72 109	10/100	10000	**629**
GW 72 110	10/100	10000	**629**
GW 72 110	10/100	10000	**869**
GW 72 111	10/100	19500	**629**
GW 72 112	10/100	19500	**629**
GW 72 113	10/100	19500	**629**
GW 72 114	10/100	19500	**629**
GW 72 115	10/100	19500	**629**
GW 72 116	10/100	19500	**629**
GW 72 117	10/100	19500	**629**
GW 72 121	10/100	19500	**629**
GW 72 122	10/100	19500	**629**
GW 72 122	10/100	19500	**869**
GW 72 123	10/100	19500	**629**
GW 72 124	10/100	4000	**629**
GW 72 131	10	32000	**630**
GW 72 131	10	32000	**660**
GW 72 132	10	32000	**630**
GW 72 132	10	32000	**660**
GW 72 133	10	32000	**630**
GW 72 133	10	32000	**660**
GW 72 134	10	32000	**630**
GW 72 134	10	32000	**660**
GW 72 135	10	32000	**630**
GW 72 135	10	32000	**660**
GW 72 136	10	32000	**630**
GW 72 136	10	32000	**660**

GW74

GW 74 201	10/60	7680	**1054**

Art. -Nr-	VE Stck.	VE Pallete	Seite
GW 74 202	10/60	3840	**1054**
GW 74 301	10/60	1320	**974**
GW 74 302	10/60	1320	**974**
GW 74 303	10/60	1320	**974**
GW 74 304	10/60	1320	**974**
GW 74 305	10/60	1320	**974**
GW 74 306	10/60	1320	**974**
GW 74 311	10/60	1320	**974**
GW 74 312	10/60	1320	**974**
GW 74 313	10/60	1320	**974**
GW 74 314	10/60	1320	**974**
GW 74 315	10/60	1320	**974**
GW 74 316	10/60	1320	**974**
GW 74 341	10/60	1320	**974**
GW 74 342	10/60	1320	**974**
GW 74 343	10/60	1320	**974**
GW 74 344	10/60	1320	**974**
GW 74 345	10/60	1320	**974**
GW 74 361	10/60	2640	**890**
GW 74 361	10/60	2640	**975**
GW 74 362	10/60	1320	**975**
GW 74 363	10/60	1320	**975**
GW 74 364	10/60	1320	**975**
GW 74 365	10/60	1320	**975**
GW 74 366	10/60	1320	**975**
GW 74 367	10/60	1320	**975**
GW 74 401	10/60	1320	**975**
GW 74 402	10/60	1320	**975**
GW 74 411	10/60	1320	**975**
GW 74 412	10/60	1320	**975**
GW 74 421	10/60	1320	**976**
GW 74 422	10/60	1320	**976**
GW 74 451	10/60	1320	**976**
GW 74 452	10/60	1320	**976**
GW 74 453	10/60	1320	**976**
GW 74 454	10/60	1320	**976**
GW 74 455	10/60	1320	**976**
GW 74 501	1/30	13500	**890**
GW 74 501	1/30	13500	**977**
GW 74 501	1/30	13500	**980**
GW 74 502	1/30	13500	**890**
GW 74 502	1/30	13500	**977**
GW 74 502	1/30	13500	**980**
GW 74 503	1/30	9000	**890**
GW 74 503	1/30	9000	**977**
GW 74 504	1/30	9000	**890**
GW 74 504	1/30	9000	**977**
GW 74 505	1/30	9000	**890**
GW 74 505	1/30	9000	**977**
GW 74 511	1/30	13500	**977**
GW 74 515	10/100	30000	**977**
GW 74 516	10/100	30000	**977**
GW 74 517	10/100	30000	**977**
GW 74 518	10/100	30000	**977**
GW 74 521	10/100	13000	**977**
GW 74 522	5/100	1600	**978**
GW 74 523	10/100	13000	**978**
GW 74 524	10/100	1200	**978**
GW 74 525	10/100	13000	**978**

GW76

GW 76 261	1/40	1680	**1078**
GW 76 262	1/32	1344	**1078**
GW 76 263	1/24	840	**1078**

① Mai 2018 ② Juni 2018 ③ September 2018

Katalogliste

Art.-Nr-	VE Stck.	VE Pallete	Seite
GW 76 264	1/16	384	**1078**
GW 76 265	1/8	224	**1078**
GW 76 266	1/4	120	**1078**
GW 76 267	1	60	**1078**
GW 76 272	1/10	1950	**1080**
GW 76 273	1/10	1600	**1080**
GW 76 274	1/10	1200	**1080**
GW 76 275	1/5	720	**1080**
GW 76 276	1/5	720	**1080**
GW 76 277	1/5	360	**1080**
GW 76 281	1/40	1680	**1079**
GW 76 282	1/32	1344	**1079**
GW 76 283	1/24	720	**1079**
GW 76 284	1/16	384	**1079**
GW 76 285	1/8	224	**1079**
GW 76 286	1/4	120	**1079**
GW 76 287	1	60	**1079**
GW 76 291	1/40	1680	**1080**
GW 76 292	1/32	1152	**1080**
GW 76 293	1/24	720	**1080**
GW 76 294	1/16	192	**1080**
GW 76 295	1/8	224	**1080**
GW 76 296	1/4	120	**1080**
GW 76 297	1	60	**1080**
GW 76 825	10/100	4800	**1078**
GW 76 825	10/100	4800	**1079**
GW 76 825	10/100	4800	**1259**
GW 76 826	10/100	4800	**1078**
GW 76 826	10/100	4800	**1079**
GW 76 826	10/100	4800	**1259**
GW 76 827	10/100	7200	**1078**
GW 76 827	10/100	7200	**1079**
GW 76 827	10/100	7200	**1259**
GW 76 828	5/50	2400	**1078**
GW 76 828	5/50	2400	**1079**
GW 76 828	5/50	2400	**1259**
GW 76 829	5/50	3600	**1078**
GW 76 829	5/50	3600	**1079**
GW 76 829	5/50	3600	**1259**
GW 76 830	5/50	2400	**1078**
GW 76 830	5/50	2400	**1079**
GW 76 830	5/50	2400	**1259**
GW 76 831	10/100	7200	**1078**
GW 76 831	10/100	7200	**1079**
GW 76 831	10/100	7200	**1259**
GW 76 832	10/100	9000	**1078**
GW 76 832	10/100	9000	**1079**
GW 76 832	10/100	9000	**1259**
GW 76 833	5/50	6000	**1078**
GW 76 833	5/50	6000	**1079**
GW 76 833	5/50	6000	**1259**
GW 76 834	5/50	3600	**1078**
GW 76 834	5/50	3600	**1079**
GW 76 834	5/50	3600	**1259**
GW 76 835	2/10	1200	**1078**
GW 76 835	2/10	1200	**1079**
GW 76 835	2/10	1200	**1259**
GW 76 841	1/50	6000	**1259**
GW 76 842	1/50	6000	**1259**
GW 76 843	1/50	6000	**1259**
GW 76 844	1/50	3600	**1259**
GW 76 845	1/10	2500	**1259**
GW 76 846	1/10	960	**1259**
GW 76 847	1/10	720	**1259**
GW 76 848	1/50	12500	**1259**
GW 76 849	1/50	4800	**1259**
GW 76 850	1/10	3850	**1259**
GW 76 851	1/10	2500	**1259**
GW 76 852	1/10	720	**1259**
GW 76 865	10/100	11000	**1259**
GW 76 866	10/100	0	**1259**
GW 76 867	10/100	12000	**1259**
GW 76 868	5/50	13200	**1259**
GW 76 869	5/50	1800	**1259**
GW 76 870	10/100	4400	**1259**
GW 76 871	10/100	4400	**1259**
GW 76 872	5/50	2200	**1259**
GW 76 873	5/50	2200	**1259**
GW 76 894	50/250	2000	**1259**
GW 76 895	5/40	360	**1259**
GW 76 896	10/100	4800	**1078**
GW 76 896	10/100	4800	**1079**
GW 76 896	10/100	4800	**1259**
GW 76 897	2/10	1440	**1078**
GW 76 897	2/10	1440	**1079**
GW 76 897	2/10	1440	**1259**
GW 76 901	10/100	8700	**1080**
GW 76 901	10/100	8700	**1261**
GW 76 902	10/100	8700	**1080**
GW 76 902	10/100	8700	**1261**
GW 76 903	10/100	7800	**1080**
GW 76 903	10/100	7800	**1261**
GW 76 904	10/100	7800	**1080**
GW 76 904	10/100	7800	**1261**
GW 76 905	10/100	7800	**1080**
GW 76 905	10/100	7800	**1261**
GW 76 906	5/50	3900	**1080**
GW 76 906	5/50	3900	**1261**
GW 76 907	5/50	3200	**1080**
GW 76 907	5/50	3200	**1261**
GW 76 908	5/50	1500	**1080**
GW 76 908	5/50	1500	**1261**
GW 76 909	2/10	580	**1080**
GW 76 909	2/10	580	**1261**
GW 76 910	2/10	780	**1080**
GW 76 910	2/10	780	**1261**
GW 76 921	10/100	8700	**1080**
GW 76 921	10/100	8700	**1261**
GW 76 922	10/100	8700	**1080**
GW 76 922	10/100	8700	**1261**
GW 76 923	10/100	7800	**1080**
GW 76 923	10/100	7800	**1261**
GW 76 924	10/100	3000	**1080**
GW 76 924	10/100	3000	**1261**
GW 76 925	5/50	400	**1080**
GW 76 925	5/50	400	**1261**
GW 76 926	5/50	1500	**1080**
GW 76 926	5/50	1500	**1261**
GW 76 927	2/10	580	**1080**
GW 76 927	2/10	580	**1261**
GW 76 928	2/10	200	**1080**
GW 76 928	2/10	200	**1261**
GW 76 941	25/100	19500	**1261**
GW 76 942	25/100	19500	**1261**
GW 76 943	10/50	3900	**1261**
GW 76 949	25/100	19500	**1261**
GW 76 950	10/50	1000	**1261**
GW 76 951	25/100	21600	**1260**
GW 76 951	25/100	21600	**1261**
GW 76 952	25/100	19500	**1260**
GW 76 952	25/100	19500	**1261**
GW 76 953	25/100	19500	**1260**
GW 76 953	25/100	19500	**1261**
GW 76 954	25/100	19500	**1260**
GW 76 954	25/100	19500	**1261**
GW 76 955	10/50	9750	**1260**
GW 76 955	10/50	9750	**1261**
GW 76 956	10/50	9750	**1260**
GW 76 956	10/50	9750	**1261**
GW 76 957	25/100	19500	**1260**
GW 76 957	25/100	19500	**1261**
GW 76 958	25/100	19500	**1260**
GW 76 958	25/100	19500	**1261**
GW 76 959	25/100	19500	**1260**
GW 76 959	25/100	19500	**1261**
GW 76 960	25/100	19500	**1260**
GW 76 960	25/100	19500	**1261**
GW 76 961	25/100	19500	**1260**
GW 76 961	25/100	19500	**1261**
GW 76 962	10/50	6000	**1260**
GW 76 962	10/50	6000	**1261**
GW 76 963	10/50	3600	**1260**
GW 76 963	10/50	3600	**1261**
GW 76 966	100/500	0	**1260**
GW 76 967	25/125	2250	**1260**
GW 76 972	100/400	28800	**1260**
GW 76 973	100/300	21600	**1260**
GW 76 974	10/100	3000	**1260**
GW 76 975	10/100	6600	**1260**
GW 76 976	10/100	11000	**1260**
GW 76 977	10/100	6600	**1260**
GW 76 978	5/50	3300	**1260**
GW 76 979	5/50	3300	**1260**
GW 76 980	10/100	21600	**1260**
GW 76 981	10/100	21600	**1260**
GW 76 982	10/100	6600	**1260**
GW 76 983	10/100	6600	**1260**
GW 76 984	5/50	3300	**1260**
GW 76 985	5/50	3300	**1260**
GW 76 986	5/50	3300	**1260**
GW80			
GW 80 401	12	480	**903**
GW 80 402	12	240	**903**
GW 80 403	12	480	**903**
GW 80 404	12	240	**903**
GW 80 409	36	900	**903**
GW 80 410	36	576	**903**
GW 80 411	36	576	**903**
GW 80 412	36	144	**903**
GW84			
GW 84 204	1	50	**902**
GW 84 205	1	28	**902**
GW 84 220	1	24	**902**
GW88			
GW 88 202	1/5	360	**902**
GW 88 223	1/5	480	**902**
GW90			
GW 90 225	6/24	2304	**580**
GW 90 226	6/24	3840	**580**

Art.-Nr-	VE Stck.	VE Pallete	Seite
GW 90 227	6/24	3840	580
GW 90 228	6/24	2304	580
GW 90 229	6/24	2304	580
GW 90 230	6/24	1536	580
GW 90 231	6/24	1536	580
GW 90 245	6/24	2304	580
GW 90 246	6/24	3840	580
GW 90 247	6/24	3840	580
GW 90 248	6/24	1536	580
GW 90 249	6/24	1536	580
GW 90 250	6/24	1536	580
GW 90 251	6/24	1536	580
GW 90 265	3/12	768	580
GW 90 266	3/12	768	580
GW 90 267	3/12	1152	580
GW 90 268	3/12	384	580
GW 90 269	3/12	768	580
GW 90 270	3/12	768	580
GW 90 271	3/12	768	580
GW 90 285	3/12	768	580
GW 90 286	3/12	768	580
GW 90 287	3/12	1152	580
GW 90 288	3/12	768	580
GW 90 289	3/12	768	580
GW 90 290	3/12	1152	580
GW 90 291	3/12	768	580
GW 90 325	6/24	1536	581
GW 90 326	6/24	1536	581
GW 90 327	6/24	1536	581
GW 90 328	6/24	3840	581
GW 90 329	6/24	1536	581
GW 90 330	6/24	1536	581
GW 90 331	6/24	1536	581
GW 90 345	6/24	0	581
GW 90 346	6/24	0	581
GW 90 347	6/24	0	581
GW 90 348	6/24	1536	581
GW 90 349	6/24	1152	581
GW 90 350	6/24	1536	581
GW 90 351	6/24	1536	581
GW 90 425	6/24	1536	581
GW 90 426	6/24	1536	581
GW 90 427	6/24	1536	581
GW 90 428	6/24	1536	581
GW 90 429	6/24	1536	581
GW 90 430	6/24	1536	581
GW 90 431	6/24	864	581
GW 90 445	6/24	1536	581
GW 90 446	6/24	2304	581
GW 90 447	6/24	1536	581
GW 90 448	6/24	1536	581
GW 90 449	6/24	1536	581
GW 90 450	6/24	1536	581
GW 90 451	6/24	1536	581
GW 90 582	100	8800	470
GW 90 582	100	8800	502
GW 90 583	100	11200	470
GW 90 583	100	11200	502
GW 90 706 B	1	280	453
GW 90 706 B	1	280	476
GW 90 706 S	1	280	454
GW 90 706 S	1	280	477
GW 90 708 A	1/4	120	453
GW 90 708 A	1/4	120	476

Art.-Nr-	VE Stck.	VE Pallete	Seite
GW 90 709	1	192	453
GW 90 709	1	192	476
GW 90 710	1	192	453
GW 90 710	1	192	476
GW 90 721 A	1	1248	481
GW 90 727	1	1120	481
GW 90 728	1	168	481
GW 90 729	1	168	481
GW 90 730	1	280	491
GW 90 740 A	1	234	489
GW 90 741	1	224	489
GW 90 742	1	192	489
GW 90 764	1	224	492
GW 90 765	1	192	492
GW 90 766	1/4	168	465
GW 90 766	1/4	168	493
GW 90 769	1	36	462
GW 90 770	1	195	462
GW 90 782	1	156	487
GW 90 787	1	60	487
GW 90 797 A	1	351	501
GW 90 800	1	40	500
GW 90 802	1	228	478
GW 90 807	50	7800	470
GW 90 807	50	7800	502
GW 90 808	50	7800	470
GW 90 808	50	7800	502
GW 90 833	1	1120	457
GW 90 834 A	1	780	457
GW 90 835 B	1	192	463
GW 90 836 B	1	192	463
GW 90 851	1	224	464
GW 90 852	1	224	464
GW 90 854	1	192	465
GW 90 855	1	128	465
GW 90 856	1	224	490
GW 90 857	1	224	490
GW 90 871	1	156	501
GW 90 872 A	1/4	168	502
GW 90 876	1/5	960	469
GW 90 876	1/5	960	497
GW 90 876	1/5	960	649
GW 90 881	1	40	500
GW 90 882	1	40	500
GW 90 883	1	48	500
GW 90 884	1	80	501
GW 90 885	1	195	501
GW 90 893	1/4	220	568
GW 90 896	1/4	168	568
GW 90 901 N	1/4	216	562
GW 90 902 N	1/4	216	562
GW 90 911	1/4	132	562
GW 90 911 G ①	1/4	0	562
GW 90 912	1/4	0	562
GW 90 912 G ①	1/4	0	562
GW 90 913	1/4	132	562
GW 90 913 G ①	1/4	0	562
GW 90 921	1/2	160	563
GW 90 921 G ①	1/2	0	563
GW 90 922	1/2	180	563
GW 90 922 G ①	1/2	0	563
GW 90 923	1/2	160	563
GW 90 923 G ①	1/2	0	563
GW 90 927	1/2	96	563

Art.-Nr-	VE Stck.	VE Pallete	Seite
GW 90 927 G ①	1/2	0	563
GW 90 928	1/2	160	563
GW 90 928 G ①	1/2	0	563
GW 90 929	1/2	96	563
GW 90 929 G ①	1/2	0	563
GW 90 931	1/4	88	564
GW 90 931 G ①	1/4	0	564
GW 90 932	1/4	132	564
GW 90 932 G ①	1/4	0	564
GW 90 933	1/4	132	564
GW 90 933 G ①	1/4	0	564
GW 90 941	1/2	96	564
GW 90 941 G ①	1/2	0	564
GW 90 942	1/2	144	564
GW 90 942 G ①	1/2	0	564
GW 90 943	1/2	128	564
GW 90 943 G ①	1/2	0	564
GW 90 947	1/2	96	564
GW 90 947 G ①	1/2	0	564
GW 90 948	1/2	84	564
GW 90 948 G ①	1/2	0	564
GW 90 949	1/2	96	564
GW 90 949 G ①	1/2	0	564
GW 90 950	1/2	84	564
GW 90 953	1/4	0	569
GW 90 967	1/4	208	566
GW 90 969	1/4	208	566
GW 90 986	1/4	216	568
GW 90 988	1/4	108	568
GW 90 992	1	280	569

GW92

GW 92 001	6/24	1536	582
GW 92 002	6/24	2304	582
GW 92 003	6/24	1536	582
GW 92 004	6/24	2304	582
GW 92 005	6/24	3840	582
GW 92 006	6/24	3840	582
GW 92 007	6/24	3840	582
GW 92 008	6/24	3840	582
GW 92 009	6/24	3840	582
GW 92 010	6/24	3840	582
GW 92 011	6/24	3840	582
GW 92 012	6/24	3840	582
GW 92 013	6/24	3840	582
GW 92 014	6/24	1536	582
GW 92 021	3/12	768	582
GW 92 022	3/12	768	582
GW 92 023	3/12	768	582
GW 92 024	3/12	768	582
GW 92 025	3/12	1152	582
GW 92 026	3/12	1920	582
GW 92 027	3/12	1920	582
GW 92 028	3/12	1920	582
GW 92 029	3/12	1920	582
GW 92 030	3/12	1920	582
GW 92 031	3/12	1920	582
GW 92 032	3/12	1920	582
GW 92 033	3/12	1920	582
GW 92 034	3/12	768	582
GW 92 041	3/12	768	582
GW 92 042	3/12	768	582
GW 92 043	3/12	768	582
GW 92 044	3/12	768	582

① Mai 2018 ② Juni 2018 ③ September 2018

Katalogliste

Art. -Nr-	VE		Seite
	Stck.	Pallete	
GW 92 045	3/12	1152	**582**
GW 92 046	3/12	1920	**582**
GW 92 047	3/12	1920	**582**
GW 92 048	3/12	1920	**582**
GW 92 049	3/12	1920	**582**
GW 92 050	3/12	1920	**582**
GW 92 051	3/12	1152	**582**
GW 92 052	3/12	1920	**582**
GW 92 053	3/12	1920	**582**
GW 92 054	3/12	768	**582**
GW 92 061	2/8	512	**583**
GW 92 062	2/8	512	**583**
GW 92 063	2/8	512	**583**
GW 92 064	2/8	512	**583**
GW 92 065	2/8	512	**583**
GW 92 066	2/8	1280	**583**
GW 92 067	2/8	1280	**583**
GW 92 068	2/8	1280	**583**
GW 92 069	2/8	1280	**583**
GW 92 070	2/8	1280	**583**
GW 92 071	2/8	1280	**583**
GW 92 072	2/8	1280	**583**
GW 92 073	2/8	1280	**583**
GW 92 074	2/8	512	**583**
GW 92 081	1/3	372	**583**
GW 92 082	1/3	348	**583**
GW 92 083	1/3	348	**583**
GW 92 084	1/3	348	**583**
GW 92 085	1/3	261	**583**
GW 92 086	1/3	609	**583**
GW 92 087	1/3	960	**583**
GW 92 088	1/3	960	**583**
GW 92 089	1/3	960	**583**
GW 92 090	1/3	960	**583**
GW 92 091	1/3	960	**583**
GW 92 092	1/3	912	**583**
GW 92 093	1/3	960	**583**
GW 92 094	1/3	348	**583**
GW 92 205	6/24	2304	**584**
GW 92 206	6/24	3840	**584**
GW 92 207	6/24	3840	**584**
GW 92 208	6/24	3840	**584**
GW 92 209	6/24	3840	**584**
GW 92 210	6/24	3840	**584**
GW 92 211	6/24	3840	**584**
GW 92 212	6/24	1536	**584**
GW 92 213	6/24	2304	**584**
GW 92 214	6/24	1536	**584**
GW 92 245	3/12	768	**584**
GW 92 246	3/12	768	**584**
GW 92 247	3/12	768	**584**
GW 92 248	3/12	768	**584**
GW 92 249	3/12	768	**584**
GW 92 250	3/12	768	**584**
GW 92 251	3/12	768	**584**
GW 92 252	3/12	768	**584**
GW 92 253	3/12	768	**584**
GW 92 254	3/12	768	**584**
GW 92 265	2/8	512	**584**
GW 92 266	2/8	512	**584**
GW 92 267	2/8	1280	**584**
GW 92 268	2/8	512	**584**
GW 92 269	2/8	768	**584**
GW 92 270	2/8	768	**584**

Art. -Nr-	VE		Seite
	Stck.	Pallete	
GW 92 271	2/8	512	**584**
GW 92 272	2/8	512	**584**
GW 92 273	2/8	512	**584**
GW 92 274	2/8	512	**584**
GW 92 285	1/3	609	**584**
GW 92 286	1/3	348	**584**
GW 92 287	1/3	609	**584**
GW 92 288	1/3	348	**584**
GW 92 289	1/3	348	**584**
GW 92 290	1/3	348	**584**
GW 92 291	1/3	348	**584**
GW 92 292	1/3	348	**584**
GW 92 293	1/3	348	**584**
GW 92 294	1/3	348	**584**
GW 92 405	6/24	1536	**585**
GW 92 406	6/24	1536	**585**
GW 92 407	6/24	1536	**585**
GW 92 408	6/24	1536	**585**
GW 92 409	6/24	1536	**585**
GW 92 410	6/24	1536	**585**
GW 92 411	6/24	1536	**585**
GW 92 414	6/24	1536	**585**
GW 92 445	3/12	768	**585**
GW 92 446	3/12	768	**585**
GW 92 447	3/12	768	**585**
GW 92 448	3/12	768	**585**
GW 92 449	3/12	768	**585**
GW 92 450	3/12	768	**585**
GW 92 451	3/12	768	**585**
GW 92 454	3/12	0	**585**
GW 92 465	2/8	512	**585**
GW 92 466	2/8	512	**585**
GW 92 467	2/8	512	**585**
GW 92 468	2/8	512	**585**
GW 92 469	2/8	512	**585**
GW 92 470	2/8	512	**585**
GW 92 471	2/8	512	**585**
GW 92 474	2/8	0	**585**
GW 92 485	1/3	348	**585**
GW 92 486	1/3	348	**585**
GW 92 487	1/3	348	**585**
GW 92 488	1/3	348	**585**
GW 92 489	1/3	348	**585**
GW 92 490	1/3	348	**585**
GW 92 491	1/3	348	**585**
GW 92 494	1/3	348	**585**
GW 92 505	6/24	1536	**587**
GW 92 506	6/24	2304	**587**
GW 92 507	6/24	1536	**587**
GW 92 508	6/24	3840	**587**
GW 92 509	6/24	2304	**587**
GW 92 510	6/24	1536	**587**
GW 92 511	6/24	3840	**587**
GW 92 512	6/24	1536	**587**
GW 92 513	6/24	1536	**587**
GW 92 514	6/24	1536	**587**
GW 92 545	3/12	0	**587**
GW 92 546	3/12	768	**587**
GW 92 547	3/12	768	**587**
GW 92 548	3/12	768	**587**
GW 92 549	3/12	768	**587**
GW 92 550	3/12	768	**587**
GW 92 551	3/12	768	**587**
GW 92 552	3/12	768	**587**

Art. -Nr-	VE		Seite
	Stck.	Pallete	
GW 92 553	3/12	768	**587**
GW 92 554	3/12	768	**587**
GW 92 565	2/8	512	**587**
GW 92 566	2/8	512	**587**
GW 92 567	2/8	512	**587**
GW 92 568	2/8	768	**587**
GW 92 569	2/8	512	**587**
GW 92 570	2/8	512	**587**
GW 92 571	2/8	512	**587**
GW 92 572	2/8	512	**587**
GW 92 573	2/8	512	**587**
GW 92 574	2/8	512	**587**
GW 92 585	1/3	348	**587**
GW 92 586	1/3	348	**587**
GW 92 587	1/3	348	**587**
GW 92 588	1/3	348	**587**
GW 92 589	1/3	348	**587**
GW 92 590	1/3	348	**587**
GW 92 591	1/3	348	**587**
GW 92 592	1/3	348	**587**
GW 92 593	1/3	348	**587**
GW 92 594	1/3	348	**587**
GW 92 605	6/24	1536	**586**
GW 92 606	6/24	2304	**586**
GW 92 607	6/24	3840	**586**
GW 92 608	6/24	3840	**586**
GW 92 609	6/24	1536	**586**
GW 92 610	6/24	1536	**586**
GW 92 611	6/24	1536	**586**
GW 92 612	6/24	1536	**586**
GW 92 613	6/24	1536	**586**
GW 92 614	6/24	1536	**586**
GW 92 645	3/12	768	**586**
GW 92 646	3/12	768	**586**
GW 92 647	3/12	1152	**586**
GW 92 648	3/12	768	**586**
GW 92 649	3/12	768	**586**
GW 92 650	3/12	768	**586**
GW 92 651	3/12	768	**586**
GW 92 652	3/12	768	**586**
GW 92 653	3/12	768	**586**
GW 92 654	3/12	768	**586**
GW 92 665	2/8	512	**586**
GW 92 666	2/8	512	**586**
GW 92 667	2/8	768	**586**
GW 92 668	2/8	768	**586**
GW 92 669	2/8	512	**586**
GW 92 670	2/8	768	**586**
GW 92 671	2/8	512	**586**
GW 92 672	2/8	512	**586**
GW 92 673	2/8	512	**586**
GW 92 674	2/8	512	**586**
GW 92 685	1/3	348	**586**
GW 92 686	1/3	348	**586**
GW 92 687	1/3	348	**586**
GW 92 688	1/3	348	**586**
GW 92 689	1/3	348	**586**
GW 92 690	1/3	609	**586**
GW 92 691	1/3	348	**586**
GW 92 692	1/3	348	**586**
GW 92 693	1/3	372	**586**
GW 92 694	1/3	348	**586**
GW 92 701	6/24	1536	**588**
GW 92 702	6/24	1536	**588**

Art. -Nr-	VE		Seite
	Stck.	Pallete	
GW 92 703	6/24	1536	588
GW 92 704	6/24	1536	588
GW 92 705	6/24	1536	588
GW 92 706	6/24	1536	588
GW 92 707	6/24	1536	588
GW 92 708	6/24	1536	588
GW 92 709	6/24	1536	588
GW 92 710	6/24	1536	588
GW 92 711	6/24	1536	588
GW 92 714	6/24	0	588
GW 92 741	3/12	768	588
GW 92 742	3/12	768	588
GW 92 743	3/12	768	588
GW 92 744	3/12	768	588
GW 92 745	3/12	768	588
GW 92 746	3/12	768	588
GW 92 747	3/12	768	588
GW 92 748	3/12	768	588
GW 92 749	3/12	768	588
GW 92 750	3/12	768	588
GW 92 751	3/12	768	588
GW 92 754	3/12	0	588
GW 92 761	2/8	512	588
GW 92 762	2/8	512	588
GW 92 763	2/8	512	588
GW 92 764	2/8	512	588
GW 92 765	2/8	512	588
GW 92 766	2/8	512	588
GW 92 767	2/8	512	588
GW 92 768	2/8	512	588
GW 92 769	2/8	512	588
GW 92 770	2/8	512	588
GW 92 771	2/8	512	588
GW 92 774	2/8	0	588
GW 92 781	1/3	348	588
GW 92 782	1/3	348	588
GW 92 783	1/3	348	588
GW 92 784	1/3	348	588
GW 92 785	1/3	348	588
GW 92 786	1/3	348	588
GW 92 787	1/3	348	588
GW 92 788	1/3	348	588
GW 92 789	1/3	348	588
GW 92 790	1/3	348	588
GW 92 791	1/3	372	588
GW 92 794	1/3	348	588
GW 92 805	6/24	1536	589
GW 92 806	6/24	1536	589
GW 92 807	6/24	1536	589
GW 92 808	6/24	1536	589
GW 92 809	6/24	1536	589
GW 92 810	6/24	1536	589
GW 92 811	6/24	1536	589
GW 92 812	6/24	1536	589
GW 92 813	6/24	1536	589
GW 92 845	3/12	768	589
GW 92 846	3/12	768	589
GW 92 847	3/12	768	589
GW 92 848	3/12	768	589
GW 92 849	3/12	768	589
GW 92 850	3/12	768	589
GW 92 851	3/12	768	589
GW 92 852	3/12	768	589
GW 92 853	3/12	768	589
GW 92 865	2/8	512	589
GW 92 866	2/8	512	589
GW 92 867	2/8	512	589
GW 92 868	2/8	512	589
GW 92 869	2/8	512	589
GW 92 870	2/8	512	589
GW 92 871	2/8	512	589
GW 92 872	2/8	512	589
GW 92 873	2/8	512	589
GW 92 885	1/3	348	589
GW 92 886	1/3	348	589
GW 92 887	1/3	348	589
GW 92 888	1/3	348	589
GW 92 889	1/3	348	589
GW 92 890	1/3	372	589
GW 92 891	1/3	372	589
GW 92 892	1/3	348	589
GW 92 893	1/3	348	589
GW93			
GW 93 201	1/12	768	591
GW 93 202	1/12	768	591
GW 93 203	1/12	768	591
GW 93 204	1/12	768	591
GW 93 205	1/12	768	591
GW 93 206	1/12	768	591
GW 93 221	1/8	224	591
GW 93 222	1/8	224	591
GW 93 223	1/8	224	591
GW 93 224	1/8	224	591
GW 93 225	1/8	224	591
GW 93 226	1/8	224	591
GW 93 231	1/4	120	591
GW 93 232	1/4	120	591
GW 93 233	1/4	120	591
GW 93 234	1/4	120	591
GW 93 235	1/4	120	591
GW 93 236	1/4	120	591
GW 93 241	1/4	120	591
GW 93 242	1/4	120	591
GW 93 243	1/4	120	591
GW 93 244	1/4	120	591
GW 93 245	1/4	120	591
GW 93 246	1/4	120	591
GW 93 307	1/12	768	590
GW 93 308	1/12	384	590
GW 93 309	1/12	768	590
GW 93 327	1/8	360	590
GW 93 328	1/8	360	590
GW 93 329	1/8	224	590
GW 93 337	1/4	240	590
GW 93 338	1/4	240	590
GW 93 339	1/4	240	590
GW 93 347	1/4	240	590
GW 93 348	1/4	240	590
GW 93 349	1/4	240	590
GW 93 356	1/12	768	590
GW 93 357	1/12	768	590
GW 93 358	1/12	768	590
GW 93 376	1/8	224	590
GW 93 377	1/8	224	590
GW 93 378	1/8	224	590
GW 93 386	1/4	120	590
GW 93 387	1/4	120	590
GW 93 388	1/4	120	590
GW 93 396	1/4	120	590
GW 93 397	1/4	120	590
GW 93 398	1/4	120	590
GW94			
GW 94 305	1/6	744	604
GW 94 306	1/6	744	604
GW 94 307	1/6	1302	604
GW 94 308	1/6	744	604
GW 94 309	1/6	744	604
GW 94 310	1/6	744	604
GW 94 311	1/6	744	604
GW 94 315	1/6	744	604
GW 94 316	1/6	744	604
GW 94 317	1/6	744	604
GW 94 318	1/6	744	604
GW 94 319	1/6	744	604
GW 94 320	1/6	744	604
GW 94 325	1/6	744	604
GW 94 326	1/6	744	604
GW 94 327	1/6	744	604
GW 94 328	1/6	744	604
GW 94 329	1/6	744	604
GW 94 330	1/6	744	604
GW 94 331	1/6	744	604
GW 94 335	1/6	744	604
GW 94 336	1/6	744	604
GW 94 337	1/6	744	604
GW 94 338	1/6	744	604
GW 94 339	1/6	744	604
GW 94 340	1/6	744	604
GW 94 345	1/4	464	605
GW 94 346	1/4	464	605
GW 94 347	1/4	464	605
GW 94 348	1/4	464	605
GW 94 349	1/4	464	605
GW 94 350	1/4	464	605
GW 94 351	1/4	464	605
GW 94 355	1/4	464	605
GW 94 356	1/4	464	605
GW 94 357	1/4	464	605
GW 94 358	1/4	464	605
GW 94 359	1/4	464	605
GW 94 360	1/4	464	605
GW 94 365	1/3	348	605
GW 94 366	1/3	348	605
GW 94 367	1/3	609	605
GW 94 368	1/3	348	605
GW 94 369	1/3	348	605
GW 94 370	1/3	348	605
GW 94 371	1/3	348	605
GW 94 375	1/3	348	605
GW 94 376	1/3	348	605
GW 94 377	1/3	348	605
GW 94 378	1/3	348	605
GW 94 379	1/3	348	605
GW 94 380	1/3	348	605
GW 94 502	1/2	432	611
GW 94 503	1/2	288	611
GW 94 504	1/2	288	611
GW 94 512	1/2	288	611
GW 94 513	1/2	288	611
GW 94 514	1/2	288	611

Katalogliste

Art. -Nr-	VE		Seite
	Stck.	Pallete	
GW 94 522	1/2	152	**611**
GW 94 523	1/2	152	**611**
GW 94 524	1/2	152	**611**
GW 94 532	1/2	152	**611**
GW 94 533	1/2	152	**611**
GW 94 534	1/2	152	**611**
GW 94 542	1/2	192	**611**
GW 94 543	1/2	192	**611**
GW 94 544	1/2	192	**611**
GW 94 547	1/2	192	**611**
GW 94 548	1/2	192	**611**
GW 94 549	1/2	192	**611**
GW 94 563	1/2	432	**612**
GW 94 565	1/2	288	**612**
GW 94 566	1/2	216	**612**
GW 94 583	1/2	228	**612**
GW 94 585	1/2	152	**612**
GW 94 586	1/2	192	**612**
GW 94 595	1/2	288	**612**
GW 94 598	1/2	192	**612**
GW 94 600	1/2	192	**612**
GW 94 866	1/4	640	**614**
GW 94 867	1/4	464	**614**
GW 94 869	1/4	640	**614**
GW 94 885	1/4	464	**614**
GW 94 897	1/4	868	**614**
GW 94 898	1/4	640	**614**
GW 94 899	1/4	464	**614**
GW 94 900	1/4	464	**614**
GW95			
GW 95 105	1/6	744	**607**
GW 95 106	1/6	744	**607**
GW 95 107	1/6	1302	**607**
GW 95 108	1/6	744	**607**
GW 95 109	1/6	744	**607**
GW 95 110	1/6	744	**607**
GW 95 111	1/6	744	**607**
GW 95 115	1/6	744	**607**
GW 95 116	1/6	744	**607**
GW 95 117	1/6	744	**607**
GW 95 118	1/6	744	**607**
GW 95 119	1/6	744	**607**
GW 95 120	1/6	744	**607**
GW 95 125	1/6	744	**607**
GW 95 126	1/6	744	**607**
GW 95 127	1/6	744	**607**
GW 95 128	1/6	744	**607**
GW 95 129	1/6	744	**607**
GW 95 130	1/6	744	**607**
GW 95 131	1/6	744	**607**
GW 95 135	1/6	744	**607**
GW 95 136	1/6	744	**607**
GW 95 137	1/6	744	**607**
GW 95 138	1/6	744	**607**
GW 95 139	1/6	744	**607**
GW 95 140	1/6	744	**607**
GW 95 145	1/4	0	**607**
GW 95 146	1/4	464	**607**
GW 95 147	1/4	464	**607**
GW 95 148	1/4	496	**607**
GW 95 149	1/4	0	**607**
GW 95 150	1/4	512	**607**
GW 95 151	1/4	0	**607**

Art. -Nr-	VE		Seite
	Stck.	Pallete	
GW 95 155	1/4	464	**607**
GW 95 156	1/4	464	**607**
GW 95 157	1/4	464	**607**
GW 95 158	1/4	0	**607**
GW 95 159	1/4	0	**607**
GW 95 160	1/4	464	**607**
GW 95 165	1/3	348	**607**
GW 95 166	1/3	348	**607**
GW 95 167	1/3	372	**607**
GW 95 168	1/3	372	**607**
GW 95 169	1/3	348	**607**
GW 95 170	1/3	348	**607**
GW 95 171	1/3	348	**607**
GW 95 175	1/3	348	**607**
GW 95 176	1/3	348	**607**
GW 95 177	1/3	372	**607**
GW 95 178	1/3	348	**607**
GW 95 179	1/3	372	**607**
GW 95 180	1/3	372	**607**
GW 95 205	1/6	744	**608**
GW 95 206	1/6	744	**608**
GW 95 207	1/6	744	**608**
GW 95 208	1/6	744	**608**
GW 95 209	1/6	744	**608**
GW 95 210	1/6	744	**608**
GW 95 211	1/6	744	**608**
GW 95 215	1/6	744	**608**
GW 95 216	1/6	744	**608**
GW 95 217	1/6	744	**608**
GW 95 218	1/6	744	**608**
GW 95 219	1/6	744	**608**
GW 95 220	1/6	744	**608**
GW 95 225	1/6	744	**608**
GW 95 225 MA	1/6	744	**609**
GW 95 226	1/6	1302	**608**
GW 95 226 MA	1/6	744	**609**
GW 95 227	1/6	1302	**608**
GW 95 227 MA	1/6	744	**609**
GW 95 228	1/6	744	**608**
GW 95 228 MA	1/6	744	**609**
GW 95 229	1/6	744	**608**
GW 95 229 MA	1/6	744	**609**
GW 95 230	1/6	744	**608**
GW 95 230 MA	1/6	744	**609**
GW 95 231	1/6	744	**608**
GW 95 231 MA	1/6	744	**609**
GW 95 235	1/6	744	**608**
GW 95 235 MA	1/6	744	**609**
GW 95 236	1/6	744	**608**
GW 95 236 MA	1/6	744	**609**
GW 95 237	1/6	744	**608**
GW 95 237 MA	1/6	744	**609**
GW 95 238	1/6	744	**608**
GW 95 238 MA	1/6	744	**609**
GW 95 239	1/6	744	**608**
GW 95 239 MA	1/6	744	**609**
GW 95 240	1/6	744	**608**
GW 95 240 MA	1/6	744	**609**
GW 95 245	1/4	464	**608**
GW 95 246	1/4	464	**608**
GW 95 247	1/4	464	**608**
GW 95 248	1/4	464	**608**
GW 95 249	1/4	464	**608**
GW 95 250	1/4	464	**608**

Art. -Nr-	VE		Seite
	Stck.	Pallete	
GW 95 325	1/6	744	**610**
GW 95 326	1/6	744	**610**
GW 95 327	1/6	1302	**610**
GW 95 328	1/6	744	**610**
GW 95 329	1/6	744	**610**
GW 95 330	1/6	744	**610**
GW 95 331	1/6	744	**610**
GW 95 335	1/6	0	**610**
GW 95 336	1/6	744	**610**
GW 95 337	1/6	744	**610**
GW 95 338	1/6	744	**610**
GW 95 339	1/6	744	**610**
GW 95 340	1/6	744	**610**
GW 95 436	1/2	152	**613**
GW 95 438	1/2	152	**613**
GW 95 446	1/2	128	**613**
GW 95 448	1/2	128	**613**
GW 95 456	1/2	128	**613**
GW 95 458	1/2	128	**613**
GW 95 468	1/2	152	**613**
GW 95 470	1/2	152	**613**
GW 95 478	1/2	128	**613**
GW 95 480	1/2	128	**613**
GW 95 488	1/2	128	**613**
GW 95 490	1/2	64	**613**
GW 95 512	1/2	128	**613**
GW 95 606	1	320	**614**
GW 95 608	1	320	**614**
GW 95 609	1	320	**614**
GW 95 701	1	176	**617**
GW 95 706	1	176	**617**
GW 95 716	1	176	**617**
GW 95 718	1	176	**617**
GW 95 721	1	176	**617**
GW 95 723	1	176	**617**
GW 95 726	1	176	**617**
GW 95 728	1	176	**617**
GW 95 729	1	176	**617**
GW 95 731	1	176	**617**
GW 95 733	1	176	**617**
GW 95 737	1	176	**617**
GW 95 743	1	176	**617**
GW 95 785	1/6	0	**608**
GW 95 786	1/6	744	**608**
GW 95 787	1/6	744	**608**
GW 95 788	1/6	744	**608**
GW 95 789	1/6	744	**608**
GW 95 790	1/6	744	**608**
GW 95 791	1/6	744	**608**
GW 95 795	1/6	0	**610**
GW 95 796	1/6	0	**610**
GW 95 797	1/6	744	**610**
GW 95 798	1/6	0	**610**
GW 95 799	1/6	0	**610**
GW 95 800	1/6	0	**610**
GW 95 801	1/6	0	**610**
GW 95 805	1/6	744	**606**
GW 95 806	1/6	744	**606**
GW 95 807	1/6	744	**606**
GW 95 808	1/6	744	**606**
GW 95 809	1/6	744	**606**
GW 95 810	1/6	744	**606**
GW 95 811	1/6	744	**606**
GW 95 815	1/3	348	**606**

Art. -Nr-	VE		Seite
	Stck.	Pallete	
GW 95 816	1/3	348	606
GW 95 817	1/3	348	606
GW 95 818	1/3	348	606
GW 95 819	1/3	348	606
GW 95 820	1/3	348	606
GW 95 821	1/3	348	606
GW 95 825	1/6	0	609
GW 95 826	1/6	744	609
GW 95 827	1/6	744	609
GW 95 828	1/6	744	609
GW 95 829	1/6	744	609
GW 95 830	1/6	744	609
GW 95 831	1/6	744	609
GW 95 835	1/6	744	610
GW 95 836	1/6	744	610
GW 95 837	1/6	744	610
GW 95 838	1/6	744	610
GW 95 839	1/6	744	610
GW 95 840	1/6	744	610
GW 95 841	1/6	744	610
GW 95 847	1/6	744	606
GW 95 848	1/6	744	606
GW 95 849	1/6	744	606
GW 95 850	1/6	744	606
GW 95 857	1/3	348	606
GW 95 858	1/3	348	606
GW 95 859	1/3	348	606
GW 95 860	1/3	348	606
GW 95 921	1/2	320	360
GW 95 921	1/2	320	618
GW 95 922	1/2	480	360
GW 95 922	1/2	480	618
GW 95 923	1/2	320	360
GW 95 923	1/2	320	618
GW 95 924	1/2	560	360
GW 95 924	1/2	560	618
GW 95 925	1/2	320	360
GW 95 925	1/2	320	618
GW 95 926	1/2	320	360
GW 95 926	1/2	320	618
GW 95 928	5/100	400	360
GW 95 928	5/100	400	618
GW96			
GW 96 001	1/16	1824	622
GW 96 003	1/12	912	624
GW 96 004	1/12	1392	624
GW 96 005	1	1392	624
GW 96 006	1/16	1216	622
GW 96 007	1	1044	624
GW 96 009	1/16	1216	622
GW 96 011	1/8	1280	623
GW 96 012	1/8	1920	623
GW 96 014	1/6	744	568
GW 96 015	1/12	2736	624
GW 96 016	1/8	1280	623
GW 96 017	1/8	1280	623
GW 96 018	1/8	1280	623
GW 96 022	10/100	16000	623
GW 96 026	10/100	16000	623
GW 96 038	1/10	15600	625
GW 96 041	10/100	16000	625
GW 96 042	10/100	6400	623
GW 96 071	10	4400	627

Art. -Nr-	VE		Seite
	Stck.	Pallete	
GW 96 080	1	0	627
GW 96 104	6/12	1392	635
GW 96 105	6/12	2436	635
GW 96 114	3/12	1152	635
GW 96 115	3/12	1152	635
GW 96 124	2/8	512	635
GW 96 125	2/8	768	635
GW 96 134	1/3	609	635
GW 96 135	1/3	609	635
GW 96 146	6/24	1536	635
GW 96 147	6/24	1536	635
GW 96 148	6/24	1536	635
GW 96 149	6/24	1536	635
GW 96 156	3/12	768	635
GW 96 157	3/12	768	635
GW 96 158	3/12	768	635
GW 96 159	3/12	768	635
GW 96 166	2/8	512	635
GW 96 167	2/8	512	635
GW 96 168	2/8	512	635
GW 96 169	2/8	512	635
GW 96 176	1/2	560	635
GW 96 177	1/2	320	635
GW 96 178	1/2	320	635
GW 96 179	1/2	320	635
GW 96 186	1	480	635
GW 96 186	1	480	659
GW 96 187	1	480	635
GW 96 187	1	480	659
GW 96 205	12	1080	629
GW 96 206	12	3240	629
GW 96 207	12	768	629
GW 96 215	6	768	629
GW 96 216	6	1404	629
GW 96 217	6	384	629
GW 96 218	2	360	629
GW 96 220	12	3240	629
GW 96 226	12	2460	629
GW 96 226	12	2460	660
GW 96 227	6	1260	629
GW 96 227	6	1260	660
GW 96 249	2/4	464	637
GW 96 250	2/4	464	637
GW 96 254	2/4	464	637
GW 96 255	2/4	896	637
GW 96 301	6	864	629
GW 96 302	6	1404	629
GW 96 303	6	384	629
GW 96 306	4	512	629
GW 96 307	4	936	629
GW 96 308	4	256	629
GW 96 311	3	320	629
GW 96 312	3	702	629
GW 96 313	3	256	629
GW 96 314	1	225	629
GW 96 321	4	1148	653
GW 96 322	4	640	653
GW 96 323	1	495	653
GW 96 324	1	360	653
GW 96 331	1/4	464	634
GW 96 332	1	360	634
GW 96 333	1	180	634
GW 96 334	1	180	634
GW 96 335	1	60	634

Art. -Nr-	VE		Seite
	Stck.	Pallete	
GW 96 336	1	100	634
GW 96 337	1	50	634
GW 96 339	1/2	390	644
GW 96 340	1/5	780	644
GW 96 401	12	3168	652
GW 96 402	12	3108	652
GW 96 403	6	1584	652
GW 96 406	12	3168	652
GW 96 407	12	3168	652
GW 96 408	6	1584	652
GW 96 411	4	660	652
GW 96 421	6	1722	653
GW 96 422	6	1722	653
GW 96 423	6	1230	653
GW 96 424	6	1230	653
GW 96 425	6	1230	653
GW 96 426	6	1230	653
GW 96 431	4	656	653
GW 96 432	4	820	653
GW 96 433	4	984	653
GW 96 434	4	820	653
GW 96 441	1	448	651
GW 96 442	1	448	651
GW 96 443	1	384	651
GW 96 444	1	384	651
GW 96 445	1	384	651
GW 96 446	1	126	651
GW 96 447	1	384	651
GW 96 448	1	396	651
GW 96 449	1	384	651
GW 96 450	1	84	651
GW 96 451	1	108	651
GW 96 452	1	72	651
GW 96 453	1	90	651
GW 96 491	20	2400	627
GW 96 492	20	2880	627
GW 96 500	1/25	11000	626
GW 96 501	1/25	11000	626
GW 96 503	1/50	22000	628
GW 96 507 F	1/10	1120	626
GW 96 522	2/8	768	654
GW 96 523	2/8	512	654
GW 96 524	2/8	768	654
GW 96 525	2/8	0	654
GW 96 526	2/8	768	654
GW 96 531	3/12	1392	636
GW 96 532	3/12	1044	636
GW 96 533	3/12	2088	636
GW 96 534	3/12	1440	636
GW 96 535	1/12	1392	636
GW 96 536	1/12	1392	636
GW 96 537	1/12	1392	636
GW 96 538	1/12	1392	636
GW 96 539	3/12	1392	636
GW 96 540	1/12	1044	636
GW 96 541	1/12	1392	636
GW 96 542	1/12	1392	636
GW 96 551	3/12	1392	636
GW 96 552	1/12	1488	636
GW 96 553	3/12	1392	636
GW 96 554	1/12	1392	636
GW 96 555	3/12	0	636
GW 96 556	1/12	1392	636
GW 96 561	3/12	1044	652

Katalogliste

Art. -Nr-	VE		Seite
	Stck.	Pallete	
GW 96 562	3/12	1044	652
GW 96 563	1/12	1044	652
GW 96 564	1/12	1044	652
GW 96 565	1/12	1044	652
GW 96 566	1/12	1044	651
GW 96 567	1/12	1044	651
GW 96 568	1/12	1392	651
GW 96 569	1/12	1044	651
GW 96 570	1/12	1044	651
GW 96 571	1/12	1044	651
GW 96 581	3/12	2436	651
GW 96 582	3/12	1392	651
GW 96 583	3/12	1044	651
GW 96 584	3/12	1044	651
GW 96 585	3/12	1044	651
GW 96 586	1/12	1044	651
GW 96 587	1/12	1044	651
GW 96 588	1/12	1044	651
GW 96 589	1/12	1044	651
GW 96 590	1/12	1044	651
GW 96 591	1/12	1044	651
GW 96 592	1/12	1392	651
GW 96 598	1/12	0	651
GW 96 751	1/4	464	630
GW 96 752	1/4	464	630
GW 96 753	1/4	464	630
GW 96 754	1/4	464	630
GW 96 755	1/4	464	630
GW 96 756	1/4	464	630
GW 96 757	1/4	464	630
GW 96 758	1/4	464	630
GW 96 759	1/4	464	630
GW 96 760	1/4	464	630
GW 96 761	1/4	464	630
GW 96 762	1/4	464	630
GW 96 763	1/4	464	630
GW 96 764	1/12	1044	630
GW 96 765	1/12	1392	630
GW 96 767	1/6	744	630
GW 96 769	1/6	744	631
GW 96 770	1/6	744	631
GW 96 771	1	64	631
GW 96 781	1/6	1302	653
GW 96 783	1/50	1500	653
GW 96 809	1/8	960	645
GW 96 814	1/8	1280	645
GW 96 815	1/8	1280	645
GW 96 821	1/4	464	647
GW 96 830	1/8	1280	646
GW 96 831	1/4	812	646
GW 96 832	1/4	464	646
GW 96 836	1/8	1280	646
GW 96 844	1/4	464	646
GW 96 845	1/4	464	646
GW 96 846	1/4	348	646
GW 96 851	1/4	464	637
GW 96 852	1/4	464	637
GW 96 853	1/4	348	637
GW 96 856	1/4	348	637
GW 96 861	1/4	1056	647
GW 96 862	1/4	528	647
GW 96 867	1/4	640	647
GW 96 871	1/4	1056	648
GW 96 872	1/4	1056	648

Art. -Nr-	VE		Seite
	Stck.	Pallete	
GW 96 873	1/4	1056	648
GW 96 878	1/4	464	648
GW 96 879	1/4	640	648
GW 96 881	1/4	640	650
GW 96 891	1/2	174	646
GW 96 892	1/2	400	646
GW 96 895	1	160	646
GW 96 897	1/4	640	650
GW 96 899	1/2	360	650
GW 96 906	1/8	1280	642
GW 96 907	1/8	1280	642
GW 96 908	1/8	1280	642
GW 96 909	1/8	1280	642
GW 96 951	1/4	464	637
GW 96 952	1/4	464	637
GW 96 953	1/4	464	637
GW 96 961	50	3000	628
GW 96 962	50	3000	628
GW 96 963	10	58000	628
GW 96 964	10	58000	628
GW 96 965	10	58000	628
GW 96 966	10	58000	628
GW 96 967	10	8320	628
GW 96 968	20	2880	627
GW 96 969	25	3150	627
GW 96 971	1/10	11600	648
GW 96 972	1/10	11600	648
GW 96 973	1/10	11600	648
GW 96 974	1/10	11600	648
GW 96 975	1/10	11600	648
GW 96 976	1/10	11600	648
GW 96 977	1/10	11600	648
GW 96 978	1/10	11600	648
GW 96 979	1/10	11600	648
GW 96 980	1/10	32000	648
GW 96 981	1/10	32000	648
GW 96 984	50	10500	626
GW 96 985	25	5250	626
GW 96 986	25	5250	626
GW 96 987	20	3200	626
GW 96 988	50	3500	626
GW 96 988	50	3500	626
GW 96 989	20	1400	626
GW 96 990	20	1400	626
GW 96 991	15	225	626
GW 96 992	50	10500	626
GW 96 993	25	5250	626
GW 96 994	25	5250	626
GW 96 995	20	4200	626
GW 96 996	50	3150	626
GW 96 997	20	1400	626
GW 96 998	20	1260	626
GW 96 999	15	735	626

GW97

GW 97 601	1	5	699
GW 97 602	1	5	699
GW 97 604	1	5	699
GW 97 605	1	5	699
GW 97 607	1	5	699
GW 97 608	1	5	699
GW 97 610	1	5	699
GW 97 611	1	5	699
GW 97 613	1	5	699

Art. -Nr-	VE		Seite
	Stck.	Pallete	
GW 97 614	1	5	699
GW 97 616	1	5	699
GW 97 617	1	5	699
GW 97 619	1	5	699
GW 97 620	1	5	699
GW 97 622	1	5	699
GW 97 623	1	5	699
GW 97 625	1	5	699
GW 97 626	1	5	699
GW 97 628	1	5	699
GW 97 629	1	5	699
GW 97 631	1	5	699
GW 97 632	1	5	699
GW 97 634	1	5	699
GW 97 635	1	5	699
GW 97 637	1	5	699
GW 97 638	1	5	699
GW 97 640	1	5	699
GW 97 641	1	5	699
GW 97 643	1	5	699
GW 97 644	1	5	699
GW 97 646	1	5	699
GW 97 647	1	5	699
GW 97 649	1	5	700
GW 97 650	1	5	700
GW 97 652	1	5	700
GW 97 653	1	5	700
GW 97 655	1	5	700
GW 97 656	1	5	700
GW 97 658	1	5	700
GW 97 659	1	5	700
GW 97 661	1	5	700
GW 97 662	1	5	700
GW 97 664	1	5	700
GW 97 665	1	5	700
GW 97 667	1	5	700
GW 97 668	1	5	700
GW 97 670	1	5	700
GW 97 671	1	5	700
GW 97 715	1	5	702
GW 97 716	1	5	702
GW 97 718	1	5	702
GW 97 719	1	5	702
GW 97 721	1	228	635
GW 97 721	1	228	730
GW 97 722	1	228	635
GW 97 722	1	228	730
GW 97 723	1	456	635
GW 97 723	1	456	730
GW 97 724	1	228	635
GW 97 724	1	228	730
GW 97 725	1	228	635
GW 97 725	1	228	730
GW 97 726	1	504	635
GW 97 726	1	504	730
GW 97 727	1	224	730
GW 97 728	1	224	730
GW 97 729	1	126	730
GW 97 730	1	126	730
GW 97 731	1	48	731
GW 97 732	1	48	731
GW 97 733	1	48	731
GW 97 734	1	48	731
GW 97 761	1	144	731

Art. -Nr-	VE Stck.	VE Pallete	Seite
GW 97 767	1	24	731
GW 97 772	1	150	733
GW 97 773	1	117	733
GW 97 774	1	117	732
GW 97 775	1	117	732
GW98			
GW 98 221	1	4	709
GW 98 222	1	4	709
GW 98 223	1	4	709
GW 98 224	1	4	709
GW 98 225	1	8	709
GW 98 226	1	16	709
GW 98 227	1	16	709
GW 98 228	1	8	709
GW 98 260	1	280	711
GW 98 261	1	264	711
GW 98 263	1	160	711
GW 98 264	1	280	711
GW 98 265	1	160	711
GW 98 268	1	0	712
GW 98 281	1	264	711
GW 98 282	1	132	711
GW 98 284	1	132	711
GW 98 285	1	160	711
GW 98 286	1	160	711
GW 98 288	1	132	711
GW 98 289	1	160	711
GW 98 291	1	132	711
GW 98 292	1	132	711
GW 98 295	1	160	710
GW 98 296	1	780	710
GW 98 300	1	160	712
GW 98 301	1	264	712
GW 98 305	1	36	712
GW 98 306	1	160	712
GW 98 307	1	264	712
GW 98 310	1	264	710
GW 98 311	1	780	710
GW 98 326	1	16	713
GW 98 331	1	16	713
GW 98 332	1	16	713
GW 98 335	1	160	710
GW 98 336	1	640	710
GW 98 344	1	24	713
GW 98 345	1	72	713
GW 98 346	1	72	713
GW 98 354	1	18	714
GW 98 355	1	0	714
GW 98 356	1	0	714
GW 98 361	1	96	714
GW 98 362	1	100	714
GW 98 364	1	0	715
GW 98 365	1	0	715
GW 98 366	1	160	715
GW 98 367	1	160	710
GW 98 380	1	5	716
GW 98 389	1	84	717
GW 98 390	1	160	717
GW 98 399	1	90	717
GW 98 400	1	90	717
GW 98 401	1	84	717
GW 98 421	1	0	718
GW 98 422	1	0	718

Art. -Nr-	VE Stck.	VE Pallete	Seite
GW 98 424	1	195	712
GW 98 434	1	80	719
GW 98 435	1	80	719
GW 98 456	1	30	720
GW 98 457	1	24	720
GW 98 458	1	0	721
GW 98 481	1	280	710
GW 98 482	1	280	710
GW 98 483	1	280	710
GW 98 484	1	280	710
GW 98 485	1	160	710
GW 98 486	1	160	710
GW 98 487	1	280	710
GW 98 490	1	280	714
GW 98 508	1	960	733
GW 98 509	1	320	733
GW 98 510	1	320	733
GW 98 511	1	320	733
GW 98 512	1	320	733
GW 98 514	1	3900	732
GW 98 515	1	4680	732
GW 98 516	1	1560	732
GW 98 517	1	609	733
GW 98 521	1	1160	731
GW 98 522	1	150	731
GW 98 523	1	1160	731
GW 98 524	1	1160	731
GW 98 525	1	360	731
GWA1			
GW A1 501 ①	1/4	0	442
GW A1 502 ①	1/4	0	442
GW A1 511 ①	1/2	0	446
GW A1 512 ①	1/6	0	447
GW A1 513 ①	1/6	0	446
GW A1 514	1/6	396	119
GW A1 514	1/6	396	168
GW A1 514	1/6	396	218
GW A1 514	1/6	396	305
GW A1 514	1/6	396	332
GW A1 514	1/6	396	447
GW A1 521	1/4	624	119
GW A1 521	1/4	624	168
GW A1 521	1/4	624	218
GW A1 521	1/4	624	305
GW A1 521	1/4	624	332
GW A1 521	1/4	624	443
GW A1 522	1/4	624	443
GW A1 523	1/4	960	445
GW A1 523	1/4	960	643
GW A1 526	1/4	624	444
GW A1 526	1/4	624	643
GW A1 531 ①	1/4	800	443
GW A1 706 ①	1/12	384	442
GW A1 911	1	180	445
GW A1 911	1	180	644
GW A1 912	1	180	445
GW A1 912	1	180	644
GW A1 916	1/6	540	444
GW A1 916	1/6	540	643
GWA9			
GW A9 000 ①	1	0	447
GW A9 000 ①	1	0	454
GW A9 000 ①	1	0	477

Art. -Nr-	VE Stck.	VE Pallete	Seite
GW A9 108	1	64	490
GW A9 126	1	50	491
GW A9 301	1	168	492
GW A9 302	1	224	492
GW A9 313	1	96	492
GW A9 350	1/48	3072	464
GW A9 350	1/48	3072	492
GW A9 351	1	112	464
GW A9 352	1	112	464
GW A9 421	1	200	479
GW A9 471	1	160	455
GW A9 531	1	224	487
GW A9 532	1	288	488
GW A9 540	1	800	488
GW A9 541	1	300	488
GW A9 542	1	240	488
GW A9 705	1/8	960	454
GW A9 705	1/8	960	477
GW A9 707	1/8	936	477
GW A9 781	1	100	499
GW A9 782	1	100	499
GW A9 783	1	100	499
GW A9 784	1	100	499
GWD0			
GW D0 951	1/4	168	569
GW D0 953	1/4	0	569
GW D0 971	1/4	168	566
GW D0 976	1/4	168	566
GW D0 978	1/4	168	566
GW D0 991	1/4	184	567
GW D0 996	1/4	168	567
GW D0 998	1/4	168	567
GWD4			
GW D4 011	1/6	744	614
GW D4 012	1/6	744	614
GW D4 013	1/6	1302	614
GW D4 014	1/6	744	614
GW D4 032	1/6	1302	614
GW D4 033	1/6	744	614
GW D4 034	1/6	744	614
GW D4 035	1/6	744	614
GW D4 052	1/6	744	614
GW D4 053	1/6	744	614
GW D4 054	1/6	744	614
GW D4 055	1/6	744	614
GW D4 072	1/6	744	614
GW D4 073	1/6	744	614
GW D4 074	1/6	744	614
GW D4 092	1/6	0	614
GW D4 093	1/6	0	614
GW D4 094	1/6	0	614
GW D4 111	1/3	348	614
GW D4 112	1/3	609	614
GW D4 113	1/3	348	614
GW D4 114	1/3	348	614
GW D4 132	1/3	651	614
GW D4 133	1/3	261	614
GW D4 134	1/3	372	614
GW D4 135	1/3	348	614
GW D4 152	1/3	372	614
GW D4 153	1/3	348	614
GW D4 154	1/3	372	614
GW D4 155	1/3	372	614

Katalogliste

Art.-Nr-	VE Stck.	VE Pallete	Seite
GW D4 172	1/3	348	614
GW D4 173	1/3	348	614
GW D4 174	1/3	348	614
GW D4 192	1/3	348	614
GW D4 193	1/3	348	614
GW D4 194	1/3	348	614
GW D4 195	1/3	348	614
GW D4 202	1/6	744	615
GW D4 203	1/6	744	615
GW D4 205	1/6	744	615
GW D4 206	1/6	744	615
GW D4 208	1/6	744	615
GW D4 209	1/6	744	615
GW D4 211	1/6	0	615
GW D4 217	1/3	348	615
GW D4 218	1/3	348	615
GW D4 220	1/3	372	615
GW D4 221	1/3	348	615
GW D4 223	1/3	372	615
GW D4 224	1/3	348	615
GW D4 226	1/3	348	615
GW D4 227	1/3	348	615
GW D4 234	1/6	744	616
GW D4 235	1/6	744	616
GW D4 237	1/6	744	616
GW D4 238	1/6	744	616
GW D4 240	1/6	744	616
GW D4 243	1/6	0	616
GW D4 244	1/6	0	616
GW D4 249	1/3	372	616
GW D4 250	1/3	348	616
GW D4 252	1/3	372	616
GW D4 253	1/3	348	616
GW D4 255	1/3	348	616
GW D4 258	1/3	348	616
GW D4 259	1/3	0	616
GW D4 312	1/3	348	614
GW D4 314	1/3	348	614
GW D4 317	1/3	351	615
GW D4 332	1/3	348	614
GW D4 334	1/3	348	614
GW D4 337	1/3	0	615
GW D4 352	1/3	348	614
GW D4 354	1/3	348	614
GW D4 357	1/3	348	615
GW D4 817 P	1/4	280	565
GW D4 817 R	1/4	280	565
GW D4 827 P	1/4	184	565
GW D4 827 R	1/4	168	565
GWD6			
GW D6 002	1/16	928	624
GW D6 007	1/16	928	624
GW D6 010	1/16	928	624
GW D6 013	1/8	928	624
GW D6 015	1/8	992	624
GW D6 026	1/50	6000	625
GW D6 027	1/10	1200	625
GW D6 401	1	744	632
GW D6 402	1	348	632
GW D6 404	1	348	632
GW D6 405	1	96	632
GW D6 407	1	744	632
GW D6 409	1	348	632

Art.-Nr-	VE Stck.	VE Pallete	Seite
GW D6 411	1	1044	632
GW D6 412	1	1044	632
GW D6 413	1	1044	632
GW D6 417	1	744	632
GW D6 418	1	1302	632
GW D6 419	1	348	632
GW D6 420	1	348	632
GW D6 426	1	480	632
GW D6 426	1	480	659
GW D6 428	1	464	632
GW D6 428	1	464	659
GW D6 430	1	1392	632
GW D6 433	1	1392	633
GW D6 434	1	696	633
GW D6 435	1	696	633
GW D6 436	1	756	633
GW D6 438	1	756	633
GW D6 441	1	696	633
GW D6 442	1	696	633
GW D6 443	1	420	633
GW D6 446	1	696	633
GW D6 448	1	60	633
GW D6 451	1	696	633
GW D6 452	1	696	633
GW D6 453	1	696	633
GW D6 601	6/24	1920	639
GW D6 602	6/24	1920	639
GW D6 603	6/24	1920	639
GW D6 604	6/24	1920	639
GW D6 606	6/24	1920	639
GW D6 608	6/24	1920	639
GW D6 610	6/24	1920	639
GW D6 611	6/24	1920	639
GW D6 617	6/24	1920	639
GW D6 618	6/24	1920	639
GW D6 619	6/24	1920	639
GW D6 624	6/24	1920	639
GW D6 626	3/12	960	639
GW D6 627	3/12	960	639
GW D6 629	3/12	960	639
GW D6 630	3/12	960	639
GW D6 632	3/12	960	639
GW D6 633	3/12	960	639
GW D6 634	3/12	960	639
GW D6 641	6/24	1536	640
GW D6 642	6/24	1536	640
GW D6 643	6/24	1536	640
GW D6 644	6/24	2304	640
GW D6 646	6/24	1536	640
GW D6 647	6/24	1536	640
GW D6 648	6/24	1536	640
GW D6 649	6/24	1536	640
GW D6 650	6/24	1536	640
GW D6 652	6/24	1536	640
GW D6 653	6/24	0	640
GW D6 654	6/24	480	640
GW D6 657	6/24	1536	640
GW D6 658	6/24	1536	640
GW D6 659	6/24	1536	640
GW D6 663	3/12	768	640
GW D6 664	3/12	768	640
GW D6 667	3/12	768	640
GW D6 668	3/12	768	640
GW D6 669	3/12	768	640

Art.-Nr-	VE Stck.	VE Pallete	Seite
GW D6 671	1/20	1280	641
GW D6 672	1/20	1600	641
GW D6 676	1/20	1600	641
GW D6 677	1/20	1600	641
GW D6 678	1/20	1600	641
GW D6 701	6/24	1920	638
GW D6 702	6/24	1920	638
GW D6 703	6/24	1920	638
GW D6 705	6/24	1920	638
GW D6 706	6/24	1920	638
GW D6 707	6/24	1920	638
GW D6 708	3/12	768	638
GW D6 709	3/12	768	638
GW D6 711	3/12	960	638
GW D6 712	3/12	960	638
GW D6 713	3/12	960	638
GW D6 714	3/12	960	638
GW D6 715	3/12	960	638
GW D6 716	3/12	960	638
GW D6 717	3/12	960	638
GW D6 718	3/12	960	638
GW D6 721	2/8	640	638
GW D6 722	2/8	640	638
GW D6 723	2/8	640	638
GW D6 724	2/8	1280	638
GW D6 725	2/8	640	638
GW D6 731	2/8	640	638
GW D6 732	2/8	640	638
GW D6 733	2/8	640	638
GW D6 734	2/8	640	638
GW D6 735	2/8	640	638
GW D6 741	6/24	1920	638
GW D6 742	6/24	3840	638
GW D6 743	6/24	1920	638
GW D6 744	6/24	1920	638
GW D6 751	3/12	960	638
GW D6 752	3/12	960	638
GW D6 753	3/12	960	638
GW D6 754	3/12	960	638
GW D6 761	1/12	960	639
GW D6 762	1/12	960	639
GW D6 763	1/10	1920	640
GW D6 764	1/10	960	640
GW D6 765	1/10	640	640
GW D6 766	12	1404	625
GW D6 766	12	1404	639
GW D6 766	12	1404	641
GW D6 801	1/5	580	469
GW D6 801	1/5	580	497
GW D6 801	1/5	580	649
GW D6 802	1/5	800	469
GW D6 802	1/5	800	497
GW D6 802	1/5	800	649
GW D6 806	1/2	80	469
GW D6 806	1/2	80	497
GW D6 806	1/2	80	649
GW D6 807	1/2	80	469
GW D6 807	1/2	80	497
GW D6 807	1/2	80	649
GW D6 808	1/2	80	469
GW D6 808	1/2	80	497
GW D6 808	1/2	80	649
GW D6 809	1/2	80	469
GW D6 809	1/2	80	497

Art. -Nr-	VE		Seite
	Stck.	Pallete	
GW D6 809	1/2	80	649
GW D6 820	1/5	800	649
GW D6 916	1/6	540	643
GWD7			
GW D7 001	1	96	679
GW D7 002	1	96	679
GW D7 003	1	96	679
GW D7 004	1	96	679
GW D7 005	1	96	679
GW D7 006	1	96	679
GW D7 007	1	96	679
GW D7 008	1	96	679
GW D7 009	1	96	679
GW D7 010	1	96	679
GW D7 011	1	96	679
GW D7 021	1	96	679
GW D7 022	1	96	679
GW D7 023	1	96	679
GW D7 024	1	96	679
GW D7 025	1	96	679
GW D7 026	1	96	679
GW D7 027	1	96	679
GW D7 028	1	96	679
GW D7 029	1	96	679
GW D7 030	1	96	679
GW D7 031	1	96	679
GW D7 041	1	96	680
GW D7 042	1	96	680
GW D7 043	1	96	680
GW D7 044	1	96	680
GW D7 045	1	96	680
GW D7 046	1	96	680
GW D7 047	1	96	680
GW D7 048	1	96	680
GW D7 049	1	96	680
GW D7 051	1	96	680
GW D7 052	1	96	680
GW D7 053	1	96	680
GW D7 054	1	96	680
GW D7 055	1	96	680
GW D7 056	1	96	680
GW D7 057	1	96	680
GW D7 058	1	96	680
GW D7 059	1	96	680
GW D7 081	1	96	681
GW D7 082	1	96	681
GW D7 083	1	96	681
GW D7 084	1	96	681
GW D7 085	1	96	681
GW D7 086	1	96	681
GW D7 087	1	96	681
GW D7 091	1	96	681
GW D7 092	1	96	681
GW D7 093	1	96	681
GW D7 094	1	96	681
GW D7 095	1	96	681
GW D7 096	1	96	681
GW D7 097	1	96	681
GW D7 101	1	96	683
GW D7 102	1	96	683
GW D7 103	1	96	683
GW D7 104	1	96	683
GW D7 105	1	96	683
GW D7 106	1	96	683
GW D7 107	1	96	683
GW D7 108	1	96	683
GW D7 109	1	96	683
GW D7 110	1	96	683
GW D7 111	1	96	683
GW D7 112	1	96	683
GW D7 113	1	96	683
GW D7 114	1	96	683
GW D7 115	1	96	683
GW D7 116	1	96	683
GW D7 121	1	96	684
GW D7 122	1	96	684
GW D7 123	1	96	684
GW D7 124	1	96	684
GW D7 125	1	96	684
GW D7 126	1	96	684
GW D7 127	1	96	684
GW D7 128	1	96	684
GW D7 129	1	96	684
GW D7 130	1	96	684
GW D7 131	1	96	684
GW D7 132	1	96	684
GW D7 133	1	96	684
GW D7 134	1	96	684
GW D7 135	1	96	684
GW D7 136	1	96	684
GW D7 141	1	96	682
GW D7 142	1	96	682
GW D7 143	1	96	682
GW D7 144	1	96	682
GW D7 145	1	96	682
GW D7 146	1	96	682
GW D7 147	1	96	682
GW D7 148	1	96	682
GW D7 149	1	96	682
GW D7 150	1	96	682
GW D7 151	1	96	682
GW D7 152	1	96	682
GW D7 153	1	96	682
GW D7 154	1	96	682
GW D7 155	1	96	682
GW D7 156	1	96	682
GW D7 157	1	96	682
GW D7 158	1	96	682
GW D7 159	1	96	682
GW D7 160	1	96	682
GW D7 161	1	96	682
GW D7 162	1	96	682
GW D7 163	1	96	682
GW D7 164	1	96	682
GW D7 165	1	96	682
GW D7 166	1	96	682
GW D7 167	1	96	682
GW D7 168	1	96	682
GW D7 169	1	96	682
GW D7 170	1	96	682
GW D7 171	1	96	682
GW D7 172	1	96	682
GW D7 173	1	96	682
GW D7 174	1	96	682
GW D7 175	1	96	682
GW D7 176	1	96	682
GW D7 177	1	96	682
GW D7 178	1	96	682
GW D7 179	1	96	682
GW D7 180	1	96	682
GW D7 181	1	96	683
GW D7 182	1	96	683
GW D7 183	1	96	683
GW D7 184	1	96	683
GW D7 185	1	96	683
GW D7 186	1	96	683
GW D7 187	1	96	683
GW D7 188	1	96	683
GW D7 189	1	96	683
GW D7 190	1	96	683
GW D7 191	1	96	683
GW D7 192	1	96	683
GW D7 193	1	96	683
GW D7 194	1	96	683
GW D7 195	1	96	683
GW D7 196	1	96	683
GW D7 197	1	96	683
GW D7 198	1	96	683
GW D7 199	1	96	683
GW D7 200	1	96	683
GW D7 201	1	21	685
GW D7 202	1	21	685
GW D7 203	1	21	685
GW D7 204	1	21	685
GW D7 205	1	21	685
GW D7 206	1	70	685
GW D7 207	1	70	685
GW D7 211	1	21	685
GW D7 212	1	21	685
GW D7 213	1	21	685
GW D7 214	1	21	685
GW D7 215	1	21	685
GW D7 216	1	35	685
GW D7 217	1	70	685
GW D7 221	1	21	685
GW D7 222	1	21	685
GW D7 223	1	21	685
GW D7 224	1	21	685
GW D7 225	1	21	685
GW D7 226	1	21	685
GW D7 227	1	21	685
GW D7 231	1	21	685
GW D7 232	1	21	685
GW D7 233	1	21	685
GW D7 234	1	21	685
GW D7 235	1	21	685
GW D7 236	1	21	685
GW D7 237	1	21	685
GW D7 241	1	21	686
GW D7 242	1	21	686
GW D7 243	1	21	686
GW D7 244	1	21	686
GW D7 245	1	21	686
GW D7 246	1	21	686
GW D7 247	1	21	686
GW D7 251	1	21	686
GW D7 252	1	21	686
GW D7 253	1	21	686
GW D7 254	1	21	686
GW D7 255	1	21	686
GW D7 256	1	21	686

Katalogliste

Art. -Nr-	VE		Seite
	Stck.	Pallete	
GW D7 257	1	21	686
GW D7 261	1	21	686
GW D7 262	1	21	686
GW D7 263	1	21	686
GW D7 264	1	21	686
GW D7 265	1	21	686
GW D7 266	1	21	686
GW D7 267	1	21	686
GW D7 271	1	21	686
GW D7 272	1	21	686
GW D7 273	1	21	686
GW D7 274	1	21	686
GW D7 275	1	21	686
GW D7 276	1	21	686
GW D7 277	1	21	686
GW D7 281	1	21	686
GW D7 282	1	21	686
GW D7 283	1	21	686
GW D7 284	1	21	686
GW D7 291	1	21	687
GW D7 292	1	21	687
GW D7 293	1	21	687
GW D7 294	1	21	687
GW D7 301	1	12	688
GW D7 302	1	12	688
GW D7 303	1	12	688
GW D7 304	1	12	688
GW D7 305	1	12	688
GW D7 311	1	12	688
GW D7 312	1	12	688
GW D7 313	1	12	688
GW D7 314	1	12	688
GW D7 315	1	12	688
GW D7 321	1	12	688
GW D7 322	1	12	688
GW D7 323	1	12	688
GW D7 324	1	12	688
GW D7 325	1	12	688
GW D7 331	1	12	688
GW D7 332	1	12	688
GW D7 333	1	12	688
GW D7 334	1	12	688
GW D7 335	1	12	688
GW D7 341	1	12	689
GW D7 342	1	12	689
GW D7 343	1	12	689
GW D7 344	1	12	689
GW D7 345	1	12	689
GW D7 346	1	12	689
GW D7 347	1	12	689
GW D7 348	1	12	689
GW D7 349	1	12	689
GW D7 350	1	12	689
GW D7 351	1	12	689
GW D7 352	1	12	689
GW D7 353	1	12	689
GW D7 354	1	12	689
GW D7 355	1	12	689
GW D7 356	1	12	689
GW D7 361	1	12	689
GW D7 362	1	12	689
GW D7 363	1	12	689
GW D7 364	1	12	689
GW D7 365	1	12	689
GW D7 366	1	12	689
GW D7 367	1	12	689
GW D7 368	1	12	689
GW D7 369	1	12	689
GW D7 370	1	12	689
GW D7 371	1	12	689
GW D7 372	1	12	689
GW D7 373	1	12	689
GW D7 374	1	12	689
GW D7 375	1	12	689
GW D7 376	1	12	689
GW D7 381	1	12	690
GW D7 382	1	12	690
GW D7 383	1	12	690
GW D7 384	1	12	690
GW D7 385	1	12	690
GW D7 386	1	12	690
GW D7 387	1	12	690
GW D7 388	1	12	690
GW D7 389	1	12	690
GW D7 390	1	12	690
GW D7 391	1	12	690
GW D7 392	1	12	690
GW D7 393	1	12	690
GW D7 394	1	12	690
GW D7 395	1	12	690
GW D7 396	1	12	690
GW D7 401	1	12	690
GW D7 402	1	12	690
GW D7 403	1	12	690
GW D7 404	1	12	690
GW D7 405	1	12	690
GW D7 406	1	12	690
GW D7 407	1	12	690
GW D7 408	1	12	690
GW D7 409	1	12	690
GW D7 410	1	12	690
GW D7 411	1	12	690
GW D7 412	1	12	690
GW D7 413	1	12	690
GW D7 414	1	12	690
GW D7 415	1	12	690
GW D7 416	1	12	690
GW D7 421	1	12	691
GW D7 422	1	12	691
GW D7 423	1	12	691
GW D7 424	1	12	691
GW D7 425	1	12	691
GW D7 426	1	12	691
GW D7 427	1	12	691
GW D7 428	1	12	691
GW D7 429	1	12	691
GW D7 430	1	12	691
GW D7 431	1	12	691
GW D7 432	1	12	691
GW D7 433	1	12	691
GW D7 434	1	12	691
GW D7 435	1	12	691
GW D7 436	1	12	691
GW D7 441	1	12	691
GW D7 442	1	12	691
GW D7 443	1	12	691
GW D7 444	1	12	691
GW D7 445	1	12	691
GW D7 446	1	12	691
GW D7 447	1	12	691
GW D7 448	1	12	691
GW D7 449	1	12	691
GW D7 450	1	12	691
GW D7 451	1	12	691
GW D7 452	1	12	691
GW D7 453	1	12	691
GW D7 454	1	12	691
GW D7 455	1	12	691
GW D7 456	1	12	691
GW D7 461	1	12	692
GW D7 462	1	12	692
GW D7 463	1	12	692
GW D7 464	1	12	692
GW D7 465	1	12	692
GW D7 466	1	12	692
GW D7 467	1	12	692
GW D7 468	1	12	692
GW D7 469	1	12	692
GW D7 470	1	12	692
GW D7 471	1	12	692
GW D7 472	1	12	692
GW D7 473	1	12	692
GW D7 474	1	12	692
GW D7 475	1	12	692
GW D7 476	1	12	692
GW D7 481	1	12	692
GW D7 482	1	12	692
GW D7 483	1	12	692
GW D7 484	1	12	692
GW D7 485	1	12	692
GW D7 486	1	12	692
GW D7 487	1	12	692
GW D7 488	1	12	692
GW D7 489	1	12	692
GW D7 490	1	12	692
GW D7 491	1	12	692
GW D7 492	1	12	692
GW D7 493	1	12	692
GW D7 494	1	12	692
GW D7 495	1	12	692
GW D7 496	1	12	692
GW D7 501	1	12	693
GW D7 502	1	12	693
GW D7 503	1	12	693
GW D7 506	1	12	693
GW D7 507	1	12	693
GW D7 508	1	12	693
GW D7 511	1	12	693
GW D7 512	1	12	693
GW D7 513	1	12	693
GW D7 516	1	12	693
GW D7 517	1	12	693
GW D7 518	1	12	693
GW D7 521	1	12	693
GW D7 522	1	12	693
GW D7 523	1	12	693
GW D7 526	1	12	693
GW D7 527	1	12	693
GW D7 528	1	12	693
GW D7 532	1	12	694
GW D7 534	1	12	694
GW D7 536	1	12	694

Art. -Nr-	VE		Seite
	Stck.	Pallete	
GW D7 538	1	12	694
GW D7 539	1	12	694
GW D7 540	1	12	694
GW D7 541	1	12	694
GW D7 542	1	12	694
GW D7 552	1	12	694
GW D7 554	1	12	694
GW D7 556	1	12	694
GW D7 558	1	12	694
GW D7 559	1	12	694
GW D7 560	1	12	694
GW D7 561	1	12	694
GW D7 562	1	12	694
GW D7 572	1	12	694
GW D7 574	1	12	694
GW D7 576	1	12	694
GW D7 578	1	12	694
GW D7 579	1	12	694
GW D7 580	1	12	694
GW D7 581	1	12	694
GW D7 582	1	12	694
GW D7 592	1	12	694
GW D7 594	1	12	694
GW D7 596	1	12	694
GW D7 598	1	12	694
GW D7 599	1	12	694
GW D7 600	1	12	694
GW D7 601	1	12	694
GW D7 602	1	12	694
GW D7 612	1	12	695
GW D7 614	1	12	695
GW D7 616	1	12	695
GW D7 618	1	12	695
GW D7 619	1	12	695
GW D7 620	1	12	695
GW D7 621	1	12	695
GW D7 622	1	12	695
GW D7 632	1	12	695
GW D7 634	1	12	695
GW D7 636	1	12	695
GW D7 638	1	12	695
GW D7 639	1	12	695
GW D7 640	1	12	695
GW D7 641	1	12	695
GW D7 642	1	12	695
GW D7 652	1	12	695
GW D7 654	1	12	695
GW D7 656	1	12	695
GW D7 658	1	12	695
GW D7 659	1	12	695
GW D7 660	1	12	695
GW D7 661	1	12	695
GW D7 662	1	12	695
GW D7 672	1	12	695
GW D7 674	1	12	695
GW D7 676	1	12	695
GW D7 678	1	12	695
GW D7 679	1	12	695
GW D7 680	1	12	695
GW D7 681	1	12	695
GW D7 682	1	12	695
GW D7 701	1	8	696
GW D7 702	1	9	696
GW D7 706	1	8	696

Art. -Nr-	VE		Seite
	Stck.	Pallete	
GW D7 707	1	8	696
GW D7 710	1	8	696
GW D7 711	1	8	696
GW D7 716	1	8	696
GW D7 717	1	8	696
GW D7 721	1	0	696
GW D7 722	1	0	696
GW D7 726	1	0	696
GW D7 727	1	8	696
GW D7 731	1	0	697
GW D7 732	1	0	697
GW D7 733	1	0	697
GW D7 734	1	0	697
GW D7 735	1	6	697
GW D7 736	1	0	697
GW D7 737	1	0	697
GW D7 738	1	0	697
GW D7 739	1	8	697
GW D7 740	1	0	697
GW D7 741	1	0	697
GW D7 742	1	0	697
GW D7 751	1	40	697
GW D7 752	1	0	697
GW D7 753	1	0	697
GW D7 754	1	0	697
GW D7 755	1	0	697
GW D7 756	1	0	697
GW D7 757	1	5	697
GW D7 758	1	0	697
GW D7 759	1	8	697
GW D7 760	1	8	697
GW D7 761	1	8	697
GW D7 762	1	50	697
GW D7 771	1	0	697
GW D7 772	1	0	697
GW D7 773	1	0	697
GW D7 774	1	0	697
GW D7 775	1	0	697
GW D7 776	1	0	697
GW D7 777	1	0	697
GW D7 778	1	0	697
GW D7 779	1	8	697
GW D7 780	1	8	697
GW D7 781	1	0	697
GW D7 782	1	0	697
GW D7 791	1	0	697
GW D7 792	1	0	697
GW D7 793	1	0	697
GW D7 794	1	0	697
GW D7 795	1	10	697
GW D7 796	1	0	697
GW D7 797	1	0	697
GW D7 798	1	0	697
GW D7 799	1	8	697
GW D7 800	1	0	697
GW D7 801	1	8	697
GW D7 802	1	0	697
GW D7 811	1	0	698
GW D7 812	1	0	698
GW D7 813	1	0	698
GW D7 814	1	0	698
GW D7 815	1	0	698
GW D7 816	1	0	698
GW D7 817	1	0	698

Art. -Nr-	VE		Seite
	Stck.	Pallete	
GW D7 818	1	0	698
GW D7 819	1	0	698
GW D7 820	1	0	698
GW D7 821	1	0	698
GW D7 822	1	0	698
GW D7 831	1	0	698
GW D7 832	1	0	698
GW D7 833	1	0	698
GW D7 834	1	0	698
GW D7 835	1	0	698
GW D7 836	1	0	698
GW D7 837	1	0	698
GW D7 838	1	0	698
GW D7 839	1	0	698
GW D7 840	1	0	698
GW D7 841	1	0	698
GW D7 842	1	0	698
GW D7 851	1	0	698
GW D7 852	1	0	698
GW D7 853	1	0	698
GW D7 854	1	20	698
GW D7 855	1	0	698
GW D7 856	1	0	698
GW D7 857	1	0	698
GW D7 858	1	0	698
GW D7 859	1	0	698
GW D7 860	1	0	698
GW D7 861	1	0	698
GW D7 862	1	0	698
GW D7 871	1	0	698
GW D7 872	1	0	698
GW D7 873	1	0	698
GW D7 874	1	0	698
GW D7 875	1	0	698
GW D7 876	1	0	698
GW D7 877	1	0	698
GW D7 878	1	0	698
GW D7 879	1	0	698
GW D7 880	1	0	698
GW D7 881	1	0	698
GW D7 882	1	0	698
GW D7 901	1	96	700
GW D7 902	1	96	700
GW D7 903	1	21	700
GW D7 904	1	21	700
GW D7 905	1	12	701
GW D7 906	1	12	701
GW D7 907	1	12	701
GW D7 908	1	12	701
GW D7 909	1	12	701
GW D7 910	1	12	701
GW D7 911	1	8	701
GW D7 912	1	8	701
GW D7 913	1	8	702
GW D7 914	1	8	702
GW D7 931	1	144	681
GW D7 932	1	144	681
GW D7 933	1	144	681
GW D7 934	1	144	681
GW D7 936	1	50	681
GW D7 937	1	120	681
GW D7 938	1	90	681
GW D7 939	1	50	681

Katalogliste

Art. -Nr-	VE		Seite
	Stck.	Pallete	
GWD8			
GW D8 001	1	160	**703**
GW D8 002	1	116	**703**
GW D8 003	1	116	**703**
GW D8 004	1	72	**703**
GW D8 007	1	42	**704**
GW D8 007	1	42	**706**
GW D8 008	1	42	**704**
GW D8 008	1	42	**706**
GW D8 009	1	42	**704**
GW D8 009	1	42	**706**
GW D8 010	1	42	**704**
GW D8 010	1	42	**706**
GW D8 011	1	117	**705**
GW D8 011	1	117	**707**
GW D8 012	1	117	**705**
GW D8 012	1	117	**707**
GW D8 015	1	64	**704**
GW D8 015	1	64	**706**
GW D8 016	1	30	**704**
GW D8 016	1	30	**706**
GW D8 017	1	24	**704**
GW D8 017	1	24	**706**
GW D8 018	1	24	**704**
GW D8 018	1	24	**706**
GW D8 019	1	12	**705**
GW D8 019	1	12	**707**
GW D8 020	1	12	**705**
GW D8 020	1	12	**707**
GW D8 023	1	64	**704**
GW D8 023	1	64	**706**
GW D8 024	1	30	**704**
GW D8 024	1	30	**706**
GW D8 025	1	24	**704**
GW D8 025	1	24	**706**
GW D8 026	1	24	**704**
GW D8 026	1	24	**706**
GW D8 027	1	12	**705**
GW D8 027	1	12	**707**
GW D8 028	1	12	**705**
GW D8 028	1	12	**707**
GW D8 031	1	0	**708**
GW D8 032	1	4	**708**
GW D8 038	1	4	**708**
GW D8 039	1	4	**708**
GW D8 045	1	0	**708**
GW D8 046	1	4	**708**
GW D8 051	1	195	**703**
GW D8 052	1	195	**703**
GW D8 053	1	195	**703**
GW D8 054	1	195	**703**
GW D8 055	1	195	**704**
GW D8 056	1	195	**704**
GW D8 057	1	160	**704**
GW D8 058	1	116	**704**
GW D8 059	1	64	**705**
GW D8 060	1	64	**705**
GW D8 066	1	116	**706**
GW D8 067	1	116	**706**
GW D8 068	1	64	**707**
GW D8 069	1	64	**707**
GW D8 070	1	64	**707**
GW D8 071	1	64	**707**
GW D8 072	1	16	**708**
GW D8 073	1	16	**708**
GW D8 079	1	12	**706**
GW D8 080	1	50	**707**
GW D8 080	1	50	**708**
GW D8 086	1	195	**710**
GW D8 087	1	195	**710**
GW D8 091	1	195	**711**
GW D8 092	1	144	**711**
GW D8 093	1	160	**711**
GW D8 094	1	116	**711**
GW D8 101	1	195	**711**
GW D8 102	1	195	**711**
GW D8 103	1	195	**711**
GW D8 104	1	195	**711**
GW D8 105	1	195	**711**
GW D8 106	1	195	**711**
GW D8 107	1	195	**711**
GW D8 108	1	195	**711**
GW D8 109	1	195	**711**
GW D8 110	1	195	**711**
GW D8 111	1	195	**711**
GW D8 117	1	195	**711**
GW D8 118	1	195	**711**
GW D8 119	1	195	**711**
GW D8 120	1	195	**711**
GW D8 121	1	195	**711**
GW D8 122	1	195	**711**
GW D8 123	1	195	**711**
GW D8 124	1	195	**711**
GW D8 125	1	195	**711**
GW D8 126	1	195	**711**
GW D8 133	1	195	**710**
GW D8 134	1	195	**710**
GW D8 135	1	195	**710**
GW D8 136	1	160	**712**
GW D8 141	1	195	**712**
GW D8 142	1	195	**712**
GW D8 143	1	195	**712**
GW D8 144	1	195	**712**
GW D8 145	1	195	**712**
GW D8 146	1	195	**712**
GW D8 151	1	195	**712**
GW D8 152	1	195	**712**
GW D8 158	1	195	**710**
GW D8 159	1	195	**710**
GW D8 160	1	195	**710**
GW D8 164	1	195	**710**
GW D8 165	1	195	**710**
GW D8 166	1	195	**710**
GW D8 167	1	195	**710**
GW D8 171	1	96	**713**
GW D8 172	1	96	**713**
GW D8 173	1	96	**713**
GW D8 174	1	96	**713**
GW D8 175	1	96	**713**
GW D8 176	1	96	**713**
GW D8 181	1	200	**713**
GW D8 182	1	0	**713**
GW D8 183	1	96	**713**
GW D8 184	1	96	**713**
GW D8 185	1	0	**713**
GW D8 186	1	0	**713**
GW D8 187	1	42	**714**
GW D8 188	1	26	**714**
GW D8 189	1	26	**714**
GW D8 190	1	26	**714**
GW D8 191	1	26	**714**
GW D8 192	1	26	**714**
GW D8 193	1	0	**714**
GW D8 194	1	0	**714**
GW D8 195	1	200	**714**
GW D8 196	1	0	**714**
GW D8 197	1	195	**714**
GW D8 198	1	195	**714**
GW D8 201	1	195	**714**
GW D8 202	1	0	**714**
GW D8 205	1	195	**715**
GW D8 206	1	195	**715**
GW D8 207	1	195	**715**
GW D8 210	1	195	**715**
GW D8 213	1	195	**715**
GW D8 214	1	195	**715**
GW D8 217	1	195	**715**
GW D8 218	1	195	**715**
GW D8 221	1	96	**714**
GW D8 222	1	96	**714**
GW D8 223	1	48	**714**
GW D8 224	1	96	**714**
GW D8 226	1	42	**716**
GW D8 230	1	8	**716**
GW D8 231	1	80	**716**
GW D8 234	1	80	**716**
GW D8 235	1	0	**716**
GW D8 236	1	0	**716**
GW D8 237	1	16	**716**
GW D8 238	1	14	**716**
GW D8 239	1	195	**716**
GW D8 241	1	24	**702**
GW D8 242	1	30	**702**
GW D8 243	1	30	**702**
GW D8 244	1	12	**702**
GW D8 245	1	12	**702**
GW D8 246	1	12	**702**
GW D8 247	1	24	**702**
GW D8 248	1	48	**702**
GW D8 249	1	40	**702**
GW D8 261	1	195	**717**
GW D8 262	1	195	**717**
GW D8 263	1	160	**717**
GW D8 264	1	116	**717**
GW D8 265	1	160	**717**
GW D8 266	1	160	**717**
GW D8 271	1	195	**720**
GW D8 272	1	195	**720**
GW D8 273	1	195	**720**
GW D8 274	1	144	**720**
GW D8 275	1	64	**720**
GW D8 276	1	64	**720**
GW D8 281	1	195	**720**
GW D8 282	1	195	**720**
GW D8 283	1	160	**720**
GW D8 284	1	64	**720**
GW D8 285	1	64	**720**
GW D8 286	1	42	**720**
GW D8 291	1	195	**720**
GW D8 292	1	195	**720**
GW D8 293	1	195	**720**
GW D8 294	1	195	**720**

Art. -Nr-	VE Stck.	VE Pallete	Seite
GW D8 295	1	195	720
GW D8 296	1	116	720
GW D8 301	1	195	720
GW D8 302	1	195	720
GW D8 303	1	195	720
GW D8 304	1	195	720
GW D8 305	1	116	720
GW D8 306	1	42	720
GW D8 309	1	195	720
GW D8 310	1	195	720
GW D8 311	1	195	720
GW D8 312	1	195	720
GW D8 313	1	195	720
GW D8 314	1	195	720
GW D8 315	1	195	720
GW D8 316	1	195	720
GW D8 321	1	195	717
GW D8 322	1	195	717
GW D8 323	1	195	717
GW D8 324	1	195	717
GW D8 325	1	120	717
GW D8 326	1	195	717
GW D8 327	1	195	717
GW D8 328	1	195	717
GW D8 329	1	195	717
GW D8 330	1	195	717
GW D8 331	1	120	717
GW D8 332	1	195	717
GW D8 341	1	195	718
GW D8 342	1	195	718
GW D8 343	1	195	718
GW D8 344	1	144	718
GW D8 345	1	195	718
GW D8 346	1	144	718
GW D8 347	1	116	718
GW D8 348	1	64	718
GW D8 349	1	195	718
GW D8 350	1	195	718
GW D8 351	1	195	718
GW D8 352	1	144	718
GW D8 353	1	195	718
GW D8 354	1	144	718
GW D8 355	1	116	718
GW D8 356	1	64	718
GW D8 361	1	116	717
GW D8 362	1	116	717
GW D8 363	1	120	717
GW D8 364	1	120	717
GW D8 365	1	160	717
GW D8 366	1	160	717
GW D8 367	1	116	717
GW D8 368	1	116	717
GW D8 369	1	120	717
GW D8 370	1	120	717
GW D8 371	1	160	717
GW D8 381	1	195	718
GW D8 382	1	195	718
GW D8 383	1	195	718
GW D8 384	1	160	718
GW D8 385	1	195	718
GW D8 386	1	195	718
GW D8 387	1	195	718
GW D8 388	1	160	718
GW D8 391	1	160	718
GW D8 392	1	116	718
GW D8 393	1	160	718
GW D8 394	1	116	718
GW D8 401	1	195	719
GW D8 402	1	195	719
GW D8 403	1	195	719
GW D8 404	1	195	719
GW D8 405	1	116	719
GW D8 406	1	195	719
GW D8 407	1	195	719
GW D8 408	1	195	719
GW D8 409	1	195	719
GW D8 410	1	116	719
GW D8 416	1	195	719
GW D8 417	1	195	719
GW D8 418	1	195	719
GW D8 421	1	66	721
GW D8 422	1	60	721
GWD9			
GW D9 901	1	28	659
GW D9 902	1	20	659
GW D9 903	1	20	659
GW D9 906	1	20	659
GW D9 907	1	20	659
GW D9 908	1	20	659
GWN1			
GW N1 002	1	8	540
GW N1 003	1	8	540
GW N1 012	1	15	540
GW N1 014	1	30	540
GW N1 022	1	15	540
GW N1 024	1	30	540
GW N1 031	1	10	540
GW N1 042 XB	1	30	541
GW N1 043 XB	1	30	541
GW N1 051 XB	1	15	541
GW N1 062 XB	1	30	541
GW N1 064 XB	1	20	541
GW N1 066 XB	1	10	541
GW N1 071 XB	1	30	541
GW N1 077 XB	1	30	541
GW N1 101 CF	1	16	542
GW N1 101 CP	1	16	542
GW N1 101 XB	1	16	542
GW N1 111 CF	1	16	542
GW N1 111 CP	1	16	542
GW N1 111 XB	1	16	542
GW N1 121 XB	1	30	542
GW N1 122 XB	1	20	543
GW N1 123 XB	1	30	543
GW N1 124 XB	1	30	542
GW N1 131	1	160	543
GW N1 132	1	160	543
GW N1 133	1	8	543
GW N1 134	1	160	544
GW N1 135	1/10	1600	544
GW N1 141	1	60	544
GW N1 142	1	18	544
GW N1 201 XB	1	1	536
GW N1 261 XB	1	0	536
GW N1 401 XB	1	0	537
GW N1 431 CP	1	15	537
GW N1 461 XB	1	0	537
GW N1 601 XB	1	1	538
GW N1 631 XB	1	0	538
GW N1 661 XB	1	0	538
GW N1 801 XB	1	1	539
GW N1 831 CP	1	1	539
GW N1 861 XB	1	1	539
NP40			
NP 40 581	1	168	1316
NP41			
NP 41 002	104	8320	1313
NP 41 008	96	7680	1313
NP 41 020	135	21060	1313
NP 41 024	66	10530	1313
NP 41 025	128	5120	1312
NP 41 026	128	5120	1312
NP 41 029	128	5120	1312
NP 41 030	128	5120	1312
NP 41 037	92	4048	1312
NP 41 038	92	4048	1312
NP 41 043	110	4840	1312
NP 41 044	110	5280	1312
NP 41 047	110	4840	1312
NP 41 048	110	4840	1312
NP 41 049	64	2304	1312
NP 41 050	64	2304	1312
NP 41 053	64	2112	1312
NP 41 054	64	2304	1312
NP 41 055	64	2304	1312
NP 41 056	64	2304	1312
NP 41 061	72	3456	1312
NP 41 062	72	3456	1312
NP 41 065	72	3456	1312
NP 41 066	72	3456	1312
NP 41 067	48	1728	1312
NP 41 068	48	1728	1312
NP 41 101	10/40	15360	1314
NP 41 102	10/40	15360	1314
NP 41 107	5/20	5120	1314
NP 41 108	5/20	5120	1314
NP 41 113	10/40	24480	1314
NP 41 114	10/40	24480	1314
NP 41 119	5/40	5000	1314
NP 41 120	5/40	5000	1314
NP 41 125	2/20	2500	1314
NP 41 126	2/20	2500	1314
NP 41 131	10/40	10240	1314
NP 41 132	10/40	10240	1314
NP 41 143	10/40	15360	1314
NP 41 144	10/40	15360	1314
NP 41 149	5/20	5120	1314
NP 41 150	5/20	5120	1314
NP 41 155	10/40	15360	1314
NP 41 156	10/40	15360	1314
NP 41 161	5/40	5000	1314
NP 41 162	5/40	5000	1314
NP 41 167	2/20	2500	1314
NP 41 168	2/20	2500	1314
NP 41 173	10/40	10240	1314
NP 41 174	10/40	10240	1314
NP 41 201	10/40	15360	1314
NP 41 202	10/40	15360	1314
NP 41 207	5/20	5120	1314
NP 41 208	5/20	5120	1314

Katalogliste

Art. -Nr-	VE		Seite
	Stck.	Pallete	
NP 41 213	10/40	15360	**1314**
NP 41 214	10/40	15360	**1314**
NP 41 219	5/40	5000	**1314**
NP 41 220	5/40	5000	**1314**
NP 41 225	2/20	2500	**1314**
NP 41 226	2/20	2500	**1314**
NP 41 231	10/40	10240	**1314**
NP 41 232	10/40	10240	**1314**
NP 41 243	5/40	15360	**1315**
NP 41 244	5/40	15360	**1315**
NP 41 249	5/20	5120	**1315**
NP 41 250	5/20	5120	**1315**
NP 41 255	10/40	15360	**1315**
NP 41 256	10/40	15360	**1315**
NP 41 261	5/40	5000	**1315**
NP 41 262	5/40	5000	**1315**
NP 41 267	2/20	5120	**1315**
NP 41 268	2/20	5120	**1315**
NP 41 273	5/40	10240	**1315**
NP 41 274	5/40	10240	**1315**
NP 41 301	10/40	24480	**1315**
NP 41 302	10/40	24480	**1315**
NP 41 307	10/20	12240	**1315**
NP 41 308	10/20	12240	**1315**
NP 41 313	10/40	24480	**1315**
NP 41 314	10/40	24480	**1315**
NP 41 319	10/40	10240	**1315**
NP 41 320	10/40	10240	**1315**
NP 41 325	10/20	12240	**1315**
NP 41 326	10/20	12240	**1315**
NP 41 331	10/40	24480	**1315**
NP 41 332	10/40	24480	**1315**
NP 41 343	10/40	24480	**1315**
NP 41 344	10/40	24480	**1315**
NP 41 349	5/20	12240	**1315**
NP 41 350	5/20	12240	**1315**
NP 41 355	10/40	24480	**1315**
NP 41 356	10/40	24480	**1315**
NP 41 361	5/40	10240	**1315**
NP 41 362	5/40	10240	**1315**
NP 41 367	5/20	12240	**1315**
NP 41 368	5/20	12240	**1315**
NP 41 373	10/40	24480	**1315**
NP 41 374	10/40	24480	**1315**
NP42			
NP 42 001	46	4968	**1352**
NP 42 001	46	4968	**1355**
NP 42 002	50	1800	**1358**
NP 42 002	50	1800	**1361**
NP 42 011	46	2300	**1352**
NP 42 012	46	2300	**1352**
NP 42 017	50	1800	**1358**
NP 42 018	50	1800	**1358**
NP 42 029	46	2300	**1355**
NP 42 030	46	2300	**1355**
NP 42 035	50	900	**1361**
NP 42 036	50	900	**1361**
NP 42 047	10	2160	**1353**
NP 42 048	10	2100	**1353**
NP 42 053	10	3360	**1359**
NP 42 054	10	2100	**1359**
NP 42 065	10	2100	**1353**
NP 42 066	10	2100	**1353**

Art. -Nr-	VE		Seite
	Stck.	Pallete	
NP 42 071	10	3360	**1359**
NP 42 072	10	3360	**1359**
NP 42 089	10	3360	**1356**
NP 42 089	10	3360	**1362**
NP 42 090	10	2100	**1356**
NP 42 090	10	2100	**1362**
NP 42 113	10	2100	**1353**
NP 42 114	10	2100	**1353**
NP 42 119	10	3360	**1359**
NP 42 120	10	2100	**1359**
NP 42 131	10	2100	**1354**
NP 42 132	10	3360	**1354**
NP 42 137	10	3360	**1359**
NP 42 138	10	3360	**1359**
NP 42 143	10	3360	**1356**
NP 42 144	10	3360	**1356**
NP 42 149	10	3360	**1362**
NP 42 150	10	3360	**1362**
NP 42 155	10	3360	**1354**
NP 42 156	10	2100	**1354**
NP 42 161	10	3360	**1359**
NP 42 162	10	2100	**1359**
NP 42 167	10	3360	**1356**
NP 42 168	10	3360	**1356**
NP 42 173	10	3360	**1362**
NP 42 174	10	3360	**1362**
NP 42 209	10	3360	**1354**
NP 42 210	10	2100	**1354**
NP 42 257	10	3360	**1367**
NP 42 258	10	3360	**1367**
NP 42 501	34	2244	**1365**
NP 42 502	34	2244	**1365**
NP 42 503	20	1000	**1365**
NP 42 504	20	1000	**1365**
NP 42 507	5	1680	**1366**
NP 42 508	5	1680	**1366**
NP 42 513	5	1050	**1366**
NP 42 514	5	1680	**1366**
NP 42 519	5	1680	**1366**
NP 42 520	5	1680	**1366**
NP 42 525	10	3360	**1366**
NP 42 526	10	3360	**1366**
NP 42 531	10	3360	**1367**
NP 42 532	10	3360	**1367**
NP 42 707	10	3360	**1356**
NP 42 707	10	3360	**1362**
NP 42 708	10	3360	**1356**
NP 42 708	10	3360	**1362**
NP 42 801	2	300	**1357**
NP 42 802	2	300	**1357**
NP 42 807	2	300	**1363**
NP 42 808	2	250	**1363**
NP 42 813	2	348	**1357**
NP 42 814	2	348	**1357**
NP 42 819	2	300	**1363**
NP 42 820	2	348	**1363**
NP 42 825	2	300	**1357**
NP 42 826	2	350	**1357**
NP 42 831	2	300	**1364**
NP 42 832	2	300	**1364**
NP 42 837	2	348	**1357**
NP 42 838	2	348	**1357**
NP 42 843	2	350	**1364**
NP 42 844	2	348	**1364**

Art. -Nr-	VE		Seite
	Stck.	Pallete	
NP44			
NP 44 001	42	2520	**1321**
NP 44 002	42	2520	**1321**
NP 44 003	42	2520	**1322**
NP 44 004	42	1470	**1321**
NP 44 006	48	1728	**1321**
NP 44 007	48	1728	**1321**
NP 44 008	48	1728	**1322**
NP 44 009	48	1728	**1321**
NP 44 011	48	1728	**1321**
NP 44 012	48	1728	**1321**
NP 44 013	48	1728	**1322**
NP 44 014	48	1728	**1321**
NP 44 016	30	1500	**1321**
NP 44 017	30	1080	**1321**
NP 44 018	40	1280	**1322**
NP 44 019	30	1080	**1321**
NP 44 021	32	1152	**1321**
NP 44 022	32	1152	**1321**
NP 44 023	32	1152	**1322**
NP 44 024	32	1152	**1321**
NP 44 026	24	1152	**1321**
NP 44 027	24	1152	**1321**
NP 44 028	24	1152	**1322**
NP 44 029	24	1152	**1321**
NP 44 031	24	672	**1321**
NP 44 032	24	672	**1321**
NP 44 033	24	384	**1322**
NP 44 034	24	672	**1321**
NP 44 036	16	576	**1321**
NP 44 037	16	576	**1321**
NP 44 038	16	576	**1322**
NP 44 039	16	576	**1321**
NP 44 041	20	560	**1321**
NP 44 042	20	560	**1321**
NP 44 043	20	560	**1322**
NP 44 044	20	560	**1321**
NP 44 051	24	576	**1322**
NP 44 052	24	1152	**1322**
NP 44 053	24	720	**1322**
NP 44 054	24	720	**1322**
NP 44 056	24	384	**1322**
NP 44 057	24	384	**1322**
NP 44 058	24	672	**1322**
NP 44 059	24	384	**1322**
NP 44 101	4	672	**1323**
NP 44 102	4	672	**1323**
NP 44 103	4	672	**1323**
NP 44 104	4	672	**1323**
NP 44 106	4	672	**1323**
NP 44 107	4	672	**1323**
NP 44 108	4	672	**1323**
NP 44 109	4	672	**1323**
NP 44 111	4	1344	**1323**
NP 44 112	4	1344	**1323**
NP 44 113	4	1344	**1323**
NP 44 114	4	1344	**1323**
NP 44 116	4	384	**1323**
NP 44 117	4	384	**1323**
NP 44 118	4	384	**1323**
NP 44 119	4	336	**1323**
NP 44 121	4	1344	**1323**
NP 44 122	4	1344	**1323**
NP 44 123	4	1344	**1323**

Art. -Nr-	VE		Seite
	Stck.	Pallete	
NP 44 124	4	1344	1323
NP 44 126	4	672	1323
NP 44 127	4	672	1323
NP 44 128	4	672	1323
NP 44 129	4	672	1323
NP 44 131	4	448	1323
NP 44 132	4	120	1323
NP 44 133	4	448	1323
NP 44 134	4	448	1323
NP 44 136	4	672	1323
NP 44 137	4	672	1323
NP 44 138	4	216	1323
NP 44 139	4	672	1323
NP 44 156	4	672	1324
NP 44 157	4	672	1324
NP 44 158	4	672	1324
NP 44 159	4	672	1324
NP 44 161	4	672	1324
NP 44 162	4	672	1324
NP 44 163	4	672	1324
NP 44 164	4	672	1324
NP 44 166	4	1344	1324
NP 44 167	4	1344	1324
NP 44 168	4	1344	1324
NP 44 169	4	1344	1324
NP 44 171	4	384	1324
NP 44 172	4	384	1324
NP 44 173	4	384	1324
NP 44 174	4	336	1324
NP 44 176	4	1344	1324
NP 44 177	4	1344	1324
NP 44 178	4	1344	1324
NP 44 179	4	1344	1324
NP 44 181	4	672	1324
NP 44 182	4	672	1324
NP 44 183	4	672	1324
NP 44 184	4	672	1324
NP 44 186	4	144	1324
NP 44 187	4	144	1324
NP 44 188	4	144	1324
NP 44 189	4	144	1324
NP 44 191	4	448	1324
NP 44 192	4	120	1324
NP 44 193	4	448	1324
NP 44 194	4	672	1324
NP 44 211	4	672	1325
NP 44 212	4	672	1325
NP 44 213	4	672	1325
NP 44 214	4	672	1325
NP 44 216	4	672	1325
NP 44 217	4	672	1325
NP 44 218	4	672	1325
NP 44 219	4	672	1325
NP 44 221	4	1344	1325
NP 44 222	4	1344	1325
NP 44 223	4	1344	1325
NP 44 224	4	1344	1325
NP 44 226	4	672	1325
NP 44 227	4	672	1325
NP 44 228	4	576	1325
NP 44 229	4	672	1325
NP 44 231	4	1344	1325
NP 44 232	4	1344	1325
NP 44 233	4	1344	1325

Art. -Nr-	VE		Seite
	Stck.	Pallete	
NP 44 234	4	1344	1325
NP 44 236	4	672	1325
NP 44 237	4	360	1325
NP 44 238	4	672	1325
NP 44 239	4	672	1325
NP 44 241	4	288	1325
NP 44 242	4	448	1325
NP 44 243	4	448	1325
NP 44 244	4	448	1325
NP 44 246	4	672	1325
NP 44 247	4	672	1325
NP 44 248	4	672	1325
NP 44 249	4	672	1325
NP 44 266	4	1344	1326
NP 44 267	4	1344	1326
NP 44 268	4	1344	1326
NP 44 269	4	1344	1326
NP 44 271	4	288	1326
NP 44 272	4	288	1326
NP 44 273	4	288	1326
NP 44 274	4	288	1326
NP 44 276	4	288	1326
NP 44 277	4	288	1326
NP 44 278	4	288	1326
NP 44 279	4	288	1326
NP 44 281	4	288	1326
NP 44 282	4	288	1326
NP 44 283	4	288	1326
NP 44 284	4	288	1326
NP 44 286	4	1344	1326
NP 44 287	4	1344	1326
NP 44 288	4	1344	1326
NP 44 289	4	1344	1326
NP 44 291	4	144	1326
NP 44 292	4	144	1326
NP 44 293	4	144	1326
NP 44 294	4	144	1326
NP 44 296	4	108	1326
NP 44 297	4	108	1326
NP 44 298	4	108	1326
NP 44 299	4	108	1326
NP 44 301	4	144	1326
NP 44 302	4	144	1326
NP 44 303	4	144	1326
NP 44 304	4	108	1326
NP 44 306	4	108	1326
NP 44 307	4	108	1326
NP 44 308	4	108	1326
NP 44 309	4	108	1326
NP 44 316	10	3360	1327
NP 44 317	10	2160	1327
NP 44 318	10	3360	1327
NP 44 319	10	3360	1327
NP 44 321	10	3360	1327
NP 44 322	10	3360	1327
NP 44 323	10	3360	1327
NP 44 324	10	3360	1327
NP 44 326	10	3360	1327
NP 44 327	10	3360	1327
NP 44 328	10	3360	1327
NP 44 329	10	2100	1327
NP 44 331	10	3360	1327
NP 44 332	10	3360	1327
NP 44 333	10	3360	1327

Art. -Nr-	VE		Seite
	Stck.	Pallete	
NP 44 334	10	3360	1327
NP 44 336	10	3360	1327
NP 44 337	10	3360	1327
NP 44 338	10	3360	1327
NP 44 339	10	3360	1327
NP 44 341	10	3360	1327
NP 44 342	10	3360	1327
NP 44 343	10	3360	1327
NP 44 344	10	3360	1327
NP 44 346	10	3360	1327
NP 44 347	10	3360	1327
NP 44 348	10	3360	1327
NP 44 349	10	3360	1327
NP 44 351	10	3360	1327
NP 44 352	10	3360	1327
NP 44 353	10	3360	1327
NP 44 354	10	3360	1327
NP 44 356	10	1680	1327
NP 44 357	10	1680	1327
NP 44 358	10	1680	1327
NP 44 359	10	1680	1327
NP 44 401	50	16800	1328
NP 44 402	50	16800	1328
NP 44 403	50	16800	1328
NP 44 405	10	3360	1329
NP 44 406	10	3360	1329
NP50			
NP 50 001	12	384	1330
NP 50 002	12	384	1330
NP 50 004	12	384	1330
NP 50 005	12	384	1330
NP 50 007	8	280	1330
NP 50 008	8	280	1330
NP 50 010	8	160	1330
NP 50 011	8	280	1330
NP 50 013	8	288	1330
NP 50 014	8	288	1330
NP 50 016	8	288	1330
NP 50 017	8	288	1330
NP 50 019	6	180	1330
NP 50 020	6	180	1330
NP 50 022	6	180	1330
NP 50 023	6	180	1330
NP 50 037	4	112	1330
NP 50 038	4	112	1330
NP 50 040	4	112	1330
NP 50 041	4	112	1330
NP 50 044	4	144	1331
NP 50 045	4	120	1331
NP 50 047	4	144	1331
NP 50 048	4	192	1331
NP 50 050	4	144	1331
NP 50 051	4	156	1331
NP 50 053	4	144	1331
NP 50 054	4	144	1331
NP 50 056	4	144	1331
NP 50 057	4	216	1331
NP 50 059	4	144	1331
NP 50 060	4	144	1331
NP 50 062	4	64	1331
NP 50 063	4	112	1331
NP 50 065	4	108	1331
NP 50 066	4	108	1331

Katalogliste

Art. -Nr-	VE		Seite
	Stck.	Pallete	
NP 50 068	4	32	**1331**
NP 50 069	4	32	**1331**
NP 50 070	4	32	**1331**
NP 50 071	4	32	**1331**
NP 50 080	4	32	**1331**
NP 50 081	4	32	**1331**
NP 50 083	4	32	**1331**
NP 50 084	4	32	**1331**
NP 50 086	4	216	**1331**
NP 50 087	4	216	**1331**
NP 50 089	4	216	**1331**
NP 50 090	4	216	**1331**
NP 50 092	4	72	**1331**
NP 50 093	4	96	**1331**
NP 50 095	4	72	**1331**
NP 50 096	4	72	**1331**
NP 50 098	4	144	**1331**
NP 50 099	4	120	**1331**
NP 50 101	4	144	**1331**
NP 50 102	4	144	**1331**
NP 50 104	4	64	**1331**
NP 50 105	4	112	**1331**
NP 50 107	4	108	**1331**
NP 50 108	4	64	**1331**
NP 50 110	4	32	**1331**
NP 50 111	4	32	**1331**
NP 50 112	4	32	**1331**
NP 50 113	4	48	**1331**
NP 50 122	4	32	**1331**
NP 50 123	4	32	**1331**
NP 50 125	4	32	**1331**
NP 50 126	4	32	**1331**
NP 50 128	4	288	**1332**
NP 50 129	4	392	**1332**
NP 50 131	4	328	**1332**
NP 50 132	4	300	**1332**
NP 50 134	4	216	**1332**
NP 50 135	4	216	**1332**
NP 50 137	4	216	**1332**
NP 50 138	4	216	**1332**
NP 50 140	4	216	**1332**
NP 50 141	4	216	**1332**
NP 50 143	4	216	**1332**
NP 50 144	4	216	**1332**
NP 50 146	4	72	**1332**
NP 50 147	4	96	**1332**
NP 50 149	4	72	**1332**
NP 50 150	4	108	**1332**
NP 50 152	4	96	**1332**
NP 50 153	4	96	**1332**
NP 50 154	4	96	**1332**
NP 50 155	4	96	**1332**
NP 50 164	4	32	**1332**
NP 50 165	4	48	**1332**
NP 50 167	4	32	**1332**
NP 50 168	4	32	**1332**
NP 50 170	4	32	**1332**
NP 50 171	4	32	**1332**
NP 50 173	4	32	**1332**
NP 50 174	4	32	**1332**
NP 50 176	4	32	**1332**
NP 50 177	4	32	**1332**
NP 50 179	4	32	**1332**
NP 50 180	4	32	**1332**

Art. -Nr-	VE		Seite
	Stck.	Pallete	
NP 50 182	4	32	**1332**
NP 50 183	4	32	**1332**
NP 50 185	4	32	**1332**
NP 50 186	4	32	**1332**
NP 50 188	4	32	**1332**
NP 50 189	4	32	**1332**
NP 50 191	4	32	**1332**
NP 50 192	4	32	**1332**
NP 50 194	4	32	**1332**
NP 50 195	4	32	**1332**
NP 50 196	4	32	**1332**
NP 50 197	4	32	**1332**
NP 50 206	2	16	**1332**
NP 50 207	2	24	**1332**
NP 50 209	2	16	**1332**
NP 50 210	2	16	**1332**
NP 50 242	10	1680	**1333**
NP 50 243	10	960	**1333**
NP 50 245	10	1680	**1333**
NP 50 246	10	1680	**1333**
NP 50 248	10	1680	**1333**
NP 50 249	10	1680	**1333**
NP 50 251	10	1680	**1333**
NP 50 252	10	1680	**1333**
NP 50 254	10	1680	**1333**
NP 50 255	10	1680	**1333**
NP 50 257	10	1680	**1333**
NP 50 258	10	1680	**1333**
NP 50 260	10	720	**1333**
NP 50 261	10	500	**1333**
NP 50 263	10	720	**1333**
NP 50 264	10	720	**1333**
NP 50 278	10	480	**1333**
NP 50 279	10	360	**1333**
NP 50 281	10	360	**1333**
NP 50 282	10	360	**1333**
NP 50 284	50	3600	**1334**
NP 50 285	50	3600	**1334**
NP 50 286	50	3600	**1334**
NP 50 287	50	1800	**1334**
NP 50 288	50	1800	**1334**
NP 50 289	24	1584	**1334**
NP 50 293	48	16128	**1347**
NP 50 295	48	3168	**1334**
NP 50 295	48	3168	**1344**
NP 50 296	10	3360	**1348**
NP 50 299	10	1120	**1348**
NP 50 302	60	900	**1347**
NP 50 304	40	1200	**1346**
NP 50 305	40	2880	**1346**
NP 50 306	40	1200	**1346**
NP 50 307	20	1440	**1346**
NP 50 676	6	60	**1330**
NP 50 677	6	120	**1330**
NP 50 679	6	120	**1330**
NP 50 680	6	120	**1330**
NP52			
NP 52 001	8	288	**1340**
NP 52 002	8	288	**1340**
NP 52 005	8	288	**1340**
NP 52 006	8	448	**1340**
NP 52 007	8	448	**1340**
NP 52 008	8	280	**1340**

Art. -Nr-	VE		Seite
	Stck.	Pallete	
NP 52 017	8	192	**1340**
NP 52 018	8	192	**1340**
NP 52 021	8	96	**1340**
NP 52 101	16	1232	**1340**
NP 52 102	16	1232	**1340**
NP 52 105	16	1232	**1340**
NP 52 117	2	56	**1341**
NP 52 118	2	56	**1341**
NP 52 119	2	28	**1341**
NP 52 120	2	56	**1341**
NP 52 121	2	28	**1341**
NP 52 122	2	28	**1341**
NP 52 133	2	54	**1341**
NP 52 134	2	32	**1341**
NP 52 137	2	54	**1341**
NP 52 149	2	288	**1341**
NP 52 150	2	420	**1341**
NP 52 153	2	288	**1341**
NP 52 165	2	56	**1342**
NP 52 166	2	56	**1342**
NP 52 167	2	56	**1342**
NP 52 168	2	56	**1342**
NP 52 169	2	28	**1342**
NP 52 170	2	28	**1342**
NP 52 181	2	54	**1342**
NP 52 182	2	56	**1342**
NP 52 185	2	54	**1342**
NP 52 197	2	108	**1342**
NP 52 198	2	96	**1342**
NP 52 199	2	108	**1342**
NP 52 200	2	108	**1342**
NP 52 201	2	108	**1342**
NP 52 202	2	108	**1342**
NP 52 213	2	108	**1342**
NP 52 214	2	108	**1342**
NP 52 217	2	108	**1342**
NP 52 229	2	36	**1343**
NP 52 230	2	32	**1343**
NP 52 231	2	108	**1343**
NP 52 232	2	108	**1343**
NP 52 233	2	36	**1343**
NP 52 234	2	108	**1343**
NP 52 245	2	36	**1343**
NP 52 246	2	32	**1343**
NP 52 249	2	36	**1343**
NP 52 261	10	3360	**1343**
NP 52 262	10	3360	**1343**
NP 52 265	10	3360	**1343**
NP 52 277	10	900	**1343**
NP 52 278	10	900	**1343**
NP 52 281	10	1680	**1343**
NP 52 285	10	1680	**1343**
NP 52 286	10	3360	**1343**
NP 52 289	10	1680	**1343**
NP 52 293	48	1728	**1334**
NP 52 293	48	1728	**1344**
NP 52 503	1	98	**1349**
NP 52 519	1	98	**1349**
NP54			
NP 54 271	10	1680	**1343**
NP 54 272	10	2450	**1343**
NP 54 273	10	1680	**1343**

I. Geltungsbereich

1. Diese Allgemeinen Verkaufs- und Lieferbedingungen gelten nur gegenüber Unter-nehmern im Sinne des § 14 BGB.
2. Für die Geschäftsbeziehung mit dem Käufer gelten ausschließlich diese Allgemeinen Verkaufs- und Lieferbedingungen. Ab¬weichenden, entgegenstehenden oder ergänzenden Allgemeinen Geschäftsbedingungen des Käufers wird hiermit widersprochen. Sie werden nur dann und insoweit Vertragsbestandteil, als GEWISS ihrer Geltung ausdrücklich schriftlich zu¬gestimmt hat. Das Schweigen von GEWISS auf derartige abweichende Bedingungen gilt insbesondere nicht als Anerkennung oder Zustimmung. Diese Allgemeinen Verkaufs- und Lieferbedingungen gelten anstelle etwaiger Einkaufsbedingungen des Käufers auch dann, wenn nach diesen die Auftragsannahme als bedingungslose Anerkennung der Einkaufsbedingungen vorgesehen ist, oder GEWISS nach Hinweis des Kunden auf die Geltung seiner Allgemeinen Einkaufsbedingungen liefert, es sei denn, GEWISS hat ausdrücklich auf die Geltung ihrer Allgemeinen Verkaufs- und Lieferbedingungen verzichtet. Der Ausschluss der Allgemeinen Geschäftsbedingungen des Käufers gilt auch dann, wenn diese zu einzelnen Regelungspunkten keine gesonderte Regelung enthalten. Der Käufer erkennt durch Annahme der Auftragsbestätigung von GEWISS ausdrücklich an, dass er auf seinen aus den Einkaufsbedingungen abgeleiteten Rechtseinwand verzichtet.

II. Vertragsschluss

1. Angebote von GEWISS sind freibleibend und unverbindlich.
2. Die Bestellung der Ware durch den Käufer gilt als verbindliches Vertragsangebot. Sofern sich aus der Bestellung nichts anderes ergibt, ist GEWISS berechtigt, dieses Vertragsangebot innerhalb von vier Wochen nach seinem Zugang bei GEWISS an-zunehmen.
3. Die Annahme kann entweder schriftlich (z.B. durch Auftragsbestätigung) oder durch Auslieferung der Ware an den Käufer erklärt werden.

III. Mindestbestellmengen; Verpackungsgrößen

Der Käufer wird bei seinen Bestellungen die jeweiligen Mindestbestellmengen und Standardverpackungsgrößen von GEWISS berücksichtigen. Bestellt der Käufer geringere Mengen oder Mengen, die nicht den Standardverpackungsgrößen entsprechen, behält GEWISS sich das Recht vor, die Bestellmenge nach vorheriger Information des Käufers an die der Mindestbestellmenge oder die der Standardver-packung entsprechende Menge/Stückzahlen anzupassen. Die Anpassung gilt als zwischen den Parteien vereinbart, wenn der Käufer ihr nicht innerhalb von drei Werktagen widerspricht. Der fristgerechte Widerspruch des Käufers führt zu einer Stornierung der Bestellung.

IV. Lieferung, Gefahrübergang, Annahmeverzug

1. Ab einem Bestellwert von mehr als € 3.000 erfolgt die Lieferung CPT (Incoterms 2010) an einen von dem Käufer festzulegenden Bestimmungsort.
2. Im Übrigen erfolgt die Lieferung ex works (Incoterms 2010). Auf Ver¬langen und Kosten des Käufers wird die Ware an einen anderen Bestimmungsort versandt (Versendungskauf). In diesem Fall geht die Gefahr mit Übergabe der Ware an den Spediteur, den Frachtführer oder der sonst zur Ausführung der Versendung bestimmten Person oder Anstalt über.
3. Soweit nicht etwas anderes vereinbart ist, ist GEWISS berechtigt, die Art der Versendung (insbesondere Transportunternehmen, Versand¬weg, Verpackung) selbst zu bestimmen.
4. Teillieferungen sind zulässig, soweit sie dem Käufer zumutbar sind. Der Käufer ist nicht berechtigt, die Entgegennahme von Lieferungen wegen unerheblicher Mängel zu verweigern.
5. Kommt der Käufer in Annahmeverzug, unterlässt er eine Mitwirkungshandlung oder verzögert sich die Lieferung aus anderen, vom Käufer zu vertretenden Gründen, so ist GEWISS berechtigt, Ersatz des hieraus entstehenden Schadens einschließlich Mehraufwendungen (z.B. Lagerkosten) zu verlangen. Hierfür berechnet GEWISS eine pauschale Entschädigung iHv 1% des Kaufpreises pro abgelaufene Kalender-woche, insgesamt jedoch höchstens 5% des Kaufpreises, beginnend mit der Mit-teilung der Abhol- oder Versandbereitschaft der Ware. Der Nachweis eines höheren Schadens und gesetzliche Ansprüche (insbesondere Ersatz von Mehraufwendungen, angemessene Entschädigung, Rücktritt) bleiben unberührt; die Pauschale ist aber auf weitergehende Geldansprüche anzurechnen. Der Nachweis höherer oder niedrigerer Kosten im Sinne von Satz 1 bleibt den Vertragsparteien unbenommen.

V. Lieferfrist und Lieferverzug

1. Von GEWISS in Aussicht gestellte Lieferfristen (einschließlich Bereitstellungstermine) gelten nur annähernd, es sei denn, dass ausdrücklich eine feste Lieferfrist vereinbart wurde.
2. Sofern GEWISS verbindliche Lieferfristen aus Gründen höherer Gewalt, z.B. Krieg, Aufruhr, oder ähnlicher Ereignisse, die GEWISS nicht zu vertreten hat, nicht einhalten kann (Nichtverfügbarkeit der Leistung), verlängert sich die Lieferfrist angemessen. Als Fall der Nichtverfügbarkeit der Leistung in diesem Sinne gilt insbesondere auch die nicht rechtzeitige Selbstbelieferung durch einen Zulieferer von GEWISS, wenn GEWISS ein kongruentes Deckungsgeschäft abgeschlossen hat. GEWISS wird den Käufer hierüber unverzüglich informieren und gleichzeitig eine voraussichtliche neue Lieferfrist mitteilen. Sofern dem Käufer infolge der Verzögerung die Abnahme der Ware nicht zumutbar ist, kann er durch unverzügliche schriftliche Erklärung vom Vertrag zurücktreten. Ist die Leistung auch innerhalb der neuen Lieferfrist nicht verfügbar, ist GEWISS ihrerseits berechtigt, ganz oder teilweise vom Vertrag zurückzutreten; eine bereits erbrachte Gegenleistung des Käufers wird GEWISS un¬verzüglich erstatten.

VI. Preise und Zahlungsbedingungen, Folgen verspäteter oder unterbliebener Zahlung

1. Die Preise von GEWISS verstehen sich ab Werk inkl. Standardverpackung und zzgl. gesetzlicher Umsatzsteuer. Sonderverpackung, sofern nichts anderweitig vereinbart, wird gesondert nach Aufwand in Rechnung gestellt. Die Preise richten sich nach den Preislisten von GEWISS in der zum Zeitpunkt der Bestellung geltenden Fassung, es sei denn GEWISS weist in der Auftragsbestätigung ausdrücklich auf abweichende Preise hin. In diesem Falle gelten die abweichenden Preise als vereinbart, wenn der Käufer ihnen nicht innerhalb von 3 Werktagen widerspricht. Der Widerspruch des Käufers gilt dann als Stornierung der Bestellung. GEWISS behält sich eine jederzeitige unangekündigte Veränderung ihrer Preislisten vor. GEWISS behält sich vor, Preise für laufende Verträge aufgrund von Kostensteigerungen für Gehälter, Rohstoffe oder sonstige Materialien bis zum Zeitpunkt der Übergabe oder bei Versendung bis zum Zeitpunkt der Versendung der Ware entsprechend der eingetretenen Kostensteigerung zu verändern, sofern zwischen Bestellung und vereinbartem Liefertermin mehr als 4 Monate liegen. GEWISS wird die Preiserhöhung dem Käufer unverzüglich mitteilen. Die abweichenden Preise gelten als vereinbart, wenn der Käufer ihnen nicht innerhalb von 3 Werktagen widerspricht. Der Widerspruch des Käufers gilt als Stornierung der Bestellung.
2. Bei einer Versendung auf Verlangen des Käufers (Ziff. IV.2 S. 2) trägt der Käufer die Transportkosten ab Lager und die Kosten einer ggf. vom Käufer gewünschten Transportversicherung. Etwaige Zölle, Gebühren, Steuern und sonstige öffentliche Abgaben trägt der Käufer.
3. Der Kaufpreis ist zahlbar innerhalb der vereinbarten Zahlungsfrist. Zahlungen sind gebührenfrei als Barzahlung oder Banküberweisung an GEWISS zu leisten. Skonto gemäß den in der Rechnung von GEWISS ausgewiesenen Sätzen wird nur gewährt, solange der Kaufpreis fristgemäß bei GEWISS eingeht und keine älteren Forderungen mehr offenstehen.
4. Mit Ablauf der vereinbarten Zahlungsfrist kommt der Käufer in Verzug. Der Kaufpreis ist während des Verzugs zum jeweils geltenden gesetzlichen Verzugszinssatz zu verzinsen. GEWISS behält sich die Geltendmachung eines weitergehenden Verzugsschadens vor. Der Anspruch auf den kaufmännischen Fälligkeitszins (§ 353 HGB) bleibt unberührt. GEWISS behält sich vor, bei Zahlungsverzug des Käufers die Auslieferung weiterer Be¬stellungen so lange auszusetzen, bis der Käufer den vollen noch ausstehenden Be¬trag bezahlt hat. Dies gilt nicht, sofern der Käufer berechtigter Weise von seinem Zurückbehaltungsrecht gemäß Ziff. X.4 Gebrauch macht.
5. Dem Käufer stehen Aufrechnungs- oder Zurückbehaltungsrechte nur insoweit zu, als sein Anspruch rechtskräftig festgestellt oder unbestritten ist. Ziffer X.4 bleibt unberührt.
6. Wird nach Abschluss des Vertrags erkennbar, dass der Anspruch auf den Kaufpreis durch mangelnde Leistungsfähigkeit des Käufers gefährdet wird, so ist GEWISS be-rechtigt, unabhängig von den vertraglich vereinbarten Zahlungsbedingungen zu verlangen, dass die Lieferung der Ware nur Zug-um-Zug gegen Zahlung des Kauf-preises oder gegen Sicherheitsleistung des Käufers erfolgt. Kommt der Käufer diesem Verlangen nicht nach, kann GEWISS die Ware zurückhalten oder – ge-gebenenfalls nach Fristsetzung – vom Vertrag zurücktreten. Als mangelnde Leistungsfähigkeit des Käufers gelten insbesondere Zahlungseinstellung durch den Käufer, die Eröffnung eines Insolvenzverfahrens, die Liquidation des Unternehmens oder eine wesentliche Verschlechterung der Vermögensverhältnisse des Käufers im Sinne des § 490 Abs. 1 BGB.

VII. Eigentumsvorbehalt

1. Bis zur vollständigen Bezahlung aller gegenwärtigen und künftigen Forderungen von GEWISS aus dem Kaufvertrag und der laufenden Geschäftsbeziehung (gesicherte Forderungen) behält sich GEWISS das Eigentum an den verkauften Waren vor.

2. Der Käufer ist zur Weiterveräußerung der unter Eigentumsvorbehalt stehenden Waren nur im gewöhnlichen Geschäftsgang berechtigt. Diese ist ihm nur unter der Be¬dingung gestattet, dass er von seinen Kunden sofortige Bezahlung erhält oder die Vorbehaltsware unter Eigentumsvorbehalt veräußert. Die Berechtigung zur Weiterveräußerung entfällt ohne weiteres, wenn der Kunde seine Zahlung einstellt oder GEWISS gegenüber in Zahlungsverzug gerät.
3. Die aus dem Weiterverkauf oder einem sonstigen Rechtsgrund bezüglich der Vorbehaltsware entstehende Forderung in Höhe des Rechnungsbetrages (inklusive Umsatzsteuer) tritt der Käufer bereits jetzt in vollem Umfang an GEWISS ab.
4. Der Käufer ist zur Einziehung der Forderung aus der Weiterveräußerung trotz Abtretung ermächtigt, solange GEWISS die Ermächtigung nicht widerruft. GEWISS wird die Forderung nicht einziehen, solange der Käufer seinen Zahlungsverpflichtungen gegenüber GEWISS ordnungsgemäß nachkommt. Der Käufer ist verpflichtet, GEWISS auf Verlangen eine Liste der Drittschuldner vorzulegen und diesen die Abtretung anzuzeigen.
5. Die unter Eigentumsvorbehalt stehenden Waren dürfen vor vollständiger Bezahlung der gesicherten Forderungen weder an Dritte verpfändet, noch zur Sicherheit übereignet werden. Der Käufer hat GEWISS unverzüglich schriftlich zu benachrichtigen, wenn und soweit Zugriffe Dritter auf die GEWISS gehörenden Waren erfolgen.
6. Bei Pflichtverletzungen des Käufers, insbesondere bei Zahlungsverzug, ist GEWISS, nach erfolglosem Ablauf einer dem Käufer gesetzten angemessenen Frist zur Leistung, zum Rücktritt und zur Rücknahme der Vorbehaltsware berechtigt; die gesetzlichen Bestimmungen über die Entbehrlichkeit einer Fristsetzung bleiben unberührt.
7. So¬weit der Wert aller Sicherungsrechte, die GEWISS zustehen, die Höhe aller ge-sicherten Ansprüche um mehr als 10% übersteigt, wird GEWISS auf Wunsch des Käufers einen Teil der Sicherungs¬rechte freigeben.

VIII. Produktsicherheit und Export in Drittstaaten, Konformitätserklärung des Käufers

1. Bei den unter Abs. 2. bis 4. nachfolgenden Angaben handelt es sich nur um Be-schaffen¬heits¬an¬ga¬ben. Die Übernahme einer Garantie durch GEWISS ist hiermit ausdrücklich nicht ver¬bunden.
2. Die Produkte von GEWISS sind fachmännisch hergestellt. Sie bieten hinreichende Sicherheit für Menschen, Tiere und Sachen, wenn sie von qualifiziertem Personal richtig installiert, nur für den von GEWISS vorgesehenen Gebrauch verwendet und regelmäßig von quali¬fi¬ziertem Personal ge¬wartet werden. Bei einer beabsichtigten Produktverwendung außer¬halb der Bundes¬republik Deutsch¬land liegt es in der ausschließlichen Ver¬ant¬wortung des Käufers sicherzustellen, dass das Produkt in dem jeweiligen Staat zum Ver¬kauf zugelassen ist und den dortigen Systemanforderungen entspricht. Etwas anderes gilt nur, wenn GEWISS dem Käufer dies schrift¬lich bestätigt.
3. Produkte, die in Verkaufs- oder Werbematerial (Kataloge, Preislisten, usw.) von GEWISS be¬schrieben werden und in den Anwendungsbereich einer oder mehrerer der folgenden Richt¬linien und Verordnungen fallen - 2014/35/EU (Richtlinie über die Harmonisierung der Rechts¬vorschriften der Mit¬glied¬staaten über die Bereitstellung elektrischer Betriebsmittel zur Ver¬wendung innerhalb bestimmter Span¬nungs¬grenzen auf dem Markt), 2014/30/EU (Richtlinie über die Harmonisierung der Rechtsvorschriften der Mitgliedstaaten über die elektro¬magne¬tische Verträglichkeit), 2014/53/EU (Richtlinie über die Harmonisierung der Rechtsvorschriften der Mitgliedstaaten über die Bereitstellung von Funkanlagen auf dem Markt), 2014/34/EU (Richtlinie zur Harmonisierung der Rechtsvorschriften der Mitglied-staaten für die Anwendung für Geräte und Schutzsysteme zur be¬stimmungs-gemäßen Verwendung in explosionsgefährdeten Bereichen) sowie Verordnung (EU) 305/2011 (Verordnung zur Festlegung harmonisierter Bedingungen für die Vermarktung von Bauprodukten) - entsprechen den Mindestanforderungen der Richt¬linien und Verordnung, um in der Europäischen Union auf den Markt gebracht zu werden. Die Richt¬linienkonformität wird durch die Anbringung des "CE"-Zeichens an dem Produkt und/ oder dessen Verpackung und/oder in der Ge¬brauchsanleitung ge¬zeigt. Produkte, die nicht in den Anwendungsbereich der genannten Richt¬linien fallen, müssen den Qualitäts¬standards der Richt¬linie 2001/95/EC (Richtlinie über die all¬ge¬meine Produktsicher¬heit) entsprechen.
4. Produkte, die allein für den Export in Länder außerhalb der Europäischen Union be-stimmt sind (und nicht innerhalb der Europäischen Union in Verkehr gebracht oder ge¬nutzt werden dürfen), werden in dem Verkaufs- und Werbematerial von GEWISS ent¬sprechend aus¬ge¬wiesen. Der Käufer solcher Produkte verpflichtet sich hiermit, diese nicht innerhalb der Euro¬päischen Union in Verkehr zu bringen. Er verpflichtet sich weiter, auch etwaigen Erwerbern des Produkts eine entsprechende Ver-pflichtung aufzuerlegen. Der Käufer stellt GEWISS von allen Ansprüchen frei, die von Dritten gegenüber GEWISS aufgrund der Verletzung dieser Ziff. VIII.4 er¬hoben werden.
5. Der Käufer hat in seiner Bestellung anzugeben, wenn er den Export des bestellten Produkts in ein Land außerhalb der Europäischen Union beabsichtigt. Für diesen Fall sichert der Käufer hiermit GEWISS zu, dass er sich über die Kompatibilität des Produktes mit den Sicherheitsstandards und Systemanforderungen des Ziel¬staates informiert hat.
6. Alle Produkte von GEWISS müssen entsprechend den in dem jeweiligen Zielstaat geltenden Systemanforderungen installiert und verbunden werden. Sofern das Produkt von GEWISS nicht ausdrücklich für den betreffenden Staat hergestellt wurde, obliegt es dem Käufer die dazu erforderlichen In¬formationen in die Bedienungsanleitung oder sonstige Informations¬materialien aufzunehmen.

IX. Technische Daten

Maßangaben oder Zeichnungen von Produkten und Produktkomponenten dienen ledig¬lich Informationszwecken. Sie können von GEWISS jederzeit ohne An¬kündigung verändert werden.

X. Gewährleistung und Mängelrüge

1. Für die Rechte des Käufers bei Sach- und Rechtsmängeln (einschließlich Falsch- und Minder¬lieferung oder mangelhafter Montage¬an¬leitung) gelten die gesetzlichen Vorschriften, soweit im Nachfolgenden nichts anderes bestimmt ist
2. Der Käufer hat dafür zu sorgen, dass die Waren unverzüglich nach Eintreffen am Be¬stim¬mungsort, auf jeden Fall aber bevor die Ware eingebaut oder am Bestimmungsort installiert wird, sorgfältig untersucht werden. Die Ware gilt als genehmigt, wenn GEWISS nicht eine Mängelrüge hinsichtlich offensichtlicher Mängel (einschließlich Falsch- und Minder¬liefe¬rung) oder anderer, bei einer sorgfältigen Untersuchung er¬kenn¬barer Mängel, unverzüglich nach Ablieferung der Ware oder ansonsten un¬ver¬züg¬lich nach Entdeckung des Mangels schriftlich zugegangen ist. Hinsichtlich offensichtlicher oder bei sorgfältiger Untersuchung erkennbarer Mängel gilt auch der Einbau der Ware als Genehmigung. Als un¬verzüglich gilt die Anzeige, wenn sie innerhalb von acht Tagen erfolgt.
3. Ist die gelieferte Sache mangelhaft, leistet GEWISS nach ihrer Wahl Nacherfüllung durch Be¬seitigung des Mangels (Nachbesserung) oder durch Lieferung einer mangel-freien Sache (Nach¬lieferung).
4. GEWISS ist berechtigt, die geschuldete Nacherfüllung davon abhängig zu machen, dass der Käufer den fälligen Kaufpreis bezahlt. Der Käufer ist jedoch berechtigt, einen im Ver¬hältnis zum Mangel angemessenen Teil des Kaufpreises zu¬rück¬zu-halten.
5. Der Käufer hat GEWISS die zur geschuldeten Nacherfüllung erforderliche Zeit und Ge¬legen¬heit zu geben, insbesondere die beanstandete Ware zu Prüfungszwecken zu über¬geben. Im Falle einer berechtigten Mängelrüge trägt GEWISS die zum Zweck der Nach¬er¬füllung erfor¬derlichen Aufwendungen, insbesondere Transport-, Wege-, Arbeits- und Material¬kosten. Dies gilt nicht, soweit die Aufwendungen sich erhöhen, weil der Gegenstand der Lieferung nach¬träglich an einem anderen Ort als die Nieder¬lassung des Käufers verbracht worden ist, es sei denn, die Verbringung ent-sprach dem bestimmungsgemäßen Gebrauch des Gegenstandes. Im Falle der Ersatzlieferung hat der Käufer die mangelhafte Sache nach den gesetzlichen Vor-schriften an GEWISS zu¬rückzugeben.
6. Ansprüche des Käufers auf Schadensersatz bzw. Ersatz vergeblicher Auf¬wendungen be¬stehen nur nach Maßgabe von Ziff. XI dieser Verkaufs- und Liefer¬be¬dingungen, im Übrigen sind sie ausgeschlossen.
7. Rückgriffsansprüche des Käufers gegen GEWISS gemäß § 478 BGB (Rückgriff des Unternehmers) bestehen nur insoweit, als der Käufer mit seinem Abnehmer keine über die gesetzlichen Mängelansprüche hinausgehenden Vereinbarungen getroffen hat. Für den Umfang des Rückgriffsanspruch des Käufers gegen GEWISS gemäß § 478 Abs. 2 BGB gilt Ziff. X.5 entsprechend.
8. Gewährleistungsansprüche unterliegen den gesetzlichen Verjährungsfristen.

XI. Haftung

1. Soweit sich aus diesen Allgemeinen Liefer- und Verkaufsbedingungen einschließlich der nach¬folgenden Bestimmungen nichts anderes ergibt, haftet GEWISS bei einer Ver¬letzung von ver¬trag¬lichen und außervertraglichen Pflichten nach den ein-schlägigen gesetzlichen Vorschriften.
2. Auf Schadensersatz haftet GEWISS – gleich aus welchem Rechtsgrund – bei Vorsatz und grober Fahrlässigkeit. Darüber hinaus haftet GEWISS nur

a) für Schäden aus der Verletzung des Lebens, des Körpers oder der Gesundheit,

b) für Schäden aus der Verletzung einer wesentlichen Vertragspflicht (Ver¬pflichtung, deren Er¬füllung die ordnungsgemäße Durchführung des Vertrags über¬haupt erst ermöglicht und auf deren Einhaltung der Vertragspartner regel¬mäßig vertraut und vertrauen darf); in diesem Fall ist die Haftung jedoch auf den Er¬satz des vorhersehbaren, typischerweise eintretenden Schadens begrenzt.

3. Die sich aus Abs. 2 ergebenden Haftungsbeschränkungen gelten nicht, soweit GEWISS einen Mangel arglistig verschwiegen oder eine Garantie für die Beschaffenheit der Ware über¬nommen hat. Das gleiche gilt für Ansprüche des Käufers nach dem Pro¬dukthaftungs¬ge¬setz.

4. Eine Haftung von GEWISS für Schäden, die dadurch entstehen, dass ein Produkt nicht den System¬an¬forderungen eines Staates außerhalb der Bundesrepublik Deutschland entspricht, ist ausgeschlossen. GEWISS über¬nimmt weiter keine Haftung für die Weiterverbreitung oder Verwendung von Pro¬dukten in Staaten, in denen ge¬setz¬liche Bestimmungen deren Be¬nutzung ver¬bieten. Etwas anderes gilt nur, wenn GEWISS dem Käufer ausdrücklich schriftlich be¬stätigt hat, dass das Produkt mit dem System¬an¬forderungen des betreffenden Staates konform und/ oder dort zum Verkauf zugelassen ist.

5. GEWISS übernimmt keine Haftung für Schäden, die infolge einer unsachgemäßen Be¬nutzung oder Lagerung des Produktes durch den Käufer entstehen, sofern diese nicht auf eine fehlerhafte Be¬dienungs¬an¬leitung zu¬rück¬zu¬führen sind. Eine Haftung für Schäden, die dadurch eintreten, dass das Produkt vom Käufer nicht fachgerecht gemäß Montageanleitung bzw. weiterer zusätzlicher Informationen und Allgemeinen Empfehlungen installiert oder nicht ordnungsgemäß ge¬wartet wurde, ist ebenfalls aus¬ge¬schlossen.

XII. Warenrückgabe

Sofern GEWISS dem Käufer ein Rückgaberecht einräumt, welches nicht auf einer Ver¬trags¬verlet¬zung (z.B. Mangel, Nebenpflichtverletzung) oder gesetzlichen Verpflichtung von GEWISS beruht, gilt folgende Regelung:

1. Der Käufer hat GEWISS über seinen Wunsch zur Warenrückgabe zu informieren. Vor einer Rück¬gabe der Ware muss GEWISS dieser schriftlich zustimmen, andernfalls ist GEWISS berechtigt, die An¬nahme der Ware zu ver¬weigern und diese auf Kosten des Käufers an den jeweiligen Ab¬sender zu¬rück¬zu¬schicken.

2. Sofern GEWISS der Rückgabe zugestimmt hat, hat die Ware innerhalb von acht Tagen nach Zugang der Zustimmung beim Käufer CPT (Incoterms 2010) im Lager von GEWISS ein¬zugehen. Die Ware wird dem Käufer mit Eingang im Lager der GEWISS zu dem ur¬sprüng¬lichen Kaufpreis abzüglich einer Verwaltungskostenpau-schale in Höhe von 15% des Kaufpreises gutge¬schrieben. GEWISS behält sich vor, die zurückgegebene Ware zu¬rück¬zuweisen oder höhere Verwaltungskosten zu verlangen, wenn die Warenrückgabe nicht innerhalb der 8-Tagesfrist erfolgt.

3. Die Einräumung eines Rückgaberechts ist mit dieser Bestimmung nicht verbunden.

XIII. Geistiges Eigentum

1. GEWISS ist alleiniger Eigentümer von Patenten, Abbildungen, Zeichnungen und Ähnlichem, was zur Herstellung der Waren verwendet wird. Der Käufer verpflichtet sich solche Dokumente und Informationen ohne die Zustimmung von GEWISS nicht an Dritte weiterzugeben, zu reproduzieren oder zu verwenden. Soweit die Herstellung von Waren durch GEWISS nach expliziter Anfrage und aufgrund technischer Dokumentation seitens des Käufers erfolgt, ist eine Haftung von GEWISS für die Verletzung von Schutzrechten Dritter ausgeschlossen. In Bezug auf solche Schutzrechtsverletzungen trägt der Käufer die alleinige Haftung und stellt GEWISS von Ansprüchen Dritter frei.

2. Der Käufer verwendet Marken von GEWISS nur zur Kennzeichnung, Werbung und zum Verkauf der Waren und registriert diese nicht ohne die vorherige schriftliche Zustimmung von GEWISS.

3. Der Käufer wird „gewiss“ sowie ähnlich klingende oder aussehende Wörter nicht als Domainname verwenden.

4. Etwaige Verlinkungen auf die Webseite von GEWISS oder die Veröffentlichung von Inhalten auf der Webseite des Käufers, die sich auf GEWISS beziehen, bedürfen der vorherigen schriftlichen Zustimmung von GEWISS.

XIV. Geheimhaltung

1. Die Verkaufsbedingungen, insbesondere etwaige Preisnachlässe und Prämien, sowie sämtliche Dokumente und Informationen, die von GEWISS als vertraulich eingestuft werden, sind vom Käufer vertraulich zu behandeln und dürfen für die Dauer von 5 Jahren ab Bestellung weder Dritten gegenüber offen gelegt noch für andere Zwecke als die Durchführung des Kaufvertrages verwendet werden.

2. Im Falle des Verstoßes gegen die Verpflichtung gemäß Abs. 1, behält GEWISS sich das Recht vor gegen den Käufer rechtlich vorzugehen.

XV. Datenverarbeitung

Der Käufer nimmt davon Kenntnis, dass GEWISS personenbezogene Daten aus dem Vertragsverhältnis in Übereinstimmung mit dem Bundesdatenschutzgesetz verarbeitet.

XVI. Code of Conduct

Die Geschäftsbeziehung zwischen GEWISS und dem Käufer basiert auf den Prinzipien der Legalität, Transparenz, Korrektheit und Fairness, in Übereinstimmung mit dem „Code of Ethics“, dem „Organisation Management and Control Framework“ von GEWISS und den Anti-Korruptions-Richtlinien, die auf der Internetseite www.gewiss.com verfügbar sind. Verstöße gegen die genannten Regelwerke können im Rahmen des „Mitteilungsprozesses“ an die E-Mail-Adresse ia-odv@gewiss.com mitgeteilt werden.

XVII. Rechtswahl und Gerichtsstand

1. Für alle Rechtsbeziehungen im Zusammenhang mit diesem Vertrag gilt das Recht der Bun¬desrepublik Deutschland unter Aus¬schluss des inter¬nationalen Privatrechts und des UN-Kaufrechts.

2. Alleiniger Gerichtsstand für alle sich aus dem Vertragsverhältnis unmittelbar oder mittel¬bar er¬gebenden Streitigkeiten ist das Landgericht Limburg, sofern nicht von Ge¬setzes wegen ein ausschließlicher Gerichtsstand begründet ist.

WEEE-Reg.-Nr.: DE 52868575 für Kategorie 5, Beleuchtungskörper.



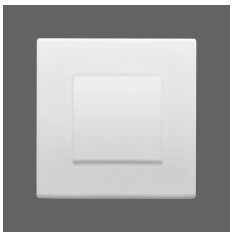
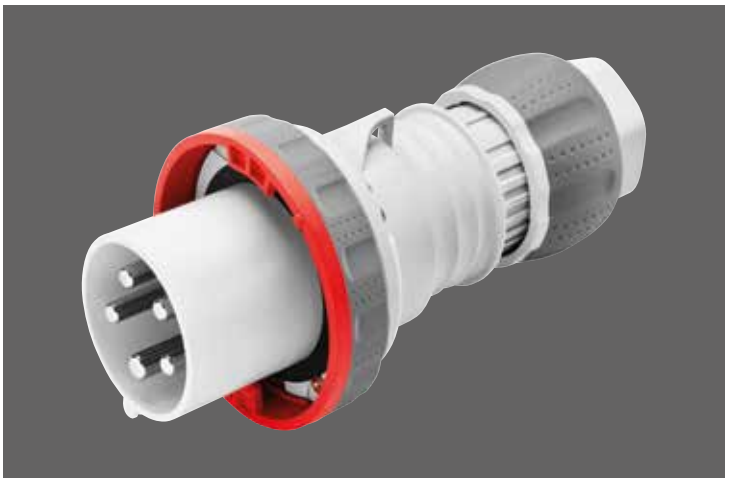

Besuchen Sie uns im Internet www.gewiss.de oder auf:






GEWISS Deutschland GmbH - Industriestr. 2
35799 Merenberg - Deutschland
Tel. +49 (0) 6471 5010 - Fax +49 (0) 6471 5412
gewiss@gewiss.de - www.gewiss.de
Änderungen und Irrtümer vorbehalten

PB 11119 DE - 03.18