CHORUSMART

IT EN FR ES DE PT RO SL HU AR TR IW MK SQ HR

MODULO TAPPARELLA TOUCH
TOUCH ROLLER SHUTTER MODULE
MODULE STORE TACTILE
MÓDULO PERSIANA TÁCTIL

GW10921

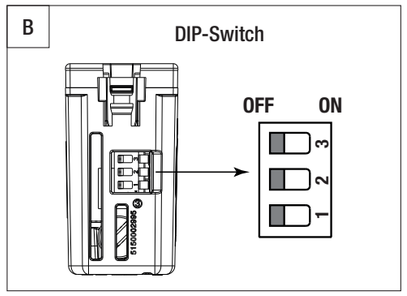

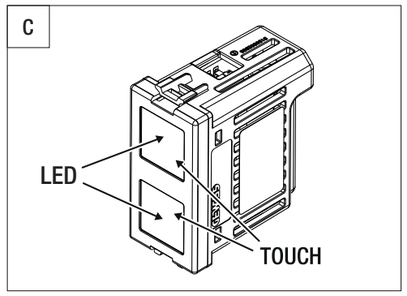

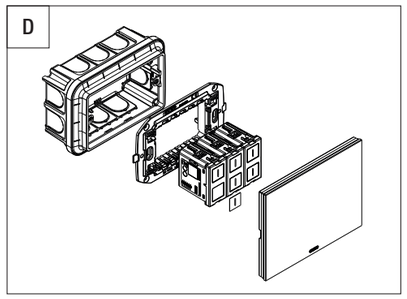

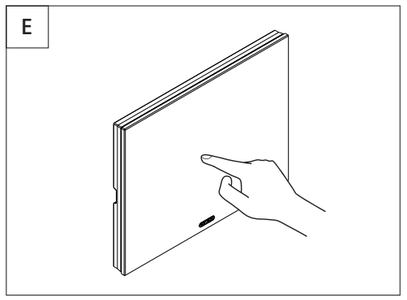

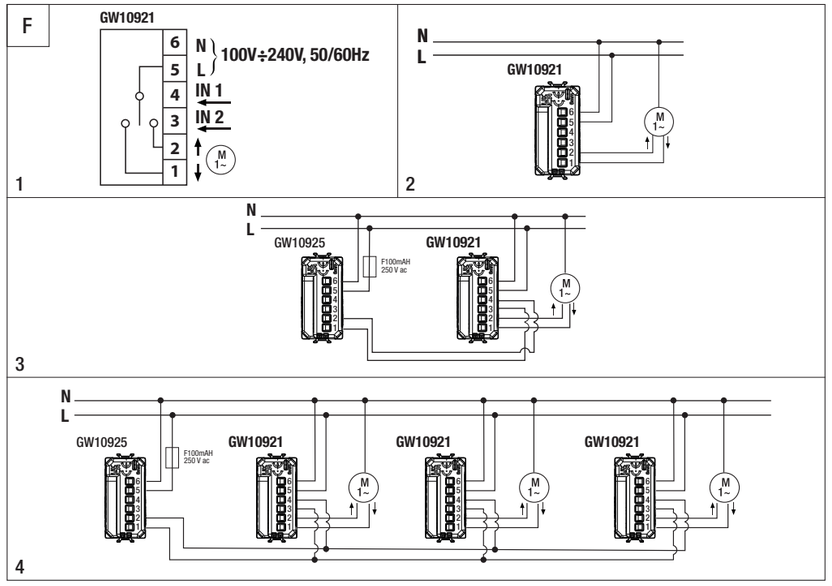

ITALIANO

- La sicurezza dell'apparecchio è garantita solo con l'adozione delle istruzioni di sicurezza e di utilizzo; pertanto, è necessario conservarle. Assicurarsi che queste istruzioni siano ricevute dall'installatore e dall'utente finale.
- Questo prodotto dovrà essere destinato solo all'uso per il quale è stato espressamente concepito. Ogni altro uso è da considerarsi improprio e/o pericoloso. In caso di dubbio contattare il GSS, Global Service & After Sales GEWISS.
- Il prodotto non deve essere modificato. Qualsiasi modifica ne annulla la garanzia e può rendere pericoloso il prodotto.
- Il costruttore non può essere considerato responsabile per eventuali danni derivati da usi impropri, erronei e manomissioni del prodotto acquistato.

Punto di contatto indicato in adempimento ai fini delle direttive e regolamenti UE applicabili:

GEWISS S.p.a. Via A. Volta, 1 - 24069 Cenate Sotto (BG), Italy
Tel. +39 035 946 111 - qualitymarks@gewiss.com

ATTENZIONE: Disinserire la tensione prima di procedere all'installazione o qualsiasi altro intervento sull'apparecchio.

Il simbolo del cassonetto barrato, ove riportato sull'apparecchiatura o sulla confezione, indica che il prodotto alla fine della propria vita utile deve essere raccolto separatamente dagli altri rifiuti. Al termine dell'utilizzo, l'utente dovrà farsi carico di conferire il prodotto ad un idoneo centro di raccolta differenziata oppure di riconsegnarlo al rivenditore all'atto dell'acquisto di un nuovo prodotto. Presso i rivenditori con superficie di vendita di almeno 400 m^2 è possibile consegnare gratuitamente, senza obbligo di acquisto, i prodotti da smaltire con dimensioni inferiori a 25 cm. L'adeguata raccolta differenziata per l'avvio successivo dell'apparecchiatura dismessa al riciclaggio, al trattamento e allo smaltimento ambientale compatibile contribuisce ad evitare possibili effetti negativi sull'ambiente e sulla salute oltre a favorire il reimpiego e/o riciclo dei materiali di cui è composta l'apparecchiatura. GEWISS partecipa attivamente alle operazioni che promuovono il corretto reimpiego, riciclaggio e recupero delle apparecchiature elettriche ed elettroniche.

CONTENUTO DELLA CONFEZIONE

n.1 Modulo tapparella touch
n.1 Manuale d'installazione e d'uso (per la versione completa del manuale di installazione ed uso, scansionare il QR code)

INFORMAZIONI GENERALI

Dispositivo da incasso dotato, sulla parte frontale, di due aree touch per il comando di un motore per la movimentazione di tapparelle, tende, veneziane, avvolgibili, ecc. attraverso 2 contatti di uscita interbloccati con potenziale. Il dispositivo, tramite due relè, può pilotare un motore 100÷240 Vac, 50 / 60 Hz per il controllo del movimento nelle due direzioni di salita e discesa. **Note:** Il dispositivo deve essere completato utilizzando una delle placche ICE Touch (cod. GW16955CB, GW16955CL, GW16955CN, GW16955CT – **Fig. D**). All'interno della confezione delle placche è presente un foglio di icone intercambiabili per personalizzare il simbolo del comando. Le icone devono essere incollate sulla parte frontale del touch (**Fig. D**).

ATTENZIONE: La configurazione dei parametri riservati all'installatore/personale qualificato può essere effettuata anche in assenza di placca ICE touch; in tal caso (es. durante l'installazione in cantiere), al posizionamento di quest'ultima bisogna far seguire una momentanea interruzione dell'alimentazione (100 ÷ 240 Vac) al modulo, in modo che su questo si attivi la procedura di autocalibrazione. Questa procedura, che si attiva automaticamente ad ogni riattivazione dell'alimentazione al modulo, è istantanea e serve a garantire performance ottimali nell'abbinamento tra modulo touch e placca ICE touch.

FUNZIONI

Dispositivo per il comando di un motore attraverso due contatti di uscita con potenziale. Il dispositivo è dotato di due aree touch per la movimentazione verso l'alto (UP) e verso il basso (DOWN) e per la regolazione dell'inclinazione delle lamelle. Dotato di 2 ingressi ausiliari per replicare il comando locale (DIP2 in OFF - valore di default) o per il comando centralizzato (DIP2 in ON - impostazione ritardo nell'attuazione) del carico.
LED FRONTALI
Il dispositivo è dotato di due LED frontali (**Fig. C**), con due funzionalità configurabili:
• Segnalazione luminosa intensa (valore di default)
• Segnalazione luminosa ridotta
Nota: l'illuminazione dei LED non può essere disattivata.
SEGNALAZIONE ACUSTICA
Il dispositivo è dotato di un buzzer acustico, con due funzionalità configurabili:
• ON segnalazione acustica abilitata (valore di default)
• OFF segnalazione acustica disabilitata
Nota: in fase di configurazione dei parametri il feedback acustico è attivo anche se è in stato in OFF.
IMPOSTAZIONI MODIFICABILI DALL'UTENTE: durante il funzionamento ordinario del prodotto è possibile modificare:
Impostazione luminosità LED
• Tocco prolungato e simultaneo di entrambe le aree touch per 6 secondi
• Feedback acustico con 2 bip brevi (rilascio del tocco sulle due aree touch)
• I LED iniziano a lampeggiare lentamente
• Tocco breve di una delle due aree touch (UP o DOWN) per cambiare in modo ciclico la segnalazione luminosa tra intensa e ridotta
• Per confermare la scelta fatta, tocco breve e simultaneo di entrambe le aree touch (oppure uscita automatica dopo 10 secondi), a cui seguirà un bip prolungato
• I LED smettono di lampeggiare, ritorno al funzionamento ordinario
Impostazione segnalazione acustica
• Tocco prolungato e simultaneo di entrambe le aree touch per 9 secondi
• Feedback acustico con 3 bip brevi (rilascio del tocco sull'area touch)
• I LED iniziano a lampeggiare velocemente
• Tocco breve di una delle due aree touch per cambiare in modo ciclico la segnalazione acustica tra ON e OFF
• Per confermare la scelta fatta, tocco breve e simultaneo di entrambe le aree touch (oppure uscita automatica dopo 10 secondi), a cui farà seguito un bip prolungato
• I LED smettono di lampeggiare, ritorno al funzionamento ordinario
Impostazione sensibilità area touch
Per garantire il corretto funzionamento del modulo touch in ogni contesto installativo è possibile modificare la sensibilità dell'area touch. Il modulo dispone di due livelli di sensibilità: standard (valore di default) ed alta. Per modificare i 2 livelli:
• Tocco prolungato e simultaneo di entrambe le aree touch per 20 secondi,
• Feedback acustico prolungato di 2" (rilascio del tocco su entrambe le aree touch),
• I LED iniziano a lampeggiare velocemente,
• Alla pressione singola di una delle due aree touch si cambia la sensibilità del touch in modo ciclico (standard e alta). Il sistema propone l'ultimo valore memorizzato:
  - 1 lampeggio e 1 bip OFF 1" ciclico → sensibilità standard (valore di default)
  - 2 lampeggi e 2 bip OFF 1" ciclico → sensibilità alta
• Per confermare la sensibilità selezionata toccare contemporaneamente le due aree touch (feedback acustico prolungato 2"),
• I LED smettono di lampeggiare, ritorno al funzionamento ordinario.
Nota: se dopo aver selezionato la sensibilità non si toccano le due aree touch entro 20", uscita automatica dall'impostazione senza memorizzare il nuovo valore di sensibilità.

DIP-1	**MODALITÀ DI FUNZIONAMENTO** Il dispositivo dispone di due differenti modalità di funzionamento: • **Combinata** (valore di default): sul prodotto sono presenti contemporaneamente sia la funzione bistabile ("uomo assente") che monostabile ("uomo presente"). La durata del tocco (breve o lungo) determina quale funzione viene attivata. • **Singola:** presente solo la funzione monostabile (uomo presente). Le modalità di funzionamento sono selezionate utilizzando il **DIP-switch 1** a bordo del prodotto (**Fig. B**).

MODALITÀ COMBINATA
Sul prodotto sono presenti contemporaneamente sia la funzione bistabile ("uomo assente") che monostabile ("uomo presente"). La durata del tocco (breve o lungo) determina quale funzione viene attivata.

Funzione Bistabile (uomo assente)	
UP:	Tocco breve (<=0,5") dell'area touch **UP** apertura totale: • **Veneziane:** regolazione apertura lamelle fino a posizione 0°, dopodiché la veneziana si solleva • **Tapparelle/Tende:** sollevamento immediato della tapparella/tenda
DOWN:	Tocco breve (<=0,5") dell'area touch chiusura totale: • **Veneziane:** regolazione chiusura lamelle fino a posizione 90°, dopodiché la veneziana si abbassa • **Tapparelle/Tende:** abbassamento immediato della tapparella/tenda
STOP:	Tocco breve (<=0,5") di **UP** o **DOWN** (no inversione automatica di marcia)

Funzione Monostabile (uomo presente): la durata del tocco determina il tempo di chiusura del contatto di uscita	
UP:	Tocco lungo (>1") dell'area touch **UP**: • **Veneziane:** regolazione apertura lamelle fino a posizione 0°, dopodiché la veneziana si solleva • **Tapparelle/Tende:** sollevamento immediato della tapparella/tenda
DOWN:	Tocco lungo (>1") dell'area touch **DOWN**: • **Veneziane**: regolazione chiusura lamelle fino a posizione 90°, dopodiché la veneziana si abbassa • **Tapparelle/Tende:** abbassamento immediato della tapparella/tenda
STOP:	Il contatto **UP** o **DOWN** si apre alla rimozione del tocco sulla relativa area touch.

Note relative alla modalità "Combinata":
• Tra il comando di UP/DOWN e quello di stop, deve intercorrere un tempo di almeno 500ms.
• Il comando centralizzato è solo di tipo bistabile (uomo assente) e quindi segue la regola del tocco breve.

MODALITÀ SINGOLA
Sul prodotto viene impostata la sola funzionalità monostabile (uomo presente). La durata del tocco determina il tempo chiusura del contatto di uscita.

UP:	Chiusura del contatto **UP** fino alla rimozione del tocco dall'area touch UP: • **Veneziane:** regolazione apertura lamelle fino a posizione 0°, dopodiché la veneziana si solleva • **Tapparelle/Tende:** sollevamento immediato della tapparella/tenda
DOWN:	Chiusura del contatto **DOWN** fino alla rimozione del tocco dall'area touch DOWN: • **Veneziane:** regolazione chiusura lamelle fino a posizione 90°, dopodiché la veneziana si abbassa • **Tapparelle/Tende:** abbassamento immediato della tapparella/tenda
STOP:	Il contatto **UP** o **DOWN** si apre alla rimozione del tocco sulla relativa area touch.

Note relative alla modalità "Singola":
• Tra il comando di UP/DOWN e quello di STOP, deve intercorrere un tempo di almeno 500ms.
• Non è disponibile la funzione "posizione preferita"
• Il comando centralizzato è nella modalità monostabile (uomo presente) solo se il DIP2 è in OFF.

IMPOSTAZIONI MODIFICABILI DALL'UTENTE
Impostazione della posizione preferita (solo da comando tapparella touch GW10921). Durante il funzionamento ordinario del prodotto è possibile impostare sul dispositivo una posizione preferita della tapparella/tenda. **ATTENZIONE:** Impostabile solo in abbinamento alla modalità "**Combinata**".
Procedura:
• Portare la serranda nella posizione preferita
• Toccare in simultanea le aree touch **UP** e **DOWN** per 3": il dispositivo emetterà un segnale acustico di conferma
• Rilasciare il tocco dalle due aree touch
• La serranda si muove per 1" su e poi 1" giù a conferma dell'impostazione
Richiamo della posizione preferita (sia da comando tapparella touch sia da comandi locali).
Procedura:
• Doppio tocco breve (2x0,5") sull'area touch **UP** o **DOWN**
Nota: durante la movimentazione delle veneziane, le lamelle si aprono o chiudono completamente (a seconda del movimento che devono realizzare: in su si chiudono, in giù si aprono), mantenendo questa posizione anche al raggiungimento della posizione preferita. Nella sola modalità Combinata, per limitare il disallineamento tra la posizione preferita calcolata dall'attuatore e quella reale (sfasamento fisiologico), il dispositivo si riallinea ogni volta che raggiunge uno dei fine corsa. Qualora il dispositivo non dovesse raggiungere uno dei finecorsa per almeno 29 movimenti consecutivi, alla ricezione di un nuovo comando viene automaticamente eseguito un movimento fino al limite superiore, prima di eseguire (sempre automaticamente) il comando ricevuto. Durante questa operazione, quando viene raggiunto il limite superiore, il dispositivo prima di eseguire l'ultimo comando ricevuto aspetta lo scadere del "tempo di corsa" (vedere funzionalità DIP-3); in fase di discesa la tapparella/tenda può scendere al massimo del 50% della sua corsa.

DIP-2	**Ritardo nell'attuazione centralizzata.** Al fine di evitare la somma delle correnti di spunto dei motori quando si utilizzano i comandi centralizzati, è possibile impostare il ritardo di attuazione per ogni singolo dispositivo. Con il DIP2 in ON il comando di centralizzazione sarà del tipo bistabile (uomo assente) sia per la modalità "combinata" che per quella "singola". I tempi di ritardo sono riferiti a valori fissi. **Attenzione** la centralizzazione si attiva solo con la scelta di uno dei tre tempi preimpostati, come indicato di seguito: • Portare DIP-switch 2 in ON e toccare in simultanea le aree touch UP e DOWN per 1" (Solo su GW10921) • I LED iniziano un lento lampeggio • Per selezionare il valore del ritardo: - primo tocco sull'area touch UP, n° 1 impulso ciclico di entrambi LED: ritardo 0" - secondo tocco sull'area touch UP, n° 2 impulsi ciclici di entrambi LED: ritardo 5" - terzo tocco sull'area touch UP, n° 3 impulsi ciclici di entrambi LED: ritardo 10" Tra due tocchi consecutivi devono passare almeno 500mS. Per confermare toccare in simultanea le aree touch UP e DOWN per 3": un doppio lampeggio dei LED conferma la memorizzazione dell'impostazione e il ritorno al funzionamento ordinario. **NOTA:** nel caso sia necessario riprogrammare i tempi, per tornare in fase di programmazione è necessario spostare il DIP-switch 2 in OFF e poi riportarlo in ON. La programmazione precedentemente inserita viene cancellata.
DIP-3	**Regolazione del tempo di corsa (valore di default 120").** Al fine di garantire un corretto funzionamento della modalità Combinata è necessario impostare il tempo di corsa. Procedere come indicato di seguito: • Abbassare la tapparella/tenda fino a raggiungere il fine corsa inferiore • Posizionare il DIP-switch 3 su ON – i LED iniziano a lampeggiare • Toccare brevemente (<0,5") l'area touch UP per far alzare automaticamente la tapparella/tenda – i LED diventano accesi fissi • Quando la tapparella/tenda raggiunge il fine corsa superiore, toccare brevemente l'area touch DOWN (<0,5") - I LED ricominciano a lampeggiare e la tapparella/tenda si muove per 1" DOWN e per 1" UP (a conferma della memorizzazione dell'impostazione) • Riportare il DIP-switch 3 nella posizione OFF – ritorno alla modalità di funzionamento ordinario

N°	Descrizione degli esempi di collegamento riportati in Fig. F
2	Modulo tapparella touch collegato ad un carico
3	Modulo tapparella touch collegato ad un carico e cablato per essere comandato attraverso un comando esterno (morsetti 3 e 4), con la funzionalità di comando locale
4	N° 3 moduli tapparella collegati ad un carico e cablati per essere comandati attraverso un comando esterno (morsetti 3 e 4), con funzionalità di comando centralizzato

Contatti di uscita
Il dispositivo riceve comandi ed effettua attuazioni **UP/DOWN** verso il carico (motore) collegato all'uscita. L'attuazione prevista è di tipo bistabile (uomo assente) o monostabile (uomo presente). Alla ricezione del comando **STOP** il dispositivo apre il contatto di uscita ed arresta il movimento del motore.
Ingressi ausiliari
Il dispositivo è dotato di due ingressi ausiliari indipendenti (a cui si possono collegare comandi touch ausiliari o pulsanti tradizionali*, sensori, ecc.), che possono essere utilizzati come controllo per il carico locale (in aggiunta alle aree touch frontali) o per ricevere un comando centralizzato. I due ingressi ausiliari devono essere collegati entrambi alla fase (L).
Nota*: Nel caso di pulsanti con spia luminosa quest'ultima deve essere collegata direttamente tra fase (L) e neutro (N).

COMPORTAMENTO ALLA CADUTA E AL RIPRISTINO DELL'ALIMENTAZIONE

Alla caduta di tensione il carico collegato al dispositivo viene disalimentato. I valori di settaggio restano impostati. Al ripristino della tensione, lo stato del carico è OFF (contatti di uscita aperti).

MONTAGGIO

ATTENZIONE: le seguenti operazioni devono essere eseguite in assenza di tensione nell'impianto!

ATTENZIONE: assicurarsi che la fase (L) del dispositivo sia protetta da un interruttore automatico con corrente nominale max. di 6A!

ATTENZIONE: DIP SWITCH raggiungibile solo tramite strumenti isolati per lavori elettrici fino a 2500 Vac

Fare riferimento agli schemi di collegamento riportati nella **Fig. F**. I morsetti sono numerati e il dispositivo deve essere cablato nel seguente modo (**Fig. F1**):
1. OUT 1 - Contatto di uscita con potenziale
2. OUT 2 - Contatto di uscita con potenziale
3. IN2 - Ingresso comando locale o centralizzato (100 ÷ 240 Vac 50/60 Hz)
4. IN1 - Ingresso comando locale o centralizzato (100 ÷ 240 Vac 50/60 Hz)
5. Fase di alimentazione
6. Neutro di alimentazione

MANUTENZIONE

Per un'eventuale pulizia della placca adoperare un panno asciutto.

DATI TECNICI

Alimentazione	100 ÷ 240 Vac, 50 / 60 Hz
Ingressi ausiliari	2
Lunghezza max cavi ingressi aux.	50 m
N. moduli ChoruSmart	1
Contatto di uscita (x2)	2,3 A cosϕ 0,6 (100 Vac) 2,3 A cosϕ 0,6 (240 Vac)
Segnalazione luminosa frontale	N° 2 LED colore blu
Elementi di segnalazione acustica	Buzzer
Morsetti	A vite, sez. max 1,5 mm^2
Ambiente di utilizzo	Interno, luoghi asciutti
Temperatura di funzionamento	-5°C ÷ +45°C
Temperatura di stoccaggio	-25°C ÷ +70°C
Umidità relativa (Non condensante)	Max 93%
Grado di protezione	IP20 (a placca montata)
Normative di riferimento	Direttiva Bassa Tensione 2014/35/UE (LVD) Direttiva Compatibilità Elettromagnetica 2014/30/UE (EMC) Direttiva RoHS 2011/65/UE + 2015/863 EN 60669-2-1; EN 60699-1; EN IEC63000

Protezione
Il modulo tapparelle integra una protezione interna alle sovratemperature (ripristinabile). Quando la protezione è in intervento i LED frontali sono spenti.

ENGLISH

- The safety of the device is only guaranteed if the safety and usage instructions are respected; so keep them handy. Make sure these instructions are received by the installer and end user.
- This product must only be used for the purpose for which it was designed. Any other form of use should be considered improper and/or dangerous. If in doubt, contact GSS (GEWISS Global Service & After Sales).
- The product must not be modified. Any modification will annul the warranty and may make the product dangerous.
- The manufacturer cannot be held liable for any damage if the product is improperly or incorrectly used, or tampered with.

Contact point indicated for the purpose of fulfilling the applicable EU directives and regulations:

GEWISS S.p.A. Via A. Volta, 1 - 24069 Cenate Sotto (BG), Italy
Tel. +39 035 946 111 - qualitymarks@gewiss.com

ATTENTION: Disconnect the mains voltage before installing the device or carrying out any work on it.

Where affixed on the equipment or package, the barred waste bin sign indicates that the product must be separated from other waste at the end of its working life for disposal. At the end of use, the user must deliver the product to a suitable recycling centre or return it to the dealer when purchasing a new product. Products ready for disposal and measuring less than 25cm can be consigned free of charge to dealers whose sales area covers at least 400m^2, without any purchase obligation. Efficiently sorted waste collection designed to ensure the environmentally-friendly disposal of the used device, or its subsequent recycling, helps avoid any potentially negative effects on health and the environment, and also encourages the re-use and/or recycling of the construction materials. GEWISS actively takes part in operations that promote the correct salvaging and re-use or recycling of electric and electronic equipment.

PACK CONTENTS

1 Touch roller shutter module
1 installation and user manual (for the complete version of the installation and user manual, scan the QR code)

GENERAL INFORMATION

Flush-mounting device equipped at the front with two touch areas for controlling the motor that drives roller shutters, curtains, Venetian blinds, roller blinds, etc. via 2 interlocked output contacts with potential. The device, via two relays, can drive a 100-240V AC, 50/60 Hz motor that regulates the up and down movement. **N.B.:** The device must be completed using one of the ICE Touch plates (code GW16955CB, GW16955CL, GW16955CN, GW16955CT – **Fig. D**). The plates package contains a sheet of interchangeable symbols to customise the control symbol. The symbols are to be affixed to the front part of the touch plate (**Fig. D**).

ATTENTION: Configuration of the parameters reserved for the installer/qualified personnel can also be performed without the ICE TOUCH plate; in this case (e.g. during first fix), on installation of the later the power (100 - 240 Vac) to the module will need to be cut momentarily in order to activate its self-calibration procedure. This procedure, which is activated automatically with each reactivation of the module power supply, is instantaneous and serves to guarantee optimum performance in the pairing between the touch module and ICE TOUCH plate.

FUNCTIONS

Device for commanding a motor via two output contacts with potential. There are two front touch areas for upward (UP) and downward (DOWN) movement, and for regulating the tilt of the slats. With 2 auxiliary inputs for repeating the local command (DIP2 to OFF - default value) or the centralised command (DIP2 to ON - activation delay setting) of the load.
FRONT LEDs
The device is equipped with two front LEDs (**Fig. C**), with two configurable functions:
• High brightness signal (default value)
• Reduced brightness signal
N.B.: the illumination of the LEDs cannot be disabled.
ACOUSTIC SIGNAL
The device is equipped with an audible buzzer, with two configurable functions:
• ON acoustic signal enabled (default value)
• OFF acoustic signal disabled
N.B.: during parameter configuration, acoustic feedback is enabled even if in the OFF state.
USER-MODIFIABLE SETTINGS: during normal product operation, it is possible to modify:
LED brightness setting
• Touch both touch areas simultaneously and hold for 6 seconds
• Acoustic feedback with 2 short beeps (release touch on the two touch areas)
• The LEDs start flashing slowly
• Brief touch of one of the two touch areas (UP or DOWN) to cycle through the brightness signal (intense and reduced)
• To confirm the choice made, briefly touch both touch areas simultaneously (otherwise it will automatically exit the function after 10 seconds); this will be followed by a long beep
• The LEDs stop flashing; return to ordinary operation
Acoustic signal setting
• Touch both touch areas simultaneously and hold for 9 seconds
• Acoustic feedback with three short beeps (release touch on the touch area)
• The LEDs start flashing quickly
• Brief touch of one of the two touch areas to cycle through the acoustic signal (ON and OFF)
• To confirm the choice made, briefly touch both touch areas simultaneously (otherwise it will automatically exit the function after 10 seconds); this will be followed by a long beep
• The LEDs stop flashing; return to ordinary operation
Touch area sensitivity setting
To ensure correct operation of the touch module in all installation situations, it is possible to change the sensitivity of the touch area. The module features two sensitivity levels: standard (default value) and high. To modify the two levels:
• Touch both touch areas simultaneously and hold for 20 seconds,
• Long (2") acoustic feedback (release both touch areas),
• The LEDs start flashing quickly,
• A single press of one of the two touch areas will now cycle between the touch sensitivity (standard and high). The system proposes the last stored value:
  - 1 flash and 1 beep OFF 1" cyclical → standard sensitivity (default value)
  - 2 flashes and 2 beeps OFF 1" cyclical → high sensitivity
• To confirm the selected sensitivity, touch both touch areas simultaneously (long (2") acoustic feedback),
• The LEDs stop flashing; return to ordinary operation.
N.B.: if, after selecting the sensitivity, the two touch areas are not touched within 20", the system will automatically exit the settings mode without storing the new sensitivity value.

DIP-1	**FUNCTIONING MODES** The device has two different operating modes: • **Combined** (default value): the bistable ("dead man") and momentary ("hold-to-run") functions are both available simultaneously on the device. The duration of the touch (short or long) determines which function is activated. • **Single:** only the momentary (hold-to-run) function is available. The operating modes can be selected using **DIP-switch 1** on the device (**Fig. B**).

COMBINED MODE
The bistable ("dead man") and momentary ("hold-to-run") functions are both available simultaneously on the device. The duration of the touch (short or long) determines which function is activated.

Bistable (dead man) function	
UP:	Short touch (<=0.5") of the **UP** touch area for total opening: • **Venetian blinds:** regulation of the slat opening as far as the 0° position, after which the blind rises • **Roller shutters/Curtains:** the roller shutter/curtain rises immediately
DOWN:	Short touch (<=0.5") of the total closure touch area: • **Venetian blinds:** regulation of the slat closure as far as the 90° position, after which the blind lowers • **Roller shutters/Curtains:** the roller shutter/curtain lowers immediately
STOP:	Short touch (<=0.5") of **UP** or **DOWN** (no automatic movement reversal)

Momentary (hold-to-run) Function: The duration of the touch determines the closure time of the output contact	
UP:	Long touch (> 1") of the **UP** touch area: • **Venetian blinds:** regulation of the slat opening as far as the 0° position, after which the blind rises • **Roller shutters/Curtains:** the roller shutter/curtain rises immediately
DOWN:	Long touch (> 1") of the **DOWN** touch area: • **Venetian blinds**: regulation of the slat closure as far as the 90° position, after which the blind lowers • **Roller shutters/Curtains:** the roller shutter/curtain lowers immediately
STOP:	The **UP** or **DOWN** contact opens when the relative the touch area is released.

Notes regarding "Combined" mode:
• There must be a pause of at least 500ms between the UP/DOWN command and the stop command.
• The centralised command is of the bistable (dead man) type only, so it follows the"short press" rule.

SINGLE MODE
Only the momentary (hold-to-run) function is set on the device. The duration of the touch determines the closure time of the output contact.

UP:	Closure of the **UP** contact until UP touch area is released: • **Venetian blinds:** regulation of the slat opening as far as the 0° position, after which the blind rises • **Roller shutters/Curtains:** the roller shutter/curtain rises immediately
DOWN:	Closure of the **DOWN** contact until DOWN touch area is released: • **Venetian blinds:** regulation of the slat closure as far as the 90° position, after which the blind lowers • **Roller shutters/Curtains:** the roller shutter/curtain lowers immediately
STOP:	The **UP** or **DOWN** contact opens when the relative the touch area is released.

Notes regarding "Single" mode:
• There must be a pause of at least 500ms between the UP/DOWN command and the STOP command.
• The "favourite position" function is not available
• The centralised control is in momentary (hold-to-run) mode only if DIP2 is in OFF.

USER-MODIFIABLE SETTINGS
Favourite position setting (only from GW10921 touch shutter control).
During normal device operation, it is possible to set your favourite roller shutter/curtain position on the device. **ATTENTION:** Can only be set in "**Combined**" mode.
Procedure:
• Bring the shutter to the favourite position
• Press and hold the touch areas **UP** and **DOWN** simultaneously for 3": the device will emit an acoustic signal as confirmation
• Release the two touch areas
• The shutter will move up for 1 sec and then down for 1 sec, to confirm the setting
Applying the favourite position (either via roller shutter control or the local controls).
Procedure:
• Double brief touch (2x0.5") on the **UP** or **DOWN** touch area
N.B.: When the Venetian blinds are moving, the slats open or close completely (depending on the movement to be made: they close for upward movement, and open for downward movement) and stay like this even when the favourite position has been reached. In Combined mode only, the device is realigned every time one of the limit switches is reached (to limit the misalignment between the favourite position calculated by the actuator and the real one - the physiological dephasing). If the device does not reach one of the limit switches for at least 29 consecutive movements, a movement to the upper limit is automatically made when a new command is received, before implementing (always automatically) that command. When the upper limit is reached during this operation, before performing the last received command, the device waits for the "stroke time" to elapse (see function DIP-3); during the descent phase, the roller shutter/curtain may go down maximum 50% of its stroke.

DIP-2	**Delay on centralised activation.** To avoid totalling the inrush currents of the motors when using the centralised commands, an activation delay can be set for each single device. With the DIP2 in ON, the centralisation command centralised command is of the bistable (dead man) type for both the "combined" and the "single" modes. The delay times refer to fixed values. **Attention** centralization is activated only by choosing one of the three pre-set times, as indicated below: • Bring DIP-switch 2 to ON, then simultaneously press UP and DOWN for 1" (only on GW10921) • The LEDs will begin flashing slowly • To select the delay value: - First touch on the UP touch area, 1 cyclical pulse of both LEDs: 0" delay - Second touch on the UP touch area, 2 cyclical pulses of both LEDs: 5" delay - Third touch on the UP touch area, 3 cyclical pulses of both LEDs: 10" delay At least 500mS must pass between two touches. To confirm, touch the UP and DOWN touch areas simultaneously for 3": a double flash of the LEDs confirms the storage of the setting and the return to normal operation. **NOTE:** If it is necessary to reprogram the times, to return to the programming phase it is necessary to set DIP-switch 2 to OFF and then to ON. The previous programming will be deleted.
DIP-3	**Stroke time regulation (default value 120 sec).** To ensure correct operation in Combined mode, the stroke time must be set. Proceed as follows: • Lower the roller shutter/curtain until the lower limit switch is reached • Position Dip-switch 3 to ON - the LEDs will begin flashing • Briefly press (<0.5 sec) the UP touch area to raise the roller shutter/curtain automatically - the LED lights will turn on steady • When the roller shutter/curtain reaches the upper limit switch, briefly touch the DOWN touch area (<0.5 sec) - the LEDs will begin flashing again and the roller shutter/curtain will move for 1 sec DOWN and then for 1 sec UP (to confirm the storage of the setting) • Bring DIP-switch 3 back to OFF - to normal operating mode

No.	Description of the connection examples shown in Fig. F
2	Touch roller shutter module connected to a load
3	Touch roller shutter module connected to a load and wired so it can be commanded via an external control (terminals 3 and 4), with the local command function
4	Three roller shutter modules each connected to a load and wired so they can be commanded via an external control (terminals 3 and 4), with the centralised command function

Output contacts
The device receives commands and implements **UP/DOWN** movements on the load (motor) connected to the output. The implementation is of the bistable (dead man) or momentary (hold-to-run) type. When the **STOP** command is received, the device opens the output contact and stops the movement of the motor.
Auxiliary inputs
The device has two independent auxiliary inputs (that auxiliary touch controls or traditional push-buttons, sensors* etc. can be connected to) that can be used as a control for the local load (in addition to the front touch areas) or to receive a centralised command etc. The two auxiliary inputs must both be connected to the phase line (L).
N.B.: For push-buttons with indicator lamp, this must be connected directly between line (L) and neutral (N).

BEHAVIOUR WITH POWER FAILURE AND WHEN THE POWER SUPPLY IS RESTORED

When there is a power failure, the load connected to the device is disconnected. The set values remain valid. When the power supply returns, the load status is OFF (output contacts open).

ASSEMBLY

⚠ **ATTENTION:** the following operations must only be carried out when the system is not powered!

⚠ **ATTENTION:** make sure the device line conductor (L) is protected by a circuit breaker with a maximum rated current of 6A!

⚠ **ATTENTION:** The DIP SWITCH can only be reached using insulated tools for electrical work up to 2500 Vac

Refer to the connection diagrams in **Fig. F**. The terminals are numbered, and the device must be wired in the following way (**Fig. F1**):
1. OUT 1 - Output contact with potential
2. OUT 2 - Output contact with potential
3. IN2 - Local or centralised command input (100 - 240V AC, 50/60Hz)
4. IN1 - Local or centralised command input (100 - 240V AC, 50/60Hz)
5. Power supply phase
6. Power supply neutral

MAINTENANCE

If you wish to clean the plate, use a dry cloth.

TECHNICAL DATA

Power supply	100 ÷ 240 Vac, 50 / 60 Hz
Auxiliary inputs	2
Max. cable length (aux. inputs)	50m
No. of ChoruSmart modules	1
Output contact (x2)	2.3 A cosφ 0.6 (100 Vac) 2.3 A cosφ 0.6 (240 Vac)
Front brightness signal	2 blue LEDs
Acoustic signalling elements	Buzzer
Terminals	Screwed, max section 1.5 mm^2
Usage environment	Dry indoor places
Operating temperature	-5°C to +45°C
Storage temperature	-25°C to +70°C
Relative humidity (non-condensative)	Max. 93%
Degree of protection	IP20 (with plate fitted)
Reference Standards	Low Voltage Directive 2014/35/EU (LVD)
	Electromagnetic Compatibility Directive 2014/30/EU (EMC)
	RoHS Directive 2011/65/EU + 2015/863
	EN 60669-2-1; EN 60699-1; EN IEC63000

Protection
The roller shutter module has an overtemperature protection device (resettable). When the protection device has been triggered, the front LEDs are not illuminated.

FRANÇAIS

- La sécurité de l'appareil n'est garantie que si les consignes de sécurité et d'utilisation sont observées ; aussi, s'avère-t-il nécessaire de les conserver. S'assurer que ces consignes ont été reçues par l'installateur et par l'utilisateur final.
- Ce produit est uniquement destiné à l'usage pour lequel il a été expressément conçu. Toute autre utilisation est considérée comme impropre et/ou dangereuse. En cas de doute, contacter le GSS, Global Service & After Sales GEWISS.
- Le produit ne doit pas être modifié. Toute modification invalide la garantie et peut rendre le produit dangereux.
- Le constructeur ne peut être tenu pour responsable des dommages éventuels dérivant d'un usage impropre, erroné ou bien d'une altération du produit acheté.

Point de contact indiqué en application des directives et des réglementations UE :

GEWISS S.p.a. Via A. Volta, 1 - 24069 Cenate Sotto (BG) - Italie
Tél. +39 035 946 111 - qualitymarks@gewiss.com

ATTENTION : Couper la tension du réseau avant de procéder à l'installation ou à toute autre intervention sur l'appareil.

Le symbole de la poubelle barrée, là où il est reporté sur l'appareil ou l'emballage, indique que le produit en fin de vie doit être collecté séparément des autres déchets. Au terme de la durée de vie du produit, l'utilisateur devra se charger de le transférer vers un centre de collecte différenciée ou bien de le remettre au revendeur lors de l'achat d'un nouveau produit. Il est possible de remettre gratuitement, sans obligation d'achat, les produits à évacuer d'une dimension inférieure à 25 cm aux revendeurs dont la surface de vente est d'au moins 400 m^2. La collecte différenciée, pour l'envoi successif de l'appareil en fin de vie au recyclage, au traitement et à l'élimination compatible avec l'environnement, contribue à éviter les effets négatifs sur l'environnement et sur la santé et favorise le réemploi et/ou le recyclage des matières de l'appareil. GEWISS participe activement aux opérations favorisant le réemploi, le recyclage et la récupération des appareils électriques et électroniques.

CONTENU DE LA CONFECTION

1 module store tactile
1 manuel d'installation et d'utilisation (pour la version complète du manuel d'installation et d'utilisation, scanner le code QR)

INFORMATIONS GÉNÉRALES

Dispositif à encastrer doté, sur la façade, de deux zones tactiles de commande d'un moteur de déplacement de stores, de rideaux, de stores vénitiens, de stores enroulables, etc. à travers 2 contacts verrouillés de sortie à potentiel. À l'aide de deux relais, le dispositif peut piloter un moteur 100 ÷ 240 Vca, 50/60 Hz pour le contrôle du mouvement dans les deux directions de montée et de descente. **Remarques :** Le dispositif doit être complété en utilisant une des plaques ICE Touch (code GW16955CB, GW16955CL, GW16955CN, GW16955CT – **Fig. D**). L'emballage des plaques contient un feuillet d'icônes interchangeables pour personnaliser le symbole de la commande. Les icônes doivent être collées sur la partie frontale de la zone tactile (**Fig. D**).

ATTENTION : Les paramètres réservés à l'installateur/personnel qualifié peuvent être configurés même sans plaque ICE Touch ; dans un tel cas (par exemple, lors de l'installation en chantier), le positionnement de cette dernière doit être suivi d'une coupure momentanée de l'alimentation (100 à 240 Vca) du module, afin que la procédure d'auto-étalonnage démarre sur le module en question. Cette procédure s'active automatiquement à chaque fois que le module est à nouveau alimenté, elle est instantanée et elle sert à garantir des performances optimales lors de l'association entre le module tactile et la plaque ICE touch.

FONCTIONS

Dispositif de commande d'un moteur à travers deux contacts de sortie avec potentiel. Le dispositif est muni de deux zones tactiles de déplacement vers le haut (UP) et vers le bas (DOWN) et de réglage de l'inclinaison des lamelles. Équipé de 2 entrées auxiliaires pour répliquer la commande locale (DIP2 en OFF - valeur par défaut) ou pour la commande centralisée (DIP2 en ON - réglage de retard à l'actionnement) de la charge.
VOYANTS FRONTAUX
Le dispositif est équipé de deux voyants frontaux (**Fig. C**), avec deux fonctionnalités configurables :
• Signal lumineux intense (valeur par défaut)
• Signal lumineux réduit
Remarque : l'éclairage des voyants ne peut pas être éteint.
SIGNALISATION ACOUSTIQUE
Le dispositif est équipé d'un vibreur sonore, avec deux fonctionnalités configurables :
• ON signal sonore activé (valeur par défaut)
• OFF signal sonore désactivé
Remarque : lors de la phase de configuration des paramètres, le retour sonore est activé même s'il est à l'état OFF.
RÉGLAGES MODIFIABLES PAR L'UTILISATEUR : durant le fonctionnement habituel du produit, il est possible de modifier :
Réglage de la luminosité des voyants
• Pression prolongée et simultanée des deux zones tactiles pendant 6 secondes
• Retour sonore avec 2 bip brefs (relâchement de la pression sur les deux zones tactiles)
• Les voyants commencent à clignoter lentement
• Pression courte sur l'une des deux zones tactiles (UP ou DOWN) pour passer cycliquement le signal lumineux d'intense à réduit et inversement
• Pour confirmer le choix effectué, une pression courte et simultanée sur les deux zones tactiles (ou bien sortie automatique après 10 secondes), qui sera suivie d'un bip prolongé
• Les voyants cessent de clignoter, retour au fonctionnement habituel
Réglage du signal sonore
• Pression prolongée et simultanée des deux zones tactiles pendant 9 secondes
• Retour sonore avec 3 bip brefs (relâchement de la pression sur la zone tactile)
• Les voyants commencent à clignoter rapidement
• Pression courte sur une des deux zones tactiles pour passer cycliquement le signal sonore d'ON à OFF et inversement
• Pour confirmer le choix effectué, une pression courte et simultanée sur les deux zones tactiles (ou bien sortie automatique après 10 secondes), qui sera suivie d'un bip prolongé
• Les voyants cessent de clignoter, retour au fonctionnement habituel
Réglage de la sensibilité de la zone tactile
Pour garantir le fonctionnement correct du module tactile dans tous les contextes d'installation, il est possible de modifier la sensibilité de la zone tactile. Le module présente deux niveaux de sensibilité : standard (valeur par défaut) et haute. Pour modifier les 2 niveaux :
• Pression prolongée et simultanée sur les deux zones tactiles pendant 20 secondes,
• Retour sonore prolongé de 2 secondes (relâchement de la pression sur les deux zones tactiles),
• Les voyants commencent à clignoter rapidement,
• Une seule pression d'une des deux zones tactiles modifie la sensibilité de la zone tactile de façon cyclique (standard et haute). Le système propose la dernière valeur mémorisée :
- 1 clignotement et 1 bip OFF 1 seconde' cyclique → sensibilité standard (valeur par défaut)
- 2 clignotements et 2 bip OFF 1 seconde cyclique → sensibilité haute
• Pour confirmer la sensibilité sélectionnée, toucher simultanément les deux zones tactiles (retour sonore prolongé 2 secondes),
• Les voyants cessent de clignoter, retour au fonctionnement habituel.
Remarque : si après avoir sélectionné la sensibilité, on ne touche pas les deux zones tactiles dans les 20 secondes qui suivent, on quitte automatiquement le réglage sans que la nouvelle valeur de sensibilité soit mémorisée.

DIP-1	**MODALITÉS DE FONCTIONNEMENT** Le dispositif dispose de deux modalités de fonctionnement : • **Combinée** (valeur par défaut) - le produit comprend simultanément la fonction bistable (« homme absent ») et monostable (« homme présent »). La durée de la pression (courte ou prolongée) détermine la fonction qui sera activée. • **Simple :** présence de la seule fonction monostable (homme présent). Les modalités de fonctionnement sont sélectionnées à l'aide du **commutateur DIP 1** sur le produit (**Fig. B**).

MODALITÉ COMBINÉE
Le produit comprend simultanément la fonction bistable (homme absent) et monostable (homme présent). La durée de la pression (courte ou prolongée) détermine la fonction qui sera activée.

Fonction bistable (homme absent)

UP :	Pression courte (<=0,5") de la zone tactile **UP** ouverture totale : • **Stores vénitiens :** réglage de l'ouverture des lamelles jusqu'à la position 0°, puis le store vénitien se soulève • **Stores/Rideaux :** montée immédiate du store/rideau
DOWN :	Pression courte (<=0,5") de la zone tactile fermeture totale : • **Stores vénitiens :** réglage de la fermeture des lamelles jusqu'à la position 90°, puis le store vénitien s'abaisse • **Stores/Rideaux :** descente immédiate du store/rideau
STOP :	Pression courte (<=0,5") sur **UP** ou **DOWN** (pas d'inversion automatique de la marche)

Fonction monostable (homme présent) : la durée de la pression détermine le temps de fermeture du contact de sortie

UP :	Pression prolongée (>1") de la zone tactile **UP** : • **Stores vénitiens :** réglage de l'ouverture des lamelles jusqu'à la position 0°, puis le store vénitien se soulève • **Stores/Rideaux :** montée immédiate du store/rideau
DOWN :	Pression prolongée (>1") de la zone tactile **DOWN** : • **Stores vénitiens** : réglage de la fermeture des lamelles jusqu'à la position 90°, puis le store vénitien s'abaisse • **Stores/Rideaux :** descente immédiate du store/rideau
STOP :	Le contact **UP** ou **DOWN** s'ouvre au relâchement de la pression sur la zone tactile correspondante.

Note relative à la modalité combinée :
• Entre la commande d'UP/DOWN et celle d'arrêt, 500 ms au moins doivent s'écouler.
• La commande centralisée est uniquement de type bistable (homme absent) et suit donc la règle de la pression brève.

MODALITÉ SIMPLE
Seule la fonctionnalité monostable (homme présent) est configurée sur le produit. La durée de la pression détermine le temps de fermeture du contact de sortie.

UP :	Fermeture du contact **UP** jusqu'au relâchement de la pression sur la zone tactile UP : • **Stores vénitiens :** réglage de l'ouverture des lamelles jusqu'à la position 0°, puis le store vénitien se soulève • **Stores/Rideaux :** montée immédiate du store/rideau
DOWN :	Fermeture du contact **DOWN** jusqu'au relâchement de la pression sur la zone tactile DOWN : • **Stores vénitiens :** réglage de la fermeture des lamelles jusqu'à la position 90°, puis le store vénitien s'abaisse • **Stores/Rideaux :** descente immédiate du store/rideau
STOP :	Le contact **UP** ou **DOWN** s'ouvre au relâchement de la pression sur la zone tactile correspondante.

Remarques concernant la modalité « simple » :
• Entre la commande d'UP/DOWN et celle d'arrêt, 500 ms au moins doivent s'écouler.
• La fonction « position préférée » n'est pas disponible
• La commande centralisée ne se trouve dans la modalité monostable (homme présent) que si le DIP2 est sur OFF.

RÉGLAGES MODIFIABLES PAR L'UTILISATEUR
Réglage de la position préférée (uniquement depuis une commande store tactile GW10921).
Lors du fonctionnement courant du produit, on pourra imposer, sur le dispositif, une position préférée du store ou du rideau. **ATTENTION :** Uniquement configurable en association à la modalité « **combinée** ».
Procédure :
• Porter le rideau de fer dans la position préférée
• Toucher simultanément les zones tactiles **UP** et **DOWN** pendant 3" : le dispositif émet un signal sonore de confirmation
• Relâcher la pression sur les zones tactiles
• Le rideau de fer se déplace pendant 1" vers le haut, puis pendant 1" vers le bas pour confirmer le réglage
Rappel de la position préférée (aussi bien depuis la commande store tactile que depuis les commandes locales).
Procédure :
• Double pression courte (2x0,5") sur la zone tactile **UP** ou **DOWN**
Remarque : lors du déplacement des stores vénitiens, les lamelles s'ouvrent ou se ferment complètement (selon le mouvement à réaliser : vers le haut, ils se ferment, vers le bas, ils s'ouvrent), en maintenant cette position même à l'obtention de la position préférée. Dans la seule modalité combinée, pour limiter le désalignement entre la position préférée calculée par l'actionneur et la position réelle (déphasage physiologique), le dispositif se réaligne chaque fois qu'il atteint un des fins de course. Si le dispositif n'atteint pas l'un des fins de course pendant 29 mouvements consécutifs au moins, à la réception d'une nouvelle commande, un mouvement jusqu'à la limite supérieure a automatiquement lieu avant d'exécuter (toujours automatiquement) la commande reçue. Lors de cette opération, lorsque la limite supérieure est atteinte, le dispositif attend l'expiration du « temps de course » avant d'effectuer la dernière commande reçue (voir fonctionnalité DIP-3) ; en phase de descente, la descente du store/rideau peut atteindre maximum 50 % de sa course.

DIP-2	**Retard de l'actionnement centralisé.** Afin d'éviter la somme des intensités de pointe des moteurs lorsque l'on utilise les commandes centralisées, on pourra imposer le retard d'actionnement de chaque dispositif. Lorsque le DIP2 est sur ON, la commande de centralisation sera du type bistable (homme absent) tant pour la modalité « combinée » que pour la modalité « simple ». Les temps de retard se réfèrent à des valeurs fixes. **Attention** la centralisation s'active uniquement par le choix d'une des trois durées prédéfinies, tel qu'indiqué ci-dessous : • Placer le commutateur DIP 2 sur ON et toucher simultanément les zones tactiles UP et DOWN pendant 1" (uniquement sur GW10921) • Les voyants commencent un clignotement lent • Pour sélectionner la valeur du retard : - une première pression sur la zone tactile UP, 1 impulsion cyclique des deux voyants : retard 0" - une deuxième pression sur la zone tactile UP, 2 impulsions cycliques des deux voyants : retard 5" - une troisième pression sur la zone tactile UP, 3 impulsions cycliques des deux voyants : retard 10" Entre deux pressions consécutives, 500mS au moins doivent s'écouler. Pour confirmer, toucher simultanément les zones tactiles UP et DOWN pendant 3" : un double clignotement des voyants confirme la mémorisation du réglage et le retour au fonctionnement habituel. **REMARQUE :** s'il faut reprogrammer les temps, pour retourner en phase de programmation, il est nécessaire de déplacer le commutateur DIP 2 sur OFF et puis à nouveau sur ON. La programmation précédemment insérée sera effacée.
DIP-3	**Réglage du temps de course (valeur par défaut 120").** Afin de garantir le fonctionnement de la modalité combinée, imposer le temps de course. Procéder comme indiqué ci-dessous : • Abaisser le store ou le rideau jusqu'au fin de course inférieur • Placer le commutateur DIP 3 sur ON - les voyants commencent à clignoter • Toucher brièvement (<0,5") la zone tactile UP pour faire monter automatiquement le store/rideau - les voyants sont allumés fixes • Lorsque le store/rideau atteint le fin de course supérieur, toucher brièvement la zone tactile DOWN (<0,5") - Les voyants recommencent à clignoter et le store/rideau se déplace pendant 1" DOWN et pendant 1" UP (pour confirmer la mémorisation du réglage) • Replacer le commutateur DIP 3 sur OFF - retour à la modalité de fonctionnement habituel

N°	Description des exemples de raccordement reportés sur la Fig. F
2	Module store tactile raccordé à une charge
3	Module store raccordé à une charge et câblé pour être commandé à travers une commande externe (bornes 3 et 4), avec la fonctionnalité de commande locale
4	3 modules store raccordés à une charge et câblés pour être commandés à travers une commande externe (borne 3 et 4), avec fonctionnalité de commande centralisée

Contacts de sortie
Le dispositif reçoit des commandes et exécute les actionnements **UP/DOWN** vers la charge (moteur) raccordée à la sortie. L'actionnement prévu est de type bistable (homme absent) ou monostable (homme présent). À la réception de la commande **STOP**, le dispositif ouvre le contact de sortie et arrête le mouvement du moteur.

Entrées auxiliaires
Le dispositif est équipé de deux entrées auxiliaires indépendantes (auxquelles l'on pourra raccorder des commandes tactiles auxiliaires ou des boutons-poussoirs traditionnels*, des capteurs, etc.) pouvant être utilisées comme contrôle de la charge locale (en complément des zones tactiles frontales) ou bien pour recevoir une commande centralisée. Les deux entrées auxiliaires doivent être raccordées à la phase (L).
Remarque* : Dans le cas de boutons-poussoirs avec voyant lumineux, ce dernier doit être raccordé directement entre la phase (L) et le neutre (N).

COMPORTEMENT À LA CHUTE ET À LA RESTAURATION DE L'ALIMENTATION

À la chute de la tension, la charge raccordée au dispositif n'est plus alimentée. Les valeurs de configuration restent imposées. À la restauration de la tension, l'état de la charge est OFF (contacts de sortie ouverts).

MONTAGE

⚠ **ATTENTION :** les opérations suivantes doivent être exécutées en l'absence de tension sur l'installation !

⚠ **ATTENTION :** s'assurer que la phase (L) du dispositif est protégée par un disjoncteur d'une intensité maximale max. de 6 A !

⚠ **ATTENTION :** COMMUTATEUR DIP accessible uniquement à l'aide d'outils isolés pour travaux sous tension jusqu'à 2 500 Vca

Faire référence aux schémas de raccordement reportés sur la **Fig. F**. Les bornes sont numérotées et le dispositif doit être câblé de la manière suivante (**Fig. F1**) :
1. OUT 1 - Contact de sortie à potentiel
2. OUT 2 - Contact de sortie à potentiel
3. IN2 - Entrée de la commande locale ou centralisée (100 ÷ 240 Vca 50/60 Hz)
4. IN1 - Entrée de la commande locale ou centralisée (100 ÷ 240 Vca 50/60 Hz)
5. Phase d'alimentation
6. Neutre d'alimentation

ENTRETIEN

Pour le nettoyage éventuel de la plaque, utiliser un chiffon sec.

DONNÉES TECHNIQUES

Alimentation	100 - 240 Vca 50/60 Hz
Entrées auxiliaires	2
Long. max. des câbles des entrées aux.	50 m
Nombre de modules ChoruSmart	1
Contact de sortie (x 2)	2,3 A cosφ 0,6 (100 Vca) 2,3 A cosφ 0,6 (240 Vca)
Signal lumineux frontal	2 voyants bleus
Éléments du signal sonore	Vibreur sonore
Bornes	À vis, sect. max. 1,5 mm^2
Ambiance d'utilisation	Intérieure, locaux secs
Température de service	-5°C à +45°C
Température de stockage	-25°C à +70°C
Humidité relative (sans condensation)	93% max
Indice de protection	IP20 (avec la plaque montée)
Normes de référence	Directive Basse Tension 2014/35/UE (LVD)
	Directive Compatibilité électromagnétique 2014/30/EU (CEM)
	Directive RoHS 2011/65/EU+ 2015/863
	EN 60669-2-1 ; EN 60699-1 ; EN IEC63000

Protection
Le module stores intègre une protection interne contre la surcharge (réinitialisable). Lorsque la protection est en intervention, les voyants frontaux sont éteints.

ESPAÑOL

- La seguridad del aparato solo se garantiza si se respetan las instrucciones de seguridad y de uso; por tanto, es necesario conservarlas. Asegurarse de que el instalador y el usuario final reciban estas instrucciones.
- Este producto deberá ser destinado solo al uso para el cual ha sido expresamente concebido. Cualquier otro uso se debe considerar impropio y/o peligroso. En caso de dudas, contactar con el GSS, Global Service & After Sales GEWISS.
- El producto no debe ser modificado. Cualquier modificación anula la garantía y puede hacer peligroso el producto.
- El fabricante no puede ser considerado responsable por eventuales daños que deriven de usos impropios, erróneos y manipulaciones indebidas del producto adquirido.

Punto de contacto indicado en cumplimiento de las directivas y de los reglamentos de la UE aplicables:

GEWISS S.p.a. Via A. Volta, 1 - 24069 Cenate Sotto (BG) - Italia
Tel. +39 035 946 111 - qualitymarks@gewiss.com

ATENCIÓN: Desconectar la tensión antes de instalar el aparato o de trabajar en el mismo.

El símbolo del contenedor tachado, cuando se indica en el aparato o en el envase, indica que el producto, al final de su vida útil, se debe recoger separado de los demás residuos. Al final del uso, el usuario deberá encargarse de llevar el producto a un centro de recogida diferenciada adecuado o devolvérselo al revendedor con ocasión de la compra de un nuevo producto. En las tiendas de reventa con una superficie de venta de al menos 400 m^2, es posible entregar gratuitamente, sin obligación de compra, los productos que se deben eliminar con dimensiones inferiores a 25 cm. La recogida diferenciada adecuada para proceder posteriormente al reciclaje, al tratamiento y a la eliminación del aparato de manera compatible con el medio ambiente contribuye a evitar posibles efectos negativos en el medio ambiente y en la salud, y favorece la reutilización y/o el reciclaje de los materiales de los que se compone el aparato. GEWISS participa activamente en las operaciones que favorecen la reutilización, el reciclaje y la recuperación correctos de los aparatos eléctricos y electrónicos.

CONTENIDO DEL ENVASE

n.1 Módulo persiana táctil
n.1 Manual de instalación y uso (para obtener la versión completa del manual de instalación y uso, escanear el código QR)

INFORMACIÓN GENERAL

Dispositivo de empotrar equipado, en la parte frontal, con dos áreas táctiles para accionar un motor que mueve persianas, cortinas, venecianas, enrollables, etc. mediante 2 contactos de salida interbloqueados con potencial. El dispositivo, mediante dos relés, puede accionar un motor de 100-240 Vca, 50 / 60 Hz para controlar el movimiento en ambas direcciones, de subida y de bajada. **Notas:** El dispositivo debe completarse con una de las placas ICE Touch (cód. GW16955CB, GW16955CL, GW16955CN, GW16955CT – **Fig. D**). En el embalaje de las placas se incluye una hoja de iconos intercambiables para personalizar el símbolo de mando. Los iconos deben aplicarse en la parte frontal del área táctil (**Fig. D**).

ATENCIÓN: La configuración de los parámetros reservados al instalador/personal cualificado puede realizarse incluso en ausencia de placa ICE touch; en este caso (por ejemplo, durante la instalación en la obra), cuando se coloque la placa habrá que efectuar a continuación una interrupción temporal de la alimentación (100-240 Vca) del módulo, de modo que se active el procedimiento de autocalibración en dicho módulo. Este procedimiento, que se activa automáticamente cada vez que se vuelve a conectar la alimentación del módulo, es instantáneo y sirve para garantizar prestaciones óptimas al asociar el módulo táctil con la placa ICE touch.

FUNCIONES

Dispositivo de mando de un motor mediante dos contactos de salida con potencial. El dispositivo tiene dos áreas táctiles para el desplazamiento hacia arriba (UP) y hacia abajo (DOWN) y para regular la inclinación de las lamas. Posee 2 entradas auxiliares para reproducir el mando local (DIP2 en OFF - valor predefinido) o el mando centralizado (DIP2 en ON - configuración del retraso en el accionamiento) de la carga.
LED FRONTALES
El dispositivo está dotado de dos ledes frontales (**Fig. C**), con dos funcionamientos configurables:
• Señalización luminosa intensa (valor predefinido)
• Señalización luminosa atenuada

Nota: la iluminación de los ledes no se puede desactivar.
SEÑALIZACIÓN ACÚSTICA
El dispositivo está equipado con un zumbador, con dos funcionamientos configurables:
• ON señalización acústica habilitada (valor predefinido)
• OFF señalización acústica deshabilitada
Nota: durante la fase de configuración de los parámetros, la confirmación acústica está activa incluso si está en OFF.
CONFIGURACIONES QUE EL USUARIO PUEDE MODIFICAR: durante el funcionamiento normal del producto, se puede modificar:
Configuración de la luminosidad de los ledes
• Presión prolongada y simultánea de ambas áreas táctiles durante 6 segundos
• Confirmación acústica con 2 pitidos cortos (dejar de presionar las dos áreas táctiles)
• Los ledes comienzan a parpadear lentamente
• Presión breve de una de las dos áreas táctiles (UP o DOWN) para cambiar de manera cíclica la señalización luminosa entre intensa y atenuada
• Para confirmar la opción elegida, presionar de forma breve y simultánea ambas áreas táctiles (o salida automática trascurridos 10 segundos), tras lo cual se escuchará un pitido prolongado
• Los ledes dejan de parpadear, y se vuelve al funcionamiento normal
Configuración de la señalización acústica
• Presión prolongada y simultánea de ambas áreas táctiles durante 9 segundos
• Confirmación acústica con 3 pitidos cortos (dejar de presionar el área táctil)
• Los ledes comienzan a parpadear rápidamente
• Presión breve de una de las dos áreas táctiles para cambiar de manera cíclica la señalización acústica entre ON y OFF
• Para confirmar la opción elegida, presionar de forma breve y simultánea ambas áreas táctiles (o salida automática trascurridos 10 segundos), tras lo cual se escuchará un pitido prolongado
• Los ledes dejan de parpadear, y se vuelve al funcionamiento normal
Configuración de la sensibilidad del área táctil
Para garantizar el correcto funcionamiento del módulo táctil en cualquier contexto de instalación, se puede modificar la sensibilidad del área táctil. El módulo tiene dos niveles de sensibilidad: estándar (valor predefinido) y alta. Para modificar los 2 niveles:
• Presión prolongada y simultánea de ambas áreas táctiles durante 20 segundos,
• Confirmación acústica prolongada de 2" (dejar de presionar ambas áreas táctiles),
• Los ledes comienzan a parpadear rápidamente,
• Al presionar una sola vez una de las dos áreas táctiles, cambiará la sensibilidad táctil de manera cíclica (estándar y alta). El sistema propone el último valor memorizado:
- 1 parpadeo y 1 pitido OFF 1" cíclico → sensibilidad estándar (valor predefinido)
- 2 parpadeos y 2 pitidos OFF 1" cíclico → sensibilidad alta
• Para confirmar la sensibilidad seleccionada, presione las dos áreas táctiles simultáneamente (confirmación acústica prolongada 2"),
• Los ledes dejan de parpadear y se vuelve al funcionamiento normal.
Nota: si después de seleccionar la sensibilidad, las dos áreas táctiles no se tocan en un plazo de 20", se sale automáticamente de la configuración sin memorizar el nuevo valor de sensibilidad.

DIP-1	**MODALIDAD DE FUNCIONAMIENTO** El dispositivo dispone de dos diferentes modalidades de funcionamiento: • **Combinada** (valor predefinido): el producto cuenta simultáneamente con la función biestable ("hombre ausente") y monoestable ("hombre presente"). La duración de la presión (breve o prolongada) determina cuál función se activará. • **Simple:** solo tiene el función monoestable (hombre presente). Las modalidades de funcionamiento se pueden configurar utilizando el **interruptor DIP 1** integrado en el producto (**Fig. B**).

MODALIDAD COMBINADA
El producto cuenta simultáneamente con la función biestable ("hombre ausente") y monoestable ("hombre presente"). La duración de la presión (breve o prolongada) determina cuál función se activará.

Función biestable (hombre ausente)

UP:	Presión breve (<=0,5") del área táctil **UP** apertura total: • **Venecianas:** regulación de la apertura de las lamas hasta la posición 0°, tras lo cual la veneciana sube • **Persianas/Cortinas:** subida inmediata de la persiana/cortina
DOWN:	Presión breve (<=0,5") del área táctil cierre total: • **Venecianas:** regulación del cierre de las lamas hasta la posición 90°, tras lo cual la veneciana baja • **Persianas/Cortinas:** subida inmediata de la persiana/cortina
STOP:	Presión breve (<=0,5") di **UP** o **DOWN** (no inversión automática de marcha)

Función monoestable (hombre presente): la duración de la presión determina el tiempo de cierre del contacto de salida

UP:	Presión prolongada (>1") del área táctil **UP**: • **Venecianas:** regulación de la apertura de las lamas hasta la posición 0°, tras lo cual la veneciana sube • **Persianas/Cortinas:** subida inmediata de la persiana/cortina
DOWN:	Presión prolongada (>1") del área táctil **DOWN**: • **Venecianas**: regulación del cierre de las lamas hasta la posición 90°, tras lo cual la veneciana baja • **Persianas/Cortinas:** bajada inmediata de la persiana/cortina
STOP:	El contacto **UP** o **DOWN** se abre cuando desaparece la presión en el área táctil correspondiente.

Observaciones referidas a la modalidad "Combinada":
• Entre el mando de UP/DOWN y el de stop, deben pasar al menos 500 ms.
• El mando centralizado es solo de tipo biestable (hombre ausente) por ende sigue la regla de presión breve.

MODALIDAD SIMPLE
En el producto se configura sólo el funcionamiento monoestable (hombre presente). La duración de la presión determina el tiempo de cierre del contacto de salida.

UP:	Cierre del contacto **UP** hasta que desaparece la presión del área táctil UP: • **Venecianas:** regulación de la apertura de las lamas hasta la posición 0°, tras lo cual la veneciana sube • **Persianas/Cortinas:** subida inmediata de la persiana/cortina
DOWN:	Cierre del contacto **DOWN** hasta que desaparece la presión en el área táctil DOWN: • **Venecianas:** regulación del cierre de las lamas hasta la posición 90°, tras lo cual la veneciana baja • **Persianas/Cortinas:** bajada inmediata de la persiana/cortina
STOP:	El contacto **UP** o **DOWN** se abre cuando desaparece la presión en el área táctil correspondiente.

Observaciones referidas a la modalidad "Simple":
• Entre el mando de UP/DOWN y el de STOP, deben pasar al menos 500 ms.
• No está disponible la función de "posición preferida"
• El mando centralizado está en modalidad monoestable (hombre presente) sólo si el DIP2 está en OFF.

CONFIGURACIONES QUE EL USUARIO PUEDE MODIFICAR
Configuración de la posición preferida (sólo con mando persiana táctil GW10921).
Durante el funcionamiento normal del producto se puede configurar la posición preferida de la persiana/toldo. **ATENCIÓN:** Se puede configurar únicamente junto con la modalidad "**Combinada**".
Procedimiento:
• Colocar la persiana en la posición preferida
• Presionar simultáneamente las áreas táctiles **UP** y **DOWN** durante 3" y el dispositivo emitirá una señalización acústica de confirmación
• Dejar de presionar las dos áreas táctiles
• La persiana se desplaza 1 segundo hacia arriba y luego 1 segundo hacia abajo para confirmar la configuración
Activación de la posición preferida (tanto desde el mando persiana táctil como desde los mandos locales).
Procedimiento:
• Doble presión breve (2x0,5") en el área táctil **UP** o **DOWN**

CHORUSMART

IT EN FR ES DE PT RO SL HU AR TR IW MK SQ HR

TOUCH-ROLLLADENMODUL
MÓDULO DE PERSIANA TOUCH
MODUL TACTIL PENTRU STOR
MODUL ZA SENČILO NA DOTIK

GW10921

B

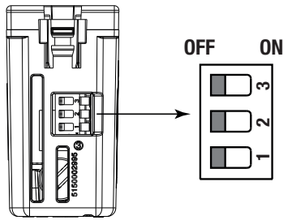

C

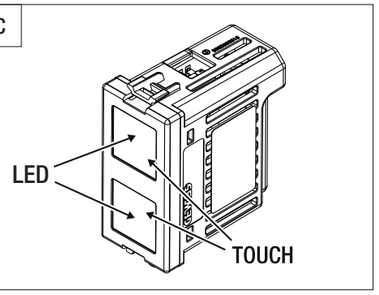

D

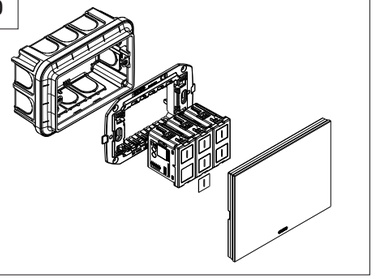

E

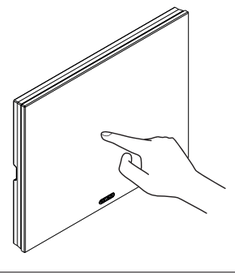

F

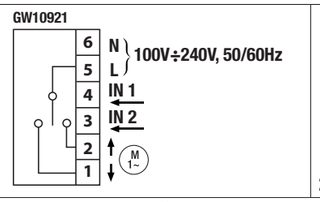

1

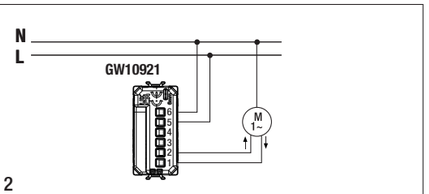

2

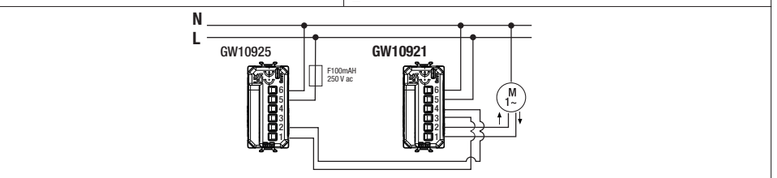

3

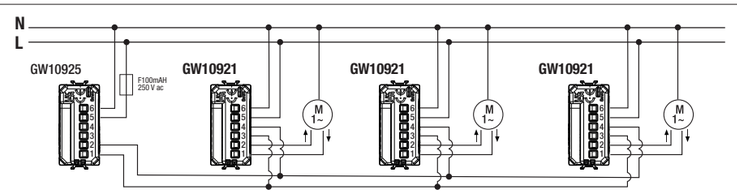

4

DEUTSCH

- Die Sicherheit des Geräts wird nur gewährleistet, wenn die Sicherheits- und Gebrauchsvorschriften eingehalten werden; daher müssen diese aufbewahrt werden. Sicherstellen, dass der Installateur und der Endbenutzer diese Anweisungen erhalten.
- Dieses Produkt darf nur für den Einsatz vorgesehen werden, für den es ausdrücklich konzipiert wurde. Jeder andere Einsatz ist als unsachgemäß und/oder gefährlich zu betrachten. Im Zweifelsfall den GSS, Global Service & After Sales GEWISS kontaktieren.
- Das Produkt darf nicht umgerüstet werden. Jegliche Umrüstung macht die Garantie ungültig und kann das Produkt gefährlich machen.
- Der Hersteller kann nicht für eventuelle Schäden haftbar gemacht werden, die aus unsachgemäßem oder falschem Gebrauch oder unsachgemäßen Eingriffen am erworbenen Produkt entstehen.

Angabe der Kontaktstelle in Übereinstimmung mit den anwendbaren EU-Richtlinien und -Regelwerken:

GEWISS S.p.a. Via A. Volta, 1 - 24069 Cenate Sotto (BG), Italy
Tel. +39 035 946 111 - qualitymarks@gewiss.com

ACHTUNG: Die Spannung vor der Installation oder jedem anderen Eingriff am Gerät abtrennen.

Das Symbol der durchgestrichenen Mülltonne auf dem Gerät oder seiner Verpackung weist darauf hin, dass das Produkt am Ende seiner Nutzungsdauer getrennt von den anderen Abfällen zu entsorgen ist. Nach Ende der Nutzungsdauer obliegt es dem Nutzer, das Produkt in einer geeigneten Sammelstelle für getrennte Müllentsorgung zu deponieren oder es dem Händler bei Ankauf eines neuen Produkts zu übergeben. Bei Händlern mit einer Verkaufsfläche von mindestens 400 m^2 können zu entsorgende Produkte mit Abmessungen unter 25 cm kostenlos und ohne Kaufzwang abgegeben werden. Die angemessene Mülltrennung für das dem Recycling, der Behandlung und der umweltverträglichen Entsorgung zugeführte Gerät trägt dazu bei, mögliche negative Auswirkungen auf die Umwelt und die Gesundheit zu vermeiden und den Wiedereinsatz und/oder das Recyceln der Materialien, aus denen das Gerät besteht, zu begünstigen. Gewiss beteiligt sich aktiv an den Aktionen für die korrekte Wiederverwendung, das Recycling und die Rückgewinnung von elektrischen und elektronischen Geräten.

PACKUNGSINHALT

1 Touch-Rollladenmodul
1 Installations- und Betriebshandbuch (für die vollständige Version des Installations- und Betriebshandbuchs bitte den QR-Code scannen)

ALLGEMEINE INFORMATIONEN

Gerät für den Unterputz, das an der Vorderseite mit zwei Touch-Bereichen für die Steuerung eines Motors für die Bewegung von Rollläden, Sonnendächern, Jalousien, Rollos usw. über 2 verblockte Ausgangskontakte mit Potential ausgestattet ist. Das über zwei Relais verfügende Gerät kann einen Motor 100÷240 Vac, 50/60 Hz für die Steuerung der Ein- und Ausfahrbewegung steuern. **Hinweise:** Das Gerät muss unter Verwendung eines Abdeckrahmens ICE Touch fertiggestellt werden (Code GW16955CB, GW16955CL, GW16955CN, GW16955CT – **Abb. D**). In der Verpackung der Abdeckrahmen befindet sich ein Blatt mit vertauschbaren Symbolen, um das Symbol der Steuerung individuell zu gestalten. Die Symbole müssen auf die Vorderseite des Touch-Bereichs aufgeklebt werden (**Abb. D**).

ACHTUNG: Die Konfiguration der dem Installateur/Fachpersonal vorbehaltenen Parameter kann auch bei fehlendem ICE Touch Abdeckrahmen erfolgen; In diesem Fall (z. B. während der Installation vor Ort) muss bei der Positionierung des Abdeckrahmens eine vorläufige Unterbrechung der Stromversorgung (100 ÷ 240 Vac) an das Modul vorgesehen werden, damit das Selbstkalibierungsverfahren aktiviert wird. Dieses Verfahren, das sich bei jeder erneuten Aktivierung der Versorgung an das Modul automatisch aktiviert, erfolgt unverzüglich und dient zur Gewährleistung optimaler Leistungen in Kombination mit dem Touch-Modul und dem ICE Touch Abdeckrahmen.

FUNKTIONEN

Gerät für die Steuerung eines Motors über zwei Ausgangskontakte mit Potential. Das Gerät verfügt über zwei Touch-Bereiche für die Bewegung nach oben (UP) und unten (DOWN) und für die Einstellung der Lamellenneigung. Ausgestattet mit 2 zusätzlichen Eingängen für das Replizieren der lokalen Steuerung (DIP2 in OFF - Standardwert) oder für die Zentralsteuerung (DIP2 in ON - Einstellung der Einschaltverzögerung) der Last.

FRONTSEITIGE LEDs
Das Gerät verfügt über zwei frontseitige LED-Anzeigen (**Abb. C**), mit zwei konfigurierbaren Funktionen:
- Intensive Leuchtanzeige (Standardwert)
- Reduzierte Leuchtanzeige

Hinweis: Die Beleuchtung der LEDs kann nicht deaktiviert werden.

AKUSTIKSIGNAL
Das Gerät ist mit einem Akustiksignal mit zwei konfigurierbaren Funktionen ausgestattet:
- ON Akustiksignal aktiviert (Standardwert)
- OFF Akustiksignal deaktiviert

Hinweis: Während der Konfiguration der Parameter ist das akustische Feedback aktiv, auch wenn es im OFF-Modus steht.

VOM NUTZER ÄNDERBARE EINSTELLUNGEN: Während des normalen Betriebs des Produktes kann Folgendes abgeändert werden:

Einstellung der LED-Helligkeit
- Langer und gleichzeitiger Druck auf beide Touch-Bereiche für 6 Sekunden
- Akustisches Feedback mit 2 kurzen Piептönen (beide Touch-Bereiche loslassen)
- Die LEDs beginnen langsam zu blinken
- Kurzer Druck auf einen der beiden Touch-Bereiche (UP oder DOWN), um die Leuchtanzeige auf zyklische Weise von intensiv auf reduziert zu ändern
- Zur Bestätigung der Auswahl: Ein kurzer und gleichzeitiger Druck auf beide Touch-Bereiche (oder automatischer Abbruch nach 10 Sekunden), auf den ein längerer Piepton folgt
- Die LEDs hören auf zu blinken, zurück zum normalen Betrieb

Einstellung des Akustiksignals
- Langer und gleichzeitiger Druck auf beide Touch-Bereiche für 9 Sekunden
- Akustisches Feedback mit 3 kurzen Piептönen (beide Touch-Bereiche loslassen)
- Die LEDs beginnen schnell zu blinken
- Kurzer Druck auf einen der beiden Touch-Bereiche, um das Akustiksignal auf zyklische Weise von ON auf OFF zu ändern
- Zur Bestätigung der Auswahl: ein kurzer und gleichzeitiger Druck auf beide Touch-Bereiche (oder automatischer Abbruch nach 10 Sekunden), auf den ein längerer Piepton folgt
- Die LEDs hören auf zu blinken, zurück zum normalen Betrieb

Einstellung der Empfindlichkeit des Touch-Bereichs
Um eine korrekte Funktionsweise des Touch-Moduls in jedem Installationsumfeld zu gewährleisten, kann die Empfindlichkeit des Touch-Bereichs geändert werden. Das Modul verfügt über zwei Empfindlichkeitsstufen: Standard (Standardwert) und hohe Empfindlichkeit. Zur Änderung der 2 Stufen:
- Langer und gleichzeitiger Druck auf beide Touch-Bereiche für 20 Sekunden,
- Langes akustisches Feedback von 2 s (beide Touch-Bereiche loslassen),
- Die LEDs beginnen schnell zu blinken,
- Bei einzelnem Druck auf einen der beiden Touch-Bereiche wird die Empfindlichkeit der Touch-Fläche auf zyklische Weise geändert (Standard und hohe Empfindlichkeit). Das System bietet den zuletzt gespeicherten Wert:
  - 1 Blinksignal und 1 Piepton OFF 1 s zyklisch → Standard-Empfindlichkeit (Standardwert)
  - 2 Blinksignale und 2 Piептöne OFF 1 s zyklisch → Hohe Empfindlichkeit
- Zur Bestätigung der ausgewählten Empfindlichkeit die beiden Touch-Bereiche gleichzeitig drücken (langes akustisches Feedback von 2 s),
- Die LEDs hören auf zu blinken, zurück zum normalen Betrieb.

Hinweis: Wenn die beiden Touch-Bereiche nach der Auswahl der Empfindlichkeit nicht innerhalb von 20 s gedrückt werden, erfolgt der automatische Abbruch der Einstellung, ohne den neuen Empfindlichkeitswert zu speichern.

DIP-1	**FUNKTIONSWEISE** Das Gerät verfügt über zwei unterschiedliche Betriebsarten: • **Kombiniert** (Standardwert): Am Produkt sind gleichzeitig die bistabile („Keine Totmannfunktion") und monostabile („Totmannfunktion") Funktion vorhanden. Die Dauer des Drucks (kurz oder lang) bestimmt, welche Funktion aktiviert wird. • **Einzeln:** Nur monostabile (Totmannfunktion) Funktion vorhanden. Die folgenden Betriebsarten werden mit dem (**DIP-Schalter 1** am Produkt ausgewählt (**Abb. B**).

KOMBINIERTE BETRIEBSART
Am Produkt sind gleichzeitig die bistabile ("Keine Totmannfunktion") und monostabile ("Totmannfunktion") Funktion vorhanden. Die Dauer des Drucks (kurz oder lang) bestimmt, welche Funktion aktiviert wird.

Bistabile Funktion (keine Totmannfunktion)	
UP:	Kurzer Druck (<=0,5 s) auf den Touch-Bereich **UP** Komplettöffnung: • **Jalousien:** Regelung der Lamellenöffnung bis Position 0°, danach fährt die Jalousie hoch • **Rollläden/Sonnendächer:** umgehendes Hochfahren des Rollladens/Sonnendachs
DOWN:	Kurzer Druck (<=0,5 s) auf den Touch-Bereich Komplettschließung: • **Jalousien:** Regelung der Lamellenschließung bis Position 90°, danach fährt die Jalousie hinunter • **Rollläden/Sonnendächer:** umgehendes Hinunterfahren des Rollladens/ Sonnendachs
STOP:	Kurzer Druck (<=0,5 s) auf **UP** oder **DOWN** (keine automatische Richtungsumkehr)
Monostabile Funktion (Totmannfunktion): Die Dauer des Drucks bestimmt die Schließzeit des Ausgangskontakts	
UP:	Langer Druck (> 1 s) auf den Touch-Bereich **UP**: • **Jalousien:** Regelung der Lamellenöffnung bis Position 0°, danach fährt die Jalousie hoch • **Rollläden/Sonnendächer:** umgehendes Hochfahren des Rollladens/Sonnendachs
DOWN:	Langer Druck (> 1 s) auf den Touch-Bereich **DOWN**: • **Jalousien**: Regelung der Lamellenschließung bis Position 90°, danach fährt die Jalousie hinunter • **Rollläden/Sonnendächer:** umgehendes Hinunterfahren des Rollladens/ Sonnendachs
STOP:	Der Kontakt **UP** oder **DOWN** öffnet sich beim Loslassen des entsprechenden Touch-Bereichs.

Hinweise zur Betriebsart „Kombiniert":
- Zwischen dem Befehl UP/DOWN und dem Befehl Stopp muss eine Zeit von mindestens 500 ms vergehen.
- Der zentralgesteuerte Befehl ist nur bistabil (Totmannfunktion) und folgt daher der Regel des kurzen Drucks.

EINZEL-BETRIEBSART
Am Produkt wird nur die monostabile Funktion (Totmannfunktion) eingestellt. Die Dauer des Drucks bestimmt die Schließzeit des Ausgangskontakts.

UP:	Schließung des Kontakts **UP**, bis kein Druck mehr auf den Touch-Bereich UP ausgeübt wird: • **Jalousien:** Regelung der Lamellenöffnung bis Position 0°, danach fährt die Jalousie hoch • **Rollläden/Sonnendächer:** umgehendes Hochfahren des Rollladens/Sonnendachs
DOWN:	Schließung des Kontakts **DOWN**, bis kein Druck mehr auf den Touch-Bereich DOWN ausgeübt wird: • **Jalousien:** Regelung der Lamellenschließung bis Position 90°, danach fährt die Jalousie hinunter • **Rollläden/Sonnendächer:** umgehendes Hinunterfahren des Rollladens/ Sonnendachs
STOP:	Der Kontakt **UP** oder **DOWN** öffnet sich beim Loslassen des entsprechenden Touch-Bereichs.

Hinweise zum „Einzelmodus":
- Zwischen dem Befehl UP/DOWN und dem Befehl STOPP muss eine Zeit von mindestens 500 ms vergehen.
- Die Funktion „bevorzugte Position" ist nicht verfügbar
- Die Zentralsteuerung befindet sich nur dann in monostabiler Betriebsart (Totmannfunktion), wenn der DIP2 auf OFF steht.

VOM NUTZER ÄNDERBARE EINSTELLUNGEN
Einstellung der bevorzugten Position (nur über Touch-Rollladensteuerung GW10921). Während des normalen Betriebs des Produkts kann am Gerät eine bevorzugte Position des Rollladens/Sonnendaches eingestellt werden. **ACHTUNG:** Nur in Kombination mit der Betriebsart„**Kombiniert**" einstellbar.
Vorgehensweise:
- Den Rollladen in die bevorzugte Position bringen
- Die Touch-Bereiche **UP** und **DOWN** für 3 s gleichzeitig drücken. Die Vorrichtung löst ein Akustiksignal zur Bestätigung aus
- Die beiden Touch-Bereiche loslassen
- Der Rollladen bewegt sich 1 s lang hoch und dann 1 s lang hinunter, um die Einstellung zu bestätigen

Aufrufen der bevorzugten Position (sowohl über das Touch-Rollladenmodul als auch über lokale Steuerungen).
Vorgehensweise:
- Doppelter kurzer Druck (2x0,5 s) auf den Touch-Bereich **UP** oder **DOWN**

Hinweis: Während der Bewegung der Jalousie öffnen oder schließen sich die Lamellen vollständig (abhängig von der durchzuführenden Bewegung: beim Hochfahren schließen sie sich, beim Hinunterfahren öffnen sie sich). Sie behalten diese Position auch nach Erreichen der bevorzugten Position bei. Nur in der kombinierten Betriebsart richtet sich das Gerät zur Beschränkung der Abweichung zwischen der bevorzugten, vom Schaltgeber berechneten und der tatsächlichen Position (normale Verschiebung) jedes Mal neu aus, wenn es einen der Endschalter erreicht. Falls das Gerät keinen der Endschalter für mindestens 29 aufeinanderfolgende Bewegungen erreichen sollte, wird beim Empfang eines neuen Befehls automatisch eine Bewegung bis zur oberen Grenze durchgeführt, bevor der empfangene Befehl (immer automatisch) ausgeführt wird. Während dieses Vorgangs wartet das Gerät nach Erreichen der oberen Grenze und vor der Ausführung des zuletzt erhaltenen Befehls auf den Ablauf der „Laufzeit" (siehe Funktion DIP-3); In der Ausfahrphase kann der/das Rollladen/Sonnendach bis zu 50 % seines Hubs ausfahren.

DIP-2	**Verzögerung bei zentralgesteuerter Schaltung.** Um die Summierung der Anlaufströme der Motoren bei der Verwendung von zentralgesteuerten Befehlen zu vermeiden, kann eine Schaltverzögerung für jedes einzelnes Gerät eingestellt werden. Mit dem DIP2 auf ON ist die Zentralsteuerung bistabiler Art (keine Totmannfunktion), sowohl in der „kombinierten" als auch in der „einzelnen" Betriebsart. Die Verzögerungszeiten beziehen sich auf feste Werte. **Achtung** Die Zentralsteuerung wird nur bei Auswahl einer der drei voreingestellten Zeiten aktiviert, wie nachfolgend angeführt: • Den DIP-Schalter 2 auf ON stellen und die Touch-Bereiche UP und DOWN für 1 s gleichzeitig drücken (nur an GW10921) • Die LEDs beginnen langsam zu blinken • Für die Auswahl des Verzögerungswerts: - erster Druck auf den Touch-Bereich UP, 1 zyklischer Impuls beider LEDs: Verzögerung 5 s - zweiter Druck auf den Touch-Bereich UP, 2 zyklische Impulse beider LEDs: Verzögerung 5 s - dritter Druck auf den Touch-Bereich UP, 3 zyklische Impulse beider LEDs: Verzögerung 10 s Zwischen zwei aufeinanderfolgenden Drucken müssen mindestens 500 ms vergehen. Zur Bestätigung gleichzeitig die Touch-Bereich UP und DOWN für 3 s drücken: Ein zweifaches Blinksignal der LEDs bestätigt die Speicherung der Einstellung und die Rückkehr zum normalen Betrieb. **HINWEIS:** Falls die Zeiten neu programmiert werden sollen, muss der DIP-Schalter 2 auf OFF und dann wieder auf ON gestellt werden, um zur Programmierphase zurückzukehren. Die zuvor eingegebene Programmierung wird gelöscht.
DIP-3	**Regelung der Laufzeit (Standardwert 120 s).** Um die korrekte Funktionsweise der kombinierten Betriebsart zu gewährleisten, muss die Laufzeit eingestellt werden. Wie nachstehend beschrieben vorgehen: • Den Rollladen/das Sonnendach absenken, bis der untere Endschalter erreicht wird • Den Dip-Schalter 3 auf ON stellen – die LEDs beginnen zu blinken • Kurzer Druck (<0,5 s) auf den Touch-Bereich UP, um den Rollladen/das Sonnendach automatisch hochzufahren – die LEDs leuchten dauerhaft auf • Wenn der Rollladen/das Sonnendach den oberen Endschalter erreicht hat, einen kurzen Druck auf den Touch-Bereich DOWN (<0,5 s) ausüben - Die LEDs beginnen wieder zu blinken und der Rollladen/das Sonnendach bewegt sich für 1 s DOWN und für 1 s UP (um die Speicherung der Einstellung zu bestätigen) • Den Dip-Schalter 3 wieder auf OFF stellen – Rückkehr zur normalen Betriebsart

ANZ.	Beschreibung der gezeigten Anschlussbeispiele in Abb. F
2	Touch-Rollladenmodul, angeschlossen an eine Last
3	Touch-Rollladenmodul, angeschlossen an eine Last und verkabelt, um über eine externe Steuerung (Klemmen 3 und 4) mit der Funktion einer lokalen Steuerung gesteuert zu werden
4	3 Rollladenmodule, jedes an eine Last angeschlossen und verkabelt, um über eine externe Steuerung (Klemmen 3 und 4) mit der Funktion einer Zentralsteuerung gesteuert zu werden

Ausgangskontakte
Das Gerät empfängt Befehle und führt **UP/DOWN**-Schaltungen der Last (Motor) durch, die an den Ausgang angeschlossen ist. Die vorgesehene Schaltung ist bistabil (keine Totmannfunktion) oder monostabil (Totmannfunktion). Beim Empfang des Befehls **STOP** öffnet das Gerät den Ausgangskontakt und hält die Bewegung des Motors an.

Zusätzliche Eingänge
Das Gerät ist mit zwei unabhängigen zusätzlichen Eingängen ausgestattet (an die zusätzliche Touch-Steuerungen oder konventionelle Taster*, Sensoren usw. angeschlossen werden können), die zur Steuerung der lokalen Last (zusätzlich zu den frontseitigen Touch-Bereichen) oder für den Empfang eines zentralgesteuerten Befehls verwendet werden können. Die zwei zusätzlichen Eingänge müssen beide an die Phase (L) angeschlossen werden.
Hinweis*: Bei Tastern mit Kontrollleuchte muss letztere direkt zwischen Phase (L) und Nullleiter (N) angeschlossen werden.

VERHALTEN BEI AUSFALL UND BEI WIEDERHERSTELLUNG DER VERSORGUNG

Bei einem Spannungsausfall wird die Versorgung der an das Gerät angeschlossenen Last unterbrochen. Die eingestellten Werte bleiben erhalten. Bei Wiederherstellung der Spannung ist der Zustand der Last OFF (Ausgangskontakte geöffnet).

MONTAGE

ACHTUNG: Die folgenden Arbeitsschritte müssen mit spannungsfreier Anlage durchgeführt werden!

ACHTUNG: Sicherstellen, dass die Phase (L) des Geräts durch einen automatischen Schutzschalter mit einem max. Nennstrom von 6A geschützt wird!

ACHTUNG: DIP-SCHALTER, erreichbar nur mit isolierten Werkzeugen für Elektroarbeiten bis 2500 Vac

Verwiesen wird auf die Anschlusspläne in **Abb. F**. Die Klemmen sind nummeriert und das Gerät muss wie nachfolgend beschrieben verkabelt werden (**Abb. F1**):
1. OUT 1 - Ausgangskontakt mit Potential
2. OUT 2 - Ausgangskontakt mit Potential
3. IN2 - Eingang lokale Steuerung oder Zentralsteuerung (100 ÷ 240 Vac 50/60 Hz)
4. IN1 - Eingang lokale Steuerung oder Zentralsteuerung (100 ÷ 240 Vac 50/60 Hz)
5. Stromphase
6. Nullleiter

WARTUNG

Für die Reinigung des Abdeckrahmens ein trockenes Tuch verwenden.

TECHNISCHE DATEN

Versorgung	100 ÷ 240 Vac, 50 / 60 Hz
Zusätzliche Eingänge	2
Max. Kabellänge zus. Eingänge.	50M
Anz. TE Chorusmart	1
Ausgangskontakt (x2)	2,3 A cosϕ 0,6 (100 Vac) 2,3 A cosϕ 0,6 (240 Vac)
Frontseitige Leuchtanzeige	2 blaue LEDs
Akustische Signalelemente	Summer
Klemmen	Schraubkl., max. Querschn. 1,5 mm^2
Einsatzumgebung	Trockene Innenräume
Betriebstemperatur	-5 °C ÷ +45 °C
Lagertemperatur	-25 °C ÷ +70 °C
Relative Feuchte (nicht kondensierend)	Max 93%
Schutzart	IP20 (mit montiertem Abdeckrahmen)
Rahmenbestimmungen	Niederspannungsrichtlinie 2014/35/EU (LVD) Richtlinie über die elektromagnetische Verträglichkeit 2014/30/EU (EMV) RoHS-Richtlinie 2011/65/EU + 2015/863 EN 60669-2-1; EN 60699-1; EN IEC63000

Schutz
Im Rollladenmodul ist ein interner Übertemperaturschutz (rücksetzbar) integriert. Wenn der Schutz ausgelöst wurde, sind die frontseitigen LEDs ausgeschaltet.

PORTUGUÊS

- A segurança do aparelho só é garantida com a adoção das instruções de segurança e utilização; portanto, é necessário conservá-las. Assegure-se de que estas instruções sejam recebidas pelo instalador e pelo utilizador final.
- Este produto destina-se apenas ao uso para o qual foi expressamente concebido. Qualquer outra utilização deve ser considerada indevida e/ou perigosa. Em caso de dúvida, entre em contacto com o GSS, Global Service & After Sales GEWISS.
- O produto não deve ser modificado. Qualquer modificação anula a garantia e pode tornar o produto perigoso.
- O fabricante declina toda e qualquer responsabilidade por eventuais danos decorrentes de utilização indevida ou incorreta do produto adquirido, ou de qualquer violação do mesmo.

Ponto de contacto indicado em conformidade com as diretivas e regulamentos aplicáveis da UE:

GEWISS S.p.a. Via A. Volta, 1 - 24069 Cenate Sotto (BG), Italy
Tel. +39 035 946 111 - qualitymarks@gewiss.com

ATENÇÃO: Desligue a tensão antes de proceder à instalação ou a qualquer outra intervenção no aparelho.

O símbolo do caixote de lixo móvel, afixado no equipamento ou na embalagem, indica que o produto no fim da sua vida útil deve ser recolhido separadamente dos outros resíduos. No final do uso, o utilizador deverá encarregar-se de entregar o produto num centro de recolha seletiva adequado ou de devolvê-lo ao revendedor no ato da aquisição de um novo produto. Nos revendedores com uma superfície de venda de pelo menos 400 m^2, é possível entregar gratuitamente, sem obrigação de compra, os produtos a eliminar com dimensão inferior a 25 cm. A adequada recolha diferenciada para dar início subsequente do equipamento à reciclagem, ao tratamento e à eliminação ambientalmente compatível contribui para evitar possíveis efeitos negativos ao ambiente e à saúde, além de favorecer a reutilização e/ou reciclagem dos materiais dos quais o equipamento é composto. A GEWISS participa ativamente das operações que favorecem a reutilização, reciclagem e recuperação adequada dos aparelhos elétricos e eletrónicos.

CONTEÚDO DA EMBALAGEM

n.1 Módulo de persiana touch
n.1 Manual de instalação e uso (para a versão completa do manual de instalação e uso, digitalize o código QR)

INFORMAÇÕES GERAIS

Dispositivo de encastrar equipado, na frente, de duas áreas touch para o comando de um motor para o manuseamento de persianas, toldos, venezianas, estores, etc., através de 2 contactos de saída travados com potencial. O dispositivo, por meio de dois relés, pode acionar um motor de 100-240 Vac, 50/60 Hz para o controlo do movimento nas duas direções de subida e descida. **Notas:** O dispositivo deve ser complementado utilizando uma das placas ICE touch (cód. GW16955CB, GW16955CL, GW16955CN, GW16955CT – **Fig. D**). Um folheto de ícones intercambiáveis para personalização do símbolo do comando pode ser encontrado dentro da embalagem das placas. Os ícones devem ser inseridos na frente do touch (**Fig. D**).

ATENÇÃO: A configuração dos parâmetros reservados ao instalador/pessoal qualificado também pode ser feita sem a placa ICE touch; neste caso (por exemplo, durante a instalação no local), o posicionamento desta deve ser seguido de uma interrupção momentânea da energia (100-240 Vac) ao módulo, para que o procedimento de autocalibração seja ativado. Este procedimento, que é ativado automaticamente sempre que a energia do módulo é reativada, é instantâneo e serve para garantir o ótimo desempenho na combinação entre o módulo touch e placa ICE touch.

FUNÇÕES

Dispositivo para o comando de um motor através de dois contatos de saída com potencial. O dispositivo é equipado com duas áreas touch para o manuseamento para cima (UP) e para baixo (DOWN) e para ajustar a inclinação das lâminas. Equipado com duas entradas auxiliares para replicar o comando local (DIP2 em OFF - valor padrão) ou para o comando centralizado (DIP2 em ON - configuração do atraso na atuação) da carga.

LEDS FRONTAIS
O dispositivo é equipado com dois LEDs frontais (**Fig. C**), com duas funções configuráveis:
- Sinalização luminosa intensa (valor padrão)
- Sinalização luminosa reduzida

Nota: a iluminação dos LEDs não pode ser desativada.

SINALIZAÇÃO SONORA
O dispositivo é equipado com um buzzer acústico, com duas funções configuráveis:
- ON sinalização sonora ativada (valor padrão)
- OFF sinalização sonora desativada

Nota: durante a configuração dos parâmetros, a resposta acústica está ativa mesmo se estiver em OFF.

CONFIGURAÇÕES QUE PODEM SER ALTERADAS PELO UTILIZADOR: durante o normal funcionamento do produto, é possível alterar:

Configuração luminosidade LED
- Toque longo e simultâneo de ambas as áreas touch por 6 segundos
- Resposta acústica com 2 bipes curtos (liberação do toque nas duas áreas touch)
- Os LEDs começam a piscar lentamente
- Toque curto de uma das duas áreas touch (UP ou DOWN) para mudar ciclicamente a sinalização luminosa entre intensa e reduzida
- Para confirmar a escolha, um toque curto e simultâneo de ambas as áreas touch (ou saída automática depois de 10 segundos), seguido de um bipe longo
- Os LEDs deixam de piscar, retorno ao funcionamento normal

Configuração sinalização sonora
- Toque longo e simultâneo de ambas as áreas touch por 9 segundos
- Resposta acústica com 3 bipes curtos (liberação do toque na área touch)
- Os LEDs começam a piscar rapidamente
- Toque curto de uma das duas áreas touch para mudar ciclicamente a sinalização sonora entre ON e OFF
- Para confirmar a escolha, um toque curto e simultâneo de ambas as áreas touch (ou saída automática após 10 segundos), seguido de um bipe longo
- Os LEDs deixam de piscar, retorno ao funcionamento normal

Configuração sensibilidade área touch
Para garantir o correto funcionamento do módulo touch em qualquer contexto de instalação, é possível alterar a sensibilidade da área touch. O módulo tem dois níveis de sensibilidade: padrão (valor padrão) e alta. Para alterar os dois níveis:
- Toque longo e simultâneo de ambas as áreas touch por 20 segundos,
- Resposta acústica prolongada de 2" (liberação do toque em ambas as áreas touch),
- Os LEDs começam a piscar rapidamente,
- Ao premir uma vez uma das duas áreas touch, a sensibilidade do touch muda ciclicamente (padrão e alta). O sistema propõe o último valor memorizado:
  - 1 lampejo e 1 bipe OFF 1" cíclico → sensibilidade padrão (valor padrão)
  - 2 lampejos e 2 bipes OFF 1" cíclico → sensibilidade alta
- Para confirmar a sensibilidade selecionada, toque simultaneamente as duas áreas touch (resposta acústica longa 2"),
- Os LEDs deixam de piscar, retorno ao funcionamento normal.

Nota: se, depois de selecionar a sensibilidade, não tocar nas duas áreas touch dentro de 20", saída automática da configuração sem memorizar o novo valor de sensibilidade.

DIP-1	**MODALIDADE DE FUNCIONAMENTO** O dispositivo dispõe de duas diferentes modalidades de funcionamento: • **Combinada** (valor padrão): ambas as funções biestável ("homem ausente") e monoestável ("homem presente") estão presentes no produto ao mesmo tempo. A duração do toque (curto ou longo) determina qual função é ativada. • **Simples:** presente somente a função monoestável (homem presente). As modalidades de funcionamento são selecionadas através do **DIP-switch 1** a bordo do produto (**Fig. B**).

MODALIDADE COMBINADA
No produto existem simultaneamente tanto a função biestável ("homem ausente") quanto monoestável ("homem presente"). A duração do toque (curto ou longo) determina qual função é ativada.

Função Biestável (homem ausente)	
UP:	Toque curto (<=0,5") da área touch **UP** abertura total: • **Venezianas:** regulação da abertura das lâminas até a posição 0°, depois disso, a veneziana levanta-se • **Persianas/Toldos:** levantamento imediato da persiana/toldo
DOWN:	Toque curto (<=0,5") da área touch fecho total: • **Venezianas:** regulação do fecho das lâminas até a posição 90°; depois disso, a veneziana abaixa-se • **Persianas/Toldos:** abaixamento imediato da persiana/toldo
STOP:	Toque curto (<=0,5") de **UP** ou **DOWN** (sem inversão automática de marcha)
Função Monoestável (homem presente): a duração do toque determina o tempo de fecho do contacto de saída	
UP:	Toque longo (>1") da área touch **UP**: • **Venezianas:** regulação da abertura das lâminas até a posição 0°, depois disso, a veneziana levanta-se • **Persianas/Toldos:** levantamento imediato da persiana/toldo
DOWN:	Toque longo (>1") da área touch **DOWN**: • **Venezianas**: regulação do fecho das lâminas até a posição 90°; depois disso, a veneziana abaixa-se • **Persianas/Toldos:** abaixamento imediato da persiana/toldo
STOP:	O contacto **UP** ou **DOWN** abre-se na remoção do toque na relativa área touch.

Notas relativas à modalidade "Combinada":
- Entre o comando de UP/DOWN e o de STOP, é necessário esperar pelo menos 500 ms.
- O comando centralizado é apenas de tipo biestável (homem ausente) e, portanto, segue a regra do toque breve.

MODALIDADE SIMPLES
No produto é configurada somente a funcionalidade monoestável (homem presente). A duração do toque determina o tempo de fecho do contacto de saída.

UP:	Fecho do contacto **UP** até a remoção do toque da área touch UP: • **Venezianas:** regulação da abertura das lâminas até a posição 0°, depois disso, a veneziana levanta-se • **Persianas/Toldos:** levantamento imediato da persiana/toldo
DOWN:	Fecho do contacto **DOWN** até a remoção do toque da área touch DOWN: • **Venezianas:** regulação do fecho das lâminas até a posição 90°; depois disso, a veneziana abaixa-se • **Persianas/Toldos:** abaixamento imediato da persiana/toldo
STOP:	o contacto **UP** ou **DOWN** abre-se na remoção do toque na relativa área touch.

Notas relativas à modalidade "Simples":
- Entre o comando de UP/DOWN e o de STOP, é necessário esperar pelo menos 500 ms.
- A função "posição preferida" não está disponível
- O comando centralizado é na modalidade monoestável (homem presente) somente se o DIP2 estiver em OFF.

CONFIGURAÇÕES QUE PODEM SER ALTERADAS PELO UTILIZADOR
Configuração da posição preferida (somente por comando persiana touch GW10921). Durante o funcionamento normal do produto, é possível configurar no dispositivo uma posição preferida da persiana/toldo. **ATENÇÃO:** Configurável somente em conjunto com a modalidade "**Combinada**".

Procedimento:
- Coloque a veneziana na posição preferida
- Toque simultaneamente as áreas touch **UP** e **DOWN** por 3": o dispositivo emitirá um bipe de confirmação
- Solte o toque das duas áreas touch
- A veneziana move-se por 1" para cima e depois 1" para baixo ao confirmar a configuração

Acesso da posição preferida (tanto pelo comando persiana touch quanto pelos comandos locais).
Procedimento:
- Duplo toque curto (2x0,5") na área touch **UP** ou **DOWN**

Nota: durante o manuseamento das venezianas, as lâminas abrem-se ou fecham-se completamente (conforme o movimento que devem realizar: para cima, fecham-se; para baixo, abrem-se), mantendo essa posição mesmo ao chegar à posição preferida. Somente na modalidade Combinada, para limitar o desalinhamento entre a posição preferida calculada pelo atuador e a real (desfasamento fisiológico), o dispositivo realinha-se sempre que atinge um dos fins de curso. Se o dispositivo não alcançar um dos fins de curso por pelo menos 29 movimentos consecutivos, ao receber um novo comando, é automaticamente realizado um movimento até o limite superior, antes de realizar (sempre automaticamente) o comando recebido. Durante esta operação, ao atingir o limite superior, antes de executar o último comando recebido, o dispositivo aguarda o término do "tempo de curso" (consultar a funcionalidade DIP-3); durante a fase de descida, a persiana/toldo pode descer no máximo 50% do seu curso.

DIP-2	**Atraso na atuação centralizada.** A fim de evitar a soma das intensidades de arranque dos motores quando são utilizados os comandos centralizados, é possível configurar o atraso de atuação para cada dispositivo individual. Com o DIP2 em ON, o comando de centralização será de tipo biestável (homem ausente), seja para a modalidade "combinada" que para a "simples". Os tempos de atraso referem-se a valores fixos. **Atenção** a centralização ativa-se somente se selecionar um dos três tempos pré-configurados, como indicado a seguir: • Coloque o DIP-switch 2 em ON e toque simultaneamente as áreas touch UP e DOWN por 1" (somente em GW10921) • Os LEDs começam a piscar lentamente • Para selecionar o valor do atraso: - primeiro toque na área touch UP, n.° 1 pulso cíclico de ambos os LEDs: atraso 0" - segundo toque na área touch UP, n.° 2 pulsos cíclicos de ambos os LEDs: atraso 5" - terceiro toque na área touch UP, n.° 3 pulsos cíclicos de ambos os LEDs: atraso 10" Pelo menos 500 mS devem passar entre dois toques consecutivos. Para confirmar, toque simultaneamente nas áreas touch UP e DOWN por 3": dois lampejos dos LEDs confirma a memorização da configuração e o retorno ao funcionamento normal. **NOTA:** caso seja necessário reprogramar os tempos, para voltar para a fase de programação, é necessário posicionar o DIP-switch 2 em OFF e depois colocá-lo novamente em ON. A programação anteriormente inserida é apagada.
DIP-3	**Regulação do tempo de curso (valor padrão de 120").** A fim de garantir um correto funcionamento da modalidade Combinada, é necessário configurar o tempo de curso. Proceda como indicado a seguir: • Abaixe a persiana/toldo até alcançar o fim de curso inferior • Posicione o DIP-switch 3 em ON – os LEDs começam a piscar • Toque brevemente (<0,5") a área touch UP para fazer subir automaticamente a persiana/toldo – os LEDs tomam-se fixos • Quando a persiana/toldo alcança o fim de curso superior, toque brevemente a área touch DOWN (<0,5") - Os LEDs recomeçam a piscar e a persiana/toldo move-se por 1" DOWN e por 1" UP (ao confirmar a memorização da configuração) • Volte a colocar o DIP-switch 3 na posição OFF – retorno para a modalidade de funcionamento normal

N°	Descrição dos exemplos de ligação mostrados na Fig. F
2	Módulo persiana touch ligado a uma carga
3	Módulo persiana touch ligado a uma carga e cabeado para ser comandado por um comando externo (terminais 3 e 4), com a funcionalidade de comando local
4	N.° 3 módulos persiana ligados a uma carga e cabeados para serem comandados por um comando externo (terminais 3 e 4), com a funcionalidade de comando centralizado

Contactos de saída
O dispositivo recebe comandos e efetua acionamentos **UP/DOWN** para a carga (motor) ligada à saída. A atuação prevista é de tipo biestável (homem ausente) ou monoestável (homem presente). Ao receber o comando **STOP**, o dispositivo abre o contato de saída e para o movimento do motor.
Entradas auxiliares
O dispositivo tem duas entradas auxiliares independentes (às quais é possível ligar comandos touch auxiliares ou botões tradicionais*, sensores, etc.), que podem ser utilizadas como controlo para a carga local (além das áreas frontais) ou para receber um comando centralizado. As duas entradas auxiliares devem ser conectadas ambas à fase (L).
Nota*: No caso de botões com indicador luminoso, estes devem ser ligados diretamente entre a fase (L) e neutro (N).

COMPORTAMENTO NA QUEDA E NO RESTABELECIMENTO

Em caso de queda de tensão, a carga ligada ao dispositivo é desenergizada. Os valores de configuração permanecem programados. Ao restaurar a tensão, o estado da carga é OFF (contatos de saída abertos).

MONTAGEM

⚠ **ATENÇÃO:** as seguintes operações devem ser realizadas sem tensão no sistema!

⚠ **ATENÇÃO:** certifique-se de que a fase (L) do dispositivo esteja protegida por um interruptor automático com corrente nominal máxima de 6A!

⚠ **ATENÇÃO:** DIP SWITCH alcançável somente através de instrumentos isolados para trabalhos elétricos até 2500 Vac

Consulte os esquemas de ligação indicados na **Fig. F**. Os terminais são numerados e o dispositivo deve ser cabeado como se segue (**Fig. F1**):
1. OUT 1 - Contacto de saída com potencial
2. OUT 2 - Contacto de saída com potencial
3. IN2 - Entrada para comando local ou centralizado (100 - 240 Vac 50/60 Hz)
4. IN1 - Entrada para comando local ou centralizado (100 - 240 Vac 50/60 Hz)
5. Fase de alimentação
6. Neutro de alimentação

MANUTENÇÃO

Para uma eventual limpeza da placa, utilize um pano seco.

DADOS TÉCNICOS

Alimentação	100 ÷ 240 Vac, 50 / 60 Hz
Entradas auxiliares	2
Comprimento máx. dos cabos das entradas aux.	50 m
N.º de módulos Chorusmart	1
Contato de saída (x2)	2,3 A cosφ 0,6 (100 Vac) 2,3 A cosφ 0,6 (240 Vac)
Sinalização luminosa frontal	2 LEDs azuis
Elementos de sinalização sonora	Buzzer
Terminais	De parafuso, secção máx. 1,5 mm²
Ambiente de utilização	Interno, locais secos
Temperatura de funcionamento	-5 °C ÷ +45 °C
Temperatura de armazenamento	-25 °C ÷ +70 °C
Humidade relativa (não condensante)	Máx 93%
Grau de proteção	IP20 (com placa instalada)
Normas de referência	Diretiva Baixa Tensão 2014/35/UE (LVD) Diretiva de compatibilidade eletromagnética 2014/30/UE (EMC) Diretiva RoHS 2011/65/UE+ 2015/863 EN 60669-2-1; EN 60699-1; EN IEC63000

Proteção
O módulo persiana integra uma proteção interna contra superaquecimento (reinicializável). Quando a proteção é acionada, os LEDs frontais são desligados.

ROMÂNĂ

- Siguranța dispozitivului este garantată doar prin respectarea instrucțiunilor de siguranță și de utilizare; așadar, asigurați-vă că le aveți întotdeauna la îndemână. Asigurați-vă că instrucțiunile sunt furnizate instalatorului și utilizatorului final.
- Produsul este destinat exclusiv utilizării pentru care a fost conceput în mod expres. Orice altă utilizare este considerată improprie și/sau periculoasă. În cazul în care aveți îndoieli, vă rugăm să contactați GSS, Global Service & After Sales GEWISS.
- Produsul nu trebuie să fie modificat. Orice modificare anulează garanția și poate face ca folosirea produsului să prezinte riscuri.
- Producătorul nu își asumă răspunderea pentru eventualele daune datorate utilizării improprii, greșite sau eventualelor modificări aduse produsului achiziționat.

Punct de contact indicat pentru îndeplinirea obiectivelor directivelor și regulamentelor UE aplicabile:

GEWISS S.p.a. Via A. Volta, 1 - 24069 Cenate Sotto (BG), Italia
Tel. +39 035 946 111 - qualitymarks@gewiss.com

ATENȚIE: Întrerupeți alimentarea cu energie electrică înainte de instalare sau de orice altă intervenție asupra aparatului.

Simbolul pubelă tăiată fixat pe echipament sau pe ambalaj indică faptul că, la sfârșitul vieții sale utile, produsul trebuie eliminat separat de celelalte deșeuri. La sfârșitul întrebuințării, utilizatorul trebuie să ducă produsul într-un centru de reciclare adecvat sau să îl returneze reprezentanței la achiziționarea unui produs nou. În cazul distribuitorilor cu o suprafață de vânzare de cel puțin 400 m², este posibilă încredințarea gratuită a produselor de eliminat cu dimensiuni sub 25 cm, fără obligația de a efectua o achiziție. Colectarea separată adecvată în vederea eliminării ulterioare a echipamentelor scoase din uz pentru reciclare, tratare și eliminare compatibilă cu mediul contribuie la evitarea posibilelor efecte negative asupra mediului și sănătății, precum și la promovarea reutilizării și/sau reciclării materialelor din care sunt fabricate echipamentele. Gewiss participă activ la activitățile care promovează reutilizarea corectă, reciclarea și recuperarea echipamentelor electrice și electronice.

CONTINUTUL PACHETULUI

nr. 1 modul tactil pentru stor
1 Manual de instalare și utilizare (pentru versiunea completă a manualului de instalare și utilizare, scanați codul QR)

INFORMAȚII GENERALE

Dispozitiv încastrat prevăzut, pe partea frontală, cu două zone tactile pentru comanda unui motor pentru manevrarea storurilor, jaluzelelor, storurilor etc. prin intermediul a 2 contacte de ieșire interblocate cu potențial. Prin intermediul celor două relee, dispozitivul poate acționa un motor de 100÷240 Vca, 50/60 Hz, pentru controlul mișcării în ambele direcții, în sus și în jos. **Observații:** dispozitivul trebuie să fie completat folosind una dintre plăcile ICE tactile (cod GW16955CB, GW16955CL, GW16955CN, GW16955CT – **Fig. D**). În interiorul structurii plăcilor, există o fișă cu pictograme interschimbabilă pentru a personaliza simbolul comenzii. Pictogramele trebuie lipite pe partea din față a zonei tactile (**Fig. D**).

ATENȚIE: Configurația parametrilor rezervați instalatorului/personalului calificat poate fi realizată chiar și în lipsa plăcii ICE tactile; în acest caz (de exemplu, în timpul instalării la fața locului), pentru instalarea plăcii trebuie asigurată o întrerupere temporară a alimentării electrice (100 ÷ 240 Vca) a modulului, pentru ca pe acesta să se efectueze procedura de autocalibrare. Această procedură care se activează automat la fiecare reactivare a alimentării modulului este instantanee și garantează performanțe optime în combinația dintre modulul tactil și placa ICE tactilă.

FUNCȚII

Dispozitiv pentru comanda unui motor prin intermediul a două contacte de ieșire fără potențial. Dispozitivul are două zone tactile pentru deplasarea în sus (UP) și în jos (DOWN) și pentru reglarea înclinării lamelelor. Echipat cu 2 intrări auxiliare pentru a replica comanda locală (DIP2 în modul OPRIT - valoare implicită) sau pentru comanda centralizată (DIP2 în modul PORNIT - setarea întârzierii de acționare) a sarcinii.
LED-URI FRONTALE
Dispozitivul este prevăzut cu două leduri frontale (**Fig. C**), cu două funcționalități configurabile:
• Semnalizare luminoasă intensă (valoare implicită)
• Semnalizare luminoasă redusă
Observație: aprinderea ledurilor nu poate fi dezactivată.
SEMNALIZARE ACUSTICĂ
Dispozitivul este prevăzut cu un semnal sonor acustic, cu două funcționalități configurabile:
• ON semnalizare acustică activată (valoare implicită)
• OFF semnalizare acustică dezactivată
Observație: la setarea parametrilor, feedback-ul acustic este activ chiar dacă se află în starea OPRIT.
SETĂRI MODIFICABILE DE CĂTRE UTILIZATOR: în timpul funcționării obișnuite a produsului se pot modifica următoarele:
Setarea luminozității ledurilor
• Atingerea prelungită și simultană a ambelor zone tactile timp de 6 secunde
• Feedback sonor cu 2 semnale sonore scurte (întrerupere a atingerii pe două zone tactile)
• Ledurile încep să se aprindă intermitent lent
• Atingerea scurtă a uneia dintre cele două zone tactile (SUS sau JOS) pentru a trece ciclic semnalizarea luminoasă între intens și redus
• Pentru a confirma selecția realizată, atingeți scurt și simultan ambele zone tactile (sau ieșire automată după 10 secunde), după care va urma un semnal sonor prelungit
• Ledurile nu mai luminează intermitent, revin la funcționarea normală
Setarea semnalizării acustice
• Atingerea prelungită și simultană a ambelor zone tactile timp de 9 secunde
• Feedback acustic cu 3 semnale sonore scurte (întrerupere a atingerii pe zona tactilă)
• Ledurile încep să se aprindă intermitent rapid
• Atingerea scurtă a uneia dintre cele două zone tactile pentru a schimba în mod ciclic semnalizarea acustică între PORNIT și OPRIT
• Pentru a confirma selecția realizată, atingere de scurtă durată și simultană a ambelor zone tactile (sau ieșire automată după 10 secunde), după care va urma un semnal sonor prelungit
• Ledurile nu mai luminează intermitent, revin la funcționarea normală
Setarea sensibilității zonei tactile
Pentru a asigura funcționarea corectă a modulului tactil în orice context de instalare, sensibilitatea zonei tactile poate fi modificată. Modulul are două niveluri de sensibilitate: standard (implicit) și ridicat. Pentru a schimba cele 2 niveluri:
• Atingerea prelungită și simultană a ambelor zone tactile timp de 20 secunde,
• Feedback acustic prelungit de 2" (întrerupere a atingerii pe ambele zone tactile),
• Ledurile încep să se aprindă intermitent rapid,
• O singură apăsare a uneia dintre cele două zone tactile modifică sensibilitatea zonei tactile în mod ciclic (standard și ridicată). Sistemul propune ultima valoare memorată:
  - 1 aprindere intermitentă și 1 semnal sonor OFF 1" ciclic → sensibilitate standard (valoare implicită)
  - 2 aprinderi intermitente și 2 semnale sonore OFF 1" ciclice → sensibilitate ridicată
• Pentru a confirma sensibilitatea selectată, atingeți simultan cele două zone tactile (feedback acustic prelungit de 2"),
• Ledurile nu mai luminează intermitent, revin la funcționarea normală.
Observație: Dacă, după selectarea sensibilității, cele două zone tactile nu sunt atinse într-un interval de 20", setarea se încheie automat fără a salva noua valoare a sensibilității.

DIP-1	**MOD DE FUNCȚIONARE** Dispozitivul are două moduri diferite de funcționare: • **Combinat** (valoare implicită): pe produs sunt prezente în același timp atât funcția bistabilă („om absent"), cât și cea monostabilă („om prezent"). Durata acționării (scurtă sau lungă) determină ce funcție este activată. • **Simplu:** este prezentă doar funcția monostabila (om prezent). Modurile de funcționare sunt selectate cu ajutorul **comutatorului DIP-switch 1** instalat pe produs (**Fig. B**).

MOD COMBINAT
Pe produs sunt prezente în același timp atât funcția bistabilă („om absent"), cât și cea monostabilă („om prezent"). Durata acționării (scurtă sau lungă) determină ce funcție este activată.

Funcție bistabilă (personalul este absent)	
UP:	Atingere scurtă (<=0,5") a zonei tactile **UP** pentru deschidere totală: • **Jaluzele:** reglarea deschiderii lamelelor până la poziția 0°, după care jaluzeaua se ridică • **Rulouri/Copertine:** ridicarea imediată a ruloului/copertinei
DOWN:	Atingere scurtă (<=0,5") a zonei tactile pentru închidere totală: • **Jaluzele:** reglarea închiderii lamelelor până la poziția 90°, după care jaluzeaua este coborâtă • **Rulouri/Copertine:** coborârea imediată a ruloului/copertinei
STOP:	Atingere scurtă (<=0,5") a **UP** sau **DOWN** (fără inversare automată a funcționării)
Funcție monostabilă (om prezent): durata atingerii determină timpul de închidere a contactului de ieșire	
UP:	Atingere lungă (> 1") a zonei tactile **UP**: • **Jaluzele:** reglarea deschiderii lamelelor până la poziția 0°, după care jaluzeaua se ridică • **Rulouri/Copertine:** ridicarea imediată a ruloului/copertinei
DOWN:	Atingere lungă (> 1") a zonei tactile **DOWN**: • **Jaluzele:** reglarea închiderii lamelelor până la poziția 90°, după care jaluzeaua este coborâtă • **Rulouri/Copertine:** coborârea imediată a ruloului/copertinei
STOP:	Contactul **UP** sau **DOWN** se deschide la întreruperea atingerii pe zona tactilă respectivă.
Observații privind modul „Combinat":	
	• Între comanda UP/DOWN și comanda de oprire, trebuie să treacă un interval de timp de cel puțin 500 ms. • Controlul centralizată este doar de tip bistabil (om absent) și, prin urmare, respectă regula atingerii scurte.

MOD UNIC
Pe produs este setată doar funcționalitatea monostabilă (personal prezent). Durata atingerii determină timpul de închidere a contactului de ieșire.

UP:	Închiderea contactului **UP** până când atingerea este întreruptă pe zona tactilă UP: • **Jaluzele:** reglarea deschiderii lamelelor până la poziția 0°, după care jaluzeaua se ridică • **Rulouri/Copertine:** ridicarea imediată a ruloului/copertinei
DOWN:	Închiderea contactului **DOWN** până când atingerea este întreruptă în zona tactilă DOWN: • **Jaluzele:** reglarea închiderii lamelelor până la poziția 90°, după care jaluzeaua este coborâtă • **Rulouri/Copertine:** coborârea imediată a ruloului/copertinei
STOP:	Contactul **UP** sau **DOWN** se deschide la întreruperea atingerii pe zona tactilă respectivă.
Observații privind modul „simplu":	
	• Între comanda UP/DOWN și comanda de OPRIRE, trebuie să treacă un interval de timp de cel puțin 500 ms. • Funcția „poziție preferată" nu este disponibilă • Comanda centralizată este în modalitatea monostabilă (personal prezent) numai dacă DIP2 este în poziția OFF.

SETĂRI AJUSTABILE DE CĂTRE UTILIZATOR
Setarea poziției preferate (numai prin comanda tactilă a storului GW10921).
În timpul funcționării normale a produsului, pe dispozitiv se poate seta o poziție preferată a ruloului/copertinei. **ATENȚIE:** Poate fi setat numai în combinație cu modul „**Combinat**".
Procedură:
• Aduceți oblonul în poziția preferată
• Atingeți simultan zonele tactile **UP** și **DOWN** timp de 3": dispozitivul va emite un semnal sonor de confirmare
• Nu mai atingeți cele două zone tactile
• Oblonul se deplasează cu 1" în sus și apoi cu 1" în jos pentru a confirma setarea
Reapelarea poziției preferate (fie prin comanda tactilă a oblonului, fie prin comenzile locale).
Procedură:
• Atingere dublă scurtă (2x0,5") pe zona tactilă **UP** și **DOWN**
Observație: Atunci când jaluzelele sunt mutate, lamelele se deschid sau se închid complet (în funcție de mișcarea pe care trebuie să o facă: în sus se închid, în jos se deschid), menținând această poziție chiar și atunci când se atinge poziția preferată. Numai în modul Combinat, pentru a limita realinierea dintre poziția preferată calculată de actuator și poziția reală (abatere fiziologică), dispozitivul se realiniază de fiecare dată când ajunge la unul dintre limitatoarele de cursă. În cazul în care dispozitivul nu reușește să atingă unul dintre limitatoarele de cursă pentru cel puțin 29 de mișcări consecutive, la primirea unei noi comenzi, se execută automat o mișcare până la limita superioară, înainte de a executa (tot automat) comanda primită. În timpul acestei operațiuni, când este atinsă limita superioară, dispozitivul, înaintea efectuării ultimei comenzi primite, așteaptă expirarea „timpului de cursă" (a se vedea funcționalitatea DIP-3); în etapa de coborâre ruloul/copertina poate coborî la maxim 50% din cursa sa.

DIP-2	**Întârziere în acționarea centralizată.** Pentru a evita însumarea curenților de pornire a motoarelor atunci când se utilizează comenzile centralizate, întârzierea de acționare poate fi setată pentru fiecare dispozitiv în parte. Cu DIP2 în poziția ON comanda de centralizare va fi de tip bistabil (personalul este absent) atât pentru modalitatea „combinat", cât și pentru modul „unic". Timpii de întârziere se referă la valori fixe. **Atenție** centralizarea este activată numai prin alegerea unuia dintre cei trei timpi prestabiliți, după cum este indicat în continuare: • Poziționați comutatorul DIP-switch 2 pe ON și apăsați simultan zonele tactile UP și DOWN timp de 1" (numai pe GW10921) • Ledurile încep să se aprindă intermitent lent • Pentru a selecta valoarea întârzierii: - prima atingere pe zona tactilă UP, nr. 1 impuls ciclic al ambelor leduri urmat de: întârziere 0" - a doua atingere pe zona tactilă UP, nr. 2 impulsuri ciclice ale ambelor leduri urmat de: întârziere 5" - a treia atingere pe zona tactilă UP, nr. 3 impulsuri ciclice ale ambelor leduri urmat de: întârziere 10" Între două atingeri consecutive trebuie să treacă cel puțin 500 mS. Pentru a confirma, atingeți simultan zonele tactile SUS și JOS timp de 3": o aprindere intermitentă dublă a ledurilor confirmă memorarea setării și revenirea la funcționarea normală. **OBSERVAȚIE:** dacă este necesar să reprogramați orele, pentru a reveni la faza de programare, este necesar să mutați comutatorul DIP 2 în poziția OFF și apoi să îl aduceți înapoi la ON. Programarea introdusă anterior este ștearsă.
DIP-3	**Reglarea duratei cursei (valoare implicită 120").** Pentru a asigura funcționarea corectă a modului Combinat, trebuie setată durata cursei. Procedați conform instrucțiunilor următoare: • Coborâți ruloul/copertina până când se ajunge la limitatorul de cursă inferior • Poziționați comutatorul Dip-switch 3 pe ON - Ledurile încep să se aprindă intermitent • Apăsați scurt (<0,5") pe zona tactilă UP pentru a ridica automat ruloul/copertina - Ledurile se aprind cu lumină fixă • Atunci când ruloul/copertina ajunge la limitatorul de cursă superior, apăsați scurt zona tactilă DOWN (<0,5") – Ledurile încep să se aprindă intermitent din nou și ruloul/copertina se deplasează timp de 1" în direcția DOWN și timp de 1" în direcția UP (pentru a confirma că setarea a fost memorată) • Aduceți comutatorul DIP-switch 3 înapoi în poziția OFF – revenire la modul normal de funcționare

Nr.	Descrierea exemplelor de conexiuni prezentate în Fig. F
2	Modul tactil pentru storuri conectat la o sarcină
3	Modul tactil pentru storuri conectat la o sarcină și cablat pentru a fi comandat prin intermediul unei comenzi externe (terminalele 3 și 4), cu funcționalitate de comandă locală
4	Nr. 3 module pentru storuri conectate la o sarcină și cablate pentru control prin intermediul unei comenzi externe (terminalele 3 și 4) cu funcționalitate de comandă centralizată

Contacte de ieșire
Dispozitivul primește comenzi și efectuează acționări **UP/DOWN** la sarcina (motor) conectată la ieșire. Acționarea planificată este fie bistabilă (om absent), fie monostabilă (om prezent). Când se primește comanda **STOP**, dispozitivul deschide contactul de ieșire și oprește mișcarea motorului.

Intrări auxiliare
Dispozitivul este echipat cu două intrări auxiliare independente (la care pot fi conectate comenzi tactile auxiliare sau butoane convenționale*, senzori etc.), care pot fi utilizate ca o comandă pentru sarcina locală (în plus față de zonele tactile frontale) sau pentru a primi o comandă centralizată. Cele două intrări auxiliare trebuie să fie ambele conectate la fază (L).
Observație*: În cazul butoanelor cu indicator luminos, indicatorul luminos trebuie conectat direct între fază (L) și poziția neutră (N).

COMPORTAMENT LA ÎNTRERUPEREA ȘI LA RESTABILIREA ALIMENTĂRII ELECTRICE

La căderea tensiunii, sarcina conectată la dispozitiv este dezenergizată. Valorile de setare rămân configurate. Când tensiunea este restabilită, starea sarcinii este OFF (contacte de ieșire deschise).

MONTAJ

⚠ **ATENȚIE:** următoarele operații trebuie efectuate în lipsa tensiunii în sistem!

⚠ **ATENȚIE:** asigurați-vă că faza (L) a dispozitivului este protejată de un întrerupător automat cu un curent nominal maxim de 6A!

⚠ **ATENȚIE:** COMUTATOR DIP accesibil numai cu ajutorul instrumentelor izolate pentru lucrări electrice până la 2500 c.a.

Consultați schemele de conexiuni indicate în **Fig. F**. Terminalele sunt numerotate, iar dispozitivul trebuie să fie cablat în modul următor (**Fig. F1**):
1. OUT 1 - Contact de ieșire cu potențial
2. OUT 2 - Contact de ieșire cu potențial
3. IN2 - Intrare control local sau centralizat (100 ÷ 240 V c.a. 50/60Hz)
4. IN1 - Intrare control local sau centralizat (100 ÷ 240 V c.a. 50/60Hz)
5. Fază de alimentare
6. Nul de alimentare

ÎNTREȚINERE

Pentru o eventuală curățare a plăcii, folosiți o lavetă uscată.

DATE TEHNICE

Alimentare	100 ÷ 240 Vca, 50 / 60 Hz
Intrări auxiliare	2
Lungime maximă a cablurilor de intrare auxiliare	50 m
Nr. module ChoruSmart	1
Contact de ieșire (x2)	2,3 A cosφ 0,6 (100 V c.a.) 2,3 A cosφ 0,6 (240 V c.a.)
Semnalizare luminoasă frontală	Nr. 2 LED-uri albastre
Elemente de semnalizare acustică	Buzzer
Terminale	Cu surub, secțiune max. 1,5 mm²
Mediu de utilizare	În interior, în locuri uscate
Temperatură de funcționare	-5 °C ÷ +45 °C
Temperatură de depozitare	-25 °C ÷ +70 °C
Umiditate relativă (fără condensare)	Max 93%
Grad de protecție	IP20 (cu placă montată)
Standarde de referință	Directiva de joasă tensiune 2014/35/UE (LVD) Directiva privind compatibilitatea electromagnetică 2014/30/UE (EMC) Directiva RoHS 2011/65/UE + 2015/863 EN 60669-2-1; EN 60699-1; EN IEC63000

Protecție
Modulul pentru storuri încorporează o protecție internă la supratemperatură (resetabilă). Atunci când este declanșată protecția, LED-urile frontale sunt stinse.

SLOVENŠČINA

- Varnost naprave lahko zagotovite le z upoštevanjem varnostnih navodil in navodil za uporabo; zato jih morate shraniti. Prepričajte se, da bosta ta navodila dobila tako inštalater kot končni uporabnik.
- Ta izdelek se sme uporabljati le za namen, za katerega je bil izrecno zasnovan. Vsaka drugačna uporaba se šteje za neprimerno in/ali nevarno. V primeru dvomov se obrnite na službo za pomoč strankam GSS – Global Service & After Sales GEWISS.
- Izdelka ni dovoljeno predelovati. Kakršna koli predelava izniči garancijo in lahko ogrozi varnost pri uporabi izdelka.
- Proizvajalec ne more biti odgovoren za morebitno škodo, ki je posledica nepravilne ali napačne uporabe in nedovoljene predelave kupljenega izdelka.

Kontaktna točka je navedena skladno z veljavnimi evropskimi direktivami in uredbami:

GEWISS S.p.a. Via A. Volta, 1 - 24069 Cenate Sotto (BG), Italija
Tel. +39 035 946 111 - qualitymarks@gewiss.com

POZOR: Pred začetkom montaže ali katerega koli drugega posega na napravi izklopite omrežno napetost.

Če je na opremi ali na embalaži simbol prečrtanega smetnjaka, to pomeni, da je treba izdelek ob koncu življenjske dobe zavreči ločeno od splošnih odpadkov. Uporabnik mora odsluženi izdelek odnesti v center za ločeno zbiranje odpadkov, ali pa ga ob nakupu novega izdelka vrniti trgovcu. Pri prodajalcih s prodajno površino najmanj 400 m² lahko izdelke, ki jih je treba zavreči in so manjši od 25 cm, izročite brezplačno brez obveznosti nakupa. Ustrezno ločeno zbiranje opreme z namenom recikliranje, predelave in okolju prijaznega odstranjevanja odpadkov prispeva k preprečevanju morebitnih negativnih učinkov na okolje in zdravje ter spodbuja ponovno uporabo in/ali recikliranje materialov, ki sestavljajo opremo. GEWISS se aktivno vključuje v postopke, s katerimi se omogoča vnovična uporaba, recikliranje in zbiranje električnih ter elektronskih naprav.

VSEBINA KOMPLETA

1 kos: Modul za senčilo na dotik
1 kos: Priročnik za namestitev in uporabo (za polno različico priročnika za namestitev in uporabo odčitajte kodo QR)

SPLOŠNE INFORMACIJE

Vgradna naprava z dvema poljema na dotik na prednji strani za krmiljenje motorja za premikanje rolet, zaves, žaluzij, rolojev itd. prek 2 varnostnih (interlock) izhodnih kontaktov s potencialom. Naprava lahko s pomočjo dveh relejev krmili motor 100–240 V AC, 50/60 Hz za nadzor gibanja v dveh smereh – navzgor in navzdol. **Opomba:** Napravo je treba dopolniti z enim od okvirjev ICE Touch (kode GW16955CB, GW16955CL, GW16955CN, GW16955CT – **slika D**). V paketu okvirjev se nahaja list z zamenljivimi ikonami, s katerimi lahko prilagodite znak za ukaz. Ikone je treba prilepiti na sprednji del modula na dotik (**slika D**).

POZOR: Konfiguracijo parametrov, ki so rezervirani za inštalaterja/kvalificirano osebje, je mogoče izvesti tudi brez okvirja ICE touch; v tem primeru (npr. med namestitvijo na delovišču) mora namestitvi slednjega slediti trenutna prekinitev napajanja (100–240 V AC) modula, da se aktivira postopek samokalibracije. Ta postopek, ki se samodejno aktivira ob vsakem ponovnem vklopu napajanja modula, je trenuten in služi za zagotavljanje optimalnega delovanja povezave med modulom na dotik in okvirjem ICE touch.

FUNKCIJE

Naprava za krmiljenje motorja prek dveh izhodnih kontaktov s potencialom. Naprava je opremljena z dvema poljema na dotik za premikanje navzgor (UP) in navzdol (DOWN) ter za nastavitev naklona lamel. Ima 2 pomožna vhoda za replikacijo lokalnega ukaza (DIP2 v OFF - privzeta vrednost) ali za centraliziranega ukaza (DIP2 v ON - zakasnitev pri aktivaciji) bremena.
SPREDNJI LED-DIODI
Naprava je opremljena z dvema LED-diodama na prednji strani (**slika C**), ki imata dve nastavljivi funkciji:
• Močan svetlobni signal (privzeta vrednost)
• Šibek svetlobni signal
Opomba: osvetlitve LED-diod ni mogoče deaktivirati.
ZVOČNI SIGNAL
Naprava je opremljena z brenčalom z dvema nastavljivima funkcijama:
• ON: aktiviran zvočni signal (privzeta vrednost)
• OFF: deaktiviran zvočni signal
Opomba: v fazi konfiguracije parametrov je zvočni odziv aktiven tudi, če je v stanju OFF.

NASTAVITVE, KI JIH LAHKO SPREMENI UPORABNIK: med običajnim delovanjem izdelka je mogoče spremeniti:
Nastavitev svetlosti LED-diod
• Dolg in hkraten dotik obeh polj na dotik za 6 sekund
• Zvočni odziv z 2 kratkima piskoma (sprostitev dotika na obeh poljih na dotik)
• LED-diodi začneta počasi utripati
• Kratek dotik enega od dveh polj na dotik (UP ali DOWN) za ciklično izmenjavanje močnega in šibkega svetlobnega signala
• Izbira se potrdi s kratkim in hkratnim dotikom obeh polj na dotik (ali s samodejnim izhodom po 10 sekundah), čemur sledi daljši pisk
• LED-diodi nehata utripati, vrnitev k običajnemu načinu delovanja
Nastavitev zvočnega signala
• Dolg in hkraten dotik obeh polj na dotik za 9 sekund
• Zvočni odziv s 3 kratkimi piski (sprostitev dotika na poljih na dotik)
• LED-diodi začneta hitro utripati
• Kratek dotik enega od dveh polj na dotik za ciklično izmenjavanje zvočnega signala med ON in OFF
• Izbira se potrdi s kratkim in hkratnim dotikom obeh polj na dotik (ali s samodejnim izhodom po 10 sekundah), čemur sledi daljši pisk
• LED-diodi nehata utripati, vrnitev k običajnemu načinu delovanja
Nastavitev občutljivosti polj na dotik
Za zagotovitev pravilnega delovanja modula na dotik v različnih pogojih namestitve je mogoče spremeniti občutljivost polj na dotik. Modul ima dve stopnji občutljivosti: standardno (privzeta vrednost) in visoko. Za spreminjanje med 2 stopnjama:
• Dolg in hkraten dotik obeh polj na dotik za 20 sekund,
• Daljši 2 sekundni odziv (sprostitev dotika na obeh poljih na dotik),
• LED-diodi začneta hitro utripati,
• S posameznim pritiskom enega od polj na dotik ciklično izmenjujete občutljivost za dotik (med standardno in visoko). Sistem vam predlaga zadnjo shranjeno vrednost:
  - 1 utrip in 1 enosekundni pisk OFF ciklično → standardna občutljivost (privzeta vrednost)
  - 2 utripa in 2 enosekundna piska OFF ciklično → visoka občutljivost
• Za potrditev izbrane občutljivosti se hkrati dotaknite obeh polj na dotik (daljši 2 sekundni odziv),
• LED-diodi nehata utripati, vrnitev k običajnemu načinu delovanja.
Opomba: če se po izbiri občutljivosti ne dotaknete obeh polj na dotik v času 20 sekund, se izvede samodejni izhod iz nastavitve brez pomnjenja nove vrednosti občutljivosti.

DIP-1	**NAČINI DELOVANJA** Naprava omogoča dva različna načina delovanja: • **Kombinirani način** (privzeta vrednost): izdelek omogoča tako bistabilno (brez zadržanja) kot monostabilno (z zadržanjem) delovanje. Trajanje dotika (kratko ali dolgo) določa, kateri način delovanja se aktivira. • **Posamezni način:** na voljo je samo monostabilno delovanje (z zadržanjem). Način delovanja lahko izberete z **DIP-stikalom 1**, ki je prisotno na izdelku (**slika B**).

KOMBINIRANI NAČIN
Modul omogoča tako bistabilno (brez zadržanja) kot monostabilno (z zadržanjem) delovanje. Trajanje dotika (kratko ali dolgo) določa, kateri način delovanja se aktivira.

BISTABILNO DELOVANJE (brez zadržanja)	
UP (gor):	Kratek dotik (<=0,5 s) polja na dotik **UP** za popolno odprtje: • **Žaluzije:** reguliranje odprtosti lamel do položaja 0°, nato se žaluzija dvigne • **Rolete/zavese:** takojšen dvig rolete/zavese
DOWN (dol):	Daljši dotik (>1 s) polja na dotik **DOWN**: • **Žaluzije**: reguliranje zaprtosti lamel do položaja 90°, nato se žaluzija spusti • **Rolete/zavese:** takojšen spust rolete/zavese
STOP (zaustavitev):	Kratek dotik (<=0,5 s) na **UP** ali **DOWN** (brez samodejnega obrata smeri)
Monostabilno delovanje (z zadržanjem): trajanje dotika določa čas zaprtosti izhodnega kontakta	
UP (gor):	Daljši dotik (>1 s) polja na dotik **UP**: • **Žaluzije:** reguliranje odprtosti lamel do položaja 0°, nato se žaluzija dvigne • **Rolete/zavese:** takojšen dvig rolete/zavese
DOWN (dol):	Daljši dotik (>1 s) polja na dotik **DOWN**: •

CHORUSMART

IT EN FR ES DE PT RO SL HU TR AR IW MK SQ HR

ÉRINTŐS REDŐNYMODUL
DOKUNMATİK PANJUR MODÜLÜ
وحدة شيش دوار بتقنية اللمس
מודול תריסי גלילה במגע

GW10921

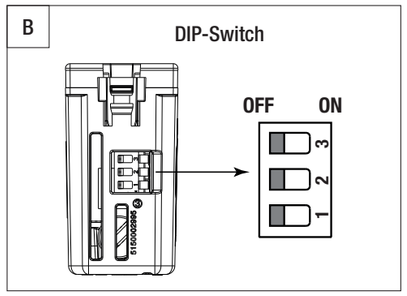

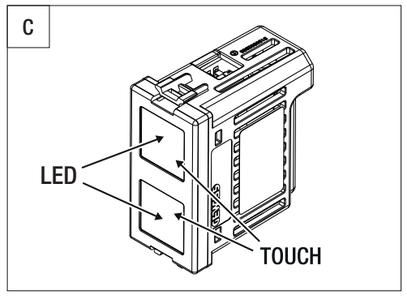

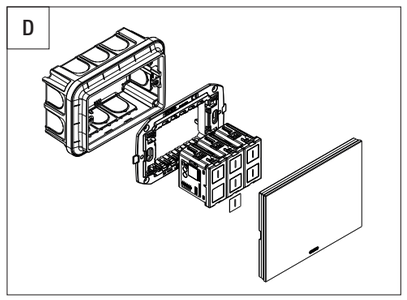

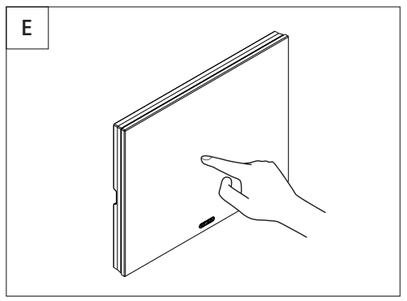

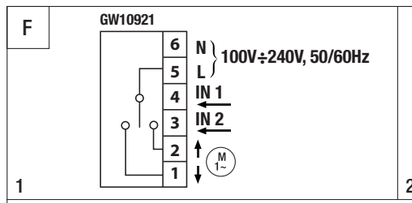

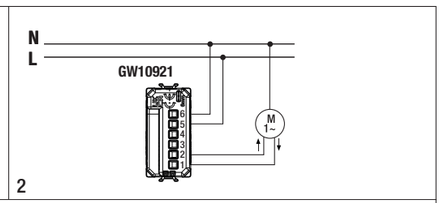

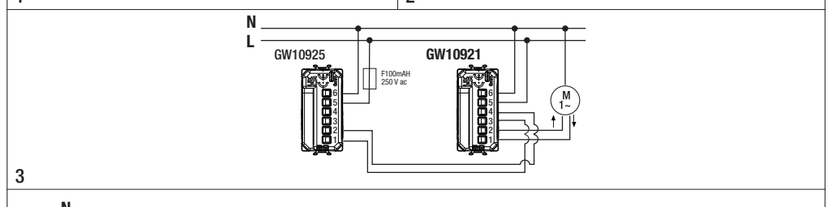

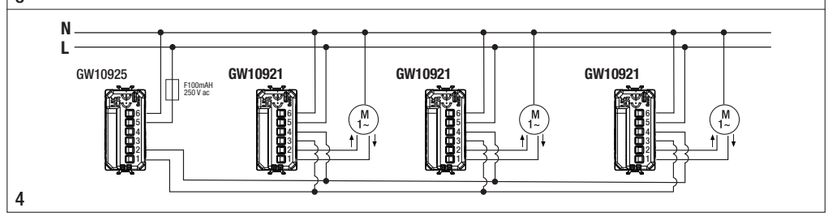

MAGYAR

- A készülék biztonságát csak a használati és biztonsági utasítások betartása biztosítja; ezért mindenképpen őrizze meg. Győződjön meg arról, hogy ezeket az utasításokat megkapja a termék végfelhasználója, illetve az, aki felszereli a terméket.
- Ezt a terméket csak arra szabad használni, amire kifejezetten tervezték. Minden más használat veszélyes és/vagy helytelen. Kérdéses esetben forduljon a GEWISS vállalat globális szervizéhez és vevőszolgálatához (GSS, Global Service & After Sales).
- A terméket nem szabad módosítani. Minden módosítás semmissé teszi a garanciát, és veszélyessé válhat a termék.
- A gyártó nem felel a vásárolt termék megváltoztatásából, hibás vagy helytelen használatából eredő esetleges károkért.

Az alkalmazandó uniós irányelvek és rendeletek céljainak megfelelően feltüntetett kapcsolattartó pont:

GEWISS S.p.a. Via A. Volta, 1 - 24069 Cenate Sotto (BG), Olaszország
Tel. +39 035 946 111 - qualitymarks@gewiss.com

FIGYELEM: Áramtalanítson, mielőtt beszereli, vagy bármilyen egyéb műveletbe kezd a készülékkel.

Ha fel van tüntetve a berendezésen vagy a csomagoláson, az áthúzott hulladékgyűjtő azt jelzi, hogy a terméket elkülönítve kell gyűjteni az élettartama végén. A használat végén a terméket egy megfelelő újrahasznosító üzembe kell eljuttatni, vagy vissza kell vinni a kereskedőhöz új termék vásárlásakor. A legalább 400 m^2 értékesítési területű viszonteladóknál ingyen leadhatóak, vásárlási kötelezettség nélkül, a 25 cm-nél kisebb méretű, ártalmatlanítandó termékek. A kiselejtezett berendezések megfelelő elkülönített gyűjtése a környezetbarát újrahasznosítás, kezelés és ártalmatlanítás érdekében segít elkerülni a környezetre és az egészségre gyakorolt lehetséges negatív hatásokat, valamint elősegíti a berendezések alapanyagainak újrafelhasználását és/vagy újrahasznosítását. A GEWISS aktívan részt vesz azokban a műveletekben, melyek az elektromos és elektronikus berendezések helyes begyűjtését, újrahasznosítását, és hasznosítását segítik elő.

A CSOMAG TARTALMA

1 db érintős redőnymodul
1 db telepítési és felhasználási kézikönyv és használati útmutatóban (a Telepítési és felhasználói kézikönyv teljes verziójához szkennelje be a QR-kódot)

ÁLTALÁNOS TUDNIVALÓK

Beépített készülék, előlapon, két érintőfelülettel redőnyök, napellenzők, reluxák, redőnyök mozgatására szolgáló motor vezérléséhez, 2 potenciállal reteszelt kimeneti érintkezőn keresztül. A készülék két relén keresztül 100÷240 Vac, 50 / 60 Hz-es motort tud meghajtani két fel és le irányú mozgásszabályozás érdekében. **Megjegyzés:** Az eszközt az ICE Touch lemezek egyikével kell kiegészíteni (kód. GW16955CB, GW16955CL, GW16955CN, GW16955CT – **D ábra**). A lemezek csomagjában található egy lap cserélhető ikonokkal a parancs szimbólumának testreszabásához. Az ikonokat az érintő elejére kell beilleszteni (**D ábra**).

FIGYELEM: A telepítő/szakképzett személyzet számára fenntartott paraméterek konfigurálása ICE érintőlemez hiányában is elvégezhető; ebben az esetben (pl. helyszíni szereléskor) az utóbbi pozicionálását a modul tápellátásának (100 ÷ 240 Vac) pillanatnyi megszakításának kell követnie, hogy ezen aktiválódjon az önkalibrációs eljárás. Ez az eljárás, amely automatikusan aktiválódik minden alkalommal, amikor a modul áramellátását újraaktiválják, azonnali, és az optimális teljesítmény garantálását szolgálja az érintőmodul és az ICE érintőlemez közötti kombinációban.

FUNKCIÓK

A készülék két feszültség alatt álló kimeneti érintkezőn keresztül vezérel egy motort. A készülék felfelé (UP) és lefelé (DOWN) mozgatásához és a lemezek dőlésszögének beállításához két érintőfelülettel van felszerelve. 2 segédbemenettel van ellátva a terhelés helyi vezérlésének (DIP2 OFF állapotban - alapérték) vagy központi vezérlésének (DIP2 ON állapotban - késleltetés beállítása működés közben) replikálásához.

ELŐLSŐ LED-EK
A készülék két elülső LED-del van felszerelve (**C ábra**), két konfigurálható funkcióval:
- Intenzív fényjelzés (alapértelmezett érték)
- Csökkentett fényjelzés

Megjegyzés: a LED világítás nem kapcsolható ki.

HENGJELZÉS
A készülék akusztikus hangjelzővel van felszerelve, amely konfigurálható funkcióval rendelkezik:
- ON hangjelzés engedélyezve (alapértelmezett érték)
- OFF hangjelzés letiltva

Megjegyzés: a paraméterek konfigurálásakor az akusztikus visszacsatolás akkor is aktív, ha OFF állapotban van.

A FELHASZNÁLÓ ÁLTAL MÓDOSÍTHATÓ BEÁLLÍTÁSOK: a termék normál működése során az alábbiak módosítása lehetséges:

LED fényerő beállítása
- Mindkét érintő terület hosszú és egyidejű érintése 6 másodpercig
- Akusztikus visszacsatolás 2 rövid hangjelzéssel (érintéses kioldás a két érintési területen)
- A LED-ek lassan villogni kezdenek
- A két érintési terület egyikének rövid megérintése (FEL vagy LE), hogy ciklikusan váltson a fényjelzés intenzív és csökkentett mód között
- A választás megerősítéséhez érintse meg röviden és egyszerre mindkét érintési területet (vagy automatikus kilépés 10 másodperc után), amelyet egy hosszú hangjelzés követ
- A LED-ek abbahagyják a villogást, és visszatérnek a normál működéshez

Hangjelzés beállítása
- Mindkét érintő terület hosszú és egyidejű érintése 9 másodpercig
- Akusztikus visszajelzés 3 rövid hangjelzéssel (érintéses kioldás az érintési területen)
- A LED-ek gyorsan villogni kezdenek
- A két érintési terület egyikének rövid érintése a hangjelzés ciklikus ON és OFF közötti váltásához
- A választás megerősítéséhez egy rövid és egyidejű érintés mindkét érintési területen (vagy automatikus kilépés 10 másodperc után), majd egy hosszú hangjelzés követi
- A LED-ek abbahagyják a villogást, és visszatérnek a normál működéshez

Az érintési terület érzékenységének beállítása
Az érintőmodul megfelelő működésének biztosítása érdekében bármilyen telepítési környezetben az érintési terület érzékenysége módosítható. A modul két érzékenységi szinttel rendelkezik: standard (alapértelmezett érték) és magas. A 2 szint módosításához:
- Mindkét érintő terület hosszú és egyidejű érintése 20 másodpercig,
- 2 másodperces kiterjesztett akusztikus visszacsatolás (érintéses kioldás mindkét érintési területen),
- A LED-ek gyorsan villogni kezdenek,
- Ha a két érintési terület egyikét egyszer megnyomja, az érintési érzékenység ciklikusan változik (normál és magas). A rendszer az utoljára tárolt értéket javasolja:
  - 1 villogás és 1 sipolás OFF 1 másodperc ciklikus → standard érzékenység (alapértelmezett érték)
  - 2 villogás és 2 sipolás OFF 1 másodperc ciklikus → magas érzékenység
- A kiválasztott érzékenység megerősítéséhez érintse meg egyszerre a két érintési területet (hosszú akusztikus visszajelzés 2 másodperc),
- A LED-ek abbahagyják a villogást, és visszatérnek a normál működéshez.

Megjegyzés: ha az érzékenység kiválasztása után a két érintési területet 20 másodpercen belül nem érinti, automatikusan kilép a beállításból az új érzékenységi érték memorizálása nélkül.

DIP-1

MŰKÖDÉSI MÓDOK
A készülék két különböző üzemmóddal rendelkezik;
- **Kombinált** (alapértelmezett érték): a bistabil ("hiányzó ember") és a monostabil ("jelenlévő ember") funkciók egyidejűleg jelen vannak a termében. Az érintés időtartama (rövid vagy hosszú) határozza meg, hogy melyik funkció legyen aktiválva.
- **Szimpla:** csak monostabil (emberi jelenlét) funkció.

Az üzemmódok kiválasztása a terméken található **DIP-kapcsoló 1** segítségével történik (**B ábra**).

KOMBINÁLT ÜZEMMÓD
A termék egyidejűleg bistabil („nincs emberi jelenlét") és monostabil („emberi jelenlét") funkciókkal is rendelkezik. Az érintés időtartama (rövid vagy hosszú) határozza meg, hogy melyik funkció legyen aktiválva.

Bistabil funkció (ember jelenlét)

UP (fel):	Rövid érintés (<=0,5 másodperc): az érintési terület **UP**, teljes nyitás: • **Reluxák:** a lamellák nyitásának beállítása 0°-os állásig, amely után a reluxa felemelkedik • **Redőny/függöny:** redőny/függöny azonnali felemelése
DOWN (le):	Rövid érintés (<=0,5 másodperc): érintési terület, teljes zárás: • **Redőnyök:** a lamellák zárásának beállítása 90°-os állásig, amely után a reluxa leereszkedik • **Redőny/függöny:** redőny/függöny azonnali leeresztése
STOP:	Rövid érintés (<=0,5 másodperc): **UP** vagy **DOWN** (nincs automatikus inverzió)

Monostabil funkció (ember jelenlét): az érintés időtartama határozza meg a kimeneti érintkező zárási idejét

UP (fel):	Hosszú érintés (>1 másodperc), érintési terület: **UP** • **Reluxák:** a lamellák nyitásának beállítása 0°-os állásig, amely után a reluxa felemelkedik • **Redőny/függöny:** redőny/függöny azonnali felemelése
DOWN (le):	Rövid érintés (> 1 másodperc), érintési terület **DOWN**: • **Redőnyök:** a lamellák zárásának beállítása 90°-os állásig, amely után a reluxa leereszkedik • **Redőny/függöny:** redőny/függöny azonnali leeresztése
STOP:	Az **UP** vagy **DOWN** érintkező akkor nyit, ha az érintést eltávolítják a megfelelő érintési területen.

Megjegyzések a „Kombinált" üzemmóddal kapcsolatban:
- Az UP/DOWN parancs és a stop parancs között legalább 500 másodperces időnek kell eltelnie.
- A központi vezérlés csak bistabil (nincs emberi jelenlét) típusú, és ezért a rövid érintés szabályát követi.

SZIMPLA ÜZEMMÓD
a terméken csak monostabil (emberi jelenlét) funkció van beállítva. Az érintés időtartama határozza meg a kimeneti érintkező zárási idejét.

UP (fel):	Az **UP** érintkező zárása addig, amíg az érintést el nem távolítják az érintés UP területéről: • **Reluxák:** a lamellák nyitásának beállítása 0°-os állásig, amely után a reluxa felemelkedik • **Redőny/függöny:** redőny/függöny azonnali felemelése
DOWN (le):	A **DOWN** érintkező zárása addig, amíg az érintést el nem távolítják az érintés UP területéről: • **Redőnyök:** a lamellák zárásának beállítása 90°-os állásig, amely után a reluxa leereszkedik • **Redőny/függöny:** redőny/függöny azonnali leeresztése
STOP:	Az **UP** vagy **DOWN** érintkező akkor nyit, ha az érintést eltávolítják a megfelelő érintési területen.

Megjegyzések a „Szimpla" üzemmóddal kapcsolatban:
- Az UP/DOWN parancs és a STOP parancs között legalább 500 másodperces időnek kell eltelnie.
- A „kívánt pozíció" funkció nem használható.
- A központi vezérlés csak akkor van monostabil üzemmódban (holt ember), ha a DIP2 OFF állásban van.

FELHASZNÁLÓ ÁLTAL MÓDOSÍTHATÓ BEÁLLÍTÁSOK
Az előnyben részesített pozíció beállítása (csak a GW10921 érintős redőnyvezérlésnél).
A termék rendes működése során a készüléken beállítható egy kívánt redőny/függöny pozíció. **FIGYELEM:** csak a „**Kombinált**" üzemmóddal együtt állítható be.
Eljárás:
- Vigye a zsalut a kívánt helyzetbe
- Egyidejűleg érintse meg a **UP** és **DOWN** érintési területet 3 másodpercig: a készülék megerősítő hangjelzést ad
- Engedje el az érintést a két érintési területről
- A zsalu 1 másodpercig felfelé, majd 1 másodpercig lefelé mozog a beállítás megerősítéséhez

Az előnyben részesített pozíció előhívása (érintős zár parancsból és helyi parancsokból egyaránt).
Eljárás:
- Dupla rövid érintés (2x0,5 másodperc) az **UP** és **DOWN** érintési területen

Megjegyzés: a reluxák mozgatása során a lamellák teljesen kinyílnak vagy bezáródnak (attól függően, hogy milyen mozgást kell végezniük); felfelé mozogva bezáródnak, lefelé mozogva pedig kinyílnak, és ezt az állást akkor is megtartják, amikor elérik a kívánt pozíciót. Kizárólag a kombinált üzemmódban a működtető által számított kedvenc és a tényleges pozíció közötti eltérés (fizikai eltérés) korlátozása érdekében a készülék kiigazítást végez minden alkalommal, amikor eléri valamelyik végálláskapcsolót. Ha a készülék legalább 29 egymást követő mozgás során nem éri el valamelyik végálláskapcsolót, akkor egy új parancs fogadásakor a kapott parancs végrehajtása előtt (mindig automatikusan) a készülék automatikusan elmozdul a felső határig. E művelet során a felső határ elérésekor az utolsó fogadott parancs végrehajtása előtt a készülék megvárja a „futási idő" lejáratát (lásd a DIP-3 funkciót); az ereszkedési szakaszban a redőny/függöny a futása maximum 50%-áig tud leereszkedni.

DIP-2

A központi működtetés késleltetése.
Azért, hogy ne adódjanak össze a motor indításaramai, minden egyes eszközre külön-külön beállítható a központi vezérlés működtetési késleltetése. Ha a DIP2 be van kapcsolva, a központosítási vezérlés bistabil típusú lesz (man nincs jelen) mind a „kombinált", mind az „egyszeri" módban. A késleltetési idők fix értékűek. Figyelem a központosítás csak a három előre beállított idő egyikének kiválasztásával aktiválható, az alábbiak szerint:
- Állítsa a 2. DIP-kapcsolót ON állásba, és egyszerre érintse meg az UP és DOWN érintési területet 1 másodpercig (csak a GW1921 esetén)
- A LED-ek lassan villogni kezdenek
- A késleltetés értékének kiválasztása:
  - első érintés az UP érintő területen, mindkét LED 1 ciklikus impulzusa: késleltetés 0"
  - második érintés az UP érintő területen, mindkét LED 2 ciklikus impulzusa: késleltetés 5"
  - harmadik érintés az UP érintő területen, mindkét LED 3 ciklikus impulzusa: késleltetés 10"

Két egymást követő érintés között legalább 500 mS-nek kell eltelnie.
A megerősítéshez érintse meg egyszerre a UP és DOWN érintési területet 3 másodpercig: a LED-ek dupla felvillanása megerősíti a beállítás elmentését és a normál működéshez való visszatérést. **MEGJEGYZÉS:** ha az idők újraprogramozása szükséges, a programozási fázisba való visszatéréshez állítsa a 2. DIP-kapcsolót OFF állásba, majd állítsa vissza ON állásba. A korábban megadott programozás törlődik.

DIP-3

A futási idő beállítása (alapértelmezett érték 120 másodperc).
A kombinált üzemmód megfelelő működésének biztosítása érdekében be kell állítani a futási időt. Az alábbiak szerint kell eljárni:
- Engedje le a redőnyt/függönyt az alsó végállásig.
- Állítsa a 3. sz. DIP-kapcsolót ON állásba – a LED-ek villogni kezdenek
- Nyomja meg röviden (<0,5 másodperc) az UP érintési területet a redőny/függöny automatikus felhúzásához – a LED-ek folyamatosan világítanak
- Amikor a redőny/függöny eléri a felső végálláskapcsolót, röviden érintse meg a DOWN érintési területet (<0,5 másodperc) - A LED-ek ismét villogni kezdenek, és a redőny/függöny 1 másodperc DOWN (le) és 1 másodperc UP (fel) mozgást végez (ezzel jelzi, hogy a beállítás mentésre került).
- Állítsa vissza a 3. sz. DIP-kapcsolót OFF állásba – a készülék visszatér a normál üzemmódba.

N°	Az F
2	Terheléshez csatlakoztatott érintős redőnymodul
3	Érintéses redőny modul terhelésre csatlakoztatva és kábelezve külső paranccsal történő vezérléshez (3. és 4. kapocs), helyi parancs funkcióval
4	3. számú redőnymodul terhelésre csatlakoztatva és kábelezve külső paranccsal történő vezérléshez (3. és 4. kapocs), helyi parancs funkcióval

Kimeneti érintkezők
A készülék parancsokat fogad, és **UP/DOWN** parancsokat küld a kimenetre csatlakoztatott terhelésnek (motornak). A tervezett működtetés vagy bistabil (nincs emberi jelenlét) vagy monostabil (emberi jelenlét) típusú. A **STOP** parancs fogadásakor a készülék nyitja a kimeneti érintkezőt és leállítja a motor mozgását.

Segéd bemenetek
A készülék két független segédbemenettel van felszerelve (amelyekre kiegészítő érintésvezérlők vagy hagyományos gombok", érzékelők stb. csatlakoztathatók), amely használható helyi terhelésvezérlésként (az elülső érintési területeken kívül) vagy központi parancs fogadására. Mindkét segédbemenetet az (L) fázisra kell csatlakoztatni.
Megjegyzés*: A jelzőfényes gombok esetében az utóbbit közvetlenül a fázis (L) és a nulla (N) közé kell kötni.

A KÉSZÜLÉK VISELKEDÉSE A TÁPFESZÜLTSÉG KIMARADÁSAKOR ÉS A BETÁPLÁLÁS VISSZAÁLLÍTÁSÁNÁL

Amikor a feszültség csökken, a készülékhez csatlakoztatott terhelés betáplálása megszakad. A beállítási értékek beállítva maradnak. A feszültség helyreállásakor a terhelés állapota OFF (nyitott kimeneti érintkezők).

ÖSSZESZERELÉS

⚠ **FIGYELEM:** a következő műveleteket úgy kell végrehajtani, hogy a rendszerben nincs feszültség!

⚠ **FIGYELEM:** ügyeljen arra, hogy a készülék fázisát (L) egy max. 6A névleges áramú automatikus kapcsoló védje!

⚠ **FIGYELEM:** A DIP KAPCSOLÓ csak szigetelt szerszámokon keresztül érhető el elektromos munkákhoz 2500 Vac-ig

Lásd az **F**. A kapcsok számozottak, és a készülék az alábbiak szerint van bekötve (**F1 ábra**):
1. OUT 1 - Kimeneti érintkező potenciállal
2. OUT 2 - Kimeneti érintkező potenciállal
3. IN2 - Helyi vagy központi vezérlő bemenet (100÷240 Vac 50/60 Hz)
4. IN1 - Helyi vagy központi vezérlő bemenet (100÷240 Vac 50/60 Hz)
5. Tápfeszültség fázis
6. Tápfeszültség nulla

KARBANTARTÁS

A lemez tisztításához használjon száraz ruhát.

MŰSZAKI ADATOK

Áramellátás	100 ÷ 240 Vac, 50 / 60 Hz
Segéd bemenetek	2
Maximális kábelhossz, aux bemenetek.	50 m
ChoruSmart modulok száma	1
Kimeneti érintkező (x2)	2,3 A cosϕ 0,6 (100 Vac) 2,3 A cosϕ 0,6 (240 Vac)
Elülső lámpa jelzés	2 db kék LED
Hangjelző elemek	Hangjelző
Kapcsok	Csavaros, max 1,5 mm^2 keresztmetszetű
Alkalmazási környezet	Beltér, száraz helyiség
Működési hőmérséklet	-5 °C ÷ +45 °C
Raktározási hőmérséklet	-25 °C ÷ +70 °C
Relatív páratartalom (kondenzáció nélkül)	Max 93%
Védettségi fokozat	IP20 (Felszerelt lemez)
Vonatkozó szabályozások	Alacsony feszültség irányelve 2014/35/UE (LVD) Elektromágneses kompatibilitás irányelve 2014/30/UE (EMC) 2011/65/UE + 2015/863 RoHS irányelv EN 60669-2-1; EN 60699-1; EN IEC63000

Védettség
A redőnymodul belső túlmelegedés elleni védelemmel rendelkezik (visszaállítható). Amikor a védelem beavatkozik, az elülső LED-ek kialszanak.

TÜRKÇE

- Cihazın güvenliği yalnızca güvenlik ve kullanma talimatları uygulandığında garanti edilir. Talimatları ileride başvurmak için güvenli bir yerde saklayın. Bu talimatların, tesisatçı ve son kullanıcı için erişilebilir olmasını sağlayın.
- Bu ürün yalnızca açıkça tasarlandığı amaç doğrultusunda kullanılmalıdır. Her türlü başka kullanım şekli uygunsuz ve/veya tehlikeli kabul edilir. Şüpheye düşecek olursanız, GEWISS Küresel Destek ve Satış Sonrası Hizmetleri, GSS ile iletişime geçin.
- Üründe tadilat yapılmamalıdır. Herhangi bir tadilat garantiyi geçersiz ve ürünü tehlikeli kılar.
- Satın alınan ürünün uygunsuz, hatalı kullanılması ve kurcalanmasından kaynaklanabilecek muhtemel hasarlarda üretici sorumlu kabul edilemez.

İlgili AB direktif ve düzenlemelerinin amaçlarına uygun olarak belirtilen bağlantı noktası:

GEWISS S.p.a. Via A. Volta, 1 - 24069 Cenate Sotto (BG), İtalya
Tel. +39 035 946 111 - qualitymarks@gewiss.com

DİKKAT: Herhangi bir işleme girişmeden önce cihazın gerilimi kesin.

Ekipmana veya ambalaja iliştirilmiş ise, üzerine çizgi çekilmiş çöp kutusu işareti; ürünün kullanım süresi sonunda atılmak üzere diğer atıklardan ayrılması gerektiğini belirtir. Kullanım sonunda kullanıcı, ürünü uygun bir geri dönüşüm merkezine teslim etmeli veya yeni ürün alırken satıcıya iade etmelidir. 25 cm^2'nin altındaki ebatlara sahip bertaraf edilecek ürünler satış alanı en az 400 m^2 olan satıcılara, herhangi bir satın alma yükümlülüğü olmadan teslim edilebilir. İşletimden alınan ekipmanın geri dönüşüm için uygun şekilde elden çıkarılması, işlenmesi ve çevreye uygun şekilde atılması; çevre ve sağlık üzerindeki olası olumsuz etkilerin önlenmesine katkıda bulunur ve ekipman malzemelerinin yeniden kullanılmasını ve/veya geri dönüştürülmesini sağlar. GEWISS, elektrikli ve elektronik ekipmanın doğru şekilde yeniden kullanılmasını, geri dönüşümünü ve geri kazanılmasını destekleyen çalışmalara fiilen katılmaktadır.

AMBALAJIN İÇERİĞİ

1 ad. Dokunmatik panjur modülü
1 ad. Kurulum ve kullanım kılavuzu (kurulum ve kullanım kılavuzunun tam sürümü için Kare kodu taratın)

GENEL BİLGİLER

Ön tarafında, potansiyelli iç kilitli 2 adet çıkış kontağı aracılığıyla panjur, perde, jaluzi, stor perde, vb. gibi ürünleri hareket ettirmeye yönelik motor kumandası için iki adet dokunma alanıyla donatılmış ankastre aygıttır. Bu aygıt iki adet röle aracılığıyla, kaldırma ve indirme şeklinde iki yönde hareket kontrolü için 100÷240 Vac, 50 / 60 Hz motora kumanda edebilir. **Not:** Aygıt, ICE Dokunmatik plakalardan (kod. GW16955CB, GW16955CL, GW16955CN, GW16955CT – **Şek. D**) biri kullanılarak tamamlanmalıdır. Plaka ambalajının içinde kumandanın simgesini kişiselleştirmeye yönelik değiştirilebilen simge folyosu yer alır. Simgeler dokunmatik panelin ön tarafına yapıştırılabilir (**Şek. D**).

DİKKAT: Kurulum görevlisine/ehil personele ayrılan parametre yapılandırması ICE dokunmatik plaka yokken de yapılabilir. Bu durumda (ör. şantiyede kurulum sırasında), bu plakanın yerleştirilmesinin hemen ardından, kendi kendini kalibrasyon prosedürünün etkinleştirileceği şekilde modüle giden beslemenin (100 ÷ 240 Vac) bir anlığına kesilmesi gerekir. Modüle giden besleme her etkinleştirildiğinde otomatik devreye giren bu prosedür anlık gerçekleşir ve Dokunmatik modül ile ICE Dokunmatik plaka arasındaki eşleşmede en uygun performansın elde edilmesini sağlar.

FONKSİYONLAR

İki adet potansiyelli çıkış kontağıyla bir motora kumanda etmeye yarayan aygıttır. Bu aygıt, yukarı (UP) ve aşağı (DOWN) yönlerde hareket ve kanatların yatıklık ayarı için iki adet dokunmatik alanla donatılmıştır. Yerel kumandayı çoğaltmak (DIP2 OFF - varsayılan değer) veya yukün merkezi kumandası (DIP2 ON - etkinleştirmede gecikme ayarı) için 2 yardımcı girişle donatılmıştır.

ÖN LEDLER
Aygıt, yapılandırılabilen iki işleve sahip ön LED lambalarla (**Şek. C**) donatılmıştır:
- Parlak ışıklı bildirim (varsayılan değer)
- Loş ışıklı bildirim

Not: LED lambaların yanması devre dışı bırakılamaz.

SESLİ İKAZ
Aygıt, yapılandırılabilen iki özelliğe sahip sesli ikaz sistemiyle donatılmıştır:
- ON-AÇIK sesli kaz etkin (varsayılan değer)
- OFF-KAPALI sesli ikaz devre dışı

Not: Parametreler yapılandırılırken sesli ikaz OFF-KAPALI durumda olsa dahi etkindir.

KULLANICI TARAFINDAN DEĞİŞTİRİLEBİLEN AYARLAR: Ürünün normal çalışması sırasında aşağıdakiler değiştirilebilir:

LED lambaların parlaklık ayarı
- Dokunmatik alanların her ikisine aynı anda 6 saniye süresince uzun dokunun
- 2 kısa bip sesiyle sesli ikaz geri bildirimi duyulur (iki dokunmatik alana dokunmayı bırakın)
- LED lambalar yavaşça yanıp sönmeye başlar
- Parlaklığı parlak ve loş arasında döngüsel olarak değiştirmek için iki dokunmatik alandan (UP veya DOWN) birine kısa süreli dokunun
- Yapılan seçimi onaylamak için, dokunmatik alanların her ikisine de aynı anda kısa süreli dokunun (veya 10 saniye sonra otomatik çıkışı bekleyin), bunun ardından uzun bir bip sesi duyulur
- LED lambalar yanıp sönmeyi bırakarak normal çalışma moduna dönerler

Sesli ikaz ayarı
- Dokunmatik alanların her ikisine aynı anda 9 saniye süresince uzun dokunun
- 3 kısa bip sesiyle sesli ikaz geri bildirimi duyulur (dokunmatik alana dokunmayı bırakın)
- LED lambalar hızlıca yanıp sönmeye başlar
- Sesli ikazı AÇIK ve KAPALI arasında döngüsel olarak değiştirmek için iki dokunmatik alandan birine kısa süreli dokunun
- Yapılan seçimi onaylamak için, dokunmatik alanların her ikisine de aynı anda kısa süreli dokunun (veya 10 saniye sonra otomatik çıkışı bekleyin), bunun ardından uzun bir bip sesi duyulur
- LED lambalar yanıp sönmeyi bırakarak normal çalışma moduna dönerler

Dokunmatik alanın hassasiyet ayarı
Her kurulum ortamında dokunmatik modülün düzgün çalışmasını sağlamak için dokunmatik alanın hassasiyeti ayarlanabilir. Bu modülde iki hassasiyet seviyesi bulunur: standart (varsayılan değer) ve yüksek. 2 seviye arasında değişiklik yapmak için:
- Dokunmatik alanların her ikisine aynı anda 20 saniye süresince uzun dokunun.
- 2" süreli uzun sesli ikaz geri bildirimi duyulur (her iki dokunmatik alana dokunmayı bırakın).
- LED lambalar hızlıca yanıp sönmeye başlar.
- İki dokunmatik alandan her birine basıldığında dokunmatik alanın hassasiyeti döngüsel olarak (standart ile yüksek arasında) değişir. Sistem, belleğe alınan son değeri önerir:
  - 1 yanıp sönme ve 1 bip sesi OFF-KAPALI 1" döngüsel → standart hassasiyet (varsayılan değer)
  - 2 yanıp sönme ve 2 bip sesi OFF-KAPALI 1" döngüsel → yüksek hassasiyet
- Seçilen hassasiyeti onaylamak için dokunmatik alanların ikisine de aynı anda dokunun (2" uzun süreli sesli ikaz geri bildirimi duyulur).
- LED lambalar yanıp sönmeyi bırakarak normal çalışma moduna dönerler.

Not: Hassasiyet seçimi yapıldıktan sonra dokunmatik alanların ikisine de 20" süresince dokunulmazsa, yeni hassasiyet değeri belleğe alınmadan ayardan otomatik çıkılır.

DIP-1

ÇALIŞMA MODLARI
Bu aygıtta iki farklı çalışma modu vardır:
- **Birleşik** (varsayılan değer): Ürün üzerinde hem iki durumlu ("insan yok") hem de tek durumlu ("insan var") çalışma özelliği aynı anda mevcuttur. Dokunma süresi (kısa veya uzun) hangi fonksiyonun etkinleştirileceğini belirler.
- **Tek:** Yalnızca tek durumlu (insan var) çalışma modu mevcuttur.

Bu çalışma modu ürünün üzerinde bulunan **DIP 1 anahtarı** kullanılarak seçilir (**Şek. B**).

BİRLEŞİK MOD
Ürünün üzerinde hem iki durumlu ("insan yok") hem de tek durumlu ("insan var") çalışma özelliği aynı anda mevcuttur. Dokunma süresi (kısa veya uzun) hangi fonksiyonun etkinleştirileceğini belirler.

İki Durumlu Çalışma (insan yok)

UP-YUKARI:	**UP-YUKARI** dokunmatik alanına kısa süreli (<=0,5") dokunulduğunda tam açılma gerçekleşir: • **Jaluzi:** Kanatların açıklığı 0° konumuna kadar ayarlanır, ardından jaluzi yukarı kaldırılır • **Panjur/Perde:** Panjur/perde anında kaldırılır
DOWN-AŞAĞI:	Dokunmatik alana kısa süreli (<=0,5") dokunulduğunda tam kapanma gerçekleşir: • **Jaluzi:** Kanatların kapanması 90° konumuna kadar ayarlanır, ardından jaluzi aşağı indirilir • **Panjur/Perde:** Panjur/perde anında indirilir
STOP-DURDUR:	**UP-YUKARI** veya **DOWN-AŞAĞI** noktasına kısa süreli (<=0,5") dokunma (hareket otomatik olarak terse çevrilmez)

Tek Durumlu Çalışma (insan var): Dokunma süresi çıkış kontağının kapanma süresini belirler

UP-YUKARI:	**UP-YUKARI** dokunmatik alanına uzun süreli (>1") dokunma: • **Jaluzi:** Kanatların açıklığı 0° konumuna kadar ayarlanır, ardından jaluzi yukarı kaldırılır • **Panjur/Perde:** Panjur/perde anında kaldırılır
DOWN-AŞAĞI:	**DOWN-AŞAĞI** dokunmatik alanına uzun süreli (>1") dokunma: • **Jaluzi**: Kanatların kapanması 90° konumuna kadar ayarlanır, ardından jaluzi aşağı indirilir • **Panjur/Perde:** Panjur/perde anında indirilir
STOP-DURDUR:	**UP-YUKARI** veya **DOWN-AŞAĞI** kontağı ilgili dokunmatik alana dokunma bırakıldığında açılır.

«Birleşik» modla ilgili notlar:
- UP-YUKARI/DOWN-AŞAĞI kumandası arasında STOP-DURDUR kumandası vardır, en az 500ms zaman geçmesi gerekir.
- Ortadaki kumanda yalnızca iki durumlu (insan yok) tiptir ve bu nedenle kısa süreli dokunma kuralını uygular.

TEKLİ MOD
Ürün üzerinde yalnızca tek durumlu (insan var) çalışma modu ayarlanır. Dokunma süresi çıkış kontağının kapanma süresini belirler.

UP-YUKARI:	**UP-YUKARI** kontağının kapanması UP-YUKARI dokunmatik alanındaki dokunma kaldırılana kadardır: • **Jaluzi:** Kanatların açıklığı 0° konumuna kadar ayarlanır, ardından jaluzi yukarı kaldırılır • **Panjur/Perde:** Panjur/perde anında kaldırılır
DOWN-A-ŞAĞI:	**DOWN-AŞAĞI** kontağının kapanması DOWN-AŞAĞI dokunmatik alanındaki dokunma kaldırılana kadardır: • **Jaluzi:** Kanatların kapanması 90° konumuna kadar ayarlanır, ardından jaluzi aşağı indirilir • **Panjur/Perde:** Panjur/perde anında indirilir
STOP-DUR-DUR:	**UP-YUKARI** veya **DOWN-AŞAĞI** kontağı ilgili dokunmatik alana dokunma bırakıldığında açılır.

"Tekli" modla ilgili notlar:
- UP-YUKARI/DOWN-AŞAĞI kumandası arasında STOP-DURDUR kumandası vardır, en az 500ms zaman geçmesi gerekir.
- "Tercih edilen konum" fonksiyonu mevcut değildir
- Merkezi kumanda yalnızca DIP2 anahtarı OFF-KAPALI durumundaysa tek durumlu (insan var) modundadır.

KULLANICI TARAFINDAN DEĞİŞTİRİLEBİLEN AYARLAR
Tercih edilen konum ayarı (yalnızca GW10921 dokunmatik panjur kumandasında).
Ürün normal şekilde çalışırken panjurun/perdenin tercih edilen konumu aygıt üzerinde ayarlanabilir. **DİKKAT:** Bu ayar yalnızca "**Birleşik**" modla birlikte yapılabilir.

עברית

- האחריות על בטיחות הנקלט חלה רק אם מקיימים את הוראות הבטיחות והשי־מוש, לכן יש לשמור אותן בהישג יד. יש לודא שהוראות אלו מגיעות אל המתקין ואל הצרכן.
- יש להשתמש במוצר זה רק למטרה שלשמה הוא תוכנן. יש להתייחס לכל צורת שימוש אחרת כבלתי־מתאימה ו/או מסוכנת. במקרה של ספק, צור קשר עם GSS (GEWISS שירות כללי ושירות לקוחות).
- אין לשנות את המוצר. כל שינוי יבטל את האחריות ועלול להפוך את המוצר למסוכן.
- יש־צרן לא יישא בכל חבות לנזק אם נעשה שימוש במוצר באופן בלתי־ראוי או שגוי אם אם בוצעה בו חבלה.

נקודת מגע שצוינה לצורך מילוי ההנחיות והתקנות הרלוונטיות של האיחוד האירופי:

GEWISS S.p.A. Via A. Volta, 1 - 24069 Cenate Sotto (BG), Italy
Tel. +39 035 946 111 - qualitymarks@gewiss.com

לתשומת לב: יש לנתק את אספקת המתח הראשית לפני התקנת ההתקן או ביצוע כל עבודה עליו.

הימון שמודבק על הציוד או האריזה, סימן פח האשפה המסורג מציין כי יש להפריד את המוצר מפסולת אחרת בתום חיי העבודה שלו לצורך סילוקו. בתום השימוש על המשתמש להעביר את המוצר למרכז מיחזור מתאים או להחזירו למשווק בעת רכישת מוצר חדש. מוצרים מוכנים לה־שלכה שמדידותיהם פחות מ־25 ס"מ יכולים להימסר ללא תשלום לסוכנים ששטח המכירות שלהם הוא לפחות 400 מ"ר, ללא כל מחויבות לרכישה.

איסוף פסולת ממוין ביעילות שנועד להבטיח סילוק יידידותי לסביבה של המכשיר שמיושן, או מאיזון, איסוף מחדש ומיחזור לאחר מכן, מסייע למנוע השפעות שליליות פוטנ־ציאליות על הבריאות והסביבה, וכן מעודד שימוש מחדש ומיחזור חומרי הבנייה. GEWISS לוקחת חלק באופן פעיל בפעולות ששומרות על הניצול השמיש החוזר הכנוכנים או המחזור של ציוד חשמלי ואלקטרוני.

תכולת האריזה

1 מודול תריס גלילה במגע
1 מדריך התקנה ומדריך למשתמש (לגרסה המלאה של ההתקנה ומדריך למש־תמש, סרוק את קוד ה-QR)

מידע כללי

התקן מתחת לטיח המצויד בחתית בשני אזורי מגע לשליטה על המנוע המניע תריסי גלילה, וילונות, וילונות נציאניים, וילונות גלילה וכו' באמצעות שני מגעי יציאה מחוברים עם פוטנציאל. באמצעות שני מסרים, ההתקן יכול להניע מנוע 100-240V AC, 50/60 Hz שמוזמן את התנועה לגלילה ומיטה. **ב.נ.:** יש להוסיף להתקן את אחת מסגרות המגע של ICE (GW16955CB ,GW16955T ,GW16955CL) ו-GW16955CN ,GW16955T) **- איור D**). חבילת המסגרות מכילה גלילון של סמלים בר־הלחיפה להתאמה אישית של סמל הבקרה. יש לקבע את הסמלים לחלק הקדמי של מסגרת המגע (**איור D**).

לתשומת לב: ניתן לבצע הגדרת תצורה של הפרמטרים השמורים לסמקין/כוח אדם מומסך ולא מסגרת ICE TOUCH; במקרה כזה (למשל בהתקנה הראשונה)*, בהתקנה של האחרון, יהיה צורך לנתק באופן רגעי את המתח (100 - 240 Vac) למודול; כדי להפעיל את נהל הכיול העצמי שלו, נוהל זה, שמופעל באופן אוטומטי עם כל הפעלה מחדש של מודול אספקת המתח, הוא מיידי ונועד להבטחת ביצועים מיטביים בצימוד בין מודול המגע להמסגרת ICE TOUCH.

פונקציות

מכשיר לפיקוד על המנוע באמצעות שני מגעי פלס עם פוטנציאל. ישנם שני אזורי מגע קדמיים לתנועה כלפי מעלה ("למעלה") ומטה ("למטה"), ולוחיות ההטיה של הרפפות. עם שני כניסות עוד לחזרה של הפעלה המקומית (DIP2 לOFF- - ערך ברירת מחדל) אל הפקודה המרכזית (DIP2 לON- - הגדרת השריית הפעילה) של העומס.

נוקיות קדמיות

ההתקן מצויד בשתי נורות LED בחזית (**איור C**), עם שתי פונקציות שניתנות להגדרה:
- אות בהבריחות גבוהה (ערך ברירת מחדל)
- אות בהבריחות מצומצמת

ב.נ.: לא ניתן להשבית את תאורת נוריות ה-LED.

אות שמע

ההתקן מצויד בשתי נורות LED בחזית (**איור C**), עם שתי פונקציות שניתנות להגדרה:
- אות בהבריחות גבוהה (ערך ברירת מחדל)
- אות בהבריחות מצומצמת

ב.נ.: לא ניתן להשבית את תאורת נוריות ה-LED.

הערת לגבי מצב 'משולב':
- חייבת להיות הפסקה של לפחות 500 אלפיות השנייה בין הפקודה 'למעלה'/למטה' לבין הפקודה לעצור.
- הפקודה המרוכזת היא מסוג דוי-ציב (איש מת) בלבד, ולכן היא פועלת לפי הכלל 'לחיצה קצרה'.

מצב יחיד

רק הפונקציה הרגעית (החזקה להפעלה) מוגדרת בהתקן. משך המגע קובע את זמן המסירה של מגע היציאה.

ל מ ע ל ה:	לחיצה ארוכה (<1") על אזור המגע **למעלה**: **• וילונות ונציאניים:** זיטוח פתיחת הרפפות עד למצב '0', ולאחר מכן התריס עולה **• תריס'/וילונות גלילה:** תריס'/וילון הגלילה מתרומם מיד
למטה:	לחיצה ארוכה (<1") על אזור המגע **למטה**: **• וילונות ונציאניים:** זיטוח סגירת הרפפות עד למצב '90', ולאחר מכן התריס עולה **• תריס'/וילונות גלילה:** תריס'/וילון הגלילה יורד מיד
עצור:	המגע **למעלה** או **למטה** נפתח כאשר אזור המגע התואם משוחרר.

הערות לגבי מצב 'משולב':
- חייבת להיות הפסקה של לפחות 500 אלפיות השנייה בין הפקודה 'למעלה'/למטה' לבין הפקודה 'עצור'.
- הפונקציה 'מיקום מועדף' אינה זמינה
- הבקרה המרכזית במצב רגעי (החזקה להפעלה) רק אם DIP2 במצב כבוי.

הגדרות שהמשתמש יכול לשנות

הגדרת מיקום מועדף (רק מ-GW10921 בקרת מרכז המגע).

במהלך פעולת המכשיר הרגילה, ניתן להגדיר את מיקום תריס'/וילון המועדף עליך ומעבר לשם הגעה אליו: **לתשומת לב:** ניתן להגדרה רק במצב **משולב**.

נוהל:
- הבא את התריס למיקום המועדף
- לחץ על אזור המגע **למעלה** ו**למטה** בו-זמנית והחזק למשך '3': התהקין יפעיל אות שמע לאישור
- שחרר את שני אזורי המגע
- התריס יזוז לתמיד למשך שניה אחת ולאחר מכן למטה למשך שנייה אחת, כדי לאשר את ההגדרה

החלת המיקום המועדף (דרך בקרת תריס הגלילה או הבקרות המקומיות).

נוהל:
- נגיעה קצרה כפולה (2x0.5") באזור המגע **למעלה** או **למטה**

ב.נ.: כאשר הוילונות הוונציאניים זזים, הרפפות נפתחות או נסגרות לחלוטין, (כתלות בת־נועה לביצוע. הם נסגרים לתנועה קצרה, ונפתחים לתנועה ממה) ונשארים כך גם כאשר המיקום המועדף הושג. במצב משולב בלבד, ההתקן מיושר מחדש בכל פעם שבוצע לאחר משמעתי הגבול ('כדי להבטיח את הזזה היישור בין המיקום המועדף שסומן על ידי המפעיל לבין המיקום האמתי' - ביטול הפאזה הקיזוזית). אם ההתקן לא מגיע לאחד ממתגי הגבול במשך 29 תנועות רצופות לפחות, הנוהג לגבול העליון מתבצעת אוטומטית כאשר מתקבלת פקודה חדשה, לפני יישום (תמיד באופן אוטומטי) הפקודה. כאשר מגיעים למצבלה העליונה בהתלך פעולה זו, לפני ביצוע הפקודה האחרונה שהתקבלה, ההתקן 'מתין' לחלוף הנוהל 'מן הפעמה' (ראה פונקציה DIP-3), במהלך שלב הריידה. תריס'/וילון הגלילה עשוי לרדת לכל היותר 50% מהדרך.

השהייה בהפעלה מרוכזת.

כדי למנוע סיכום של זרמי הכניסה של המנועים בעת שימוש בפקודות המרכזיות, ניתן להגדיר השהיית הפעלה עבור כל מכשיר בודד. כאשר DIP2 מופעל, הפקודה המרוכזת היא מסוג דוי-ציבה (איש מת) עבור מצב 'משולב' ועבור מצב 'יחיד', זמני ההשהיה מתייחסים לערכים קבועים.

שים לב מרכז מופעל רק על-ידי בחירה של אחד משלושת הזמנים שמוגדרב מראש, כפי שמצוין להלן:
- הבא מתג 2 DIP למצב 'מופעל', ולאחר מכן לחץ בו-זמנית על 'למעלה' ו'למטה' למשך '1 (רק GW10921-2)
- נוריות ה-LED יתחילו להבהב באיטיות
- כדי לבחור את ערך ההשהיה:
  - נגיעה ראשונה באזור המגע 'למעלה', פולס מחזורי אחד של שתי נורות ה-LED: השהיה של "0
  - נגיעה שנייה באזור המגע 'למעלה', שני פולסים מחזורים של שתי נורות ה-"5 LED: השהייה
  - נגיעה שלישית באזור המגע 'למעלה', שלושה פולסים מחזוריים של שתי נורות ה-"10 LED: השהייה
- צריכות לחלוף לפחות 500 מילישניות בין שתי נגיעות.
- כדי לאשר, גע באזור המגע 'למעלה' ו'למטה' בו-זמנית במשך "3: הבהוב כפול של נוריות ה-LED מאשרת את אחסון ההגדרה וחזרה לפעולה רגילה. **הערה:** אם יש צורך לתכנת מחדש את ההזמנים, כדי לחזור אל שלב התכנות יש צורך לבצע הליך דומה מתג DIP-2 לכבוי', ולאחר מכן לדליק 'מופעל'. התכנות הקודם יימחק.

יומות זמן פעימה (ערך ברירת מחדל 120 שב').

כדי להבטיח פעולה נכונה במצב משולב, יש להגדיר את זמן ההנעה. בצע את הפעולות הבאות:
- הורד את תריס הגלילה/וילון עד שמגיעים לנמוך ביותר בכדי התחתון
- מיקום מתג 3 Dip לכבוי' - נוריות ה-LED יתחילו להבהב
- לחץ לחיצה קצרה (<0.5 שב') על אזור המגע 'למעלה' כדי להרים את תריס הגלילה/וילון באופן אוטומטי - נוריות ה-LED יאירו באור קבוע
- כאשר תריס'/וילון הגלילה מגיעים למתג הגבול העליון, לקנ בקצרה בא־זור המגע 'למטה' (<0.5 שב') - נוריות ה-LED יתחילו להבהב שבר ותרים הגלילה/וילון יזוז לשמך שנייה אחת 'למטה' ולאחר מכן למשך שנייה אחת 'למעלה'; כדי לאשר את שמירת ההגדרה)
- החזר את מתג ה-3 DIP למצב 'כבוי' - חזרה למצב הפעולה רגיל

לא.	**תיאור דוגמאות החיבור המוצגות באיור F**
1	מודול תריס הגלילה במגע מחובר לעומס
2	מודול תריס הגלילה במגע מחובר לעומס ומחוזר כך שניתן לשלוט בו דרך בקרה חיצונית (מתברים 3 ו-4), עם פונקציית הפקודה
3	ניתן לחבר שלושה מודולי תריס גלילה לעומס ולחוזו אותם כך שניתן לשלוט בהם דרך בקרה חיצונית (מתברים3 ו-4), עם פונקציית הפקודה המרכזית

מגעי יציאה

המכשיר מקבל פקודות ומיישם תנועות **מעלה/מטה** על העומס (המנוע) המחובר ליציאה. היישום הוא מסוג דוי-יצב (איש מת) או רגעי (החזק לחוץ). כאשר מת־קבלת הפקודה **עצור**, המכשיר פותח את מגע הפלס ועוצר את תנועת המנוע.

כניסות עוד

יש להתקין שתי כניסות עוד עצמאיות (שניתן לחבר אליהן בקרי עזר למגע או לחצנים חיישנים" מסורתיים וכו') שיכולות לשמש בכבקרה לעומס המקומי (בנוסף לאזורי המגע הקדמיים) או כדי לקבל פקודה מרכזית וכו'. יש לחבר את שתי כניסות העוד לקוי הפאזה (L).

ב.נ.: עבור לחצנים עם נורית חיווי, יש לבצע חיבור ישירות בין הקו (L) והאפס (N).

התנהגות בהפסקת חשמל וכאשר אספקת החשמל מתחדשת

כאשר יש הפסקת חשמל, מתבצע ניתוק של העומס המחובר להתקן. הערכים שנקבעו נשארים נתקפים. כאשר אספקת הכוח חוזרת, מצב העומס כבוי (מגעי פלס פתוחים).

הרכבה

שים לב: יש לבצע את הפעולות הבאות בשמכרמרכז מנותקת מהחשמל!

שים לב: לתשומת לב: ודא שמחבר הקו של ההתקן (L) מוגנת על-ידי מפסק אוטומטי בעל זרם מקסימלי נקוב של 6A!

לתשומת לב: ניתן להגיע למתג DIP רק האמצעות כלים מבודדים לבעודות חשמל עד Vac 2,500

DIP-1	**מצבי תפקוד** למכשיר שני מצבי הפעלה שונים: **• משולב** (ערך ברירת מחדל): הפונקציות הדי-יציבות ('איש מת') והפו־נקציות הרגעיות ('החזק לחוץ') זמינות שתיהן בו-זמנית בהתקן. משך המגע (קצר או ארוך) קובע איזו פונקציה תופעל. **• יחיד:** רק הפונקציה הרגעית (החזקה להפעלה) זמינה. ניתן לבחור את מצבי הפעולה באמצעות **מתג 1 DIP** בהתקן (**איור B**).

מצב משולב

הפונקציות הדי-יציבות ('איש מת') והפונקציות הרגעיות ('החזק לרוץ') זמינות שתיהן בו-זמנית בהתקן. משך המגע (קצר או ארוך) קובע איזו פונקציה תופעל.

פונקציה די-יציבה (אדם מת)

ל מ ע ל ה:	נגיעה קצרה (<=0.5") באזור המגע **למעלה** לפתיחה מלאה: **• וילונות ונציאניים:** זיטוח פתיחת הרפפות עד למצב '0', ולאחר מכן התריס עולה **• תריס'/וילונות גלילה:** תריס'/וילון הגלילה מתרומם מיד
למטה:	מגע קצר (<=0.5") באזור המגע לסגירה כוללת: **• וילונות ונציאניים:** זיטוח סגירת הרפפות עד למצב '90', ולאחר מכן התריס עולה **• תריס'/וילונות גלילה:** תריס'/וילון הגלילה יורד מיד
עצור:	נגיעה קצרה (<=0.5") של **למעלה** או **למטה** (אין היפוך תנועה אוטומטי)

פונקציה רגעית (החזקה להפעלה): משך המגע קובע את זמן הסגירה של מגע היציאה

ל מ ע ל ה:	לחיצה ארוכה (<1") על אזור המגע **למעלה**: **• וילונות ונציאניים:** זיטוח פתיחת הרפפות עד למצב '0', ולאחר מכן התריס עולה **• תריס'/וילונות גלילה:** תריס'/וילון הגלילה מתרומם מיד
למטה:	לחיצה ארוכה (<1") על אזור המגע **למטה**: **• וילונות ונציאניים:** זיטוח סגירת הרפפות עד למצב '90', ולאחר מכן התריס עולה **• תריס'/וילונות גלילה:** תריס'/וילון הגלילה יורד מיד
עצור:	המגע **למעלה** או **למטה** נפתח כאשר אזור המגע התואם משוחרר.

הערות לגבי מצב 'יחיד':
- חייבת להיות הפסקה של לפחות 500 אלפיות השנייה בין הפקודה 'למעלה'/למטה' לבין הפקודה 'עצור'.
- הפונקציה 'מיקום מועדף' אינה זמינה
- הבקרה המרכזית במצב רגעי (החזקה להפעלה) רק אם DIP2 במצב כבוי.

הגדרות שהמשתמש יכול לשנות

הגדרת מיקום מועדף (רק מ-GW10921 בקרת מרכז המגע).

במהלך פעולת המכשיר הרגילה, ניתן להגדיר את מיקום תריס'/וילון המועדף עליך ומעבר לשם הגעה אליו: **לתשומת לב:** ניתן להגדרה רק במצב **משולב**.

נוהל:
- הבא את התריס למיקום המועדף
- לחץ על אזור המגע **למעלה** ו**למטה** בו-זמנית והחזק למשך '3': התהקין יפעיל אות שמע לאישור
- שחרר את שני אזורי המגע
- התריס יזוז לתמיד למשך שניה אחת ולאחר מכן למטה למשך שנייה אחת, כדי לאשר את ההגדרה

החלת המיקום המועדף (דרך בקרת תריס הגלילה או הבקרות המקומיות).

נוהל:
- נגיעה קצרה כפולה (2x0.5") באזור המגע **למעלה** או **למטה**

ב.נ.: כאשר הוילונות הוונציאניים זזים, הרפפות נפתחות או נסגרות לחלוטין, (כתלות בת־נועה לביצוע. הם נסגרים לתנועה קצרה, ונפתחים לתנועה ממה) ונשארים כך גם כאשר המיקום המועדף הושג. במצב משולב בלבד, ההתקן מיושר מחדש בכל פעם שבוצע לאחר משמעתי הגבול ('כדי להבטיח את הזזה היישור בין המיקום המועדף שסומן על ידי המפעיל לבין המיקום האמתי' - ביטול הפאזה הקיזוזית). אם ההתקן לא מגיע לאחד ממתגי הגבול במשך 29 תנועות רצופות לפחות, הנוהג לגבול העליון מתבצעת אוטומטית כאשר מתקבלת פקודה חדשה, לפני יישום (תמיד באופן אוטומטי) הפקודה. כאשר מגיעים למצבלה העליונה בהתלך פעולה זו, לפני ביצוע הפקודה האחרונה שהתקבלה, ההתקן 'מתין' לחלוף הנוהל 'מן הפעמה' (ראה פונקציה DIP-3), במהלך שלב הריידה. תריס'/וילון הגלילה עשוי לרדת לכל היותר 50% מהדרך.

DIP-2	נגיעה קצרה (<=0.5") באזור המגע **למעלה** לפתיחה מלאה: **• וילונות ונציאניים:** זיטוח פתיחת הרפפות עד למצב '0', ולאחר מכן התריס עולה **• תריס'/וילונות גלילה:** תריס'/וילון הגלילה מתרומם מיד
DIP-3	מגע קצר (<=0.5") באזור המגע לסגירה כוללת: **• וילונות ונציאניים:** זיטוח סגירת הרפפות עד למצב '90', ולאחר מכן התריס עולה **• תריס'/וילונות גלילה:** תריס'/וילון הגלילה יורד מיד
עצור:	נגיעה קצרה (<=0.5") של **למעלה** או **למטה** (אין היפוך תנועה אוטומטי)

פונקציה רגעית (החזקה להפעלה): משך המגע קובע את זמן הסגירה של מגע היציאה

- 'כבוי' אות שמע מושבת

ב.נ.: במהלך הגדרת תצורת הפרמטרים, משוב שמע מופעל אפילו אם במצב 'כבוי'.

הגדרות שהמשתמש יכול לשנות: במהלך הפעולה הרגילה, ניתן לשנות:

הגדרת בהירות נוריות ה-LED
- גע בשני אזורי המגע בו-זמנית והחזק במשך שש שניות
- משוב שמע עם שני צפצופים קצרים (שחרור נגיעה בשני אזורי המגע)
- נוריות ה-LED יתחילו להבהב באיטיות
- נגיעה קצרה באחד אזורי המגע ('למעלה' או 'למטה') כדי לעבור בין ערכי בהירות האות (בגוהה ומצומצמת)
- כדי לאשר את הבהירה שבוצעה, גע לזמן קצר בשני האזורים בו-זמנית (אחרת תתבצע יציאה מהפונקציה לאחר שער שניות); לאחר מכן יושמע צפצוף ארוך
- נוריות ה-LED מפסיקות להבהב; חזרה לפעולה רגילה

הגדרת אות שמע
- גע בשני האזורים בו-זמנית והחזק במשך תשע שניות
- משוב שמע עם שלושה צפצופים קצרים (שחרור נגיעה באזור המגע)
- נוריות ה-LED יתחילו להבהב במהירות
- נגיעה קצרה באחד אזורי המגע כדי לעבור בין ערכי אות השמע ('מופעל' ו'כבוי')
- כדי לאשר את הבהירה שבוצעה, גע לזמן קצר בשני האזורים בו-זמנית (אחרת תתבצע יציאה מהפונקציה לאחר שער שניות); לאחר מכן יושמע צפצוף ארוך
- נוריות ה-LED מפסיקות להבהב; חזרה לפעולה רגילה

הגדרת רגישות של אזור המגע

כדי להבטיח פעולה נכונה של מודול המגע בעל סיטואציות ההתקנה, ניתן לשנות את רגישות אזור המגע. המודול כולל שתי רמות רגישות: רגילה (ערך ברירת מחדל) ונבוהה. כדי לשנות את שתי הרמות:
- גע בשני האזורים בו-זמנית והחזק במשך 20 שניות.
- משוב שמע ארוך ('2') (שחרר את שני אזורי המגע).
- נוריות ה-LED יתחילו להבהב במהירות.
- לחיצה יחידה על אחד שני אזורי המגע תגרום הבדלה העליון. לקנ בקצרה בא־זור המגע 'למטה' (<0.5 שב') - נוריות ה-LED יתחילו להבהב שבר ותרים הגלילה/וילון יזוז לשמך שנייה אחת 'למטה' ולאחר מכן למשך שנייה אחת 'למעלה'; כדי לאשר את שמירת ההגדרה)
- החזר את מתג ה-3 DIP למצב 'כבוי' - חזרה למצב הפעולה רגיל

לא.	**תיאור דוגמאות החיבור המוצגות באיור F**
1	מודול תריס הגלילה במגע מחובר לעומס
2	מודול תריס הגלילה במגע מחובר לעומס ומחוזר כך שניתן לשלוט בו דרך בקרה חיצונית (מתברים 3 ו-4), עם פונקציית הפקודה
3	ניתן לחבר שלושה מודולי תריס גלילה לעומס ולחוזו אותם כך שניתן לשלוט בהם דרך בקרה חיצונית (מתברים3 ו-4), עם פונקציית הפקודה המרכזית

מגעי יציאה

המכשיר מקבל פקודות ומיישם תנועות **מעלה/מטה** על העומס (המנוע) המחובר ליציאה. היישום הוא מסוג דוי-יצב (איש מת) או רגעי (החזק לחוץ). כאשר מת־קבלת הפקודה **עצור**, המכשיר פותח את מגע הפלס ועוצר את תנועת המנוע.

כניסות עוד

יש להתקין שתי כניסות עוד עצמאיות (שניתן לחבר אליהן בקרי עזר למגע או לחצנים חיישנים" מסורתיים וכו') שיכולות לשמש בכבקרה לעומס המקומי (בנוסף לאזורי המגע הקדמיים) או כדי לקבל פקודה מרכזית וכו'. יש לחבר את שתי כניסות העוד לקוי הפאזה (L).

ב.נ.: עבור לחצנים עם נורית חיווי, יש לבצע חיבור ישירות בין הקו (L) והאפס (N).

התנהגות בהפסקת חשמל וכאשר אספקת החשמל מתחדשת

כאשר יש הפסקת חשמל, מתבצע ניתוק של העומס המחובר להתקן. הערכים שנקבעו נשארים נתקפים. כאשר אספקת הכוח חוזרת, מצב העומס כבוי (מגעי פלס פתוחים).

הרכבה

שים לב: יש לבצע את הפעולות הבאות בשמכרמרכז מנותקת מהחשמל!

שים לב: לתשומת לב: ודא שמחבר הקו של ההתקן (L) מוגנת על-ידי מפסק אוטומטי בעל זרם מקסימלי נקוב של 6A!

לתשומת לב: ניתן להגיע למתג DIP רק האמצעות כלים מבודדים לבעודות חשמל עד Vac 2,500

DIP-1	**מצבי תפקוד** למכשיר שני מצבי הפעלה שונים: **• משולב** (ערך ברירת מחדל): הפונקציות הדי-יציבות ('איש מת') והפו־נקציות הרגעיות ('החזק לחוץ') זמינות שתיהן בו-זמנית בהתקן. משך המגע (קצר או ארוך) קובע איזו פונקציה תופעל. **• יחיד:** רק הפונקציה הרגעית (החזקה להפעלה) זמינה. ניתן לבחור את מצבי הפעולה באמצעות **מתג 1 DIP** בהתקן (**איור B**).

מצב משולב

הפונקציות הדי-יציבות ('איש מת') והפונקציות הרגעיות ('החזק לרוץ') זמינות שתיהן בו-זמנית בהתקן. משך המגע (קצר או ארוך) קובע איזו פונקציה תופעל.

פונקציה די-יציבה (אדם מת)

ל מ ע ל ה:	נגיעה קצרה (<=0.5") באזור המגע **למעלה** לפתיחה מלאה: **• וילונות ונציאניים:** זיטוח פתיחת הרפפות עד למצב '0', ולאחר מכן התריס עולה **• תריס'/וילונות גלילה:** תריס'/וילון הגלילה מתרומם מיד
למטה:	מגע קצר (<=0.5") באזור המגע לסגירה כוללת: **• וילונות ונציאניים:** זיטוח סגירת הרפפות עד למצב '90', ולאחר מכן התריס עולה **• תריס'/וילונות גלילה:** תריס'/וילון הגלילה יורד מיד
עצור:	נגיעה קצרה (<=0.5") של **למעלה** או **למטה** (אין היפוך תנועה אוטומטי)

פונקציה רגעית (החזקה להפעלה): משך המגע קובע את זמן הסגירה של מגע היציאה

- 'כבוי' אות שמע מושבת

ב.נ.: במהלך הגדרת תצורת הפרמטרים, משוב שמע מופעל אפילו אם במצב 'כבוי'.

הגדרות שהמשתמש יכול לשנות: במהלך הפעולה הרגילה, ניתן לשנות:

הגדרת בהירות נוריות ה-LED
- גע בשני אזורי המגע בו-זמנית והחזק במשך שש שניות
- משוב שמע עם שני צפצופים קצרים (שחרור נגיעה בשני אזורי המגע)
- נוריות ה-LED יתחילו להבהב באיטיות
- נגיעה קצרה באחד אזורי המגע ('למעלה' או 'למטה') כדי לעבור בין ערכי בהירות האות (בגוהה ומצומצמת)
- כדי לאשר את הבהירה שבוצעה, גע לזמן קצר בשני האזורים בו-זמנית (אחרת תתבצע יציאה מהפונקציה לאחר שער שניות); לאחר מכן יושמע צפצוף ארוך
- נוריות ה-LED מפסיקות להבהב; חזרה לפעולה רגילה

הגדרת אות שמע
- גע בשני האזורים בו-זמנית והחזק במשך תשע שניות
- משוב שמע עם שלושה צפצופים קצרים (שחרור נגיעה באזור המגע)
- נוריות ה-LED יתחילו להבהב במהירות
- נגיעה קצרה באחד אזורי המגע כדי לעבור בין ערכי אות השמע ('מופעל' ו'כבוי')
- כדי לאשר את הבהירה שבוצעה, גע לזמן קצר בשני האזורים בו-זמנית (אחרת תתבצע יציאה מהפונקציה לאחר שער שניות); לאחר מכן יושמע צפצוף ארוך
- נוריות ה-LED מפסיקות להבהב; חזרה לפעולה רגילה

הגדרת רגישות של אזור המגע

כדי להבטיח פעולה נכונה של מודול המגע בעל סיטואציות ההתקנה, ניתן לשנות את רגישות אזור המגע. המודול כולל שתי רמות רגישות: רגילה (ערך ברירת מחדל) ונבוהה. כדי לשנות את שתי הרמות:
- גע בשני האזורים בו-זמנית והחזק במשך 20 שניות.
- משוב שמע ארוך ('2') (שחרר את שני אזורי המגע).
- נוריות ה-LED יתחילו להבהב במהירות.
- לחיצה יחידה על אחד שני אזורי המגע תגרום הבדלה העליון. לקנ בקצרה בא־זור המגע 'למטה' (<0.5 שב') - נוריות ה-LED יתחילו להבהב שבר ותרים הגלילה/וילון יזוז לשמך שנייה אחת 'למטה' ולאחר מכן למשך שנייה אחת 'למעלה'; כדי לאשר את שמירת ההגדרה)
- החזר את מתג ה-3 DIP למצב 'כבוי' - חזרה למצב הפעולה רגיל

לא.	**תיאור דוגמאות החיבור המוצגות באיור F**
1	מודול תריס הגלילה במגע מחובר לעומס
2	מודול תריס הגלילה במגע מחובר לעומס ומחוזר כך שניתן לשלוט בו דרך בקרה חיצונית (מתברים 3 ו-4), עם פונקציית הפקודה
3	ניתן לחבר שלושה מודולי תריס גלילה לעומס ולחוזו אותם כך שניתן לשלוט בהם דרך בקרה חיצונית (מתברים3 ו-4), עם פונקציית הפקודה המרכזית

מגעי יציאה

המכשיר מקבל פקודות ומיישם תנועות **מעלה/מטה** על העומס (המנוע) המחובר ליציאה. היישום הוא מסוג דוי-יצב (איש מת) או רגעי (החזק לחוץ). כאשר מת־קבלת הפקודה **עצור**, המכשיר פותח את מגע הפלס ועוצר את תנועת המנוע.

כניסות עוד

יש להתקין שתי כניסות עוד עצמאיות (שניתן לחבר אליהן בקרי עזר למגע או לחצנים חיישנים" מסורתיים וכו') שיכולות לשמש בכבקרה לעומס המקומי (בנוסף לאזורי המגע הקדמיים) או כדי לקבל פקודה מרכזית וכו'. יש לחבר את שתי כניסות העוד לקוי הפאזה (L).

ב.נ.: עבור לחצנים עם נורית חיווי, יש לבצע חיבור ישירות בין הקו (L) והאפס (N).

התנהגות בהפסקת חשמל וכאשר אספקת החשמל מתחדשת

כאשר יש הפסקת חשמל, מתבצע ניתוק של העומס המחובר להתקן. הערכים שנקבעו נשארים נתקפים. כאשר אספקת הכוח חוזרת, מצב העומס כבוי (מגעי פלס פתוחים).

הרכבה

שים לב: יש לבצע את הפעולות הבאות בשמכרמרכז מנותקת מהחשמל!

שים לב: לתשומת לב: ודא שמחבר הקו של ההתקן (L) מוגנת על-ידי מפסק אוטומטי בעל זרם מקסימלי נקוב של 6A!

לתשומת לב: ניתן להגיע למתג DIP רק האמצעות כלים מבודדים לבעודות חשמל עד Vac 2,500

DIP-2	**הגדרת בהירות נוריות ה-LED** • גע בשני אזורי המגע בו-זמנית והחזק במשך שש שניות • משוב שמע עם שני צפצופים קצרים (שחרור נגיעה בשני אזורי המגע) • נוריות ה-LED יתחילו להבהב באיטיות • נגיעה קצרה באחד אזורי המגע ('למעלה' או 'למטה') כדי לעבור בין ערכי בהירות האות (בגוהה ומצומצמת) • כדי לאשר את הבהירה שבוצעה, גע לזמן קצר בשני האזורים בו-זמנית (אחרת תתבצע יציאה מהפונקציה לאחר שער שניות); לאחר מכן יושמע צפצוף ארוך • נוריות ה-LED מפסיקות להבהב; חזרה לפעולה רגילה **הגדרת אות שמע** • גע בשני האזורים בו-זמנית והחזק במשך תשע שניות • משוב שמע עם שלושה צפצופים קצרים (שחרור נגיעה באזור המגע) • נוריות ה-LED יתחילו להבהב במהירות • נגיעה קצרה באחד אזורי המגע כדי לעבור בין ערכי אות השמע ('מופעל' ו'כבוי') • כדי לאשר את הבהירה שבוצעה, גע לזמן קצר בשני האזורים בו-זמנית (אחרת תתבצע יציאה מהפונקציה לאחר שער שניות); לאחר מכן יושמע צפצוף ארוך • נוריות ה-LED מפסיקות להבהב; חזרה לפעולה רגילה **הגדרת רגישות של אזור המגע** כדי להבטיח פעולה נכונה של מודול המגע בעל סיטואציות ההתקנה, ניתן לשנות את רגישות אזור המגע. המודול כולל שתי רמות רגישות: רגילה (ערך ברירת מחדל) ונבוהה. כדי לשנות את שתי הרמות: • גע בשני האזורים בו-זמנית והחזק במשך 20 שניות. • משוב שמע ארוך ('2') (שחרר את שני אזורי המגע). • נוריות ה-LED יתחילו להבהב במהירות. • לחיצה יחידה על אחד שני אזורי המגע תגרום הבדלה העליון. לקנ בקצרה בא־זור המגע 'למטה' (<0.5 שב') - נוריות ה-LED יתחילו להבהב שבר ותרים הגלילה/וילון יזוז לשמך שנייה אחת 'למטה' ולאחר מכן למשך שנייה אחת 'למעלה'; כדי לאשר את שמירת ההגדרה) - החזר את מתג ה-3 DIP למצב 'כבוי' - חזרה למצב הפעולה רגיל
DIP-3	**הגדרת בהירות נוריות ה-LED** • גע בשני אזורי המגע בו-זמנית והחזק במשך שש שניות • משוב שמע עם שני צפצופים קצרים (שחרור נגיעה בשני אזורי המגע) • נוריות ה-LED יתחילו להבהב באיטיות • נגיעה קצרה באחד אזורי המגע ('למעלה' או 'למטה') כדי לעבור בין ערכי בהירות האות (בגוהה ומצומצמת) • כדי לאשר את הבהירה שבוצעה, גע לזמן קצר בשני האזורים בו-זמנית (אחרת תתבצע יציאה מהפונקציה לאחר שער שניות); לאחר מכן יושמע צפצוף ארוך • נוריות ה-LED מפסיקות להבהב; חזרה לפעולה רגילה **הגדרת אות שמע** • גע בשני האזורים בו-זמנית והחזק במשך תשע שניות • משוב שמע עם שלושה צפצופים קצרים (שחרור נגיעה באזור המגע) • נוריות ה-LED יתחילו להבהב במהירות • נגיעה קצרה באחד אזורי המגע כדי לעבור בין ערכי אות השמע ('מופעל' ו'כבוי') • כדי לאשר את הבהירה שבוצעה, גע לזמן קצר בשני האזורים בו-זמנית (אחרת תתבצע יציאה מהפונקציה לאחר שער שניות); לאחר מכן יושמע צפצוף ארוך • נוריות ה-LED מפסיקות להבהב; חזרה לפעולה רגילה **הגדרת רגישות של אזור המגע** כדי להבטיח פעולה נכונה של מודול המגע בעל סיטואציות ההתקנה, ניתן לשנות את רגישות אזור המגע. המודול כולל שתי רמות רגישות: רגילה (ערך ברירת מחדל) ונבוהה. כדי לשנות את שתי הרמות: • גע בשני האזורים בו-זמנית והחזק במשך 20 שניות. • משוב שמע ארוך ('2') (שחרר את שני אזורי המגע). • נוריות ה-LED יתחילו להבהב במהירות. • לחיצה יחידה על אחד שני אזורי המגע תגרום הבדלה העליון. לקנ בקצרה בא־זור המגע 'למטה' (<0.5 שב') - נוריות ה-LED יתחילו להבהב שבר ותרים הגלילה/וילון יזוז לשמך שנייה אחת 'למטה' ולאחר מכן למשך שנייה אחת 'למעלה'; כדי לאשר את שמירת ההגדרה) - החזר את מתג ה-3 DIP למצב 'כבוי' - חזרה למצב הפעולה רגיל

לא.	**תיאור דוגמאות החיבור המוצגות באיור F**
1	מודול תריס הגלילה במגע מחובר לעומס
2	מודול תריס הגלילה במגע מחובר לעומס ומחוזר כך שניתן לשלוט בו דרך בקרה חיצונית (מתברים 3 ו-4), עם פונקציית הפקודה
3	ניתן לחבר שלושה מודולי תריס גלילה לעומס ולחוזו אותם כך שניתן לשלוט בהם דרך בקרה חיצונית (מתברים3 ו-4), עם פונקציית הפקודה המרכזית

מגעי יציאה

המכשיר מקבל פקודות ומיישם ת

CHORUSMART

IT EN FR ES DE PT RO SL HU AR TR IW MK SQ HR

МОДУЛ ЗА РОЛЕТНИ СО РОЛЕРИ НА ДОПИР
MODULI ME PREKJE PËR GRILA TË LËVIZSHME
MODUL ROLETE NA DODIR

GW10921

МАКЕДОНСКИ

- Безбедноста на уредот е загарантирана само доколку се почитува упатството за безбедност и употреба; затоа имајте ги при рака. Проверете дали ова упатство е добиено од инсталатерот и крајниот корисник.
- Овој производ мора да се користи само за целите за кои е наменет. Која било друга употреба треба да се смета за несоодветна и/или опасна. Доколку не сте сигурни, контактирајте со GSS (GEWISS Global Service & After Sales).
- Производот не смее да се менува. Секоја измена ќе ја поништи гаранцијата и може да го направи производот опасен.
- Производителот не може да биде одговорен за каква било штета доколку производот не се користи правилно.

Контактни точки наведени за исполнување на применливите директиви и регулативи на ЕУ:

GEWISS S.p.A. Via A. Volta, 1 - 24069 Cenate Sotto (BG), Италија
Тел. +39 035 946 111 - qualitymarks@gewiss.com

ВНИМАНИЕ: Исклучете го мрежниот напон пред да го инсталирате уредот или пред да вршите каква било операција на него.

Онаму каде што е поставен на опремата или пакувањето, знакот за решеткана корпа за отпад покажува дека производот мора да се одвои од другиот отпад на крајот на неговиот работен век за отстранување. На крајот на употребата, корисникот мора да го достави производот во соодветен центар за рециклирање или да го врати кај продавачот кога купува нов производ. Производите спремни за фрлање и со димензии помали од 25 cm може да се испраќаат бесплатно до дилерите чија продажна површина опфаќа најмалку 400 m², без никаква обврска за купување. Ефикасното собирање на сортиран отпад за еколошко отстранување на употребениот уред, или неговo понатамошно рециклирање, помага да се избегнат потенцијалните негативни ефекти врз здравјето на луѓето и животната средина, и ја поттикнува повторната употреба и/или рециклирањето на градежните материјали. GEWISS активно учествува во операции кои го одржуваат соодветното спасување и повторна употреба или рециклирање на електрична и електронска опрема.

СОДРЖИНА НА ПАКУВАЊЕТО

1 Модул за ролетни со ролери на допир
1 упатство за инсталација и упатство за употреба (за целосната верзија на упатството за инсталација и користење, скенирајте го QR-кодот)

ОПШТИ ИНФОРМАЦИИ

Уред за монтирање на рамна површина опремен напред со две области на допир за контролирање на моторот што ги придвижува ролетните, завесите, венецијанските ролетни, ролетните итн. преку 2 испреплетени излезни контакти со потенцијал. Уредот, преку две релеа за контрола на мотор од 100-240V AC, 50/60 Hz кој го регулира движењето нагоре и надолу. **Забелешка:** Уредот мора да се комплетира со помош на една од ICE таблите на допир (шифра GW16955CB, GW16955CL, GW16955CN, GW16955CT – **сл. D**). Пакетот со плочи содржи лист со заменливи симболи за приспособување на контролниот симбол. Симболите треба да се залепат на предниот дел од плочата за допир (**сл. D**).

ВНИМАНИЕ: Конфигурацијата на параметрите резервирани за инсталатер/квалификуван персонал може да се изврши и без плочата ICE TOUCH; во овој случај (на пр. при првото поправување), при вградување на подоцнежното напојување (100 - 240 V AC) на модулот ќе треба моментално да се прекине за да се активира неговата процедура за само-калибрација. Оваа постапка, која се активира автоматски со секое повторно активирање на напојувањето на модулот, е моментална и служи за гарантирање на оптимални перформанси при спарувањето помеѓу модулот за допир и плочата ICE TOUCH.

ФУНКЦИИ

Уред за командување на мотор преку два излезни контакти со потенцијал. Има две предни области на допир за движење нагоре (ГОРЕ) и надолу (ДОЛУ) и за регулирање на навалувањето на летвите. Со 2 помошни влеза за повторување на локалната команда (DIP2 до OFF (исклучено)– стандардна вредност) или централизирана команда (DIP2 до ON (вклучено) – поставка за одложување на активирањето) на товарот.

Предни LED светилки
Уредот е опремен со две предни LED диоди (**сл. C**), со две функции што може да се конфигурираат:
- Сигнал за висока осветленост (стандардна вредност)
- Сигнал за намалена осветленост

Забелешка: осветлувањето на LED диодите не може да се оневозможи.

АКУСТИЧКИ СИГНАЛ
Уредот е опремен со звучен звучник, со две конфигурабилни функции:
- ВКЛУЧЕНО звучен сигнал е овозможен (стандардна вредност)
- ИСКЛУЧЕНО звучниот сигнал е оневозможен

Забелешка: за време на конфигурацијата на параметарот, акустичната повратна информација е овозможена дури и ако е во состојба ИСКЛУЧЕН.

ПОСТАВКИ ЗА МОДИФИРАЊЕ ОД КОРИСНИК: при нормална работа на производот, можно е да се измени:

Поставување на осветленоста на LED
- Допрете ги двете области на допир истовремено и држете 6 секунди
- Акустични повратни информации со 2 кратки сигнали (отпуштете го допирот на двете области на допир)
- LED диодите почнуваат полека да трепкаат
- Краток допир на една од двете области на допир (ГОРЕ или ДОЛУ) за да се движи низ сигналот за осветленост (интензивен и намален)
- За да го потврдите направениот избор, накратко допрете ги двете области на допир истовремено (во спротивно автоматски ќе излезе од функцијата по 10 секунди); ова ќе биде проследено со долг звучен сигнал
- LED диодите престануваат да трепкаат; враќање на вообичаеното работење

Поставки за звучен сигнал
- Допрете ги двете области на допир истовремено и држете 9 секунди
- Акустични повратни информации со три кратки сигнали (отпуштете го допирот на областа за допир)
- LED диодите почнуваат полека да трепкаат брзо
- Кратко допир на една од двете области на допир за да се движи низ звучниот сигнал (вклучено и исклучено)
- За да го потврдите направениот избор, накратко допрете ги двете области на допир истовремено (во спротивно автоматски ќе излезе од функцијата по 10 секунди); ова ќе биде проследено со долг звучен сигнал
- LED диодите престануваат да трепкаат; враќање на вообичаеното работење

Поставка за чувствителност на областа на допир
За да се обезбеди правилно функционирање на модулот за допир во сите ситуации на инсталација, можно е да се промени чувствителноста на областа на допир. Модулот има две нивоа на чувствителност: стандардна (стандардна вредност) и висока. За да ги измените двете нивоа:
- Допрете ги двете области на допир истовремено и држете 20 секунди,
- Долги (2") акустични повратни информации (ослободете ги двете области на допир),
- LED диодите почнуваат полека да трепкаат брзо,
- Едно притискање на една од двете области на допир сега ќе се движи помеѓу чувствителноста на допир (стандардна и висока). Системот ја предлага последната зачувана вредност:
  - 1 блиц и 1 звучен сигнал ИСКЛУЧЕН 1" циклично → стандардна чувствителност (стандардна вредност)
  - 2 трепкања и 2 звучни сигнали ИСКЛУЧЕНИ 1" циклични → висока чувствителност
- За да ја потврдите избраната чувствителност, допрете ги двете области на допир истовремено (долги (2") акустични повратни информации),
- LED диодите престануваат да трепкаат; враќање на вообичаеното работење.

Забелешка: ако, по изборот на чувствителноста, двете области на допир не се допират во рок од 20", системот автоматски ќе излезе од режимот на поставки без да ја зачува новата вредност на чувствителноста.

РЕЖИМИ НА ФУНКЦИОНИРАЊЕ
Уредот има два различни режими на работа:
- **Комбинирана** (стандардна вредност): бистабилни („за итни случаи") и моментални („безбедносни") функции се двете достапни на уредот. Времетраењето на допирот (кратко или долго) одредува која функција се активира.
- **Единечен:** достапна е само моментална функција (безбедносна).

Режими на работа може да се изберат со помош на **DIP-прекинувачот 1** на уредот (**сл. B**).

КОМБИНИРАН РЕЖИМ
бистабилни („за итни случаи") и моментални („безбедносни") функции се двете достапни на уредот. Времетраењето на допирот (кратко или долго) одредува која функција се активира.

Бистабилна („за итни случаи") функција

ГОРЕ:	Кратко притискање на (<=0,5") на копчето **UP** за целосно отворање: • **Венецијанер ролетна:** регулирање на отворот на летвата до позицијата 0°, по што ролетната се крева • **Ролетни/Завеси:** ролетната/завесата веднаш се крева
ДОЛУ:	Краток допир (<=0,5") на вкупната површина на допир за затворање: • **Венецијанер ролетна:** регулирање на затворањето на летвата до позицијата 90°, по што ролетната се спушта • **Ролетни/Завеси:** ролетната/завесата се спушта веднаш
СТОП:	Краток допир (<=0,5") на **ГОРЕ** или **ДОЛУ** (без автоматско превртување на движењето)

Моментална функција (држете до стартување): Времетраењето на притискањето го одредува времето на затворање на излезниот

ГОРЕ:	Долг допир (> 1") на **ГОРЕ** област на допир: • **Венецијанер ролетна:** регулирање на отворот на летвата до позицијата 0°, по што ролетната се крева • **Ролетни/Завеси:** ролетната/завесата веднаш се крева
ДОЛУ:	Долг допир (> 1") на **ДОЛУ** област на допир: • **Венецијанер ролетна**: регулирање на затворањето на летвата до позицијата 90°, по што ролетната се спушта • **Ролетни/Завеси:** ролетната/завесата се спушта веднаш
СТОП:	Кога ќе се ослободи релативното копче, контактот **ГОРЕ** или **ДОЛУ** се отвора.

Забелешки за „Комбиниран" режим:
- Мора да има пауза од најмалку 500 ms помеѓу командата ГОРЕ/ДОЛУ и командата СТОП.
- Централизираната команда е само од типот бистабилна („за итни случаи"), така што го следи правилото за „кратко притискање".

ЕДИНЕЧЕН РЕЖИМ
на уредот е поставена само моментална функција (безбедносна). Времетраењето на притискањето го одредува времето на затворање на излезниот контакт.

ГОРЕ:	Затворање на контактот **UP** додека не се ослободи копчето: • **Венецијанер ролетна:** регулирање на отворот на летвата до позицијата 0°, по што ролетната се крева • **Ролетни/Завеси:** ролетната/завесата веднаш се крева
ДОЛУ:	Затворање на контактот **ДОЛУ** додека не се ослободи областа за допир ДОЛУ: • **Венецијанер ролетна:** регулирање на затворањето на летвата до позицијата 90°, по што ролетната се спушта • **Ролетни/Завеси:** ролетната/завесата се спушта веднаш
СТОП:	Кога ќе се ослободи релативното копче, контактот **ГОРЕ** или **ДОЛУ** се отвора.

Забелешки во врска со режимот „Единечен":
- Мора да има пауза од најмалку 500 ms помеѓу командата ГОРЕ/ДОЛУ и командата СТОП.
- Функцијата „омилена позиција" не е достапна
- Централизираната контрола е во режим на моментален (држете до стартување) само ако DIP2 е исклучен.

ПОСТАВКИ ЗА МОДИФИРАЊЕ ОД КОРИСНИК
Омилени за омилена позиција (само од контролата на блендата на допир GW10921).
За време на нормалното функционирање на уредот, можно е да ја поставите вашата омилена позиција на ролетна/завеса на уредот. **ВНИМАНИЕ:** Може да се постави само во **„Комбиниран"** режим.
Постапка:
- Доведете го блендата во омилената положба
- Притиснете и задржете ги областите за допир **ГОРЕ** и **ДОЛУ** истовремено за 3":
  уредот ќе емитува звучен сигнал како потврда
- Ослободете ги двете области на допир
- Ролетната/завесата ќе се поместува нагоре 1 секунда, а потоа надолу 1 секунда, за да се потврди поставката

Примена на омилената позиција (или преку контрола на ролетни или локални контроли).
Постапка:
- Двоен краток допир (2x0,5") на **ГОРЕ** или **ДОЛУ** област на допир

Забелешка: кога венецијанските ролетни се движат, летвите се отвораат или затвораат целосно (во зависност од движењето што треба да се направи: се затвораат за движење нагоре и се отвораат за движење надолу) и остануваат вака дури и кога е достигната омилената положба. Само во комбиниран режим, уредот се порамнува секогаш кога ќе се достигне еден од граничните прекинувачи (за да се ограничи неусогласеноста омилени помеѓу позицијата пресметана од активаторот и вистинската - физиолошко дефазирање). Ако уредот не достигне еден од граничните прекинувачи за најмалку 29 последователни движења, автоматски се врши движење до горната граница кога ќе се прими нова команда, пред да се имплементира (секогаш автоматски) таа команда. Кога ќе се достигне горната граница за време на оваа операција, пред да ја изврши последната примена команда, уредот чека да истече „времето на удар" (види функција DIP-3); за време на фазата на спуштање, ролетната/завесата може да се спушти максимум 50% од неговиот удар.

DIP-2	**Одложување на централизираното активирање.** За да се избегне вкупна ударна струја на моторите при користење на централизираните команди, може да се постави одложување на активирање за секој поединечен уред. Со DIP2 во вклучено, централизираната команда за централизација е од бистабилен (мртов човек) тип и за режимите „комбиниран" и за „единечен". Времето на одложување се однесува на фиксни вредности. **Внимание** централизацијата се активира само со избирање на едно од трите претходно поставени времиња, како што е наведено подолу: • Вклучете го DIP-прекинувачот 2 на ВКЛУЧЕНА, а потоа истовремено притиснете нагоре и надолу за 1" (само на GW10921) • LED светилките ќе почнат да трепкаат бавно • За да ја изберете вредноста на одложување: - првиот допир на допирот UP, 1 цикличен пулс на двете LED диоди: доцнење од 0 секунди - втор допир на допирот UP, 2 циклични пулс на двете LED диоди: 5" доцнење - трет допир на допирот UP, 3 циклични импулси на двете LED диоди: 10" доцнење Помеѓу два допири мора да помине најмалку 500 mS. За да потврдите, допрете ги областите на допир ГОРЕ и ДОЛУ истовремено за 3": двојниот трепкан на LED диодите го потврдува складирањето на поставката и враќањето во нормална работа. **ЗАБЕЛЕШКА:** доколку е потребно да се репрограмираат времиња̀та, за да се вратите во фазата на програмирање потребно е да се постави DIP-прекинувачот 2 на OFF и потоа на ON. Претходното програмирање ќе биде избришано.
DIP-3	**Регулирање на времето на удар (стандардна вредност 120 секунди).** За да се обезбеди правилна работа во Комбиниран режим, мора да се постави времето на удар. Постапете на следниов начин: • Спуштете ја ролетната/завесата додека не се достигне долната граница • Позиција Dip-прекинувач 3 на ВКЛУЧЕН - LED светилките ќе почнат да трепкаат • Накратко притиснете (<0,5 сек) допирот UP за да се подигне ролетната/завесата автоматски - LED светлата ќе се вклучат стабилно • Кога ролетната/завесата ќе го достигне горната граница, кратко притиснете на ДОЛУ (<0,5 секунди) - LED светилките ќе почнат да трепкаат повторно и ролетната/завесата ќе се придвижува 1 секунда ДОЛУ и потоа 1 секунда ГОРЕ (за да се потврди зачувувањето на поставката) • Вратете го DIP-прекинувачот 3 на ИСКЛУЧЕНО - вратете се во нормален режим на работа

Не.	Опис на примерите за поврзување прикажани на сл. F
2	Модул за ролетни со допир поврзан со оптоварување
3	Модул за ролетни со допир поврзан со оптоварување и електрична инсталација за да може да се командува преку надворешна команда (терминали 3 и 4), со функција за локална командна
4	Три модули на ролетни сите поврзани со оптоварување и електрична инсталација за да може да се командуваат преку надворешна команда (терминали 3 и 4), со функција за централизираната команда

Излезни контакти
Уредот прима команди и имплементира **ГОРЕ/ДОЛУ** движења на оптоварувањето (моторот) поврзан на излезот. Имплементацијата е од типот бистабилна ("за итни случаи") и моментална ("безбедносна"). Кога ќе се добие **СТОП** командата, уредот го отвора излезниот контакт и го запира движењето на моторот.

Дополнителни влезови
Уредот има два независни помошни влеза (на кои може да се поврзат помошни контроли на допир или традиционални копчиња, сензори" итн.) кои можат да се користат како контрола за локалното оптоварување (покрај предните области на допир) или да примаат централизирана команда итн. Двата помошни влеза мора да бидат поврзани со фазната линија (L).

Забелешка: За копчињата со индикаторска ламба, ова мора да се поврзе директно помеѓу линијата (L) и нула (N).

РАБОТА ВО СЛУЧАЈ НА ПРЕКИН НА СТРУЈА И КОГА КЕ СЕ ВРАТИ СТРУЈАТА

Кога има прекин на струја, оптоварувањето поврзано со уредот се исклучува. Поставените вредности остануваат валидни. Кога ќе се врати струјата, статусот на напонот е ИСКЛУЧЕН (излезните контакти се отворени).

МОНТАЖА

ВНИМАНИЕ: следниве операции мора да се вршат само кога системот не е вклучен во струја!

ВНИМАНИЕ: проверете дали водниот проводник на уредот (L) е заштитена со прекинувач со максимална номинална струја од 6 A!

ВНИМАНИЕ: До DIP SWITCH може да се дојде само со помош на изолирани алатки за електрична работа до 2500 V AC

Погледнете ги дијаграмите за поврзување во **сл. F**. Терминалите се нумерирани, а уредот мора да се поврзе на следниот начин (**сл. F1**):
1. OUT 1 - Излезен контакт со потенцијал
2. OUT 2 - Излезен контакт со потенцијал
3. IN2 - Локален или централизиран влез на команди (100 - 240 V AC, 50/60 Hz)
4. IN1 - Локален или централизиран влез на команди (100 - 240 V AC, 50/60 Hz)
5. Фаза на напојување
6. Нулта фаза на напојување

ОДРЖУВАЊЕ

Ако сакате да ја исчистите плочата, користете сува крпа.

ТЕХНИЧКИ ПОДАТОЦИ

Напојување	100 ÷ 240V AC, 50 / 60 Hz
Дополнителни влезови	2
Макс. должина на кабел (доп. влезови).	50 m
Број на модули ChoruSmart	1
Излезен контакт (x2)	2,3 A cosϕ 0,6 (100 V AC) 2,3 A cosϕ 0,6 (240 V AC)
Преден сигнал за осветленост	2 сини LED светилки
Акустични сигнални елементи	Сирена
Терминали	Прицврстен, макс. пресек 1,5 mm²
Средина на користење	Суви затворени места
Работна температура	од -5°C до +45°C
Температура на чување	од -25°C до +70°C
Релативна влажност на воздухот (некондензативна)	Макс. 93%
Степен на заштита	IP20 (со вградена плоча)
Референтни стандарди	Директива за низок напон 2014/35/EU (LVD). Директива за електромагнетна компатибилност 2014/30/EU (EMC) Директива за ограничување на опасни материи 2011/65/EУ + 2015/863 EN 60669-2-1; EN 60699-1; EN IEC63000

Заштита
Модулот за ролетни има уред за заштита од прекумерна температура (што може да се ресетира). Кога заштитниот уред е активиран, предните LED светилки не светат.

SHQIP

- Siguria e pajisjes garantohet vetëm nëse respektohen udhëzimet e sigurisë dhe të përdorimit; ndaj mbajini ato me vete. Sigurohuni që këto udhëzime t'i dorëzohen si instalueslit ashtu edhe përdoruesit fundor.
- Ky produkt duhet të përdoret vetëm për qëllimin për të cilin është projektuar. Çdo mënyrë tjetër përdorimi duhet të konsiderohet si e papërshtatshme dhe/ose e rrezikshme. Nëse keni dyshime, kontaktoni me GSS-në (Global Service & After Sales GEWISS—ekipi i kompanisë "GEWISS" për shërbimin global dhe mbështetjen pas shitjes).
- Produkti nuk duhet të modifikohet. Çdo modifikim do ta shfuqizojë garancinë dhe mund ta bëjë produktin të rrezikshëm.
- Prodhuesi nuk mund të mbahet përgjegjës për dëmtimet, nëse produkti është përdorur apo është ndërhyrë në të në mënyrë të papërshtatshme dhe të pasaktë.

Pika e kontaktit për qëllimin e përmbushjes së direktivave dhe rregulloreve të zbatueshme të BE-së:

GEWISS S.p.A. Via A. Volta, 1 - 24069 Cenate Sotto (BG), Italy
Tel. +39 035 946 111 - qualitymarks@gewiss.com

KUJDES: Shkëputeni tensionin e rrjetit para se të instaloni pajisjen ose të kryeni çdo proces në të.

Kur mbi pajisje ose mbi ambalazh ka një simbol të një koshi plehrash me kryq, do të thotë se produkti duhet të asgjësohet veçmas nga mbeturinat e tjera në fund të cikllit të tij jetësor. Në fund të përdorimit, përdoruesi duhet të dorëzojnë produktin në një qendër të përshtatshme riciklimi ose ta kthejnë pranë shitësit kur të blejë një produkt të ri. Produktet që janë gati për t'u hedhur dhe kanë përmasa më të vogla se 25 cm mund të dorëzohen pa pagesë pranë shitësve që kanë sipërfaqe shitjeje prej të paktën 400 m², pa detyrimin e blerjes së një produkti të ri. Grumbullimi efikas në qendra i mbeturinave të klasifikuara me qëllim mënjanimin (hedhjen) e pajisjes së përdorur duke respektuar mjedisin, ose riciklimi i saj i mëtejshëm, ndihmojnë në shmangien e efekteve negative në mjedis dhe në shëndetin e njerëzve, si dhe nxitin ripërdorimin dhe/ose riciklimin e materialeve përbërëse. GEWISS merr pjesë aktive në proceset që kanë të bëjnë me rikuperimin e duhur dhe ripërdorimin ose riciklimin e pajisjeve elektrike dhe elektronike.

PAKETA PËRMBAN

1 modul me prekje për grila të lëvizshme
1 manuali instalimi dhe përdorimi (për versionin e plotë të manualit të instalimit dhe të përdorimit, skanoni kodin QR)

INFORMACIONE TË PËRGJITHSHME

Pajisje që montohet inkaso (në zgavër), e pajisur me dy zona të përparme me prekje për komandimin e elektromotorit që lëviz qepenat, perdet, grilat veneciane, tendat etj., nëpërmjet 2 kontakteve të ndërlidhura dalëse me potencial. Pajisja, nëpërmjet dy releve, mund të drejtojë një motor 100-240 V AC, 50/60 Hz që regullon lëvizjen lart e poshtë. **Vini re:** Pajisja duhet të plotësohet duke përdorur një nga pllakat ICE me prekje (kodi GW16955CB, GW16955CL, GW16955CN, GW16955CT – **Fig. D**). Ambalazhi i pllakave përmban një fletë të simboleve të këmbyeshme për të personalizuar simbolin e komandës. Simbolet duhet të vendosen në pjesën e përparme të pllakës me prekje (**Fig. D**).

KUJDES: Konfigurimi i parametrave të rezervuar për instaluesin/personelin e kualifikuar mund të kryhet gjithashtu pa pllakën ICE ME PREKJE; në këtë rast (p.sh. gjatë fiksimit të parë), në instalimin e këtij të fundit, energjia (100 - 240 V AC) me modulin duhet të ndërpritet përkohësisht në mënyrë që të aktivizohet procedura e vetëkalibrimit. Kjo procedurë, e cila aktivizohet automatikisht me çdo riaktivizim të furnizimit me energji të modulit, është e menjëhershme dhe shërben për të garantuar performancën optimale në çiftimin e modulit me prekje dhe pllakës ICE ME PREKJE.

FUNKSIONET

Pajisje për komandimin e një elektromotori nëpërmjet dy kontakteve dalëse me potencial. Në pjesën e përparme të pajisjes ka dy zona me prekje për lëvizjen LART dhe POSHTË dhe për rregullimin e këndit të fletëve. Me 2 hyrjet ndihmëse për përsëritjen e komandës lokale (DIP2 në FIKUR - vlera e paracaktuar) ose të komandës së centralizuar (DIP2 në NDEZUR - cilësimi i vonesës së aktivizimit) të ngarkesës.

Llambat e përparme LED
Pajisja është e pajisur me një sinjalizues zanor, me dy funksione të konfigurueshme:
- Sinjal akustik i aktivizuar NDEZUR (vlera e parazgjedhur)
- Sinjal akustik i çaktivizuar FIKUR

Vini re: gjatë konfigurimit të parametrave, reagimi akustik aktivizohet edhe nëse është në gjendjen FIKUR.

CILËSIMET E MODIFIKUESHME NGA PËRDORUESI: gjatë funksionimit normal të produktit, është e mundur të modifikoni:

Konfigurimi i ndriçimit të llambës LED
- Prekni të dy zonat me prekje njëkohësisht dhe mbani shtypur për 6 sekonda
- Reagim akustik me 2 alarme të shkurtra (lëshoni prekjen në dy zona me prekje)
- Llambat LED fillojnë të pulsojnë me ngadalë
- Prekni shkurtimisht një nga dy zonat me prekje (LART ose POSHTË) për të kaluar nëpër sinjalin e ndriçimit (i fortë dhe i reduktuar)
- Për të konfirmuar zgjedhjen e bërë, prekni shkurtimisht të dy zonat me prekje njëkohësisht (përndryshe, do të dalë automatikisht nga funksioni pas 10 sekondash); kjo do të pasohet nga një alarm i gjatë
- Llambat LED pushojnë së pulsuari; kthehuni në funksionimin e zakonshëm

Konfigurimi i sinjalit akustik
- Prekni të dy zonat me prekje njëkohësisht dhe mbani shtypur për 9 sekonda
- Reagim akustik me tre alarme të shkurtra (lëshoni prekjen në zonën me prekje)
- Llambat LED fillojnë të pulsojnë me shpejtësi
- Prekni shkurtimisht një nga dy zonat me prekje për të kaluar nëpër sinjalin akustik (NDEZUR dhe FIKUR)
- Për të konfirmuar zgjedhjen e bërë, prekni shkurtimisht të dy zonat me prekje njëkohësisht (përndryshe do të dalë automatikisht nga funksioni pas 10 sekondash); kjo do të pasohet nga një alarm i gjatë
- Llambat LED pushojnë së pulsuari; kthehuni në funksionimin e zakonshëm

Konfigurimi i ndjeshmërisë së zonës me prekje
Për të garantuar funksionimin e saktë të modulit me prekje në të gjitha situatat e instalimit, është e mundur të ndryshoni ndjeshmërinë e zonës me prekje. Moduli përmban dy nivele ndjeshmërie: standard (vlera e parazgjedhur) dhe i lartë. Për t'i modifikuar të dy nivelet:
- Prekni të dy zonat me prekje njëkohësisht dhe mbani shtypur për 20 sekonda,
- Reagim akustik i gjatë (2") (lëshoni të dy zonat me prekje),
- Llambat LED fillojnë të pulsojnë me shpejtësi,
- Një shtypje e vetme e njërës prej dy zonave me prekje bën tani kalimin ndërmjet ndjeshmërisë së prekjes (standard dhe i lartë). Sistemi propozon vlerën e fundit të ruajtur:
  - 1 pulsim dhe 1 alarm FIKUR 1" ciklik → ndjeshmëri standarde (vlera e parazgjedhur)
  - 2 pulsime dhe 2 alarme FIKUR 1" ciklike → ndjeshmëri e lartë
- Për të konfirmuar ndjeshmërinë e përzgjedhur, prekni të dy zonat me prekje njëkohësisht (reagim akustik i gjatë (2")),
- Llambat LED pushojnë së pulsuari; kthehuni në funksionimin e zakonshëm.

Vini re.: nëse pas përzgjedhjes së ndjeshmërisë dy zonat me prekje nuk preken brenda 20", sistemi do të dalë automatikisht nga modaliteti i cilësimeve pa ruajtur vlerën e re të ndjeshmërisë.

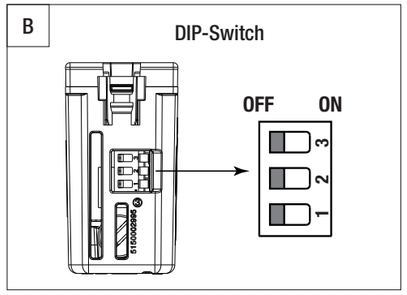

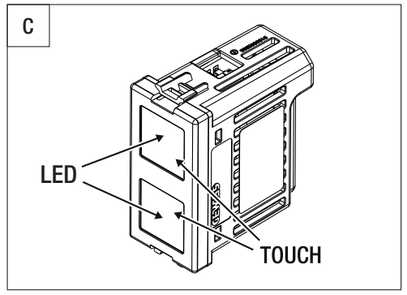

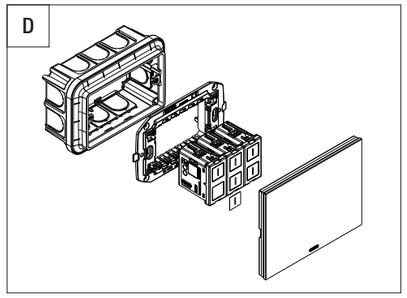

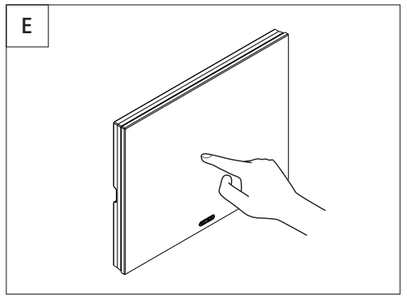

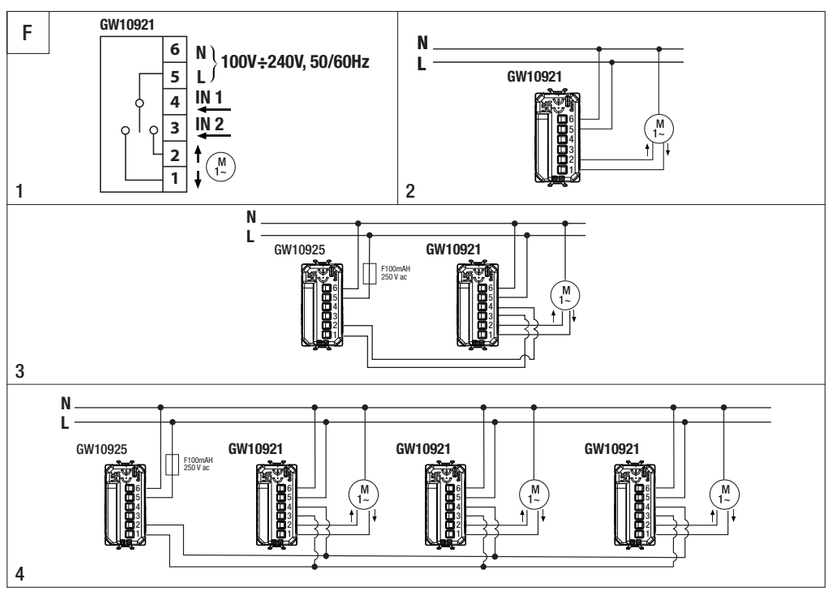

DIP-1	**MODALITETET E PUNËS** Pajisja ka dy modalitete të ndryshme pune: • **Kombinuar** (vlera e parazgjedhur): funksioni me dy gjendje stabiliteti dhe funksioni momental ("mbaje shtypur butonin për të vënë në punë elektromotorin") janë të disponueshëm njëkohësisht në pajisje. Kohëzgjatja e shtypjes (e shkurtër ose e gjatë) përcakton se cili funksion aktivizohet. • **Teke:** është i disponueshëm vetëm funksioni momental ("mbaje shtypur butonin për të vënë në punë elektromotorin"). Modalitetet e punës mund të zgjidhen duke përdorur **çelësin DIP 1** të pajisjes (**Fig. B**).

MODALITETI I KOMBINUAR
funksioni me dy gjendje stabiliteti dhe funksioni momental ("mbaje shtypur butonin për të vënë në punë elektromotorin") janë të disponueshëm njëkohësisht në pajisje. Kohëzgjatja e shtypjes (e shkurtër ose e gjatë) përcakton se cili funksion aktivizohet.

Funksioni me dy gjendje stabiliteti	
LART:	Shtypni shkurt (<=0,5") zonën **LART** me prekje për hapje të plotë: • **Grilat veneciane:** rregullimi i hapjes së fletëve deri në pozicionin 0°, pas arritjes së të cilit grilat ne ngrihen lart • **Grilat/perdet:** grila/perdja ngrihet menjëherë
POSHTË:	Prekje e shkurtër (<=0,5") e zonës me prekje të mbylljes së plotë: • **Grilat veneciane:** rregullimi i mbylljes së fletëve deri në pozicionin 90°, pas arritjes së të cilit grilat ulen • **Grilat/perdet:** grila/perdja ulet menjëherë
NDAL:	Shtypni shkurt (<=0,5") **LART** ose **POSHTË** (pa kthim automatik të lëvizjes)

Funksioni momental ("mbaje shtypur butonin për të vënë në punë elektromotorin"): Kohëzgjatja e prekjes përcakton kohën e mbylljes së kontaktit të daljes	
LART:	Shtypni gjatë (> 1") zonën **LART** me prekje: • **Grilat veneciane:** rregullimi i hapjes së fletëve deri në pozicionin 0°, pas arritjes së të cilit grilat ngrihen lart • **Grilat/perdet:** grila/perdja ngrihet menjëherë
POSHTË:	Shtypni gjatë (> 1") zonën **POSHTË** me prekje: • **Grilat veneciane**: rregullimi i mbylljes së fletëve deri në pozicionin 90°, pas arritjes së të cilit grilat ulen • **Grilat/perdet:** grila/perdja ulet menjëherë
NDAL:	Kontakti **LART** ose **POSHTË** hapet kur lëshohet zona me prekje.

Shënime në lidhje me modalitetin "e kombinuar":
- Duhet të ketë një pushim i shkurtër prej të paktën 500 ms ndërmjet komandës LART/POSHTË dhe komandës së ndalimit.
- Komanda e centralizuar është vetëm me dy gjendje stabiliteti, kështu që ndjek rregullin e shtypjes së shkurtër të butonit.

MODALITETI I VEÇUAR
në pajisje është caktuar vetëm funksioni momental ("mbaje shtypur butonin për të vënë në punë elektromotorin"). Kohëzgjatja e prekjes përcakton kohën e mbylljes së kontaktit të daljes.

LART:	Mbyllja e kontaktit **LART** deri në momentin që lëshohet zona me prekje LART: • **Grilat veneciane:** rregullimi i hapjes së fletëve deri në pozicionin 0°, pas arritjes së të cilit grilat ngrihen lart • **Grilat/perdet:** grila/perdja ngrihet menjëherë
POSHTË:	Mbyllja e kontaktit **POSHTË** derisa të lëshohet zona me prekje POSHTË: • **Grilat veneciane:** rregullimi i mbylljes së fletëve deri në pozicionin 90°, pas arritjes së të cilit grilat ulen • **Grilat/perdet:** grila/perdja ulet menjëherë
NDAL:	Kontakti **LART** ose **POSHTË** hapet kur lëshohet zona me prekje.

Shënime në lidhje me modalitetin "i veçuar":
- Duhet të ketë një pushim i shkurtër prej të paktën 500 ms ndërmjet komandës LART/POSHTË dhe komandës së NDALIMIT.
- Funksioni "pozicioni i preferuar" nuk është i disponueshëm
- Komanda e centralizuar është në modalitetin momental ("mbaje shtypur butonin për të vënë në punë elektromotorin") vetëm nëse DIP2 është në FIKUR.

CILËSIMET E MODIFIKUESHME NGA PËRDORUESI
Caktimi i pozicionit të preferuar (vetëm nga komanda e mbylljes me prekje e GW10921).
Gjatë punës normale të pajisjes, është e mundur të caktoni në pajisje pozicionin tuaj të preferuar të qepenit/perdes. **KUJDES:** Mund të caktohet vetëm në modalitetin "**Kombinuar**".
Procedura:
- Çojeni grilën në pozicionin e preferuar
- Prekni dhe mbani shtypur zonat me prekje **LART** dhe **POSHTË** njëkohësisht për 3": pajisja do të lëshojë një sinjal akustik si konfirmim
- Lëshoni dy zonat me prekje
- Grila do të lëvizë lart për një 1 sekondë dhe më pas poshtë për 1 sekondë, për të konfirmuar cilësimin

Zbatimi i pozicionit të preferuar (ose nëpërmjet komandës së grilës ose komandave lokale).
Procedura:

- Prekni dy herë shkurtimisht (2x0,5") zonën LART ose POSHTË me prekje

Vini re: kur grilat veneciane janë në lëvizje, fletët hapen ose mbyllen plotësisht (në varësi të lëvizjes që duhet bërë: ato mbyllen kur grila lëviz lart dhe hapen kur grila lëviz poshtë) dhe qëndrojnë kështu edhe pasi arrihet pozicioni i preferuar. Vetëm në modalitetin e kombinuar, pajisja rikalibrohet sa herë që arrihet kufiri i kalimeve (për të kufizuar mospërputhjen midis pozicionit të preferuar të llogaritur nga aktuatori dhe atij real - defazimi fiziologjik). Nëse pajisja nuk arrin një nga kufijtë e kalimeve për të paktën 29 lëvizje të njëpasnjëshme, do të bëhet automatikisht një lëvizje në kufirin e sipërm kur pajisja të marrë një komandë të re, përpara se ta zbatojë (gjithmonë automatikisht) atë komandë. Kur gjatë këtij operacioni arrihet kufiri i sipërm, përpara se të ekzekutojë komandën e fundit të marrë, pajisja pret sa të kalojë "koha e korsës" (shihni funksionin e DIP-3); gjatë fazës së uljes, grila/perdja mund të ulet maksimumi 50% të korsës së saj.

DIP-2	**Vonesa në aktivizimin e centralizuar.** Për të mos arritur në vlerat maksimale të kërcimit të rrymës tek elektromotorët kur përdoren komandat e centralizuara, secila pajisje veç e veç mund të caktohet të aktivizohet me vonesë. Me DIP2 në NDEZUR, komanda e centralizuar është e llojit të gjendjes së stabilitetit për të dy modalitetet "kombinuar" dhe "veçuar". Kohët e vonesës janë vlera fikse. **Kujdes** centralizimi aktivizohet vetëm duke zgjedhur njërën nga tre kohët e paracaktuara, siç tregohet më poshtë: • Çojeni çelësin DIP 2 në pozicionin NDEZUR, më pas njëkohësisht prekni LART dhe POSHTË për 1" (vetëm te GW10921) • Llambat LED do të fillojnë të pulsojnë ngadalë • Për të përzgjedhur kohën e aktivizimit të vonuar: - me prekjen e parë në zonën LART me prekje, 1 pulsim ciklik i të dy llambave LED: 0" vonesë - me prekjen e dytë në zonën LART me prekje, 2 pulsime ciklike të të dy llambave LED: 5" vonesë - me prekjen e tretë në zonën LART me prekje, 3 pulsime ciklike të të dy llambave LED: 10" vonesë Duhet të kalojnë të paktën 500 m/s ndërmjet dy prekjeve. Për të konfirmuar, prekni zonat me prekje LART dhe POSHTË njëkohësisht për 3": një pulsim i dyfishtë i dritave LED konfirmon ruajtjen e cilësimit dhe kthimin në funksionimin normal. **SHËNIM:** nëse është e nevojshme t'i riprogramoni kohët, për t'u kthyer te faza e programimit nevojitet që ta caktoni çelësin DIP 2 në FIKUR dhe më pas në NDEZUR. Programimi i mëparshëm do të fshihet.
DIP-3	**Rregullimi i kohës së korsës (vlera e parazgjedhur është 120 sek.).** Për të siguruar funksionimin e saktë në modalitetin e kombinuar, duhet të caktoni kohën e korsës. Veproni si më poshtë: • Ulni qepenin/perdet deri sa të arrijnë të çelësi kufizues i poshtëm • Çojeni çelësin DIP 3 në pozicionin NDEZUR - llambat LED do të fillojnë të pulsojnë • Prekni shkurtimisht (<0,5 sek) butonin LART për ta ngritur automatikisht grilën/perden - llambat LED do të qëndrojnë të ndezura • Kur grila/perdja të arrijë kufirin e sipërm të kalimeve, prekni shkurtimisht zonën POSHTË me prekje (<0,5 sek) - llambat LED do të fillojnë të pulsojnë përsëri dhe grila/perdja do të lëvizin për 1 sekondë POSHTË dhe më pas 1 sekondë LART (për të konfirmuar ruajtjen të cilësimeve në kujtesë) • Kthejeni çelësin DIP 3 në pozicionin FIKUR - në modalitetin normal të punës

Jo.	Përshkrimi i shembujve të lidhjes të shfaqura në Fig. F
2	Moduli me prekje i grilave i lidhur me një ngarkesë
3	Moduli i grilave me prekje i lidhur me një ngarkesë dhe me tela në mënyrë që të mund të komandohet nëpërmjet një komande të jashtme (terminalet 3 dhe 4), me funksionin e komandës lokale
4	Tre module për grila, të lidhur secili me nga një ngarkesë dhe të lidhur me tela në mënyrë të tillë që të mund të komandohen nëpërmjet një komande të jashtme (terminalet 3 dhe 4), me funksionin e komandës së centralizuar

Kontaktet në dalje
Pajisja merr komanda dhe zbaton lëvizjet **LART/POSHTË** te ngarkesa (elektromotori) e lidhur me daljen. Zbatimi është i tipit "me dy gjendje stabiliteti" ose "momental" (mbaje shtypur butonin për të vënë në punë elektromotorin). Kur merret komanda e **NDALIMIT**, pajisja hap kontaktin e daljes dhe ndalon lëvizjen e elektromotorit.
Hyrjet ndihmëse
Pajisja ka dy hyrje ndihmëse të pavarura (me të cilat mund të lidhen komandat ndihmëse me prekje ose butonat e zakonshëm me shtypës, sensorët*, etj.) që mund të përdoren për të komanduar ngarkesën lokale (krahas zonave të përparme me prekje) ose për të marrë një komandë të centralizuar, etj. Dy hyrjet ndihmëse duhet të jenë të dyja të lidhura me një linjë faze (L).
Vini re: Për butonat me shtypje me llambë treguese, kjo duhet të jetë e lidhur drejtpërdrejt ndërmjet linjës (L) dhe nulit (N).

REAGIMI KUR KA NDËRPRERJE TË ENERGJISË DHE KUR RIKTHEHET FURNIZIMI ME ENERGJI

Kur ikën korrenti, ngarkesa e lidhur me pajisjen shkëputet. Vlerat e vendosura qëndrojnë të vlefshme. Kur rikthehet korrenti, statusi i ngarkesës është i FIKUR (kontaktet e daljes të hapura).

MONTIMI

⚠ **KUJDES:** Veprimet e mëposhtme duhet të kryhen vetëm kur sistemi nuk ka korrent!

⚠ **KUJDES:** sigurohuni që përçuesi i linjës i pajisjes (L) është i mbrojtur me një çelës qarku me korrent me vlerë nominale maksimale 6 A!

⚠ **KUJDES:** ÇELËSI DIP mund të arrihet vetëm duke përdorur mjete të izoluara për punime elektrike deri në 2500 V AC

Referojuni diagrameve të lidhjes në **Fig. F**. Terminalet janë me numra dhe lidhjet elektrike të pajisjes duhet të kryhen si më poshtë (**Fig. F1**):
1. OUT 1 - Kontakt dalës me potencial
2. OUT 2 - Kontakt dalës me potencial
3. IN2 - Hyrja e komandës lokale ose të centralizuar (100 - 240 V AC, 50/60 Hz)
4. IN1 - Hyrja e komandës lokale ose të centralizuar (100 - 240 V AC, 50/60 Hz)
5. Faza e rrjetit elektrik
6. Nuli i rrjetit elektrik

MIRËMBAJTJA

Nëse dëshironi ta pastroni pllakën, përdorni një leckë të thatë.

TË DHËNAT TEKNIKE

Rrjeti elektrik	100 ÷ 240V AC, 50 / 60 Hz
Hyrjet ndihmëse	2
Gjatësia maksimale e kabllos (hyrjet ndihmëse).	50 m
Nr. i moduleve "Chorusmart"	1
Kontakti i daljes (x2)	2,3 A cosφ 0,6 (100 V AC) 2,3 A cosφ 0,6 (240 V AC)
Sinjali me ndriçim i përparmë	2 llamba blu LED
Elementet e sinjalizimit akustik	Sinjalizuesi
Terminalet	E vidhosur, seksioni maks. 1,5 mm^2
Mjedisi i përdorimit	Mjedise të brendshme të thata
Temperatura e punës	-5°C deri +45°C
Temperatura e ruajtjes	-25°C deri +70°C
Lagështira relative (e pakondensueshme)	Maks. 93%
Niveli i mbrojtjes	IP20 (me pllakë të montuar)
Standardet e referencës	Direktiva e tensionit të ulët 2014/35/EU (LVD) Direktiva 2014/30/BE "Për përputhshmërinë elektromagnetike" (EMC) Direktiva për RoHS 2011/65/BE + 2015/863 EN 60669-2-1; EN 60699-1; EN IEC63000

Mbrojtja
Moduli për grila ka një pajisje për mbrojtjen nga rritja e temperaturës (cilësimet e pajisjes mund të ndryshohen). Kur pajisja mbrojtëse është aktivizuar, dritat e përparme LED nuk janë të ndezura.

HRVATSKI

- Sigurnost uređaja zajamčena je samo ako provodite upute za sigurnost i uporabu; stoga ih je potrebno čuvati. Osigurajte da ove upute dobiju instalater i krajnji korisnik.
- Ovaj proizvod smije se upotrebljavati samo za one svrhe za koje je izričito namijenjen. Svaka druga uporaba smatra se nepravilnom i/ili opasnom. U slučaju nedoumica obratite se GSS-u, Global Service & After Sales GEWISS.
- Na proizvodu se ne smiju vršiti nikakve izmjene. Bilo kakva izmjena poništava jamstvo i može učiniti proizvod opasnim.
- Proizvođač se ne smatra odgovornim za eventualne štete uslijed nepravilne i pogrešne uporabe kao i neovlaštenih izmjena proizvoda.

Kontaktna točka navedena je skladu s ciljevima primjenjivih direktiva i uredbi EU:

GEWISS S.p.a. Via A. Volta, 1 - 24069 Cenate Sotto (BG), Italy
Tel. +39 035 946 111 - qualitymarks@gewiss.com

⚠ **PAŽNJA:** Isključite napajanje prije postavljanja ili obavljanja bilo kojeg drugog zahvata na uređaju.

Znak prekrižene kante za smeće, kada je postavljen na opremu ili pakiranje, označava da se proizvod za odlaganje mora odvojiti od ostalog otpada na kraju svog životnog vijeka. Po završetku upotrebe korisnik proizvod mora odložiti u odgovarajući centar za reciklažu ili vratiti prodavaču prilikom kupovine novog proizvoda. Kod trgovina čija je prodajna površina najmanje 400 m^2 možete besplatno, bez obveze kupnje, predati proizvode za zbrinjavanje čije su dimenzije manje od 25 cm. Prikladno zbrinjavanje otpisane opreme za recikliranje, oporabu i ekološki prihvatljivo odlaganje pridonosi sprječavanju mogućih negativnih utjecaja na okoliš i zdravlje i promiče ponovnu upotrebu i/ili recikliranje materijala od kojih je oprema izrađena. GEWISS aktivno sudjeluje u aktivnostima koje promiču ispravnu ponovnu uporabu, recikliranje i oporabu električne i elektroničke opreme.

SADRŽAJ PAKIRANJA

1 kom. modul rolete na dodir
1 kom. priručnik za instalaciju i uporabu (za cjelovitu verziju priručnika za instalaciju i uporabu skenirajte QR kod)

OPĆE INFORMACIJE

Ugradbeni uređaj koji je na prednjoj strani opremljen dvama dodirnim područjima za upravljanje motorom za kretanje rolete, tende, žaluzina, sjenila itd. pomoću 2 izlaznih kontakata blokiranih s potencijalom. Uređaj pomoću dvaju releja može upravljati motorom 100÷240 V AC, 50 / 60 Hz za upravljanje kretanjem u dva smjera: podizanje i spuštanje. **Napomena:** Uređaj valja opremiti jednom od dodirnih maski ICE (šif. GW-16955CB, GW16955CL, GW16955CN, GW16955CT – **sl. D**). U pakiranju s maskama nalazi se list s ikonama koje se mogu mijenjati kako bi se personalizirao simbol za upravljanje. Ikone valja zalijepiti na prednji dio dodirnog elementa (**sl. D**).

PAŽNJA: Konfiguriranje parametara, koje smije obavljati samo instalater / kvalificirano osoblje, može se obaviti i ako nije prisutna dodirna maska ICE. U tom slučaju (tj. tijekom ugradnje na radilištu) u trenutku postavljanja maske mora uslijediti trenutačan prekid napajanja (100 ÷ 240 V AC) modula tako da se na njemu aktivira postupak automatskog umjeravanja. Taj postupak, koji se automatski aktivira svaki put kada se ponovno aktivira napajanje modula, trenutačan je i služi kako bi se osigurale optimalne performanse povezivanja između dodirnog modula i dodirne maske ICE.

FUNKCIJE

Uređaj se upravljanje motorom preko dvaju izlaznih kontakata s potencijalom. Uređaj je opremljen dvama dodirnim područjima za kretanje prema gore (UP) i dolje (DOWN) i za reguliranje nagiba letvica. IOpremljeno 2 pomoćnim ulazima za lokalno upravljanje (DIP2 na OFF – standardna vrijednost) ili za centralizirano upravljanje (DIP2 na ON – postavka odgode aktivacije) opterećenja.
PREDNJE LED ŽARULJICE
Uređaj je opremljen dvjema prednjim LED žaruljicama (**sl. C**) s dvjema funkcijama koje se mogu konfigurirati:
- intenzivna svjetlosna signalizacija (standardna vrijednost)
- smanjena svjetlosna signalizacija

Napomena: Osvjetljenje LED žaruljica ne može se deaktivirati..
ZVUČNA SIGNALIZACIJA
Uređaj je opremljen zvučnom zujalicom s dvjema funkcijama koje se mogu konfigurirati:
- ON zvučna signalizacija omogućena (standardna vrijednost)
- OFF zvučna signalizacija onemogućena

Napomena: U fazi konfiguriranja parametara zvučna reakcija aktivna je čak i ako je u stanju OFF.
POSTAVKE KOJE KORISNIK MOŽE MIJENJATI: Tijekom redovnog rada proizvoda moguće je mijenjati sljedeće:
Namještanje svjetline LED žaruljica
- dug i istovremeni dodir obaju dodirnih područja tijekom 6 sekundi
- zvučna reakcija s 2 kratka bipa (puštanje dodira na dvama dodirnim područjima)
- LED žaruljice počinju polako treperiti.
- kratki dodir jednog od dodirnih područja (UP ili DOWN) za cikličnu izmjenu svjetlosne signalizacije između intenzivne i smanjene
- za potvrdu odabira kratki istovremeni dodir obaju gumba (ili automatski izlazak nakon 10 sekundi) nakon čega slijedi produljeni bip
- LED žaruljice prestaju treperiti, povratak u redovan rad.

Namještanje zvučne signalizacije
- dug i istovremeni dodir obaju dodirnih područja tijekom 9 sekundi
- zvučna reakcija s 3 kratka bipa (puštanje dodira na dodirnom području)
- LED žaruljice počinju brzo treperiti.
- kratki dodir jednog od dvaju dodirnih područja za cikličnu izmjenu zvučne signalizacije između ON i OFF
- za potvrdu odabira kratki i istovremeni dodir obaju dodirnih područja (ili automatski izlazak nakon 10 sekundi), nakon čega slijedi produljeni bip
- LED žaruljice prestaju treperiti, povratak u redovan rad.

Namještanje osjetljivosti dodirnog područja
Kako bi se osiguralo ispravno funkcioniranje dodirnog modula u svakom kontekstu ugradnje moguće je mijenjati osjetljivost dodirnog područja. Modul ima dvije razine osjetljivosti: standardnu (standardna vrijednost) i visoku. Za mijenjanje 2 razina:
- dug i istovremeni dodir obaju dodirnih područja tijekom 20 sekundi,
- produljena zvučna reakcija od 2" (puštanje dodira na obama dodirnim područjima),
- LED žaruljice počinju brzo treperiti.
- Kada se jedno od dvaju dodirnih područja jedanput pritisne, ciklički se mijenja osjetljivost dodirnog elementa (standardna i visoka). Sustav predlaže posljednju spremljenu vrijednost:
  - 1 treptaj i 1 bip OFF 1" ciklično → standardna osjetljivost (standardna vrijednost)
  - 2 treptaja i 2 bipa OFF 1" ciklično → visoka osjetljivost
- Za potvrdu odabrane osjetljivosti istovremeno dodirnite oba dodirna područja (produljena zvučna reakcija 2").
- LED žaruljice prestaju treperiti, povratak u redovan rad.

Napomena: Ako se nakon odabira osjetljivosti unutar 20" ne dodirnu dva dodirna područja, slijedi automatski izlazak iz namještanja bez spremanja nove vrijednosti.

DIP-1	**NAČINI RADA** Uređaj ima dva različita načina rada: • **kombinirani** (standardna vrijednost): Na proizvodu su istovremeno prisutne bistabilna funkcija („čovjek odsutan") i monostabilna funkcija („čovjek prisutan"). Trajanje dodira (kratko ili dugo) određuje koja će se funkcija aktivirati. • **pojedinačna:** Prisutna je samo monostabilna funkcija (čovjek prisutan). Načini rada odabiru se pomoću **sklopke DIP 1** na rubu proizvoda (**sl. B**).

KOMBINIRANI NAČIN RADA
Na proizvodu su istovremeno prisutne bistabilna funkcija („čovjek odsutan") i monostabilna funkcija („čovjek prisutan"). Trajanje dodira (kratko ili dugo) određuje koja će se funkcija aktivirati.

Bistabilna funkcija (čovjek odsutan)	
UP:	Kratak dodir (<=0,5") dodirnog područja **UP** potpuno otvaranje: • **žaluzine:** regulacija otvaranja letvica do položaja 0°, nakon čega se žaluzine podižu • **rolete/tende:** trenutačno podizanje rolete/tende
DOWN:	Kratak dodir (<=0,5") dodirnog područja potpuno zatvaranje: • **žaluzine:** regulacija zatvaranja letvica do položaja 90°, nakon čega se žaluzine spuštaju • **rolete/tende:** trenutačno spuštanje rolete/tende
STOP:	Kratak dodir (<=0,5") di **UP** ili **DOWN** (nema automatske promjene smjera)

Monostabilna funkcija (čovjek prisutan): trajanje dodira određuje vrijeme zatvaranja izlaznog kontakta	
UP:	Dugi dodir (>1") dodirnog područja **UP**: • **žaluzine:** regulacija otvaranja letvica do položaja 0°, nakon čega se žaluzine podižu • **rolete/tende:** trenutačno podizanje rolete/tende
DOWN:	Dugi dodir (>1") dodirnog područja **DOWN**: • **žaluzine**: regulacija zatvaranja letvica do položaja 90°, nakon čega se žaluzine spuštaju • **rolete/tende:** trenutačno spuštanje rolete/tende
STOP:	Kontakt **UP** ili **DOWN** otvara se kada se ukloni dodir na dotično dodirno područje.

Napomene vezane uz kombinirani način rada:
- Između komande UP/DOWN i komande STOP mora proći vrijeme od najmanje 500 ms.
- Centralizirano upravljanje jedino je bistabilnog tipa (čovjek odsutan) pa zatim slijedi regulacija kratkog dodira.

POJEDINAČNI NAČIN RADA
Na proizvodu se namjesti samo monostabilna funkcija (čovjek prisutan). Trajanje dodira određuje vrijeme zatvaranja izlaznog kontakta.

UP:	Zatvaranje kontakta **UP** do uklanjanja dodira na dodirno područje UP: • **žaluzine:** regulacija otvaranja letvica do položaja 0°, nakon čega se žaluzine podižu • **rolete/tende:** trenutačno podizanje rolete/tende
DOWN:	Zatvaranje kontakta **DOWN** do uklanjanja dodira na dodirno područje DOWN: • **žaluzine:** regulacija zatvaranja letvica do položaja 90°, nakon čega se žaluzine spuštaju • **rolete/tende:** trenutačno spuštanje rolete/tende
STOP:	Kontakt **UP** ili **DOWN** otvara se kada se ukloni dodir na dotično dodirno područje.

Napomene vezane uz pojedinačni način rada:
- Između komande UP/DOWN i komande STOP mora proći vrijeme od najmanje 500 ms.
- Nije dostupna funkcija „Preferirani položaj".
- Centralizirano upravljanje nalazi se u monostabilnom načinu rada (čovjek prisutan) samo ako je DIP2 u položaju OFF.

POSTAVKE KOJE KORISNIK MOŽE MIJENJATI
Preferirana postavka položaja (samo za dodirno upravljanje roletama GW10921).
Tijekom redovnog rada proizvoda na uređaju je moguće namjestiti preferirani položaj rolete/tende. **PAŽNJA:** Moguće je namještati samo povezivanje u načinu rada „**Kombinirano**".
Postupak:
- Blokadu postavite u preferirani položaj.
- Istovremeno dodirnite dodirna područja **UP** i **DOWN** na 3": uređaj će emitirati zvučni signal za potvrdu.
- Pustite dodir dvaju dodirnih područja.
- Blokada se kreće 1" prema gore pa 1" prema dolje kako bi potvrdila postavku.

Pozivanje preferiranog položaja (preko upravljanja roletom ili lokalnog upravljanja).
Postupak:
- dvostruki kratki dodir (2x0,5") na dodirno područje **UP** ili **DOWN**

Napomena: Tijekom kretanja žaluzina letvice se potpuno otvaraju ili zatvaraju (ovisno o kretanju koje moraju izvesti: prema gore se zatvaraju, prema dolje se otvaraju) zadržavajući taj položaj čak i kada postignu preferirani položaj. Samo u kombiniranom načinu rada, kako bi se ograničila neusklađenost između preferiranog položaja koji je izračunao aktuator i stvarnog položaja (fiziološko odstupanje), uređaj se ponovno poravna svaki put kada dosegne neku krajnju sklopku. Ako uređaj tijekom najmanje 29 uzastopnih gibanja ne dosegne jednu od krajnjih sklopki, kada primi novu naredbu, automatski se izvodi kretanje do gornjeg graničnika prije nego što se izvede (uvijek automatski) primljena naredba. Tijekom te radnje, kada se dosegne gornji graničnik, uređaj prije nego što izvede posljednju primljenu naredbu čeka da prođe „vrijeme rada" (vidi funkciju DIP-3). U fazi silaženja roleta/tenda može se spustiti maksimalno 50 % svojega hoda.

DIP-2	**Kašnjenje centralizirane aktivacije.** Kako bi se izbjeglo zbrajanje uklopnih struja motora kada se upotrebljava centralizirano upravljanje, moguće je namjestiti odgodu aktivacije za svaki pojedini uređaj. Dok je DIP2 u položaju ON, naredba za centralizaciju bit će bistabilnog tipa (čovjek odsutan) i za „kombinirani" i za „pojedinačni" način rada. Vremena odgode odnose se na fiksne vrijednosti. **Pozor** Centralizacija se aktivira samo ako se odabere jedno od triju unaprijed namještenih vremena kako je navedeno u nastavku: • Sklopku DIP 2 postavite na ON pa istovremeno dodirnite dodirna područja UP i DOWN na 1" (samo na modelu GW10921) • LED žaruljice počinju polako treperiti. • za odabir vrijednosti odgode: - jedan dodir na dodirno područje UP, 1 impuls ciklusa obiju LED žaruljica: odgoda 0" - drugi dodir na dodirno područje UP, 2 impulsa ciklusa obiju LED žaruljica: odgoda 5" - treći dodir na dodirno područje UP, 3 impulsa ciklusa obiju LED žaruljica: odgoda 10" između dva uzastopna dodira mora proći najmanje 500 mS. Za potvrdu istovremeno dodirnite dodirna područja UP i DOWN na 3": Dvostruko treperenje LED žaruljica potvrđuje da je postavka spremljena i da se vraćate na redovan rad. **NAPOMENA:** Ako valja reprogramirati vremena, kako biste se vratili u fazu programiranja, sklopku DIP 2 valja pomaknuti na OFF pa zatim vratiti na ON. Prethodno uneseno programiranje briše se.
DIP-3	**Reguliranje vremena rada (standardna vrijednost 120").** Kako bi se zajamčio ispravan rad kombiniranog načina rada, valja namjestiti vrijeme rada. Postupite kako je navedeno u nastavku: • Spustite roletu/tendu tako da dosegne donju krajnju sklopku. • Sklopku DIP 3 postavite na ON – LED žaruljice počinju treperiti. • Kratko dodirnite (<0,5") dodirno područje UP kako bi se roleta/tenda automatski podigla – LED žaruljice počnu trajno svijetliti. • Kada roleta/tenda dosegne gornju krajnju sklopku, kratko dodirnite dodirno područje DOWN (<0,5") - LED žaruljice ponovno počinju treperiti, a roleta/tenda se kreće 1" DOWN i 1" UP (kako bi se potvrdilo da je postavka spremljena). • Sklopku DIP 3 vratite u položaj OFF – povratak u redovan način rada.

Br.	Opis primjera spajanja navedenih na sl. V
2	Modul rolete na dodir priključen na opterećenje
3	Modul rolete na dodir priključen na opterećenje i povezan kabelima za upravljanje preko vanjskog upravljanja (spojnice 3 i 4), s funkcijom lokalnog upravljanja
4	3 modula rolete priključena na opterećenje i povezana kabelima za upravljanje preko vanjskog upravljanja (spojnice 3 i 4), s funkcijom centraliziranog upravljanja

Izlazni kontakti
Uređaj prima naredbe i izvodi radnje **UP/DOWN** prema opterećenju (motor) koji je priključen na izlaz. Predviđena je aktivacija bistabilna (čovjek odsutan) ili monostabilan (čovjek prisutan). Kada primi naredbu **STOP**, uređaj otvara izlazni kontakt i blokira kretanje motora.
Pomoćni ulazi
Uređaj ima dva neovisna pomoćna ulaza (na njih se mogu spojiti pomoćni dodirni upravljački elementi ili tradicionalne tipke*, senzori itd.), koji mogu služiti za kontrolu lokalnog opterećenja (uz prednja dodirna područja) ili za primanje centraliziranog upravljanja. Oba dva pomoćna ulaza mora se spojiti na fazu (L).
Napomena*: U slučaju tipki sa žaruljicom žaruljica mora biti spojena izravno između faze (L) i neutralnog vodiča (N).

PONAŠANJE U SLUČAJU ISPADA I PONOVNA USPOSTAVA NAPAJANJA

Kod nestanka napajanja, opterećenje spojeno na uređaj prestaje se napajati. Vrijednosti postavki ostaju postavljene. Kod povratka napajanja opterećenje je u statusu ISKLJUČENO (otvoreni izlazni kontakti).

MONTAŽA

⚠ **PAŽNJA:** Radnje koje slijede valja obaviti dok u sustavu nema napona!

⚠ **POZOR:** Uvjerite se da je faza (L) uređaja zaštićena automatskim prekidačem s nazivnom strujom od maks. 6 A!

⚠ **PAŽNJA:** SKLOPCI DIP moguće je pristupiti samo pomoću izoliranih instrumenata za električne radove do 2500 V AC

Vidi sheme spajanja navedene na **sl. F**. Spojnice su označene brojevima i uređaj valja povezati kabelima na sljedeći način (**sl. F1**):
1. OUT 1 – Izlazni kontakt s potencijalom
2. OUT 2 – Izlazni kontakt s potencijalom
3. IN2 – ulaz lokalnog ili centraliziranog upravljanja (100 - 240 V AC 50/60 Hz)
4. IN1 – ulaz lokalnog ili centraliziranog upravljanja (100 - 240 V AC 50/60 Hz)
5. Faza napajanja
6. Neutralno napajanja

ODRŽAVANJE

Za eventualno čišćenje maske upotrijebite suhu krpu.

TEHNIČKI PODACI

Napajanje	100 ÷ 240 VAC, 50/60 Hz
Pomoćni ulazi	2
Maks. duljina kabela za pomoćne ulaze.	50 m
Broj modula ChoruSmart	1
Izlazni kontakt (x2)	2,3 A cosφ 0,6 (100 V AC) 2,3 A cosφ 0,6 (240 V AC)
Prednja svjetlosna signalizacija	2 LED žaruljice plave boje
Elementi za zvučnu signalizaciju	Zujalica
Spojnice	Vijčane, presjek maks 1,5 mm^2
Prostor	Unutarnji, suhi prostor
Radna temperatura	-5°C ÷ +45 °C
Temperatura skladištenja	-25°C ÷ +70 °C
Relativna vlažnost (bez kondenzacije)	Maks. 93%
Stupanj zaštite	IP20 (s montiranom maskom)
Referentno zakonodavstvo	Direktiva 2014/35/EU o niskom naponu (LVD) Direktiva 2014/30/EU o elektromagnetskoj kompatibilnosti (EMC) Direktiva RoHS 2011/65/EU + 2015/863 EN 60669-2-1; EN 60699-1; EN IEC63000

Zaštita
Modul rolete sadrži internu zaštitu od prekomjernih temperatura (obnovljivu). Kada se zaštita aktivira, ugašene su prednje LED žaruljice.

Punto di contatto indicato in adempimento ai fini delle direttive e regolamenti UE applicabili:
Contact details according to the relevant European Directives and Regulations:
GEWISS S.p.A. Via D.Bosatelli, 1 IT-24069 Cenate Sotto (BG) Italy tel: +39 035 946 111 E-mail: qualitymarks@gewiss.com

According to applicable UK regulations, the company responsible for placing the goods in UK market is:
GEWISS UK LTD - Unity House, Compass Point Business Park, 9 Stocks Bridge Way, ST IVES Cambridgeshire, PE27 5JL, United Kingdom tel: +44 1954 712757 E-mail: gewiss-uk@gewiss.com

+39 035 946 111
8:30 - 12:30 / 14:00 - 18:00
lunedì - venerdì / monday - friday

www.gewiss.com

cod.7617000257
ULTIMA REVISIONE 01/2024