CHORUSMART

IT EN FR ES DE PT RO SL HU TR AR IW MK SQ HR

MODULO TAPPARELLA ASSIALE CONNESSO
CONNECTED AXIAL ROLLER SHUTTER MODULE
MODULE STORE AXIAL CONNECTÉ
MÓDULO PERSIANA AXIAL CONECTADO

GWA1231

GWA1232

B

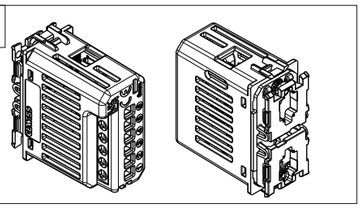

F

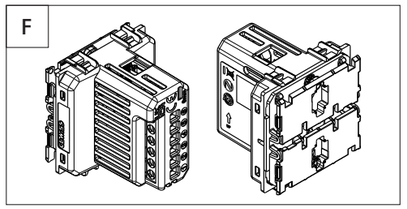

C

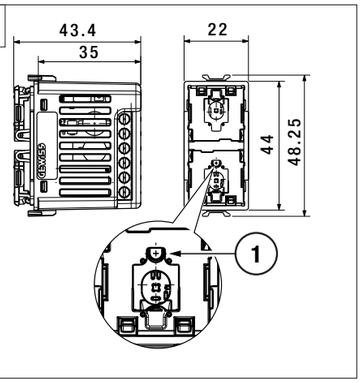

G

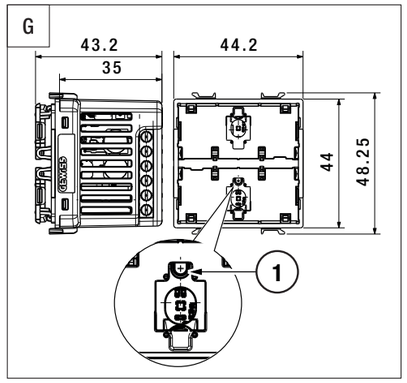

D

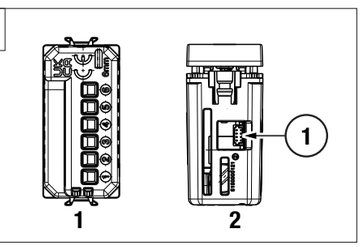

H

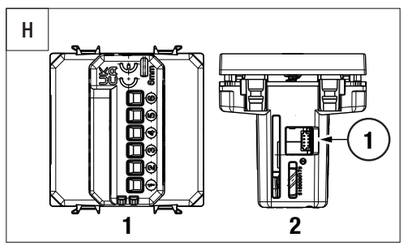

E

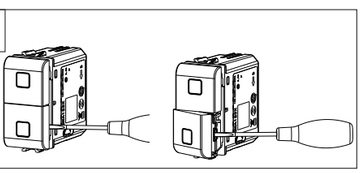

I

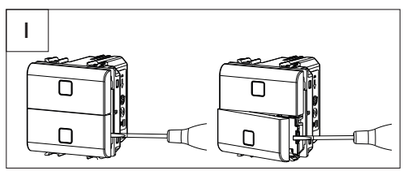

L

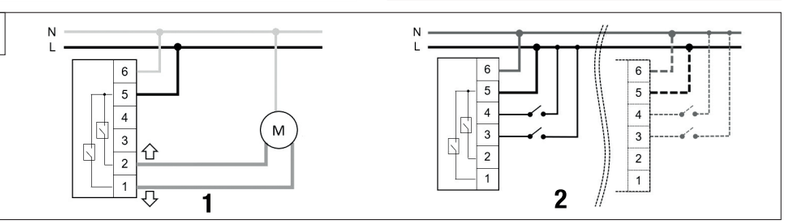

ITALIANO

- La sicurezza dell'apparecchio è garantita solo con l'adozione delle istruzioni di sicurezza e di utilizzo; pertanto, è necessario conservarle. Assicurarsi che queste istruzioni siano ricevute dall'installatore e dall'utente finale.
- Questo prodotto dovrà essere destinato solo all'uso per il quale è stato espressamente concepito. Ogni altro uso è da considerarsi improprio e/o pericoloso. In caso di dubbio contattare il SAT Servizio Assistenza Tecnica GEWISS.
- Il prodotto non deve essere modificato. Qualsiasi modifica annulla la garanzia e può rendere pericoloso il prodotto.
- Il costruttore non può essere considerato responsabile per eventuali danni derivati da usi impropri, erronei e manomissioni del prodotto acquistato.

Punto di contatto indicato in adempimento ai fini delle direttive e regolamenti UE applicabili:

GEWISS S.p.a. Via A. Volta, 1 - 24069 Cenate Sotto (BG) - Italy
Tel.: +39 035 946 111 - qualitymarks@gewiss.com

ATTENZIONE: Disinserire la tensione prima di procedere all'installazione o qualsiasi altro intervento sull'apparecchio.

Il simbolo del cassonetto barrato, ove riportato sull'apparecchiatura o sulla confezione, indica che il prodotto alla fine della propria vita utile deve essere raccolto separatamente dagli altri rifiuti. Al termine dell'utilizzo, l'utente dovrà farsi carico di conferire il prodotto ad un idoneo centro di raccolta differenziata oppure di riconsegnarlo al rivenditore all'atto dell'acquisto di un nuovo prodotto. Presso i rivenditori con superficie di vendita di almeno 400 m^2 è possibile consegnare gratuitamente, senza obbligo di acquisto, i prodotti da smaltire con dimensioni inferiori a 25 cm. L'adeguata raccolta differenziata per l'avvio successivo dell'apparecchiatura dimessa al riciclaggio, al trattamento e allo smaltimento ambientalmente compatibile contribuisce ad evitare possibili effetti negativi sull'ambiente e sulla salute e favorisce il reimpiego e/o riciclo dei materiali di cui è composta l'apparecchiatura. GEWISS partecipa attivamente alle operazioni che favoriscono il corretto reimpiego, riciclaggio e recupero delle apparecchiature elettriche ed elettroniche.

CONTENUTO DELLA CONFEZIONE

n.1 Modulo tapparella assiale connesso
n.1 Manuale d'installazione (per la versione completa del manuale di installazione ed uso, scansionare il QR code).

INFORMAZIONI GENERALI

Dispositivo connesso, da incasso, per il comando di un motore per la movimentazione di tapparelle, tende, veneziane, avvolgibili, ecc. attraverso 2 contatti di uscita interbloccati con potenziale. Il dispositivo è dotato di due relè che permettono di pilotare un motore 100-240 Vac, 50 / 60 Hz per il controllo del movimento nelle due direzioni di salita e discesa.
Il dispositivo è dotato di due pulsanti frontali per la movimentazione verso l'alto e verso il basso e per la regolazione dell'inclinazione delle lamelle.
Il dispositivo è predisposto per alimentare e gestire la PLACCA EGO SMART (GW16003SXX, GW16004SXX, GW16022SXX) all'interno della quale deve essere ospitato. Utilizzato in abbinamento con la PLACCA EGO SMART, è possibile l'invio di due ulteriori comandi Zigbee attivabili dai pulsanti frontali del dispositivo quando dalla PLACCA EGO SMART si abilita la modalità doppia funzione o funzionalità "SHIFT". Il dispositivo può essere abbinato e comandato via Zigbee da tutti i dispositivi connessi Zigbee, inclusa la pulsantiera 4 comandi connessa (GWA1291). Il dispositivo opera come "router" Zigbee, ovvero effettua l'inoltro verso altri dispositivi dei messaggi Zigbee.
Dotato di 2 ingressi (a cui si possono collegare comandi assiali ausiliari, pulsanti e interruttori tradizionali, sensori, ecc.) per replicare la movimentazione locale del motore ad esso collegato o per l'invio di comandi e stati Zigbee.
Senza i tasti montati è possibile accedere al pulsante frontale **(Vedi Fig. C e G, Punto ①)** che consente, se premuto con strumenti isolati per lavori elettrici fino a 2500 Vac, l'apertura e chiusura della rete Zigbee oltre che il ripristino del dispositivo alle condizioni, configurazione, di fabbrica (Factory Reset).
NOTE: Il dispositivo deve essere completato utilizzando una delle due tipologie di tasto frontale disponibili: con diffusore o predisposto per l'inserimento di una delle lenti con simbolo (codici lenti GW105xxA). Il GWA1231 deve essere completato con i tasti GW1x553S (Lente non inclusa) o GW1x557S; il GWA1232 deve essere completato con i tasti GW1x554S (Lenti non incluse) o GW1x558S.

ATTENZIONE: il motore deve essere dotato di un sensore di fine corsa oppure di una frizione autonoma!

FUNZIONI

Il dispositivo riceve comandi ed effettua attuazioni mediante le uscite a relè interbloccato logicamente; l'attuazione prevista è di tipo:
- MOVIMENTAZIONE: SU/GIÙ/STOP
- POSIZIONE %
- REGOLAZIONE LAMELLE APERTURA/CHIUSURA
- SCENARI
- ALLARME METEO
- CALIBRAZIONE AUTOMATICA

MOVIMENTAZIONE: SU/GIÙ/STOP
Il dispositivo è in grado di movimentare in salita o in discesa il motore, a seconda del comando che riceve dalla rete o a seguito della pressione prolungata di uno dei due tasti frontali. La movimentazione si arresta in automatico al raggiungimento del limite di corsa superiore o inferiore del carico oppure alla ricezione del comando STOP (Pressione breve di uno o di entrambi i pulsanti,).
"MOVIMENTAZIONE: SU/GIU/STOP CON FUNZIONE "UOMO PRESENTE" ATTIVA
I comandi di movimentazione verso l'alto e verso il basso richiedono la pressione continuativa dei pulsanti frontali del dispositivo. Il rilascio di questi comporta l'arresto immediato della movimentazione.
POSIZIONE %
Tramite la app è possibile decidere la percentuale esatta di apertura della tapparella/veneziana (Il limite del 100% corrisponde al motore completamente abbassato mentre lo 0% corrisponde al motore completamente alzato).
REGOLAZIONE DELLE LAMELLE APERTURA/CHIUSURA
Il dispositivo è in grado di regolare l'inclinazione delle lamelle della veneziana tramite una pressione breve dei pulsanti frontali (Pulsante superiore per l'apertura delle lamelle, pulsante inferiore per chiusura delle lamelle) con veneziana non in movimento.
SCENARI
Il dispositivo è in grado di memorizzare ed eseguire uno o più scenari associando ad ogni scenario una altezza % del carico e, se veneziana, una inclinazione delle lamelle ben definita.
Il numero massimo di scenari gestibili è 16.
ALLARME METEO
Per prevenire che eventi atmosferici danneggino la tapparella/veneziana, è possibile interfacciare il dispositivo con sensori meteo (sensore pioggia, sensore vento ecc.) che permettono di automatizzare dei movimenti preventivi della tapparella/veneziana, in modo tale da salvaguardarne il funzionamento.
Il dispositivo è in grado di gestire fino a 5 sensori contemporaneamente.
CALIBRAZIONE AUTOMATICA
Il dispositivo calcola la posizione percentuale del carico collegato sulla base del tempo di corsa impostato ed in funzione dei comandi di movimentazione che esegue. Per evitare disallineamenti tra la posizione calcolata dall'attuatore e quella che si presenta nella realtà il dispositivo si riallinea ogni volta che raggiunge uno dei due fine corsa. Il dispositivo si riallinea in maniera automatica se per un qualsiasi motivo esso non dovesse raggiungere uno dei due fine corsa per almeno 29 movimenti consecutivi, in tal caso, alla ricezione di un nuovo comando che non comporta il raggiungimento di uno dei limiti (comando posizione % o scenario), viene automaticamente eseguito un movimento fino al limite superiore (Completamente alzato) prima di eseguire il comando ricevuto. Inoltre, se viene rilevato un comando di stop durante la procedura di calibrazione, il dispositivo si arresta.
CALIBRAZIONE AUTOMATICA CON FUNZIONE "UOMO PRESENTE" ATTIVA
Come per la calibrazione automatica, anche in questo caso questa avviene qualora il dispositivo non raggiunga uno dei due fine corsa per almeno 29 movimenti consecutivi. La calibrazione viene avviata alla ricezione del trentesimo comando. Ciò che differenza questa funzione della normale calibrazione automatica è che al termine della calibrazione, il dispositivo viene portato al 50% della sua chiusura, se il trentesimo comando ricevuto prevede una chiusura superiore alla soglia del 50%. Se il trentesimo comando ricevuto prevede una chiusura inferiore al 50%, al termine della calibrazione, il dispositivo esegue il comando ricevuto.
Inoltre, se viene rilevato un comando di stop durante la procedura di calibrazione, il dispositivo si arresta.
Ingressi ausiliari
Il dispositivo è dotato di due ingressi ausiliari indipendenti che possono essere utilizzati per controllare il carico locale (in aggiunta ai pulsanti frontali) o per inviare comandi Zigbee indipendenti ad altri dispositivi di attuazione presenti nella rete Zigbee. I due ingressi ausiliari possono essere collegati entrambi alla fase oppure al neutro **(Non è consentito avere un ingresso collegato alla fase e l'altro al neutro, vedi Fig. L, 2).**
Ognuno degli ingressi può svolgere una delle funzioni elencate qui di seguito:
- Controllo carico locale
- Invio comandi o stati Zigbee
  - Comando ON/OFF/TOGGLE
  - Comando ON Temporizzato (luce scale)
  - Stato sensori filari (binari, stato 0/1)
  - Comando tende e tapparelle con pulsante singolo o doppio
  - Comando dimmer con pulsante singolo o doppio
  - Allarme
  - Comando Scenario

Doppia funzione (SHIFT)
Il dispositivo se montato all'interno di una PLACCA EGO SMART permette di gestire una seconda funzione associata alla pressione di ciascuno dei due tasti frontali. Abilitata la funzione "SHIFT" sulla PLACCA EGO SMART, premendo uno dei tasti frontali, sarà possibile gestire l'invio di due comandi distinti o scenari Zigbee diretti ad altri dispositivi presenti nell'impianto.
LED frontale di segnalazione stato
Personalizzazione luminosità dei LED nei due stati di movimentazione in corso e di carico non in movimento (Localizzazione notturna).

SEGNALAZIONI DI STATO

LED	Stato
Rosso fisso	Dispositivo non configurato
Rosso lampeggiante	Allarme sovraccarico* o malfunzionamento**
Giallo fisso	Avvio dispositivo o allarme meteo***
Blu fisso 100% luminosità	Normale funzionamento (Default): carico in movimento
Blu fisso 50% luminosità	Normale funzionamento (Default): carico non in movimento
Blu lampeggiante	Identificazione dispositivo in corso
Verde fisso	Apertura rete Zigbee
Verde/Rosso alternati	Ripristino delle condizioni di fabbrica

Allarmi:
*** Sovraccarico**: alla rilevazione di un eccessivo assorbimento, l'alimentazione del motore che movimenta il carico viene interrotta e il LED si colora di rosso lampeggiante (un lampeggio al secondo). Dopo aver eliminato la causa scatenante, inviare un comando al dispositivo tramite la app oppure agendo direttamente da locale. Il dispositivo proverà ad alimentare il motore che movimenta il carico per 5 secondi durante i quali il LED rimane rosso lampeggiante (tre lampeggi al secondo). Se la condizione di allarme è superata, il LED torna a segnalare lo stato del carico.
****Malfunzionamento**: alla mancata rilevazione di assorbimento da parte del carico a seguito di un comando di movimentazione (Relè incollati, carico scollegato, ecc.), il LED si colora di rosso lampeggiante (tre lampeggi al secondo) per 5 secondi al termine dei quali il LED torna a segnalare lo stato del carico. L'allarme verrà riproposto ogni volta che il dispositivo riceve un comando e il problema non viene risolto.
*****Meteo**: se almeno uno dei sensori presenti nell'impianto attiva l'allarme meteo, il dispositivo porta il carico nello stato preimpostato per la condizione di allarme meteo e il LED si colora di giallo fisso. Al superamento della condizione di allarme, il dispositivo riporta il carico nella condizione dell'ultimo comando ricevuto il LED torna a segnalare lo stato del carico.
Apertura/Chiusura rete Zigbee
Per aprire la rete Zigbee (Attivazione Permit Join) consentendo agli altri dispositivi di unirsi alla rete Zigbee, effettuare una pressione singola del pulsante frontale **(Vedi Fig. C e G, Punto ①)**. Il LED frontale si colora di verde. Premere nuovamente per effettuare la chiusura della rete. La rete Zigbee viene comunque chiusa dopo 15 minuti dalla sua apertura.
Factory Reset
Per resettare il dispositivo e riportarlo alla condizione di fabbrica, tenere premuto il pulsante locale centrale **(Vedi Fig. C e G, Punto ①),** per più di 10 secondi.

COMPORTAMENTO ALLA CADUTA E AL RIPRISTINO DELL'ALIMENTAZIONE

Alla caduta di tensione i contatti dei relè di uscita si aprono. Al ripristino della tensione di alimentazione, le uscite restano non alimentate e viene assunto che la posizione sia la stessa che tapparella/veneziana aveva all'istante della caduta. Se alla caduta dell'alimentazione la tapparella/veneziana non ha ancora raggiunto il limite di corsa richiesto da un eventuale allarme, al ripristino riprenderà il movimento da dove è stato interrotto fino al raggiungimento della posizione richiesta dall'allarme.

MONTAGGIO

ATTENZIONE: assicurarsi che la fase (L) del dispositivo sia protetta da un interruttore automatico con corrente nominale max. di 10A!

ATTENZIONE: le seguenti operazioni devono essere eseguite in assenza di tensione nell'impianto!

ATTENZIONE: per la rimozione dei tasti frontali, fare riferimento alla **Fig. E e I.** Fare leva nei punti indicati. Non fare leva in altri punti: potrebbe danneggiare irrimediabilmente il dispositivo!

Fare riferimento allo schema di collegamento **(Fig. L)** e alla **Fig. D/H** per i morsetti.
I morsetti sono numerati e il dispositivo deve essere cablato nel seguente modo:
1. Uscita NA relè 2: GIÙ
2. Uscita NA relè 1: SU
3. Ingresso ausiliario 2
4. Ingresso ausiliario 1
5. Fase di alimentazione
6. Neutro di alimentazione

Per il collegamento alla PLACCA EGO SMART inserire il cavetto di collegamento nella morsettiera presente sul lato superiore del dispositivo (**Vedi Fig. D e H, 2, punto ①**).

PROGRAMMAZIONE

Per poter programmare ed utilizzare il dispositivo, così come l'impianto smart home, è necessario scaricare la app Home Gateway App da Play Store o App Store.
Dati installazione rete Zigbee
Cod. installaz.: 00112233445566778899AABBCCDDEEFF
CRC: 0x8F52

MANUTENZIONE

Questo dispositivo è progettato per non necessitare di alcuna particolare attività di manutenzione. Per un'eventuale pulizia adoperare un panno asciutto.

DATI TECNICI

Alimentazione	100 – 240 V ac, 50/60 Hz
Ingressi ausiliari	2 (Tensione di alimentazione di rete)
Lunghezza max cavi ingressi aux	50m
Potenza max dissipata	2 W
N. moduli Chorusmart	GWA1231: 1 GWA1232: 2
Connessioni radio	Zigbee (IEEE 802.15.4)
Potenza in uscita	Zigbee 10 dBm
Raggio di trasmissione	Esterno: 100m in campo libero *
Contatti di uscita	2,3 A cosϕ 0,6 (100 V ac) 2,3 A cosϕ 0,6 (240 V ac)
Elementi di visualizzazione	LED di stato RGB
Morsetti	A vite, sezione max1.5 mm^2
Ambiente di utilizzo	Interno, luoghi asciutti
Temperatura di funzionamento	-5°C ÷ +45°C
Temperatura di stoccaggio	-25°C ÷ +70°C
Umidità relativa (Non condensante)	Max 93%
Grado di protezione	IP20**
Riferimenti normativi	Direttiva RoHS 2011/65/EU + 2015/863 Direttiva RED 2014/53/EU EN 60669-2-1 EN 60669-1 EN 301 489-1 EN 301 489-17 EN 300 328 EN IEC 63000

*** ATTENZIONE:** la portata all'interno è influenzata dalle condizioni installative (es. numero e tipologia delle pareti frapposte tra i dispositivi), è pertanto buona norma eseguire sempre dei test per determinare se la portata soddisfa le necessità di utilizzo.
****** A tasto montato.

ENGLISH

- The safety of the device is only guaranteed if the safety and usage instructions are respected; so keep them handy. Make sure these instructions are received by the installer and end user.
- This product must only be used for the purpose for which it was designed. Any other form of use should be considered improper and/or dangerous. If you have any doubts, contact the GEWISS SAT technical support service.
- The product must not be modified. Any modification will annul the warranty and may make the product dangerous.
- The manufacturer cannot be held liable for any damage if the product is improperly or incorrectly used, or tampered with.

Contact point indicated for the purpose of fulfilling the applicable EU directives and regulations:

GEWISS S.p.A. Via A. Volta, 1 - 24069 Cenate Sotto (BG) - Italy
Tel.: +39 035 946 111 - qualitymarks@gewiss.com

ATTENTION: Disconnect the mains voltage before installing the device or carrying out any work on it.

Where affixed on the equipment or package, the barred waste bin sign indicates that the product must be separated from other waste at the end of its working life for disposal. The user must take the worn product to a sorted waste centre, or return it to the retailer when purchasing a new one. Products ready for disposal and measuring less than 25cm can be consigned free of charge to dealers whose sales area covers at least 400m^2, without any purchase obligation. An efficient sorted waste collection for the environmentally friendly disposal of the used device, or its subsequent recycling, helps avoid the potential negative effects on the environment and people's health, and encourages the re-use and/or recycling of the construction materials. GEWISS actively takes part in operations that sustain the correct salvaging and re-use or recycling of electric and electronic equipment.

PACK CONTENTS

1 connected axial roller shutter module
1 installation manual (for the complete version of the installation and user manual, scan the QR code).

GENERAL INFORMATION

Flush-mounting connected device for commanding the motor that drives roller shutters, curtains, Venetian blinds, roller blinds, etc. via 2 interlocked output contacts with potential. The device is fitted with two relays for controlling a 100-240V AC, 50/60 Hz motor that regulates the up and down movement.
There are two front push-buttons for upward and downward movement, and for regulating the tilt of the slats.
The device is designed to power and manage the EGO SMART PLATE (GW16003SXX, GW16004SXX, GW16022SXX) that houses it. If used in combination with the EGO SMART PLATE, two additional ZigBee commands (activated using the front push-button of the device when the dual or "SHIFT" function is enabled via the EGO SMART PLATE) can be sent. The device can be combined, and commanded via ZigBee, with all the connected ZigBee devices including the 4-command push-button panel (GWA1291). It works as a ZigBee "router" - in other words, it forwards ZigBee messages to other devices.
It has 2 inputs (to which auxiliary axial commands, traditional push-buttons and one-way switches, sensors, etc. can be connected) for replicating the local movement of the motor connected to it, or for sending ZigBee commands and statuses.
If the button keys are not fitted, the front push-button **(See Fig. C and G, Point ①)** can be used; when pressed with insulated tools for electric tasks up to 2500V AC, it opens and closes the Zigbee network and also resets the factory configuration conditions (factory reset).
NB: The device must be completed with one of the two types of front button key available: with diffuser or designed to allow the insertion of one of the lenses with the symbol (lens codes GW105xxA). GWA1231 must be completed with the GW1x553S (lens not included) or GW1x557S button key; GWA1232 must be completed with the GW1x554S (lenses not included) or GW1x558S button key.

ATTENTION: the motor must be fitted with a limit switch sensor or an autonomous clutch!

FUNCTIONS

The device receives and implements commands by means of the logically interlocked relay outputs. The command may be:
- MOVEMENT: UP/DOWN/STOP
- POSITION %
- SLAT OPENING/CLOSURE ADJUSTMENT
- SCENES
- WEATHER ALARM
- AUTOMATIC CALIBRATION

MOVEMENT: UP/DOWN/STOP
The device can move the motor up or down, depending on the command it receives from the network or following a long press on one of the two front button keys. The movement stops automatically when the upper or lower load stroke limit is reached or when the STOP command (short press on one push-button or both) is received.
"MOVEMENT: UP/DOWN/STOP WITH "HOLD-TO-RUN" FUNCTION ACTIVE
The up and down movement commands require the front buttons on the device to be pressed continuously. Releasing the buttons causes the movement to stop immediately.
POSITION %
The app can be used to define the exact opening percentage of the roller shutter or Venetian blind (the 100% limit corresponds to the motor fully lowered, whereas 0% corresponds to the motor fully raised).
SLAT OPENING/CLOSURE ADJUSTMENT
The device adjusts the tilt of the Venetian blind slats following a short press on the front push-buttons (the upper button to open the slats, the lower one to close them) when the blind itself is not moving.
SCENES
The device can store and implement one scene or more, associating each scene with a load height % and, in the case of a Venetian blind, with a clearly defined slat tilt.
The maximum number of scenes that can be managed is 16.
WEATHER ALARM
To avoid damage to the roller shutter or Venetian blind because of bad weather, the device can be interfaced with weather sensors (rain/wind sensors, etc.) to enable the automation of preventive shutter/blind movements.
Up to 5 sensors can be managed simultaneously.
AUTOMATIC CALIBRATION
The device calculates the percentage position of the connected load on the basis of the stroke time set and the movement commands it executes. To avoid any misalignment between the position calculated by the actuator and the real position, the device is realigned every time it reaches one of the two end stroke points. The device realigns itself automatically if, for any reason, it doesn't reach one of the two end stroke points in at least 29 consecutive movements. In this case, when a new command (not involving one of the limits - i.e. a position % command or a scene) is received, a movement to the upper limit(fully raised) is automatically made before the new command is implemented. Furthermore, if a stop command is detected during the calibration procedure, the device stops.
AUTOMATIC CALIBRATION WITH "HOLD-TO-RUN" FUNCTION ACTIVE
As for automatic calibration, also in this case this takes place when the device does not reach one of the two limit switches for at least 29 consecutive movements. Calibration starts when the 30th command is received. What makes this function different than normal automatic calibration is that at the end of calibration, the device is closed 50%, if the 30th command received is for a closure above a threshold of 50%. If the 30th command received is for a closure of less than 50%, at the end of calibration the device performs the received command.
Furthermore, if a stop command is detected during the calibration procedure, the device stops.
Auxiliary inputs
The device has two independent auxiliary inputs that can be used to control the local load (in addition to the front push-buttons) or to send independent ZigBee commands to other implementation devices in the ZigBee network. These two auxiliary inputs can both be connected to the phase or neutral **(but it is not permitted to connect one to phase and the other to neutral - see Fig. L, 2).**
Each input can fulfil one of the functions listed below:
- Control of a local load
- Sending of Zigbee commands or statuses
  - ON/OFF/TOGGLE command
  - Timed ON command (stair-light)
  - Wired sensor status (binary, status 0/1)
  - Command of curtains and roller shutters with single or double push-button
  - Command of a dimmer with single or double push-button
  - Alarm
  - Scene command

Dual function (SHIFT)
If the device is mounted in an EGO SMART PLATE, it can manage a second function associated with the pressing of the two front button keys. When the "SHIFT" function is enabled on the EGO SMART PLATE, the pressing of one of the front button keys determines the sending of two distinct commands or ZigBee scenes to other devices in the system.
Front status signalling LED
Customisation of the LED light intensity in the two conditions of movement in progress and load not moving (night-time localisation).

STATUS NOTIFICATIONS

LED	Status
Fixed red	Device not configured
Flashing red	Overload* or malfunction** alarm
Fixed yellow	Device start-up or weather alarm***
Fixed blue (100% brightness)	Normal operation (default): load moving
Fixed blue (50% brightness)	Normal operation (default): load not moving
Flashing blue	Device identification in progress
Fixed green	ZigBee network opening
Alternating green/red	Factory conditions reset

Alarms:
*** Overload**: if excessive draw is detected, supply to the motor that moves the load is deactivated and the LED flashes red (one flash per second). After eliminating the cause, send a command to the device via the app or directly (locally). The device will attempt to power the motor that moves the load for 5 seconds, during which the LED continues to flash red (three flashes per second). If the alarm condition has been resolved, the LED will go back to showing the load status again.
****Malfunctioning**: if draw by the load is not detected following a movement command (relays jammed, load disconnected, etc.), the LED flashes red (three flashes per second) for 5 seconds, after which it goes back to showing the load status. The alarm will be repeated every time the device receives a command and the problem is not resolved.
*****Weather**: if at least one of the sensors in the system activates the weather alarm, the device brings the load to the pre-set status for the weather alarm condition and the LED turns yellow. When the alarm condition has been resolved, the device brings the load back to the condition of the last command received and the LED goes back to showing the load status.
Opening/closing the ZigBee network
To open the Zigbee network (Permit Join Activation) and allow the other devices to join it, press the front push-button once **(See Fig. C and G, Point ①)**. The front LED will turn green. Press again to close the network. In any case, the Zigbee network will be closed 15 minutes after being opened.
Factory reset
To reset the device and return it to the factory condition, press and hold the central local push-button **(See Fig. C and G, Point ①),** for over 10 seconds.

BEHAVIOUR WITH POWER FAILURE AND WHEN THE POWER SUPPLY IS RESTORED

When there is a power failure, the contacts of the output relays open. When the power supply returns, the outputs remain unpowered and it is assumed that the position is the same that the roller shutter or Venetian blind had in the moment of the power failure. If, at the moment of the power supply failure, the roller shutter / Venetian blind had not yet reached the limit switch required by a possible alarm, it will now resume its movement from the point where it was interrupted until it reaches the position requested by the alarm.

ASSEMBLY

ATTENTION: make sure the device line conductor (L) is protected by a circuit breaker with a maximum rated current of 10A!

ATTENTION: the following operations must only be carried out when the system is not powered!

ATTENTION: to remove the front button keys, refer to **Fig. E and I.** Apply a lever only in the points indicated. Levering in any other points may cause irreparable damage to the device!

Refer to the connection diagram **(Fig. L)** and to **Fig. D/H** for the terminals.
The terminals are numbered, and the device must be wired in the following way:
1. NO output, relay 2: DOWN
2. NO output, relay 1: UP
3. Auxiliary input 2
4. Auxiliary input 1
5. Power supply phase
6. Power supply neutral

To connect to the EGO SMART PLATE, insert the connection wire in the terminal block on the upper side of the device (**See Fig. D and H, 2, Point** ①).

PROGRAMMING

To program and use the device and the smart home system, download the Home Gateway app from Play Store or App Store.
ZigBee network installation data
Installation code: 00112233445566778899AABBCCDDEEFF
CRC: 0x8F52

MAINTENANCE

This device is designed in such a way that it requires no particular maintenance. If you want to clean it, use a dry cloth.

TECHNICAL DATA

Power supply	100 – 240V AC, 50/60 Hz
Auxiliary inputs	2 (mains supply voltage)
Max. cable length (aux. inputs)	50m
Max dispersible power	2 W
No. of Chorusmart modules	GWA1231: 1
	GWA1232: 2
Radio connections	ZigBee (IEEE 802.15.4)
Output power	ZigBee 10 dBm
Transmission radius	External: 100m in free field *
Output contacts	2.3 A cosϕ 0.6 (100V AC) 2.3 A cosϕ 0.6 (240V AC)
Visualisation elements	RGB status LED
Terminals	Screw-type, max section 1.5 mm^2
Usage environment	Dry indoor places
Operating temperature	-5°C to +45°C
Storage temperature	-25°C to +70°C
Relative humidity (non-condensative)	Max. 93%
Degree of protection	IP20**
Reference Standards	RoHS Directive 2011/65/EU + 2015/863
	RED Directive 2014/53/EU
	EN 60669-2-1
	EN 60669-1
	EN 301 489-1
	EN 301 489-17
	EN 300 328
	EN IEC 63000

*** ATTENTION:** the capacity is affected by the installation conditions (e.g. the number and type of walls between the devices), so it is always advisable to run tests to confirm that the real capacity meets the requirements.
****** With the button key installed.

FRANÇAIS

- La sécurité de l'appareil n'est garantie que si les consignes de sécurité et d'utilisation sont observées ; aussi, s'avère-t-il nécessaire de les conserver. S'assurer que ces consignes ont été reçues par l'installateur et par l'utilisateur final.
- Ce produit est uniquement destiné à l'usage pour lequel il a été expressément conçu. Toute autre utilisation est considérée comme impropre et/ou dangereuse. En cas de doute, contacter le service d'assistance technique SAT GEWISS.
- Le produit ne doit pas être modifié. Toute modification invalide la garantie et peut rendre le produit dangereux.
- Le constructeur ne peut être tenu pour responsable des dommages éventuels dérivant d'un usage impropre, erroné ou bien d'une altération du produit acheté.

Point de contact indiqué en application des directives et des réglementations UE :

GEWISS S.p.a. Via A. Volta, 1 - 24069 Cenate Sotto (BG) - Italie
Tel.: +39 035 946 111 - qualitymarks@gewiss.com

ATTENTION : Couper la tension du réseau avant de procéder à l'installation ou à toute autre intervention sur l'appareil.

Le symbole de la poubelle barrée, là où il est reporté sur l'appareil ou l'emballage, indique que le produit en fin de vie doit être collecté séparément des autres déchets. Au terme de la durée de vie du produit, l'utilisateur devra se charger de le remettre à un centre de collecte différenciée ou bien au revendeur lors de l'achat d'un nouveau produit. Il est possible de remettre gratuitement, sans obligation d'achat, les produits à évacuer d'une dimension inférieure à 25 cm aux revendeurs dont la surface de vente est d'au moins 400 m^2. La collecte différenciée et l'envoi successif de l'appareil en fin de vie au recyclage, au traitement et à l'élimination compatible avec l'environnement contribue à éviter les effets négatifs sur l'environnement et sur la santé et favorise le réemploi et/ou le recyclage des matériaux dont est composé l'appareil. Gewiss participe activement aux opérations favorisant le réemploi, le recyclage et la récupération des appareils électriques et électroniques.

CONTENU DE LA CONFECTION

1 Module de store axial connecté
1 Manuel d'installation (pour la version complète du manuel d'installation et d'utilisation, scanner le code QR).

INFORMATIONS GÉNÉRALES

Dispositif connecté, à encastrer, de commande d'un moteur de déplacement de stores, de rideaux, de stores vénitiens, de stores enroulables, etc. à travers 2 contacts verrouillés de sortie à potentiel. Le dispositif est muni de deux relais permettant de piloter un moteur 100-240 Vca, 50 / 60 Hz pour le contrôle du mouvement dans les deux directions de montée et de descente.
Le dispositif est muni de deux boutons-poussoirs frontaux de déplacement vers le haut et vers le bas et de réglage de l'inclinaison des lamelles.
Le dispositif est préparé pour alimenter et pour gérer la PLAQUE EGO SMART (GW16003SXX, GW16004SXX, GW16022SXX) à l'intérieur de laquelle il doit être logé. Utilisé en association avec la plaque EGO SMART, on pourra envoyer deux autres commandes Zigbee activables par les boutons-poussoirs frontaux du dispositif lorsque, depuis la plaque EGO SMART, on habilite la modalité de double fonction ou la fonctionnalité SHIFT. Le dispositif peut être associé et commandé, via Zigbee, par tous les dispositifs connectés au Zigbee, y compris le tableau à 4 commandes raccordé (GWA1291). Le dispositif opère comme routeur Zigbee, c'est-à-dire qu'il transmet des messages Zigbee vers d'autres dispositifs.
Muni de 2 entrées (auxquelles on pourra raccorder des commandes axiales auxiliaires, des boutons-poussoirs, des interrupteurs traditionnels, des capteurs, etc.), pour répliquer la commande locale du moteur raccordé ou pour envoyer des commandes et des états Zigbee.
Lorsque les touches ne sont pas montées, il est possible d'accéder au bouton-poussoir frontal **(voir Fig. C et G, Point** ①) qui permet, s'il est enfoncé à l'aide d'outils isolés jusqu'à 2 500 Vca, l'ouverture et la fermeture du réseau Zigbee ainsi que la restauration du dispositif aux réglages et à la configuration d'usine (Factory Reset).
REMARQUES : Le dispositif doit être complété par l'un des deux types de touche frontale disponibles : avec diffuseur ou préparée à l'insertion de l'une des lentilles avec symbole (codes des lentilles GW105xxA). Le GWA1231 doit être complété par les touches GW1x553S (lentille non incluse) ou GW1x557S ; le GWA1232 doit être complété par les touches GW1x554S (lentilles non incluses) ou GW1x558S.

ATTENTION : le moteur doit être muni d'un capteur de fin de course ou d'une friction autonome !

FONCTIONS

Le dispositif reçoit des commandes et exécute les actionnements à travers les sorties à relais verrouillées logiquement; l'actionnement prévu est du type :
- DÉPLACEMENT : HAUT / BAS / ARRÊT
- POSITION %
- RÉGLAGE DES LAMELLES EN OUVERTURE ET EN FERMETURE
- SCÉNARIOS
- ALARME MÉTÉO
- ÉTALONNAGE AUTOMATIQUE

DÉPLACEMENT : HAUT / BAS / ARRÊT
Le dispositif est en mesure de déplacer le moteur en montée ou en descente, selon la commande reçue du réseau ou à la suite de la pression prolongée de l'une des touches frontales. Le déplacement s'arrête automatiquement à l'obtention de la limite de course supérieure ou inférieure de la charge ou bien à la réception de la commande d'arrêt STOP (pression brève sur l'un ou sur les deux boutons-poussoirs).
« DÉPLACEMENT : VERS LE HAUT/VERS LE BAS/ARRÊT AVEC FONCTION « HOMME PRÉSENT » ACTIVÉE
Les commandes de déplacement vers le haut et vers le bas requièrent une pression continue sur les boutons-poussoirs frontaux du dispositif. Le relâchement de ceux-ci comporte l'arrêt immédiat du déplacement.
POSITION %
L'appli permet de choisir le pourcentage d'ouverture des stores / vénitiennes (la limite de 100% correspond au moteur complètement abaissé et la limite de 0% correspond au moteur complètement monté).
RÉGLAGE DES LAMELLES EN OUVERTURE ET EN FERMETURE
Le dispositif est en mesure de régler l'inclinaison des lamelles du store vénitien à travers une brève pression sur les boutons-poussoirs frontaux (bouton-poussoir supérieur pour l'ouverture des lamelles, bouton-poussoir inférieur pour la fermeture des lamelles) lorsque le store n'est pas en mouvement.
SCÉNARIOS
Le dispositif est en mesure de mémoriser et d'exécuter un ou plusieurs scénarios en associant, à chacun d'eux, une hauteur en pourcentage de la charge et, en cas de store vénitien, une inclinaison bien définie des lamelles.
Le nombre maximal de scénarios est de 16.
ALARME MÉTÉO
Afin de prévenir que des événements atmosphériques ne détériorent le store, on pourra interfacer le dispositif avec des capteurs météo (détecteur de pluie, de vent, etc.) permettant d'automatiser des mouvements préventifs du store et d'en sauvegarder le fonctionnement.
Le dispositif est en mesure de gérer jusqu'à 5 capteurs simultanément.
ÉTALONNAGE AUTOMATIQUE
Le dispositif calcule la position en pourcentage de la charge raccordée sur la base du temps de course imposé et des commandes de déplacement qu'il exécute. Pour éviter tout désalignement entre la position calculée par l'actionneur et la position réelle, le dispositif se réaligne chaque fois qu'il atteint l'un des fins de course. Le dispositif se réaligne automatiquement si, pour une raison quelconque, il n'atteint pas l'un des deux fins de course sur au moins 29 mouvements consécutifs ; dans ce cas, à la réception d'une nouvelle commande ne comportant pas l'obtention de l'une de ces limites (commande de position en % ou scénario), un mouvement a automatiquement lieu jusqu'à la limite supérieure (complètement relevé) avant d'exécuter la commande reçue. Par ailleurs, si une commande d'arrêt est détectée pendant la procédure d'étalonnage, le dispositif s'arrête.
ÉTALONNAGE AUTOMATIQUE AVEC FONCTION « HOMME PRÉSENT » ACTIVÉE
Comme pour l'étalonnage automatique, dans ce cas aussi, celui-ci a lieu lorsque le dispositif n'atteint pas l'un des deux fins de course sur au moins 29 commandes consécutives. L'étalonnage est lancé à la réception de la trentième commande. Ce qui différencie cette fonction de l'étalonnage automatique normal est qu'à la fin de l'étalonnage, le dispositif est placé à 50 % de sa fermeture, si la trentième commande reçue prévoit une fermeture supérieure au seuil de 50 %. Si la trentième commande reçue prévoit une fermeture inférieure à 50 %, à la fin de l'étalonnage, le dispositif exécute la commande reçue.
Par ailleurs, si une commande d'arrêt est détectée pendant la procédure d'étalonnage, le dispositif s'arrête.
Entrées auxiliaires
Le dispositif est muni de deux entrées auxiliaires indépendantes pouvant être utilisées pour contrôler la charge locale (en ajout aux boutons-poussoirs frontaux) ou pour envoyer des commandes Zigbee indépendantes à d'autres dispositifs d'activation du réseau Zigbee. Les deux entrées auxiliaires peuvent être toutes deux raccordées à la phase ou au neutre **(Il n'est pas autorisé de relier une entrée à la phase et l'autre au neutre, voir Fig. L, 2).**
Chacune des entrées peut réaliser l'une des fonctions listées ci-dessous :
- Contrôle de la charge locale
- Envoi de commandes ou d'états Zigbee
  - Commande ON / OFF / TOGGLE
  - Commande ON temporisée (lumière des escaliers)
  - État des capteurs filaires (binaires, état 0/1)
  - Commande de stores ou de rideaux avec bouton-poussoir simple ou double
  - Commande du variateur avec bouton-poussoir simple ou double
  - Alarme
  - Commande du scénario

Double fonction (SHIFT)
S'il est monté à l'intérieur d'une PLAQUE EGO SMART, le dispositif permet de gérer une seconde fonction associée à la pression de chacune des deux touches frontales. Si la fonction SHIFT est habilitée sur la plaque EGO SMART, on pourra, en appuyant sur l'une des touches frontales, gérer l'envoi de deux commandes distinctes ou de scénarios Zigbee directs à d'autres dispositifs de l'installation.
Voyant frontal de signalisation d'état
Personnalisation de la luminosité des voyants dans deux états du déplacement en cours et de charge non en mouvement (localisation nocturne).

SIGNALISATIONS D'ÉTAT

Voyant	État
Rouge fixe	Dispositif non configuré
Rouge clignotant	Alarme de surcharge* ou de dysfonctionnement**
Jaune fixe	Démarrage du dispositif ou alarme météo***
Bleu fixe 100% de luminosité	Fonctionnement normal (par défaut) : charge en mouvement
Bleu fixe 50% de luminosité	Fonctionnement normal (par défaut) : charge pas en mouvement
Bleu clignotant	Identification du dispositif en cours
Vert fixe	Ouverture du réseau Zigbee
Vert / Rouge alternés	Réinitialisation aux réglages d'usine

Alarmes :
*** Surcharge** : à la détection d'une absorption excessive, l'alimentation du moteur déplaçant la charge est interrompue et le voyant passe au rouge clignotant (un clignotement par seconde). Après en avoir éliminé la cause, envoyer une commande au dispositif à l'aide de l'appli ou bien directement en local. Le dispositif essaiera d'alimenter le moteur déplaçant la charge pendant 5 s durant lesquelles le voyant reste rouge clignotant (trois clignotements par seconde). Si la condition d'alarme est acquittée, le voyant signale de nouveau l'état de la charge.
****Dysfonctionnement** : en l'absence de relevé d'absorption de la part de la charge à la suite d'une commande de déplacement (relais collés, charge débranchée, etc.), le voyant passe au rouge clignotant (trois clignotements par seconde) pendant 5 secondes au terme desquelles le voyant signale à nouveau l'état de la charge. L'alarme sera de nouveau proposée chaque fois que le dispositif recevra une commande et que le problème n'aura pas été résolu.
*****Météo** : si au moins l'un des capteurs présents dans l'installation active l'alarme météo, le dispositif porte la charge dans l'état prédéfini pour la condition d'alarme météo et le voyant passe au jaune fixe. À l'acquittement de la condition d'alarme, le dispositif reporte la charge dans la condition de la dernière commande reçue et le voyant signale l'état de la charge.
Ouverture et fermeture du réseau Zigbee
Pour ouvrir le réseau Zigbee (activation Permit Join), permettant aux autres dispositifs de s'unir au réseau Zigbee, appuyer une fois sur le bouton-poussoir frontal **(voir Fig. C et G, Point** ①**)**. Le voyant frontal passe au vert. Y appuyer de nouveau pour refermer le réseau. Le réseau Zigbee est, dans tous les cas, refermé au bout de 15 minutes à compter de son ouverture.
Restauration des réglages d'usine (Factory Reset)
Pour réinitialiser le dispositif et le reporter aux réglages d'usine, maintenir le bouton-poussoir local central enfoncé **(voir Fig. C et G, Point** ①**),** pendant plus de 10 secondes.

COMPORTEMENT À LA CHUTE ET À LA RESTAURATION DE L'ALIMENTATION

À la chute de la tension, les contacts des relais de sortie s'ouvrent. À la restauration de la tension d'alimentation, les sorties restent non alimentées et la position est la même que celle de la charge lors de la chute. Si, à la chute de l'alimentation, le store n'a pas encore atteint la limite de course requise par l'alarme, il reprendra, à la restauration, le mouvement atteint lors de la coupure jusqu'à la position requise par l'alarme.

MONTAGE

ATTENTION : s'assurer que la phase (L) du dispositif est protégée par un disjoncteur d'une intensité maximale max. de 10 A !

ATTENTION : les opérations suivantes doivent être exécutées en l'absence de tension sur l'installation !

ATTENTION : pour le retrait des touches frontales, se référer aux **Fig. E et I.** Faire levier au niveau des points indiqués. Ne pas faire levier à d'autres endroits : cela risquerait d'endommager irrémédiablement le dispositif !

Se référer au schéma de raccordement **(Fig. L)** et à la **Fig. D/H** pour les bornes.
Les bornes sont numérotées et le dispositif doit être câblé de la manière suivante :
1. Sortie NO du relais 2 : BAS
2. Sortie NO du relais 1 : HAUT
3. Entrée auxiliaire 2
4. Entrée auxiliaire 1
5. Phase d'alimentation
6. Neutre d'alimentation

Pour le raccordement à la PLAQUE EGO SMART, insérer le fil de raccordement dans le bornier sur le haut du dispositif (**voir Fig. D et H, 2, point** ①).

PROGRAMMATION

Pour pouvoir programmer et utiliser le dispositif, tout comme l'installation Smart Home, il faudra décharger l'appli Home Gateway App depuis Play Store ou App Store.
Données d'installation du réseau Zigbee
Code de l'installation : 00112233445566778899AABBCCDDEEFF
CRC : 0x8F52

ENTRETIEN

Ce dispositif a été conçu afin qu'il n'exige aucune activité d'entretien particulière. Pour le nettoyage, employer un chiffon sec.

DONNÉES TECHNIQUES

Alimentation	100 - 240 Vca - 50 / 60 Hz
Entrées auxiliaires	2 (tension d'alimentation de réseau)
Longueur max des câbles des entrées aux	50 m
Puissance dissipée max	2 W
Nombre de modules Chorusmart	GWA1231 : 1
	GWA1232 : 2
Liaisons radio	Zigbee (IEEE 802.15.4)
Puissance en sortie	Zigbee 10 dBm
Rayon de transmission	Extérieur : 100 m en champ libre *
Contacts de sortie	2,3 A cosϕ 0,6 (100 Vca) 2,3 A cosϕ 0,6 (240 Vca)
Éléments de visualisation	Voyant d'état RGB
Bornes	À vis, section max 1,5 mm^2
Ambiance d'utilisation	Intérieure, locaux secs
Température de service	-5°C à +45°C
Température de stockage	-25°C à +70°C
Humidité relative (sans condensation)	93% max
Indice de protection	IP20**
Références normatives	Directive RoHS 2011/65/EU + 2015/863
	Directive RED 2014/53/EU
	EN 60669-2-1
	EN 60669-1
	EN 301 489-1
	EN 301 489-17
	EN 300 328
	EN CEI 63000

*** ATTENTION :** la portée à l'intérieur est influencée par les conditions d'installation (par exemple, le nombre et le type des cloisons entre les dispositifs) ; il est, donc, de règle de toujours exécuter des tests afin de déterminer que la portée répond bien aux besoins.
****** À touche montée.

ESPAÑOL

- La seguridad del aparato solo se garantiza si se respetan las instrucciones de seguridad y de uso; por tanto, es necesario conservarlas. Asegurarse de que el instalador y el usuario final reciban estas instrucciones.
- Este producto deberá ser destinado solo al uso para el cual ha sido expresamente concebido. Cualquier otro uso se debe considerar impropio y/o peligroso. En caso de duda, contactar con el SAT, Servicio de Asistencia Técnica GEWISS.
- El producto no debe ser modificado. Cualquier modificación anula la garantía y puede hacer peligroso el producto.
- El fabricante no puede ser considerado responsable por eventuales daños que deriven de usos impropios, erróneos y manipulaciones indebidas del producto adquirido.

Punto de contacto indicado en cumplimiento de las directivas y de los reglamentos de la UE aplicables:

GEWISS S.p.a. Via A. Volta, 1 - 24069 Cenate Sotto (BG) - Italy
Tel.: +39 035 946 111 - qualitymarks@gewiss.com

ATENCIÓN: Desconectar la tensión antes de instalar el aparato o de trabajar en el mismo.

El símbolo del contenedor tachado, cuando se indica en el aparato o en el envase, indica que el producto, al final de su vida útil, se debe recoger separado de los demás residuos. Al final del uso, el usuario deberá encargarse de llevar el producto a un centro de recogida diferenciada adecuado o devolvérselo al revendedor con ocasión de la compra de un nuevo producto. En las tiendas de reventa con una superficie de venta de al menos 400 m^2, es posible entregar gratuitamente, sin obligación de compra, los productos que se deben eliminar con dimensiones inferiores a 25 cm. La recogida diferenciada adecuada para proceder posteriormente al reciclaje, al tratamiento y a la eliminación del aparato de manera compatible con el medio ambiente contribuye a evitar posibles efectos negativos en el medio ambiente y en la salud, y favorece la reutilización y/o el reciclaje de los materiales de los que se compone el aparato. Gewiss participa activamente en las operaciones que favorecen la reutilización, el reciclaje y la recuperación correctos de los aparatos eléctricos y electrónicos.

CONTENIDO DEL ENVASE

1 Módulo persiana axial conectado
1 Manual de instalación (para obtener la versión completa del manual de instalación y uso, escanear el código QR).

INFORMACIÓN GENERAL

Dispositivo empotrado y conectado para accionamiento de un motor que mueva persianas, toldos, venecianas, etc. mediante 2 contactos de salida interbloqueados con potencial. El dispositivo está equipado con dos relés para accionar un motor de 100-240 Vca, 50 / 60 Hz que controle el movimiento en ambas direcciones, de subida y de bajada.
El dispositivo tiene dos pulsadores frontales para mover hacia arriba y hacia abajo y para regular la inclinación de las lamas.
El dispositivo está diseñado para alimentar y gestionar la PLACA EGO SMART (GW16003SXX, GW16004SXX, GW16022SXX) dentro de la cual debe alojarse. Cuando se utiliza en asociación con la PLACA EGO SMART, se puede enviar un mando adicional Zigbee desde los pulsadores frontales del dispositivo cuando se habilita desde la PLACA EGO SMART la doble función o la función "SHIFT". El dispositivo se puede asociar y controlar a través de Zigbee desde todos los dispositivos Zigbee conectados, incluida la botonera de 4 mandos conectada (GWA1291). El dispositivo trabaja como un "router" Zigbee, es decir, reenvía los mensajes Zigbee a otros dispositivos.
Equipado con 2 entradas (a las que se pueden conectar mandos axiales auxiliares, pulsadores e interruptores tradicionales, sensores, etc.) para replicar el accionamiento local del motor conectado o para enviar mandos y estados Zigbee.
Sin las teclas instaladas, se puede acceder al pulsador frontal **(véanse las Fig. C y G, Punto** ①) que, si se presiona con herramientas aisladas para trabajos eléctricos de hasta 2500 Vca, permite la apertura y cierre de la red Zigbee, así como el restablecimiento de la configuración de fábrica del dispositivo (Factory Reset).
NOTAS: El dispositivo se debe completar utilizando uno de los dos tipos de tecla frontal disponibles: con difusor o preparada para la inserción de una de las lentes con símbolo (códigos lentes GW105xxA). El GWA1231 debe completarse con las teclas GW1x553S (Lente no incluida) o GW1x557S; el GWA1232 debe completarse con las teclas GW1x554S (Lentes no incluidas) o GW1x558S.

ATENCIÓN: ¡el motor debe contar con un sensor de fin de carrera o bien con un embrague autónomo!

FUNCIONES

El dispositivo recibe mandos y actúa a través de las salidas de relé interbloqueadas lógicamente; la intervención prevista es de tipo:
- MOVIMIENTO: ARRIBA/ABAJO/STOP
- POSICIÓN %
- REGULACIÓN DE LISTONES APERTURA/CIERRE
- ESCENARIOS
- ALARMA METEOROLÓGICA
- CALIBRACIÓN AUTOMÁTICA

MOVIMIENTO: ARRIBA/ABAJO/STOP
El dispositivo es capaz de mover el motor hacia arriba o hacia abajo, según el mando recibido de la red o tras presionar prolongadamente en uno de los dos pulsadores frontales. El movimiento se detiene automáticamente cuando se alcanza el fin de carrera superior o inferior de la carga o cuando se recibe el mando de STOP (Presión breve de uno o de ambos pulsadores).
"MOVIMIENTO: ARRIBA/ABAJO/PARADA CON FUNCIÓN DE "HOMBRE PRESENTE" ACTIVA
Los mandos de movimiento hacia arriba y hacia abajo requieren presionar de forma ininterrumpida los pulsadores frontales del dispositivo. Al soltarlos se provocará la parada inmediata del movimiento.
POSICIÓN %
A través de la aplicación es posible decidir el porcentaje exacto de apertura de la persiana/veneciana (el límite del 100% corresponde cuando el motor la ha bajado totalmente mientras que el 0% corresponde cuando el motor la ha subido totalmente).
REGULACIÓN DE APERTURA/CIERRE DE LISTONES
El dispositivo es capaz de regular la inclinación de las lamas de la veneciana presionando brevemente los pulsadores frontales (Pulsador superior para abrir las lamas, pulsador inferior para cerrarlas) cuando la veneciana está parada.
ESCENARIOS
El dispositivo es capaz de memorizar y ejecutar uno o más escenarios asociando a cada escenario un % de altura de la carga y, si se trata de una veneciana, una inclinación de listones definida.
El número máximo de escenarios que se pueden gestionar es de 16.
ALARMA METEOROLÓGICA
Para evitar que los fenómenos atmosféricos dañen la persiana/veneciana, es posible interconectar el dispositivo con sensores de meteorológicos (sensor de lluvia, sensor de viento, etc.) que permiten automatizar los movimientos preventivos de la persiana/veneciana para salvaguardar su funcionamiento.
El dispositivo puede gestionar hasta un máximo de 5 sensores simultáneamente.
CALIBRACIÓN AUTOMÁTICA
El dispositivo calcula la posición porcentual de la carga conectada basándose en el tiempo de carrera configurada y según los mandos de movimiento que realiza. Para evitar el desfase entre la posición calculada por el actuador y la posición real, el dispositivo reajusta las posiciones cada vez que llega a alguno de los dos fin de carrera. El dispositivo se vuelve a alinear automáticamente si, por cualquier motivo, no alcanza uno de los dos finales de carrera en al menos 29 movimientos consecutivos. En dicho caso, al recibir un nuevo mando que no implique llegar a uno de los límites (mando de % de posición o escenario), automáticamente se ejecuta un movimiento hasta llegar al límite superior (Totalmente subido) antes de ejecutar el mando recibido. Además, si se detecta un mando de parada durante el procedimiento de calibración, el dispositivo se detiene.
CALIBRACIÓN AUTOMÁTICA CON FUNCIÓN DE "HOMBRE PRESENTE" ACTIVA
Al igual que con la calibración automática, también en este caso se produce si el dispositivo no alcanza uno de los dos finales de carrera en al menos 29 movimientos consecutivos. La calibración comienza cuando se recibe el mando número treinta. La diferencia entre esta función y la calibración automática normal es que, una vez finalizada la calibración, el dispositivo se coloca en el 50% de su cierre si el mando número treinta recibido es un cierre por encima del umbral del 50%. Si el mando número treinta recibido es de cierre inferior al 50%, el dispositivo ejecutará el mando recibido cuando complete la calibración.
Además, si se detecta un mando de parada durante el procedimiento de calibración, el dispositivo se detiene.
Entradas auxiliares
El dispositivo tiene dos entradas auxiliares independientes que pueden utilizarse para controlar la carga local (además de los pulsadores frontales) o para enviar mandos Zigbee independientes a otros actuadores de la red Zigbee. Ambas entradas auxiliares se pueden conectar a la fase o al neutro **(No está permitido tener una entrada conectada a la fase y la otra al neutro, véase la Fig. L, 2).**
Cada una de las entradas puede cumplir una de las siguientes funciones:
- Control carga local
- Envío de mandos o estados Zigbee
  - Mando ON/OFF/TOGGLE
  - Mando ON temporizado (luz de escaleras)
  - Estado de los sensores cableados (binarios, estado 0/1)
  - Mando de persianas y cortinas con pulsador individual o doble
  - Mando dimmer con pulsador individual o doble
  - Alarma
  - Mando escenario

Doble función (SHIFT)
El dispositivo, si se monta dentro de una PLACA EGO SMART, permite gestionar una segunda función que se activa presionando alguna de las dos teclas frontales. Una vez habilitada la función "SHIFT" en la PLACA EGO SMART, si se presiona una de las teclas frontales será posible enviar dos mandos diferentes o escenarios Zigbee dirigidos a otros dispositivos de la instalación.
LED frontal para señalizar el estado
Personalización de la luminosidad de LED en los dos estados de movimiento en curso y de carga no en movimiento (Localización nocturna).

INDICACIONES DE ESTADO

LED	Estado
Rojo fijo	Dispositivo no configurado
Rojo intermitente	Alarma por sobrecarga* o funcionamiento incorrecto**
Amarillo fijo	Encendido del dispositivo o alarma meteorológica***
Azul fijo 100% luminosidad	Funcionamiento normal (predefinido): carga en movimiento
Azul fijo 50% luminosidad	Funcionamiento normal (predefinido): la carga no se mueve
Azul parpadeante	Identificación del dispositivo en curso
Verde fijo	Apertura de red Zigbee
Verde/Rojo de forma alternada	Restablecimiento de las condiciones de fábrica

Alarmas:
*** Sobrecarga**: cuando se detecta una absorción excesiva, la alimentación del motor que acciona la carga se interrumpe y el LED parpadea de color rojo (un parpadeo por segundo). Después de eliminar el origen del problema, enviar un mando al dispositivo a través de la aplicación o actuando directamente en forma local. El dispositivo intentará alimentar el motor moviendo la carga durante 5 segundos, durante los cuales el LED permanece parpadeando con color rojo (tres parpadeos por segundo). Si se supera la condición de alarma, el LED vuelve a indicar el estado de la carga.
****Fallo**: cuando no se detecta absorción por parte de la carga tras un mando de movimiento (relés pegados, carga desconectada, etc.), el LED parpadea de color rojo (tres parpadeos por segundo) durante 5 segundos, tras los cuales el LED vuelve a indicar el estado de la carga. La alarma se repetirá cada vez que el aparato reciba un mando y el problema no se resuelva.
*****Meteorológica**: si al menos uno de los sensores del sistema activa la alarma meteorológica, el dispositivo lleva la carga al estado preestablecido para la condición de alarma meteorológica y el LED se vuelve amarillo fijo. Cuando se supera la condición de alarma, el dispositivo devuelve la carga al estado del último mando recibido y el LED vuelve a indicar el estado de la carga.
Apertura/Cierre de la red Zigbee
Para abrir la red Zigbee (Activación Permit Join), permitiendo que otros dispositivos se unan a la red Zigbee, presionar una sola vez el pulsador frontal **(Véase la Fig. C y G, Punto** ①**).** El LED frontal toma color verde. Presionar nuevamente para cerrar la red. La red Zigbee también se cierra después de 15 minutos de estar abierta.
Factory Reset
Para restablecer el dispositivo a su estado de fábrica, mantener pulsado el pulsador local central **(Véase la Fig. C y G, Punto** ①**),** durante más de 10 segundos.

COMPORTAMIENTO EN CASO DE CAÍDA Y AL RESTABLECERSE LA ALIMENTACIÓN

Al caer la tensión, se abren los contactos de los relés de salida. Cuando se restablece la tensión de alimentación, las salidas permanecen sin alimentación y se establece que la posición sea la misma que la persiana/veneciana tenía al momento de la caída. Si al caer la alimentación, la persiana/veneciana aún no ha alcanzado el límite de la carrera requerido eventualmente por la alarma, al restablecerse retomará el movimiento desde donde se había interrumpido hasta alcanzar la posición requerida por la alarma.

MONTAJE

ATENCIÓN: ¡asegurarse de que la fase (L) del dispositivo esté protegida por un interruptor automático con intensidad nominal máx. de 10 A!

ATENCIÓN: ¡las siguientes operaciones deben realizarse cuando la instalación está sin tensión!

ATENCIÓN: para retirar las teclas frontales, consultar las **Fig. E y I.** Hacer palanca en los puntos indicados. No hacer palanca en ningún otro punto: ¡podría dañarse irremediablemente el dispositivo!

Consultar el esquema de conexión **(Fig. L)** y la **Fig. D/H** para los bornes.
Los bornes están numerados y el dispositivo debe estar cableado del siguiente modo:
1. Salida NA relé 2: ABAJO
2. Salida NA relé 1: ARRIBA
3. Entrada auxiliar 2
4. Entrada auxiliar 1
5. Fase de alimentación
6. Neutro de alimentación

Para conectarse a la placa EGO SMART, introducir el cable de conexión en la regleta situada en la parte superior del dispositivo (**Véase la Fig. D y H, 2, punto** ①).

PROGRAMACIÓN

Para poder programar y utilizar el dispositivo, así como la instalación smart home, se debe descargar la aplicación Home Gateway App desde Play Store o App Store.
Datos de instalación de la red Zigbee
Cód. de instal.: 00112233445566778899AABBCCDDEEFF
CRC: 0x8F52

MANTENIMIENTO

Este dispositivo está diseñado para no requerir ninguna tarea especial de mantenimiento. Para una eventual limpieza, utilizar un paño seco.

DATOS TÉCNICOS

Alimentación	100 – 240 V ca, 50/60 Hz
Entradas auxiliares	2 (Tensión de alimentación de red)
Longitud máx. cables entradas aux.	50 m
Potencia máx. disipada	2 W
Nº de módulos Chorusmart	GWA1231: 1
	GWA1232: 2
Conexión radio	Zigbee (IEEE 802.15.4)
Potencia en salida	Zigbee 10 dBm
Radio de transmisión	Exterior: 100 m con campo libre *
Contactos de salida	2,3 A cosϕ 0,6 (100 V ca) 2,3 A cosϕ 0,6 (240 V ca)
Elementos de visualización	LED de estado RGB
Bornes	De tornillo, sección máx. 1,5 mm^2
Ambiente de uso	Interior, sitios secos
Temperatura de funcionamiento	-5°C ÷ +45°C
Temperatura de almacenamiento	-25°C ÷ +70°C
Humedad relativa (No condensante)	Máx. 93%
Grado de protección	IP20**
Normas de referencia	Directiva RoHS 2011/65/EU + 2015/863
	Directiva RED 2014/53/EU
	EN 60669-2-1
	EN 60669-1
	EN 301 489-1
	EN 301 489-17
	EN 300 328
	EN IEC 63000

*** ATENCIÓN:** el alcance en interiores depende de las condiciones de instalación (por ej., el número y tipo de las paredes interpuestas entre los dispositivos), por lo que siempre es conveniente realizar pruebas para determinar si el alcance cumple con los requisitos de uso.
******* Con tecla montada.

CHORUSMART

IT EN FR ES DE PT RO SL HU TR AR IW MK SQ HR

VERNETZTES ROLLLADENMODUL MIT AXIALMECHANISMUS
MÓDULO DE PERSIANA AXIAL LIGADO
MODUL STOR AXIAL CONECTAT
POVEZANI AKSIALNI MODUL ŽALUZIJE

GWA1231

GWA1232

B

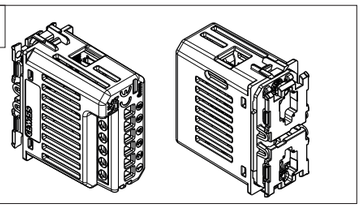

F

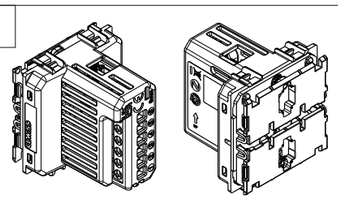

C

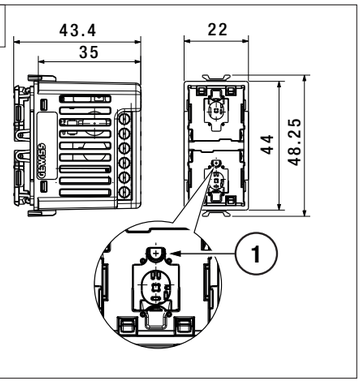

G

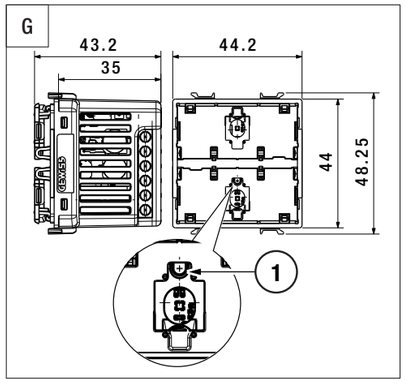

D

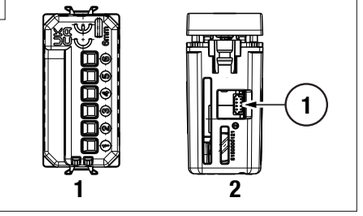

H

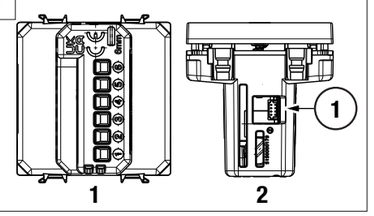

E

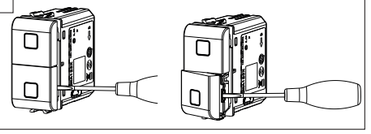

I

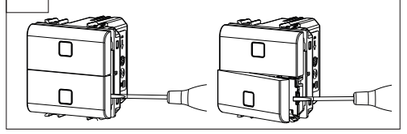

L

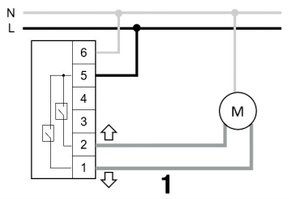

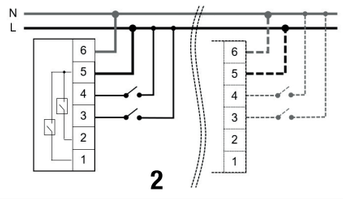

DEUTSCH

- Die Sicherheit des Geräts wird nur gewährleistet, wenn die Sicherheits- und Gebrauchsvorschriften eingehalten werden; daher müssen diese aufbewahrt werden. Sicherstellen, dass der Installateur und der Endbenutzer diese Anweisungen erhalten.
- Dieses Produkt darf nur für den Einsatz vorgesehen werden, für den es ausdrücklich konzipiert wurde. Jeder andere Einsatz ist als unsachgemäß und/oder gefährlich zu betrachten. Im Zweifelsfall den technischen Kundendienst SAT von GEWISS kontaktieren.
- Das Produkt darf nicht umgerüstet werden. Jegliche Umrüstung macht die Garantie ungültig und kann das Produkt gefährlich machen.
- Der Hersteller kann nicht für eventuelle Schäden haftbar gemacht werden, die aus unsachgemäßem oder falschem Gebrauch oder unsachgemäßen Eingriffen am erworbenen Produkt entstehen.

Angabe der Kontaktstelle in Übereinstimmung mit den anwendbaren EU-Richtlinien und -Regelwerken:

GEWISS S.p.a. Via A. Volta, 1 - 24069 Cenate Sotto (BG) - Italy
Tel.: +39 035 946 111 - qualitymarks@gewiss.com

ACHTUNG: Die Spannung vor der Installation oder jedem anderen Eingriff am Gerät abtrennen.

Das Symbol der durchgestrichenen Mülltonne auf dem Gerät oder seiner Verpackung weist darauf hin, dass das Produkt am Ende seiner Nutzungsdauer getrennt von den anderen Abfällen zu entsorgen ist. Nach Ende der Nutzungsdauer obliegt es dem Nutzer, das Produkt in einer geeigneten Sammelstelle für getrennte Müllentsorgung zu deponieren oder es dem Händler bei Ankauf eines neuen Produkts zu übergeben. Bei Händlern mit einer Verkaufsfläche von mindestens 400 m² können zu entsorgende Produkte mit Abmessungen unter 25 cm kostenlos und ohne Kaufzwang abgegeben werden. Die angemessene Mülltrennung für das dem Recycling, der Behandlung und der umweltverträglichen Entsorgung zugeführten Gerätes trägt dazu bei, mögliche negative Auswirkungen auf die Umwelt und die Gesundheit zu vermeiden und begünstigt den Wiedereinsatz und/oder das Recyceln der Materialien, aus denen das Gerät besteht. Gewiss beteiligt sich aktiv an den Aktionen für die korrekte Wiederverwendung, das Recycling und die Rückgewinnung von elektrischen und elektronischen Geräten.

PACKUNGSINHALT

1 Vernetztes Rolladenmodul mit Axialmechanismus
1 Installationshandbuch (für die komplette Version des Installations- und Betriebshandbuchs bitte den QR-Code scannen).

ALLGEMEINE INFORMATIONEN

Vernetztes Gerät für den Unterputz, für die Steuerung eines Motors für die Bewegung von Rollläden, Sonnendächern, Jalousien, Rollos usw. über 2 verblockte Ausgangskontakte mit Potential. Das Gerät verfügt über zwei Relais, die die Aktivierung eines Motors 100-240 Vac, 50 / 60 Hz für die Steuerung der Bewegung in die zwei Richtungen hoch und hinunter gestatten.
Das Gerät verfügt über zwei frontseitige Taster für die Bewegung nach oben und unten und für die Einstellung der Neigung der Lamellen.
Das Gerät ist vorgerüstet, um den ABDECKRAHMEN EGO SMART (GW16003SXX, GW16004SXX, GW16022SXX), in den es eingebaut werden muss, zu speisen und zu verwalten. Wenn es in Kombination mit dem ABDECKRAHMEN EGO SMART verwendet wird, können zwei weitere Zigbee-Befehle gesendet werden, die über die frontseitigen Taster des Geräts aktiviert werden können, wenn über den ABDECKRAHMEN EGO SMART der Modus doppelte Funktion oder Funktion “SHIFT” aktiviert wird. Das Gerät kann per Zigbee mit allen vernetzten Zigbee-Geräten verknüpft und über diese gesteuert werden, einschließlich der vernetzten 4-Kanal-Sendeeinrichtung (GWA1291). Das Gerät arbeitet als “Zigbee-Router”, d.h. es leitet Zigbee-Nachrichten an andere Geräte weiter.
Ausgestattet mit 2 Eingängen (an die zusätzliche Schaltgeräte mit Axialmechanismus, konventionelle Taster und Schalter, Sensoren, usw. angeschlossen werden können), um die lokale Bewegungssteuerung des daran angeschlossenen Motors weiter zu senden oder zum Senden von Zigbee-Befehlen und -Zuständen.
Ohne montierte Tasten ist es möglich, auf den frontseitigen Taster zuzugreifen **(siehe Abb. C und G, Punkt** ①) der, wenn er mit isolierten Werkzeugen für Elektroarbeiten bis 2500 V AC gedrückt wird, die Öffnung und Schließung des Zigbee-Netzwerks sowie die Rücksetzung des Geräts auf die Werkseinstellungen (Factory Reset) ermöglicht.
HINWEISE: Das Gerät muss mit einem der zwei lieferbaren Typen frontseitiger Taster vervollständigt werden: Mit Strahler oder vorgerüstet für den Einsatz einer der Linsen mit Symbol (Code Linsen GW105xxA). GWA1231 muss mit den Tasten GW1x553S (Linse nicht enthalten) oder GW1x557S vervollständigt werden; GWA1232 muss mit den Tasten GW1x554S (Linsen nicht enthalten) oder GW1x558S vervollständigt werden.

ACHTUNG: Der Motor muss über einen Endlagensensor oder eine automatische Kupplung verfügen!

FUNKTIONEN

Das Gerät empfängt Befehle und führt über die logisch verblockten Relaisausgänge Schaltungen durch. Vorgesehen sind folgende Schaltungen:
- BEWEGUNG: HOCH/HINUNTER/STOPP
- POSITION %
- REGELUNG LAMELLEN ÖFFNUNG/SCHLIESSUNG
- SZENARIEN
- WETTERALARM
- AUTOMATISCHE KALIBRIERUNG

BEWEGUNG: HOCH/HINUNTER/STOPP
Das Gerät kann den Motor zum Hoch- oder Hinunterfahren bewegen, abhängig vom Befehl, den es vom Netzwerk oder durch den längeren Druck auf eine der frontseitigen Tasten erhält. Die Bewegung hält automatisch bei Erreichen der oberen oder unteren Laufbegrenzung der Last oder nach Empfang des STOPP-Befehls an (Kurzer Druck auf einen oder beide Taster).
„BEWEGUNG: HOCH/HINUNTER/STOPP MIT AKTIVER „TOTMANNFUNKTION“
Die Befehle zur Bewegung nach oben und unten erfordern den andauernden Druck der frontseitigen Taster des Geräts. Bei Loslassen wird die Bewegung unverzüglich gestoppt.
POSITION %
Über die App kann der genaue Öffnungsanteil des Rollladens / der Jalousie bestimmt werden (Die Grenze von 100% entspricht dem vollkommen abgesenkten Motor, während 0% dem vollkommen hochgefahrenen Motor entspricht).
REGELUNG DER LAMELLEN ÖFFNUNG/SCHLIESSUNG
Das Gerät kann die Neigung der Jalousielamellen durch einen kurzen Druck der frontseitigen Taster regeln (oberer Taster für die Öffnung der Lamellen, unterer Taste für die Schließung der Lamellen), wenn die Jalousie sich nicht bewegt.
SZENARIEN
Das Gerät kann eines oder mehrere Szenarien speichern und jedem Szenario eine %-Höhe der Last und für Jalousien eine fest definierte Neigung der Lamellen verknüpfen.
Es können maximal 16 Szenarien verwaltet werden.
WETTERALARM
Um eine Beschädigung des Rolladens / der Jalousie durch Schlechtwetter zu vermeiden, kann das Gerät an Wettersensoren angeschlossen werden (Regensensor, Windsensor, usw.), die eine automatische Durchführung der vorbeugenden Bewegungen zum Schutz des Rolladens / der Jalousie gestatten.
Das Gerät kann bis zu 5 Sensoren gleichzeitig verwalten.
AUTOMATISCHE KALIBRIERUNG
Das Gerät berechnet die prozentuelle Position der angeschlossenen Last basierend auf der eingestellten Laufzeit und abhängig von den Bewegungsbefehlen, die sie ausführt. Um Abweichungen zwischen der vom Schaltgeber berechneten Position und der tatsächlichen Position zu verhindern, richtet sich das Gerät jedes Mal neu aus, wenn es einen der beiden Endschalter erreicht. Das Gerät richtet sich automatisch neu aus, wenn es aus irgendeinem Grund einen der beiden Endschalter für mindestens 29 aufeinanderfolgende Bewegungen nicht erreicht. In diesem Fall erfolgt bei Empfang eines neuen Befehls, der das Erreichen einer der beiden Laufbegrenzungen nicht erfordert (%-Positionsbefehl oder Szenario) automatisch eine Bewegung bis zur oberen Laufbegrenzung (vollkommen hochgefahren), bevor der empfangene Befehl durchgeführt wird. Wenn zudem ein Stopp-Befehl während des Kalibrierungsverfahrens erfasst wird, stoppt das Gerät.
AUTOMATISCHE KALIBRIERUNG MIT AKTIVER „TOTMANNFUNKTION“
Wie bei der automatischen Kalibrierung erfolgt auch diese, wenn das Gerät einen der beiden Endschalter für mindestens 29 aufeinanderfolgende Bewegungen nicht erreicht. Die Kalibrierung wird nach Erhalt des dreißigsten Befehls aktiviert. Diese Funktion unterscheidet sich von der normalen automatischen Kalibrierung darin, dass das Gerät am Ende der Kalibrierung auf 50 % seiner Schließung gebracht wird, wenn der erhaltene dreißigste Befehl eine Schließung über dem Schwellenwert von 50 % vorsieht. Wenn der erhaltene dreißigste Befehl eine Schließung unter 50 % vorsieht, führt das Gerät am Ende der Kalibrierung den erhaltenen Befehl aus.
Wenn zudem ein Stopp-Befehl während des Kalibrierungsverfahrens erfasst wird, stoppt das Gerät.
Zusätzliche Eingänge
Das Gerät ist mit zwei unabhängigen zusätzlichen Eingängen ausgestattet, die für die Steuerung der lokalen Last (zusätzlich zu den frontseitigen Tastern) oder zum Senden von unabhängigen Zigbee-Befehlen an andere im Zigbee-Netzwerk vorhandene Schaltgeräte verwendet werden können. Die zwei zusätzlichen Eingänge können beide an die Phase oder den Nullleiter angeschlossen werden **(Der Anschluss eines Eingangs an die Phase und des anderen an den Nullleiter ist nicht zulässig, siehe Abb. L, 2).**
Jeder der Eingänge kann eine der nachstehend aufgelisteten Funktionen haben:
- Steuerung einer lokalen Last
- Senden von Zigbee-Befehlen oder -Zuständen
  - ON/OFF/TOGGLE-Steuerung
  - Zeitgeschaltete ON-Steuerung (Treppenlicht)
  - Zustand verkabelte Sensoren (binär Zustand 0/1)
  - Steuerung von Sonnendächern und Rollläden mit einem oder zwei Tastern
  - Dimmersteuerung mit einem oder zwei Tastern
  - Alarm
  - Steuerung Szenario

Doppelte Funktion (SHIFT)
Wenn das Gerät in einem ABDECKRAHMEN EGO SMART montiert ist, kann es eine zweite Funktion verwalten, die mit dem Drücken jeder der beiden frontseitigen Tasten verknüpft ist. Wenn die Funktion “SHIFT” am ABDECKRAHMEN EGO SMART aktiviert ist, kann durch Drücken einer der frontseitigen Tasten das Senden von Zigbee-Befehlen oder -Szenarien direkt an andere in der Anlage vorhandene Geräte verwaltet werden.
Frontseitige LED für die Statusanzeige
Individuelle Einrichtung der Helligkeit der LEDs in den beiden Zuständen Bewegung läuft und Last nicht in Bewegung (Orientierungslicht).

STATUSANZEIGEN

LED	Status
Dauerhaft rot	Gerät nicht konfiguriert
Rot blinkend	Alarm Überlast* oder Betriebsstörung**
fest gelb	Gerätestart oder Wetteralarm***
Fest blau 100% Helligkeit	Normaler Betrieb (Standard): Last in Bewegung
Fest blau 50% Helligkeit	Normaler Betrieb (Standard): Last nicht in Bewegung
Blau blinkend	Geräteidentifikation läuft
Dauerhaft grün	Öffnung Zigbee-Netzwerk
Grün/Rot abwechselnd	Rücksetzung auf Werkseinstellungen

Alarme:
* **Überlast**: Wird eine übermäßige Stromaufnahme gemessen, dann wird die Versorgung des Motors, der die Last bewegt, unterbrochen und die LED beginnt, rot zu blinken (ein Blinksignal pro Sekunde). Nachdem die Ursache beseitigt wurde, über die App einen Befehl an das Gerät senden oder direkt dieses direkt lokal betätigen. Das Gerät versucht 5 Sekunden lang, den Motor, der die Last bewegt, zu versorgen. Während dieser Zeit blinkt die LED weiterhin rot (drei Blinksignale pro Sekunde). Wenn die Alarmsituation beseitig wurde, zeigt die LED wieder den Zustand der Last an.
****Betriebsstörung**: Wird infolge eines Bewegungsbefehls keine Stromaufnahme durch die Last festgestellt (Relais festgeklebt, Last abgetrennt usw.), dann beginnt die LED 5 Sekunden lang rot zu blinken (drei Blinksignale pro Sekunde). Danach zeigt die LED wieder den Zustand der Last an. Der Alarm erscheint jedes Mal erneut, wenn das Gerät einen Befehl empfängt und das Problem nicht behoben wird.
*****Wetter**: Wenn mindestens einer der in der Anlage verbauten Sensoren den Wetteralarm auslöst, bringt das Gerät die Last in den programmierten Zustand für den Wetteralarm und die LED beginnt, fest gelb zu leuchten. Wenn der Alarmzustand überwunden ist, bringt das Gerät die Last wieder in den Zustand des zuletzt empfangenen Befehls und die LED zeigt wieder den Zustand der Last an.
Öffnung/Schließung Zigbee-Netzwerk
Um das Zigbee-Netzwerk zu öffnen (Aktivierung Permit Join) und so den Anschluss der anderen Geräte an das Zigbee-Netzwerk zu gestatten, muss der frontseitige Taster einmal gedrückt werden **(siehe Abb. C und G, Punkt** ①). Die frontseitige LED wird grün . Erneut drücken, um das Netzwerk zu schließen. Das Zigbee-Netzwerk wird in jedem Fall 15 Minuten nach seiner Öffnung geschlossen.
Factory Reset
Um das Gerät zurückzusetzen und auf Werkseinstellungen zurückzubringen, ist der mittlere lokale Taster **(siehe Abb. C und G, Punkt** ①**),** für mehr als 10 Sekunden gedrückt zu halten.

VERHALTEN BEI AUSFALL UND BEI WIEDERHERSTELLUNG DER VERSORGUNG

Bei einem Spannungsausfall öffnen sich die Kontakte des Ausgangsrelais. Bei Wiederherstellung der Versorgungsspannung werden die Ausgänge weiterhin nicht gespeist und es wird angenommen, dass die Position dieselbe ist, die der Rollladen / die Jalousie zum Zeitpunkt des Ausfalls hatte. Wenn der Rollladen / die Jalousie bei Spannungsausfall noch nicht die von einem eventuellen Alarm geforderte Laufbegrenzung erreicht hat, nimmt er/sie bei Wiederherstellung die Bewegung dort wieder auf, wo sie unterbrochen wurde, bis die vom Alarm geforderte Position erreicht wurde.

MONTAGE

ACHTUNG: Sicherstellen, dass die Phase (L) des Geräts durch einen automatischen Schutzschalter mit einem max. Nennstrom von 10A geschützt wird!

ACHTUNG: Die folgenden Arbeitsschritte müssen mit spannungsfreier Anlage durchgeführt werden!

ACHTUNG: Für den Ausbau der frontseitigen Tasten wird auf die **Abb. E und I.** verwiesen. An den angegebenen Stellen aushebeln. Keine Hebelkraft an anderen Stellen anwenden. Dies könnte das Gerät irreparabel beschädigen!

Es wird auf den Anschlussplan **(Abb. L)** und auf die **Abb. D/H** für die Klemmen verwiesen.
Die Klemmen sind nummeriert und das Gerät muss wie folgt verkabelt werden:
1. Schließerausgang Relais 2: Hinunter
2. Schließerausgang Relais 1: Hinauf
3. Zusätzlicher Eingang 2
4. Zusätzlicher Eingang 1
5. Stromphase
6. Nullleiter

Für den Anschluss an den ABDECKRAHMEN EGO SMART das Anschlusskabel in die Klemmenleiste auf der Oberseite des Geräts einführen (**siehe Abb. D und H, 2, Punkt** ①).

PROGRAMMIERUNG

Um das Gerät und die vernetzte Smart Home-Anlage programmieren und verwenden zu können, muss die Home Gateway App von Play Store oder App Store heruntergeladen werden.
Installationsdaten Zigbee-Netzwerk
Installationscode: 00112233445566778899AABBCCDDEEFF
CRC: 0x8F52

WARTUNG

Dieses Gerät ist so konstruiert, dass keine speziellen Wartungstätigkeiten notwendig sind. Für eine eventuelle Reinigung einen trockenen Lappen benutzen.

TECHNISCHE DATEN

Versorgung	100 – 240 V ac, 50/60 Hz
Zusätzliche Eingänge	2 (Netzspannung)
Max. Kabellänge zus. Eingänge	50m
Max. Verlustleistung	2W
Anz. TE Chorusmart	GWA1231: 1 GWA1232: 2
Funkanschlüsse	Zigbee (IEEE 802.15.4)
Leistung am Ausgang	Zigbee 10 dBm
Sendereichweite	Außenbereich: 100m im freien Feld *
Ausgangskontakte	2,3 A cosϕ 0,6 (100 V ac) 2,3 A cosϕ 0,6 (240 V ac)
Anzeigeelemente	RGB-Status-LEDs
Klemmen	Schraubkl., max. Querschnitt 1,5 mm²
Einsatzumgebung	Trockene Innenräume
Betriebstemperatur	-5 °C ÷ +45 °C
Lagertemperatur	-25 °C ÷ +70 °C
Relative Feuchte (nicht kondensierend)	Max 93%
Schutzart	IP20**
Normenbezug	Richtlinie RoHS 2011/65/EU+ 2015/863 RED-Richtlinie 2014/53/EU EN 60669-2-1 EN 60669-1 EN 301 489-1 EN 301 489-17 EN 300 328 EN IEC 63000

*** ACHTUNG:** Die Reichweite in Innenräumen hängt von den Installationsbedingungen (z. B. Anzahl und Art der Wände zwischen den Geräten) ab. Daher sollten immer Tests durchgeführt werden, um festzustellen, ob die Reichweite den Verwendungsanforderungen entspricht.
****** Mit montierter Taste.

PORTUGUÊS

- A segurança do aparelho só é garantida com a adoção das instruções de segurança e utilização; portanto, é necessário conservá-las. Assegure-se de que estas instruções sejam recebidas pelo instalador e pelo utilizador final.
- Este produto destina-se apenas ao uso para o qual foi expressamente concebido. Qualquer outra utilização deve ser considerada indevida e/ou perigosa. Em caso de dúvida, contacte o Serviço de Assistência Técnica (SAT) da GEWISS.
- O produto não deve ser modificado. Qualquer modificação anula a garantia e pode tornar o produto perigoso.
- O fabricante declina toda e qualquer responsabilidade por eventuais danos decorrentes de utilização indevida ou incorreta do produto adquirido, ou de qualquer violação do mesmo.

Ponto de contacto indicado em conformidade com as diretivas e regulamentos aplicáveis da UE:

GEWISS S.p.a. Via A. Volta, 1 - 24069 Cenate Sotto (BG) – Italy
Tel.: +39 035 946 111 - qualitymarks@gewiss.com

ATENÇÃO: Desligue a tensão antes de proceder à instalação ou a qualquer outra intervenção no aparelho.

O símbolo do caixote de lixo móvel, afixado no equipamento ou na embalagem, indica que o produto no fim da sua vida útil deve ser recolhido separadamente dos outros resíduos. No final da utilização, o utilizador deverá encarregar-se de entregar o produto num centro de recolha seletiva adequado ou de devolvê-lo ao revendedor no ato da aquisição de um novo produto. Nos revendedores com uma superfície de venda de pelo menos 400 m², é possível entregar gratuitamente, sem obrigação de compra, os produtos a eliminar com dimensão inferior a 25 cm. A adequada recolha diferenciada para dar início à reciclagem, ao tratamento e à eliminação ambientalmente compatível, contribui para evitar possíveis efeitos negativos ao ambiente e à saúde e favorece a reutilização e/ou reciclagem dos materiais dos quais o aparelho está composto. A Gewiss participa ativamente das operações que favorecem a reutilização, reciclagem e recuperação adequada dos aparelhos elétricos e eletrónicos.

CONTEÚDO DA EMBALAGEM

1 Módulo de persiana axial ligado
1 Manual de instalação (para a versão completa do manual de instalação e utilização, digitalizar o código QR).

INFORMAÇÕES GERAIS

Dispositivo ligado, de encastrar, para o comando de um motor para o movimento de persianas, toldos, venezianas, estores, etc., através de 2 contactos de saída interbloqueados com potencial. O dispositivo está equipado com dois relés para acionar um motor 100-240 Vac, 50/60 Hz para o controlo do movimento nas duas direções de subida e descida.
O dispositivo está equipado com dois botões frontais para o movimento para cima e para baixo e para regular a inclinação das lâminas.
O dispositivo está preparado para alimentar e gerir a PLACA EGO SMART (GW16003SXX, GW16004SXX, GW16022SXX), no interior da qual deve ser alojado. Utilizado em conjunto com o ESPELHO EGO SMART, é possível enviar dois comandos Zigbee adicionais que podem ser ativados pelos botões frontais do dispositivo quando o modo de função dupla, ou funcionalidade “SHIFT”, for ativado a partir do ESPELHO EGO SMART. O dispositivo pode ser acoplado e comandado via Zigbee por todos os dispositivos conectados Zigbee, inclusa a botoeira de 4 comandos conectada (GWA1291). O dispositivo opera como “router” Zigbee, ou seja, efetua o encaminhamento a outros dispositivos das mensagens Zigbee.
Equipado com 2 entradas (às quais podem ser ligados comandos axiais auxiliares, botões e interruptores tradicionais, sensores, etc.) para replicar o movimento local do motor a ele ligado, ou para enviar comandos e estados Zigbee.
Sem as teclas instaladas, é possível aceder ao botão frontal **(Ver Fig. C e G, Ponto** ①) que permite, se premido com ferramentas isoladas para trabalhos elétricos de até 2500 Vac, a abertura e fecho da rede Zigbee, bem como a restauração do dispositivo para as condições de fábrica (Factory Reset).
NOTAS: O dispositivo deve ser completado utilizando uma das duas opções de teclas frontais disponíveis: com difusor ou preparado para a inserção de uma das lentes com símbolo (códigos das lentes GW105xxA). O GWA1231 deve ser completo com as teclas GW1x553S (Lente não incluída) ou GW1x557S; o GWA1232 deve ser completo com as teclas GW1x554S (Lentes não incluídas) ou GW1x558S.

ATENÇÃO: o motor deve estar equipado com um sensor de fim de curso ou uma embraiagem autónoma!

FUNÇÕES

O dispositivo recebe comandos e executa acionamentos através das saídas de relé interbloqueadas logicamente; o acionamento pretendido é do tipo:
- MOVIMENTO: PARA CIMA/PARA BAIXO/PARAGEM
- POSIÇÃO %
- AJUSTE DAS LÂMINAS PARA ABERTURA/FECHO
- CENÁRIOS
- ALARME METEOROLÓGICO
- CALIBRAGEM AUTOMÁTICA

MOVIMENTO: PARA CIMA/PARA BAIXO/PARAGEM
O dispositivo pode mover o motor para cima ou para baixo, dependendo do comando que recebe da rede ou após pressão prolongada num dos dois botões frontais. O movimento interrompe-se automaticamente quando é atingido o limite de curso superior ou inferior da carga, ou quando é recebido o comando STOP (pressão curta de um ou ambos os botões).
“MOVIMENTO: PARA CIMA/PARA BAIXO/PARAGEM COM A FUNÇÃO “HOMEM PRESENTE” ATIVA
Os comandos de movimento para cima e para baixo requerem a pressão contínua dos botões frontais do dispositivo. A libertação destes causa a paragem imediata do movimento.
POSIÇÃO %
Através da aplicação é possível decidir o percentual exato de abertura da persiana/veneziana (o limite de 100% corresponde ao motor totalmente baixado, enquanto 0% corresponde ao motor totalmente levantado).
AJUSTE DAS LÂMINAS PARA ABERTURA/FECHO
O dispositivo pode regular a inclinação das lâminas da veneziana ao premir brevemente os botões frontais (Botão superior para abrir as lâminas, botão inferior para fechar as lâminas) com veneziana não em movimento.
CENÁRIOS
O dispositivo pode armazenar e executar um ou mais cenários, associando a cada cenário uma altura % da carga e, se veneziana, uma inclinação bem definida das lâminas.
O número máximo de cenários gerenciáveis é 16.
ALARME METEOROLÓGICO
Para evitar que os eventos atmosféricos danifiquem a persiana/veneziana, é possível fazer a interface do dispositivo com sensores meteorológicos (sensor de chuva, sensor de vento, etc.) que permitem automatizar os movimentos preventivos da persiana/veneziana, de modo a salvaguardar o seu funcionamento.
O dispositivo pode gerir até 5 sensores simultaneamente.
CALIBRAGEM AUTOMÁTICA
O dispositivo calcula a posição percentual da carga ligada com base no tempo de curso definido e segundo os comandos de movimento que executa. Para evitar o desalinhamento entre a posição calculada pelo atuador e a posição verificada realmente, o dispositivo realinha-se sempre que atinge um dos dois fins de curso. O dispositivo realinha-se automaticamente se, por qualquer razão, não atingir um dos dois fins de curso durante pelo menos 29 movimentos consecutivos, caso em que, ao receber um novo comando que não implique atingir um dos limites (comando posição % ou cenário), um movimento até ao limite superior (totalmente levantado) é automaticamente executado antes de executar o comando recebido. Além disso, o dispositivo deixa de funcionar se detetar um comando de stop durante o procedimento de calibragem.
CALIBRAGEM AUTOMÁTICA COM A FUNÇÃO “HOMEM PRESENTE” ATIVA
Como para a calibragem automática, esta também ocorre quando o dispositivo não atinge um dos dois fins de curso por pelo menos 29 movimento consecutivos. A calibragem é feita ao receber o trigésimo comando. O que diferencia esta função da normal calibragem automática é que, ao final da calibragem, o dispositivo é levado a 50% de seu fecho, caso o trigésimo comando recebido preveja um fecho superior ao limite de 50%. Se o trigésimo comando recebido prever um fecho inferior a 50%, depois da calibragem, o dispositivo efetua o comando recebido.
Além disso, o dispositivo deixa de funcionar se detetar um comando de stop durante o procedimento de calibragem.
Entradas auxiliares
O dispositivo tem duas entradas auxiliares independentes que podem ser utilizadas para controlar a carga local (para além dos botões frontais), ou para enviar comandos Zigbee independentes para outros dispositivos de acionamento na rede Zigbee. As duas entradas auxiliares podem ser ligadas à fase ou ao neutro **(não é permitido ter uma entrada ligada à fase e a outra ao neutro, ver Fig. L, 2).**
Cada uma das entradas pode realizar uma das funções listadas a seguir:
- Verificação da carga local
- Envio de comandos ou estados Zigbee
  - Comando ON/OFF/TOGGLE
  - Comando ON Temporizado (luz das escadas)
  - Estado dos sensores de fios (binários, estado 0/1)
  - Comando dos toldos e persianas com botão simples ou duplo
  - Comando do regulador de luz com botão simples ou duplo
  - Alarme
  - Comando do Cenário

Dupla função (SHIFT)
O dispositivo, se montado num ESPELHO EGO SMART, permite gerir uma segunda função associada à pressão de cada uma das duas teclas frontais. Ao ativar a função “SHIFT” no ESPELHO EGO SMART, premindo uma das duas teclas frontais, será possível gerir o envio de dois comandos distintos ou cenários Zigbee diretos para outros dispositivos do sistema.
LED frontal de sinalização de estado
Personalização do brilho dos LEDs nos dois estados de movimento em curso e de carga sem movimento (Localização noturna).

SINALIZAÇÕES DE ESTADO

LED	Estado
Vermelho fixo	Dispositivo não configurado
Vermelho intermitente	Alarme de sobrecarga* ou mau funcionamento**
Amarelo fixo	Início do dispositivo ou alarme meteorológico***
Azul fixo 100% luminosidade	Funcionamento normal (Padrão): carga em movimento
Azul fixo 50% luminosidade	Funcionamento normal (Padrão): carga não em movimento
Azul intermitente	Identificação do dispositivo em andamento
Verde fixo	Abertura da rede Zigbee
Verde/Vermelho alternados	Restabelecimento das condições de fábrica

Alarmes:
***Sobrecarga**: ao detetar uma absorção excessiva, a alimentação elétrica do motor que move a carga é interrompida e o LED pisca na cor vermelha (um sinal luminoso por segundo). Após eliminar a causa desencadeante, envie um comando para o dispositivo através da aplicação ou diretamente a partir de local. O dispositivo tentará alimentar o motor que move a carga por 5 segundos, durante os quais o LED permanece intermitente a vermelho (três sinais luminosos por segundo). Se a condição de alarme for contornada, o LED volta a sinalizar o estado da carga.

Mau funcionamento: quando nenhuma absorção é detetada pela carga como resultado de um comando de movimento (relés colados, carga desligada, etc.), o LED fica vermelho intermitente (três sinais luminosos por segundo) durante 5 segundos, após os quais o LED volta a sinalizar o estado da carga. O alarme será repetido sempre que o dispositivo receber um comando e o problema não for resolvido.
*****Clima**: se pelo menos um dos sensores do sistema ativar o alarme meteorológico, o dispositivo muda a carga para a condição de alarme meteorológico predefinido e o LED fica amarelo fixo. Quando a condição de alarme é excedida, o dispositivo restabelece a carga à condição do último comando recebido e o LED volta a sinalizar o estado da carga.
Abertura/Fecho da rede Zigbee
Para abrir a rede Zigbee (Ativação de Permit Join), permitindo a outros dispositivos de juntarem-se à rede Zigbee, efetue uma pressão única do botão frontal **(Ver Fig. C e G, Ponto** ①**)**. O LED frontal torna-se verde. Prima novamente para efetuar o fecho da rede. De todo modo, a rede Zigbee é fechada 15 minutos após a sua abertura.
Factory Reset
Para reiniciar o dispositivo e devolvê-lo à condição de fábrica, prima e segure o botão local central **(Consulte a Fig. C e G, Ponto** ①**),** por mais de 10 segundos.

COMPORTAMENTO NA QUEDA E NO RESTABELECIMENTO

Com a queda de tensão, os contactos dos relés de saída abrem. Quando a tensão de alimentação é restabelecida, as saídas permanecem sem corrente e assume-se que a posição é a mesma que a persiana/veneziana se encontrava no momento da queda. Se na falha de energia a persiana/veneziana ainda não tiver atingido o limite de curso exigido por um possível alarme, ao reiniciar, retomará o movimento de onde foi interrompido até atingir a posição exigida pelo alarme.

MONTAGEM

ATENÇÃO: certifique-se de que a fase (L) do dispositivo esteja protegida por um interruptor automático com corrente nominal máxima de 10A!

ATENÇÃO: as seguintes operações devem ser realizadas sem tensão no sistema!

ATENÇÃO: para a remoção das teclas frontais, consulte as **Fig. E e I.** Faça alavanca nos pontos indicados. Não faça alavanca em outros pontos: isso pode danificar irremediavelmente o dispositivo!

Consulte o esquema de ligação (**Fig. L**) e **Fig. D/H** para os terminais.
Os terminais são numerados e o dispositivo deve ser cabeado do seguinte modo:
1. Saída NA de relé 2: PARA BAIXO
2. Saída NA de relé 1: PARA CIMA
3. Entrada auxiliar 2
4. Entrada auxiliar 1
5. Fase de alimentação
6. Neutro de alimentação

Para a ligação com a PLACA EGO SMART, insira o cabo de ligação presente na lateral superior do dispositivo (**Consulte a Fig. D e H, 2, ponto** ①).

PROGRAMAÇÃO

Para poder programar e utilizar o dispositivo, bem como o sistema smart home, é necessário descarregar a aplicação Home Gateway App da Play Store ou App Store.
Dados de instalação da rede Zigbee
Cód. de instalação: 0011223344556778899AABBCCDDEEFF
CRC: 0x8F52

MANUTENÇÃO

Este dispositivo é projetado para não necessitar de nenhuma atividade especial de manutenção. Para uma eventual limpeza, utilize um pano seco.

DADOS TÉCNICOS

Alimentação	100 – 240 V ac, 50/60 Hz
Entradas auxiliares	2 (Tensão de alimentação de rede)
Comprimento máx. dos cabos das entradas aux.	50 m
Potência máx. dissipada	2W
N.º de módulos Chorusmart	GWA1231: 1 GWA1232: 2
Conexões rádio	Zigbee (IEEE 802.15.4)
Potência na saída	Zigbee 10 dBm
Raio de transmissão	Externo: 100 m em campo livre *
Contactos de saída	2,3 A cosφ 0,6 (100 V ac) 2,3 A cosφ 0,6 (240 V ac)
Elementos de visualização	LED de estado RGB
Terminais	de parafuso, secção máx. 1,5 mm²
Ambiente de utilização	Interno, locais secos
Temperatura de funcionamento	-5 °C ÷ +45 °C
Temperatura de armazenamento	-25 °C ÷ +70 °C
Humidade relativa (não condensante)	Máx. 93%
Grau de proteção	IP20**
Referências normativas	Diretiva RoHS 2011/65/EU+ 2015/863 Diretiva RED 2014/53/EU EN 60669-2-1 EN 60669-1 EN 301 489-1 EN 301 489-17 EN 300 328 EN IEC 63000

***ATENÇÃO:** o alcance no interior é influenciado pelas condições de instalação (por exemplo, número e tipo de paredes entre os dispositivos), pelo que é sempre boa prática realizar testes para determinar se o alcance cumpre os requisitos de utilização.
****** Com tecla instalada.

ROMÂNĂ

- Siguranța dispozitivului este garantată doar prin respectarea instrucțiunilor de siguranță și de utilizare; așadar, asigurați-vă că le aveți întotdeauna la îndemână. Asigurați-vă că instrucțiunile sunt furnizate instalatorului și utilizatorului final.
- Produsul este destinat exclusiv utilizării pentru care a fost conceput în mod expres. Orice altă utilizare este considerată improprie și/sau periculoasă. În cazul în care aveți nelămuriri, contactați Serviciul de asistență tehnică (SAT) din cadrul GEWISS.
- Produsul nu trebuie să fie modificat. Orice modificare anulează garanția și poate face ca folosirea produsului să prezinte riscuri.
- Producătorul nu își asumă răspunderea pentru eventualele daune datorate utilizări improprii, greșite sau eventualelor modificări aduse produsului achiziționat.

Punct de contact indicat pentru îndeplinirea obiectivelor directivelor și regulamentelor UE aplicabile:

GEWISS S.p.a. Via A. Volta, 1 - 24069 Cenate Sotto (BG) - Italia
Tel.: +39 035 946 111 - qualitymarks@gewiss.com

ATENȚIE: Întrerupeți alimentarea cu energie electrică înainte de instalare sau de orice altă intervenție asupra aparatului.

Simbolul pubelă tăiată fixat pe echipament sau pe ambalaj indică faptul că, la sfârșitul vieții sale utile, produsul trebuie eliminat separat de celelalte deșeuri. La sfârșitul utilizării, utilizatorul trebuie să încredințeze produsul unui centru de reciclare diferențiată corespunzător sau să îl returneze distribuitorului dacă achiziționează un produs nou. În cazul distribuitorilor cu o suprafață de vânzare de cel puțin 400 m², este posibilă încredințarea gratuită a produselor de eliminat cu dimensiuni sub 25 cm, fără obligația de a efectua o achiziție. Eliminarea corespunzătoare a echipamentului dezafectat în vederea reciclării, tratării și eliminării compatibile cu mediul contribuie la prevenirea efectelor potențial negative asupra mediului înconjurător și a sănătății și promovează reutilizarea și/sau reciclarea materialelor din care este realizat echipamentul. GEWISS participă activ la activitățile care promovează reutilizarea corectă, reciclarea și recuperarea echipamentelor electrice și electronice.

CONTINUTUL PACHETULUI

1 Modul stor axial conectat
1 Manual de instalare (pentru versiunea completă a manualului de instalare și utilizare, scanați codul QR).

INFORMAȚII GENERALE

Dispozitiv conectat, încastrat, pentru comanda unui motor pentru manevrarea storurilor, jaluzelelor, storurilor etc. prin intermediul a 2 contacte de ieșire interblocate cu potențial. Dispozitivul este echipat cu două relee pentru a acționa un motor de 100-240 V c.a., 50/60 Hz pentru controlul mișcării în ambele direcții, în sus și în jos.
Dispozitivul are două butoane frontale pentru deplasarea în sus și în jos și pentru reglarea înclinării lamelelor.
Dispozitivul este configurat să alimenteze și să gestioneze PLACA EGO SMART (GW16003SXX, GW16004SXX, GW16022SXX), în interiorul căreia trebuie să fie instalat. Utilizat împreună cu PLACA EGO SMART, este posibilă trimiterea a două comenzi Zigbee suplimentare care pot fi activate de la butoanele frontale ale dispozitivului atunci când este activat modul cu funcție dublă sau modalitatea „SHIFT" din PLACA EGO SMART. Dispozitivul poate fi asociat și controlat prin Zigbee de la toate dispozitivele Zigbee conectate, inclusiv de la panoul de control cu 4 comenzi conectat (GWA1291).
Dispozitivul acționează ca un „router" Zigbee, adică transmite mesaje Zigbee către alte dispozitive.
Dotat cu 2 intrări (la care pot fi conectate comenzi auxiliare axiale, butoane și întrerupătoare tradiționale, senzori etc.) pentru a replica manipularea locală a motorului conectat la el sau pentru a trimite comenzi și stări Zigbee.
Fără tastele montate se poate accesa butonul frontal **(A se vedea Fig. C și G Punctul** ①) care, atunci când este apăsat cu unelte izolate pentru lucrări electrice de până la 2500 V c.a., permite activarea funcționării în modul conectat, deschiderea și închiderea rețelei Zigbee, precum și restabilirea dispozitivului la condițiile, configurația din fabrica (Factory Reset).
OBSERVAȚII: Dispozitivul trebuie finalizat utilizând unul dintre cele două tipuri de resetare frontală disponibile: cu difuzor sau pregătit pentru introducerea uneia dintre lentile cu simbol (coduri de lentile GW105xxA). GWA1231 trebuie să fie completat cu tastele GW1x553S (obiectivul nu este inclus) sau GW1x557S; GWA1232 trebuie completat cu GW1x554S (lentilele nu sunt incluse) sau GW1x558S.

ATENȚIE: motorul trebuie să fie echipat cu un senzor de capăt de cursă sau cu un ambreiaj autonom!

FUNCȚII

Dispozitivul primește comenzi și efectuează acționări prin intermediul ieșirilor de releu cu interblocare logică; implementarea planificată este de tipul:
- MANIPULARE: SUS/JOS/STOP
- POZIȚIA %
- REGLARE LAMELE DESCHIDERE/ÎNCHIDERE
- SCENARII
- ALERTĂ METEO
- CALIBRARE AUTOMATĂ

MANIPULARE: SUS/JOS/STOP
Dispozitivul este în măsură să deplaseze motorul în sus sau în jos, în funcție de comanda pe care o primește de la rețea sau în urma unei apăsări prelungite pe unu dintre cele două taste frontale. Mișcarea se oprește automat când se atinge limita superioară sau inferioară a cursei sarcinii sau când se primește comanda STOP (Apăsare scurtă a unuia sau a ambelor butoane).
„MANIPULARE: SUS/JOS/STOP CU FUNCȚIA „OM PREZENT" ACTIVĂ
Comenzile de manipulare în sus sau în jos necesită apăsarea continuă a butoanelor frontale ale dispozitivului. Eliberarea acestora implică oprirea imediată a manipulării.
POZIȚIA %
Cu ajutorul aplicației, este posibil să se decidă procentajul exact de deschidere a storului/jaluzelei (Limita de 100% corespunde motorului complet coborât, în timp ce aceea de 0% corespunde motorului complet ridicat).
REGLAREA LAMELELOR DE DESCHIDERE/ÎNCHIDERE
Dispozitivul este în măsură să regleze înclinarea lamelelor jaluzelei prin apăsarea scurtă a butoanelor frontale (butonul superior pentru deschiderea lamelelor, butonul inferior pentru închiderea lamelelor), fără ca jaluzelele să se miște.
SCENARII
Dispozitivul este în măsură să stocheze și să execute unul sau mai multe scenarii care asociază fiecărui scenariu o înălțime procentuală a încărcăturii și, în cazul jaluzelelor venețiene, o înclinare bine definită a lamelelor.
Numărul maxim de scenarii care pot fi gestionate este de 16.
ALERTĂ METEO
Pentru a preveni deteriorarea storului/jaluzelei de către fenomenele atmosferice, este posibil ca dispozitivul să fie dotat cu senzori meteo (senzor de ploaie, senzor de vânt etc.) care permit automatizarea mișcărilor preventive ale storului/jaluzelei, astfel încât să se protejeze funcționarea acestuia.
Dispozitivul poate gestiona până la 5 senzori simultan.
CALIBRARE AUTOMATĂ
Dispozitivul calculează poziția procentuală a sarcinii conectate pe baza timpului de deplasare stabilit și în funcție de comenzile de manipulare pe care le execută. Pentru a evita o nealiniere între poziția calculată de servomotor și cea reală, dispozitivul se realiniază de fiecare dată când ajunge la una dintre cele două limitatoare de cursă. Dispozitivul se realiniază automat dacă, din orice motiv, nu atinge una dintre cele două limitatoare de cursă pentru cel puțin 29 de mișcări consecutive, caz în care, la primirea unei noi comenzi care nu implică atingerea uneia dintre limite (comandă de poziție % sau de scenariu), acesta va executa automat o mișcare până la limita superioară (complet ridicată) înainte de a executa comanda primită. De asemenea, dacă este detectată o comandă de oprire în timpul procedurii de calibrare, dispozitivul se oprește.
CALIBRAREA AUTOMATĂ CU FUNCȚIA „OM PREZENT" ACTIVĂ
Ca pentru calibrarea automată, acest lucru se întâmplă și dacă dispozitivul nu atinge unul dintre cele două limitatoare de cursă pentru cel puțin 29 de mișcări consecutive. Calibrarea este începută la primirea celei de-a treizecea comenzi. Ceea ce diferențiază această funcție de calibrare automată normală este că, la sfârșitul calibrării, dispozitivul este adus la 50% din închiderea sa, dacă a treizecea comandă primită prevede o închidere peste pragul de 50%. Dacă a treizecea comandă primită prevede o închidere mai mică de 50%, la sfârșitul calibrării, dispozitivul execută comanda primită.
De asemenea, dacă este detectată o comandă de oprire în timpul procedurii de calibrare, dispozitivul se oprește.
Intrări auxiliare
Dispozitivul are două intrări auxiliare independente care pot fi utilizate pentru a controla sarcina locală (în plus față de butoanele frontale) sau pentru a trimite comenzi Zigbee independente către alte dispozitive de acționare din rețeaua Zigbee. Cele două intrări auxiliare pot fi conectate fie la fază, fie la neutru **(nu este permisă conectarea unei intrări la fază și a celeilalte la neutru, a se vedea Fig. L, 2).**
Fiecare dintre intrări poate îndeplini una dintre funcțiile enumerate mai jos:
- Control local al sarcinii
- Trimitere de comenzi sau stări Zigbee
  - Comandă ON/OFF/TOGGLE
  - Comandă ON Temporizat (lumină de pe scară)
  - Stare senzori cablați (binari, stare 0/1)
  - Comandă jaluzele și a storuri cu un singur buton sau cu buton dublu
  - Comandă întrerupător cu variator cu buton simplu sau dublu
  - Alarmă
  - Comandă scenariu

Funcție dublă (SHIFT)
Dispozitivul, dacă este montat înăuntrul unei PLĂCI EGO SMART, permite gestionarea unei a doua funcții asociate cu apăsarea fiecăreia dintre cele două taste frontale. Odată ce funcția „SHIFT" a fost activată pe PLACA EGO SMART, apăsarea uneia dintre tastele frontale vă va permite să trimiteți comenzi distincte sau scenarii Zigbee directe către alte dispozitive din instalație.
LED de stare frontal
Personalizarea luminozității LED-urilor în cele două stări de mișcare în curs de desfășurare și sarcină nemișcată (localizare pe timp de noapte).

SEMNALIZĂRI DE STARE

LED	Stare
Roșu continuu	Dispozitiv neconfigurat
Roșu intermitent	Alarmă de suprasarcină* sau funcționare defectuoasă**
Galben continuu	Pornirea dispozitivului sau alertă meteo***
Albastru fix 100% luminozitate	Funcționare normală (mod implicit): sarcină în mișcare
Albastru fix 50% luminozitate	Funcționare normală (mod implicit): sarcină nemișcată
Albastru intermitent	Identificare dispozitiv în curs
Verde continuu	Deschiderea rețelei Zigbee
Verde/roșu alternativ	Restabilirea condițiilor din fabrică

Alarme:
*** Suprasarcină**: atunci când se detectează o absorbție excesivă, alimentarea cu energie a motorului care manipulează sarcina este întreruptă, iar LED-ul clipește în roșu (o clipire pe secundă). După ce ați eliminat cauza principală, trimiteți o comandă dispozitivului prin intermediul aplicației sau acționând direct la nivel local. Dispozitivul va încerca să alimenteze motorul care manipulează sarcina timp de 5 secunde, timp în care LED-ul rămâne roșu intermitent (trei clipiri pe secundă). Dacă este depășită condiția de alarmă, LED-ul revine pentru a indica starea sarcinii.
****Funcționare defectuoasă**: atunci când sarcina nu detectează nicio absorbție ca urmare a unei comenzi de manipulare (releu lipit, sarcină deconectată etc.), LED-ul devine roșu intermitent (trei intermitențe pe secundă) timp de 5 secunde, după care LED-ul revine pentru a semnala starea sarcinii. Alarma se va repeta de fiecare dată când dispozitivul primește o comandă și problema nu este rezolvată.
*****Meteo**: dacă cel puțin unul dintre senzorii din sistem declanșează alarma meteo, dispozitivul comută sarcina în starea presetată pentru starea de alarmă meteo, iar LED-ul devine galben continuu. Atunci când condiția de alarmă este depășită, dispozitivul readuce sarcina la starea ultimei comenzi primite, iar LED-ul revine pentru a indica starea sarcinii.
Deschiderea/închiderea rețelei Zigbee
Pentru a deschide rețeaua Zigbee (activare Permit Join), permițând altor dispozitive să se alăturе rețelei Zigbee, efectuați o singură apăsare a butonului frontal **(A se vedea Fig. C și G, Punctul** ①**)**. LED-ul frontal se aprinde devenind verde. Apăsați din nou pentru a închide rețeaua. Și în acest caz, rețeaua Zigbee este închisă la 15 minute de la deschiderea ei.
Factory Reset
Pentru a reseta dispozitivul și a-l aduce la setările din fabrică, țineți apăsat butonul local central (**A se vedea Fig. C și G, Punctul** ①**),** mai mult de 10 secunde.

COMPORTAMENT LA ÎNTRERUPEREA ȘI LA RESTABILIREA ALIMENTĂRII ELECTRICE

La căderea tensiunii, contactele releelor de ieșire se deschid. La restabilirea tensiunii de alimentare, ieșirile rămân nealimentate și se presupune că poziția este aceeași pe care storul/jaluzeaua o avea la momentul căderii. Dacă la întreruperea alimentării cu energie electrică, storul/jaluzeaua nu a ajuns încă la limita de cursă cerută de o alarmă, acesta își va relua mișcarea din punctul în care a fost întreruptă până când va ajunge în poziția cerută de alarmă.

MONTAJ

ATENȚIE: asigurați-vă că faza (L) a dispozitivului este protejată de un întrerupător automat cu un curent nominal maxim de 10A!

ATENȚIE: următoarele operații trebuie efectuate în lipsa tensiunii in sistem!

ATENȚIE: Pentru îndepărtarea butoanelor frontale, consultați **Fig. E și I.** Acționați asupra punctelor indicate. Nu acționați asupra altor puncte: ar putea deteriora iremediabil dispozitivul!

Consultați diagrama de conexiune **(Fig. L)** și **Fig. D/H** pentru borne.
Terminalele sunt numerotate, iar dispozitivul trebuie să fie cablat după cum urmează:
1. Ieșire NA releu 2: JOS
2. Ieșire NA releu 1: SUS
3. Intrare auxiliară 2
4. Intrare auxiliară 1
5. Fază de alimentare
6. Nul de alimentare

Pentru conectarea la PLACA EGO SMART, introduceți cablul de conectare în placa de conexiuni din partea superioară a dispozitivului (**A se vedea Fig. D și H, 2, punctul** ①).

PROGRAMARE

Pentru a putea programa și utiliza dispozitivul, precum și sistemul smart home (casă inteligentă), trebuie să descărcați aplicația Home Gateway din Play Store sau App Store.
Date de instalare a rețelei Zigbee
Codul de instalare: 0011223344556778899AABBCCDDEEFF
CRC: 0x8F52

ÎNTREȚINERE

Acest dispozitiv este proiectat astfel încât să nu necesite întreținere specială. Pentru o eventuală curățare, folosiți o lavetă uscată.

DATE TEHNICE

Alimentare	100 - 240 V c.a., 50/60 Hz
Intrări auxiliare	2 (Tensiune de alimentare de la rețea)
Lungime maximă a cablurilor de intrare auxiliare	50 m
Putere disipată maximă	2 W
Nr. module Chorusmart	GWA1231: 1 GWA1232: 2
Conexiuni radio	Zigbee (IEEE 802.15.4)
Putere la ieșire	Zigbee 10 dBm
Raza de transmisie	Exterior: 100 m în câmp deschis *
Contacte de ieșire	2,3 A cosφ 0,6 (100 V c.a.) 2,3 A cosφ 0,6 (240 V c.a.)
Elemente de vizualizare	LED de stare RGB
Terminale	Cu șurub, secțiune transversală max. 1,5 mm²
Mediu de utilizare	În interior, în locuri uscate
Temperatură de funcționare	-5 °C ÷ +45 °C
Temperatură de depozitare	-25 °C ÷ +70 °C
Umiditate relativă (fără condensare)	Max 93%
Grad de protecție	IP20**
Referințe normative	Directiva RoHS 2011/65/UE + 2015/863 Directiva RED 2014/53/UE EN 60669-2-1 EN 60669-1 EN 301 489-1 EN 301 489-17 EN 300 328 EN IEC 63000

*** ATENȚIE:** capacitatea interioară este influențată de condițiile de instalare (de exemplu, numărul și tipul de pereți dintre dispozitive); prin urmare, este o bună practică să se efectueze întotdeauna teste pentru a determina dacă debitul corespunde cerințelor.
****** Cu tasta montată.

SLOVENŠČINA

- Varnost naprave lahko zagotovite le z upoštevanjem varnostnih navodil in navodil za uporabo; zato jih morate shraniti. Prepričajte se, da bosta ta navodila dobila tako inštalater kot končni uporabnik.
- Ta izdelek se sme uporabljati le za namen, za katerega je bil izrecno zasnovan. Vsaka drugačna uporaba se šteje za neprimerno in/ali nevarno. V primeru dvoma se obrnite na službo za tehnično pomoč proizvajalca GEWISS.
- Izdelka ni dovoljeno predelovati. Kakršna koli predelava izniči garancijo in lahko ogrozi varnost pri uporabi izdelka.
- Proizvajalec ne more biti odgovoren za morebitno škodo, ki je posledica nepravilne ali napačne uporabe in nedovoljene predelave kupljenega izdelka.

Kontaktna točka je navedena skladno z veljavnimi evropskimi direktivami in uredbami:

GEWISS S.p.a. Via A. Volta, 1 - 24069 Cenate Sotto (BG) - Italy
Tel.: +39 035 946 111 - qualitymarks@gewiss.com

POZOR: Pred začetkom montaže ali katerega koli drugega posega na napravi izklopite omrežno napetost.

Če je na opremi ali na embalaži simbol prečrtanega smetnjaka, to pomeni, da je treba izdelek ob koncu življenjske dobe zavreči ločeno od splošnih odpadkov. Uporabnik mora odsluženi izdelek odnesti v center za ločeno zbiranje odpadkov, ali pa ga ob nakupu novega izdelka vrniti trgovcu. Pri prodajalcih s prodajno površino najmanj 400 m² lahko izdelke, ki jih je treba zavreči in so manjši od 25 cm, izročite brezplačno brez obveznosti nakupa. Ustrezno odstranjevanje odslužene opreme za reciklažo, predelavo in okolju prijazno odlaganje odpadkov prispeva k preprečevanju morebitnih negativnih učinkov na okolje in zdravje ter spodbuja vnovično uporabo in/ali recikliažo materialov, ki sestavljajo opremo. GEWISS se aktivno vključuje v postopke, s katerimi se omogoča vnovična uporaba, recikliranje in zbiranje električnih ter elektronskih naprav.

VSEBINA KOMPLETA

1 povezani aksialni modul žaluzije
1 kos: priročnik za namestitev (za polno različico priročnika za namestitev in uporabo preberite kodo QR).

SPLOŠNE INFORMACIJE

Povezana vgradna naprava za krmiljenje motorja za premikanje žaluzij, senčil, beneških žaluzij, rolet itd. prek 2 varnostnih (interlock) izhodnih kontaktov s potencialom. Naprava je opremljena z dvema relejema, ki omogočata poganjanje motorja 100–240 V AC, 50/60 Hz za nadzor gibanja v dveh smereh – navzgor in navzdol.
Naprava je opremljena z dvema sprednjima tipkama za premikanje navzgor in navzdol in za nastavitev naklona lamel.
Naprava je predvidena za napajanje in upravljanje OKVIRJA EGO SMART (GW16003SXX, GW16004SXX, GW16022SXX), v katerega mora biti vgrajena. Ce napravo uporabljate v kombinaciji z OKVIRJEM EGO SMART, je omogočeno pošiljanje dveh dodatnih krmilnih signalov Zigbee prek sprednjih tipk naprave, ko na OKVIRJU EGO SMART omogočite način dvojnega delovanja oziroma funkcijo "SHIFT". Napravo je možno kombinirati in upravljati prek protokola Zigbee z vseh povezanih Zigbee naprav, vključno s povezano tipkovnico s 4 krmilnimi tipkami (GWA1291). Naprava deluje kot Zigbee usmerjevalnik, t.j. sporočila Zigbee posreduje drugim napravam.
Naprava ima 2 vhoda (na katera se poveže pomožne aksialne krmilne tipke, tradicionalne tipke in stikala, senzorje, itd.) za lokalno upravljanje priključenega motorja ali za posredovanje ukazov in stanj naprav Zigbee.
Če tipke niso vgrajene, lahko uporabite sprednji gumb **(glejte sl. C in G, točko** ①**)**; ta gumb ob pritisku z izoliranim inštrumentom za električna dela do 2500 V AC omogoči odprtje in zaprtje omrežja Zigbee ter obnovo tovarniške nastavitve in konfiguracije naprave (factory reset).
OPOMBA: Napravo je treba opremiti z enim od dveh razpoložljivih tipov sprednjega gumba: z difuzorjem ali predpripravljeno za vstavitev ene od ploščic s simbolom (kode ploščic GW105xxA). GWA1231 je treba opremiti s tipkama GW1x553S (ploščica ni vključena) ali GW1x557S; GWA1232 je treba opremiti s tipkama GW1x554S (ploščice niso vključene) ali GW1x558S.

POZOR: motor mora biti opremljen s senzorjem končnega položaja ali avtonomno sklopko!

FUNKCIJE

Naprava sprejema ukaze in jih izvrši prek relejnih izhodov z medsebojno logično zaporo. Predvideni načini upravljanja so naslednji:
- PREMIKANJE: GOR/DOL/ZAUSTAVITEV
- POLOŽAJ V %
- NASTAVITEV LAMEL – ODPIRANJE/ZAPIRANJE
- SCENARIJI
- VREMENSKO OPOZORILO
- SAMODEJNO UMERJANJE

PREMIKANJE: GOR/DOL/ZAUSTAVITEV
Naprava upravlja motor za premikanje navzgor ali navzdol, odvisno od ukaza, ki ga prejme iz omrežja, ali z daljšim pritiskom ene od dveh sprednjih tipk. Gibanje se samodejno ustavi, ko je dosežen zgornji ali spodnji končni položaj ali ko naprava prejme ukaz za zaustavitev STOP (kratek pritisk ene ali obeh tipk).
»PREMIKANJE: GOR/DOL/ZAUSTAVITEV Z AKTIVNO FUNKCIJO »Z ZADRŽANJEM«
Za premikanje navzgor in navzdol je potreben neprekinjen pritisk sprednjih gumbov na napravi. Ko gumb izpustite, se premikanje takoj ustavi.
POLOŽAJ V %
Prek aplikacije je mogoče določiti natančen odstotek odpiranja žaluzije/beneške žaluzije (končni položaj 100 % ustreza popolnoma spuščenemu motorju, 0 % pa popolnoma dvignjenemu motorju).
NASTAVITEV LAMEL – ODPIRANJE/ZAPIRANJE
Naprava lahko prilagodi naklon lamel žaluzije, kar upravljate s kratkim pritiskom na eno od sprednjih tipk (zgornja tipka za odpiranje lamel, spodnja tipka za zapiranje lamel), pri čemer se žaluzija ne premika.
SCENARIJI
Naprava si lahko zapomni in izvede enega ali več scenarijev tako, da vsak scenarij poveže z višino v % bremena in, v primeru beneške žaluzije, ustrezno določenim naklonom lamel.
Upravljati je možno do največ 16 scenarijev.
VREMENSKO OPOZORILO
Da bi preprečili, da bi vremenski dogodki poškodovali žaluzijo/beneško žaluzijo, lahko napravo povežete z vremenskimi senzorji (senzor za dež, senzor vetra, itd.), ki omogočajo avtomatizacijo preventivnih premikov žaluzije/beneške žaluzije, da se zaščiti njeno delovanje.
Naprava lahko istočasno upravlja do največ 5 senzorjev.
SAMODEJNO UMERJANJE
Naprava izračuna odstotek položaja priključenega bremena na podlagi nastavljenega časa hoda in glede na ukaze za premike, ki jih izvaja. Da bi preprečili neporavnanost med položajem, ki ga izračuna aktuator, in dejanskim položajem, se naprava ponovno poravna vsakič, ko doseže eno od dveh končnih stikal. Naprava izvede samodejno poravnavo, če iz kakršnega koli razloga vsaj 29 zaporednih premikov ne doseže enega od dveh končnih stikal; v tem primeru po prejemu novega ukaza, ki ne vključuje doseganja enega od končnih stikal (ukaz za položaj v % oz. scenarij), se samodejno izvede premik do zgornjega končnega stikala (popolnoma dvignjen položaj) in šele nato se izvede prejeti ukaz. Poleg tega se naprava ustavi, če je med postopkom umerjanja zaznan ukaz za zaustavitev.
SAMODEJNO UMERJANJE Z AKTIVNO FUNKCIJO »Z ZADRŽANJEM«
Tudi v tem primeru se samodejno umerjanje izvede, če naprava po vsaj 29 zaporednih premikih ne doseže enega od obeh končnih stikal. Postopek umerjanja se izvede ob prejemu tridesetega ukaza. Ta funkcija se od običajnega samodejnega umerjanja razlikuje po tem, da se naprava ob koncu umerjanja postavi na 50 % poti do zaprtja, če trideseti prejeti ukaz zahteva zaprtje, ki presega prag 50 %. Če trideseti prejeti ukaz zahteva zaprtje, ki je manjše od 50 %, naprava izvede prejeti ukaz po izvedbi umeritve. Poleg tega se naprava ustavi, če je med postopkom umerjanja zaznan ukaz za zaustavitev.
Pomožni vhodi
Naprava ima dva neodvisna pomožna vhoda, ki se ju lahko uporabi za nadzor lokalnega bremena (poleg sprednjih tipk) ali za pošiljanje neodvisnih krmilnih ukazov Zigbee drugim napravam v omrežju Zigbee. Oba pomožna vhoda lahko priključite na fazo ali na ničlo **(ni dovoljena povezava enega vhoda na fazo, drugega pa na ničlo, glejte sl. L, 2).**
Vsak od obeh vhodov lahko opravlja spodnje funkcije:
- Nadzor lokalnega bremena
- Pošiljanje ukazov ali stanj Zigbee naprav
  - Upravljanje vklopa/izklopa/preklopa
  - Upravljanje tempiranega vklopa (luč na stopnicah)
  - Stanje žičnih senzorjev (binarno stanje 0/1)
  - Upravljanje senčil z enojno ali dvojno tipko
  - Upravljanje zatemnilnika z enojno ali dvojno tipko
  - Alarm
  - Upravljanje scenarija

Dvojna funkcija (SHIFT)
Če je naprava vgrajena v OKVIR EGO SMART, omogoča upravljanje še ene dodatne funkcije, ki je povezana s pritiskom ene od sprednjih tipk. Ko s pritiskom ene od sprednjih tipk omogočite funkcijo "SHIFT" na OKVIRJU EGO SMART, lahko upravljate pošiljanje dveh različnih ukazov ali scenarijev Zigbee drugim napravam v sistemu.
Sprednja LED-dioda stanja
Prilagoditev svetlosti LED lučk pri dveh stanjih: premikanje v teku in breme se ne premika (nočna lokacijska osvetlitev).

SIGNALI STANJA

LED-dioda	Stanje
Rdeča, sveti neprekinjeno	Naprava ni konfigurirana
Rdeča, utripajoča	Alarm za preobremenitev* ali napako**
Rumena, sveti neprekinjeno	Vklop naprave ali vremensko opozorilo***
Modra, sveti neprekinjeno, 100% svetlost	Normalno delovanje (privzeto): breme se premika
Modra, sveti neprekinjeno, 50% svetlost	Normalno delovanje (privzeto): breme se ne premika
Modra, utripajoča	Identifikacija naprave v teku
Zelena, sveti neprekinjeno	Odpiranje omrežja Zigbee
Izmenično zelena/rdeča	Ponastavitev na tovarniške vrednosti

Alarmi:
***Preobremenitev**: ko je zaznana prekomerna absorpcija, se prekine napajanje motorja, ki premika breme, in LED lučka utripa rdeče (en utrip na sekundo). Ko odpravite vzrok sprožitve, pošljite ukaz napravi prek aplikacije ali lokalno. Naprava bo poskušala 5 sekund napajati motor, ki premika breme; v tem času LED lučka še vedno utripa rdeče (trije utripi na sekundo). Če je pogoj za alarm presežen, LED lučka znova prikazuje stanje bremena.
****Nepravilnost**: ko breme ne zazna absorpcije po ukazu za premikanje (releji so zatknjeni, breme je odklopljeno itd.), LED lučka 5 sekund utripa rdeče (trije utripi na sekundo), na koncu se LED lučka vrne na prikaz stanja bremena. Alarm se bo ponovil vsakič, ko naprava prejme ukaz in težava ni odpravljena.
*****Vremensko opozorilo**: če vsaj eden od senzorjev v sistemu sproži vremensko opozorilo, naprava prestavi breme v stanje, ki je bilo prednastavljeno za pogoj vremenskega opozorila, in LED lučka sveti rumeno. Ko je stanje opozorila preseženo, naprava vrne breme v stanje ob zadnjem prejetem ukazu, LED lučka pa znova prikazuje stanje bremena.
Odpiranje/zapiranje omrežja Zigbee
Enkrat pritisnite sprednjo tipko, da odprete omrežje Zigbee (aktivacija Permit Join) in omogočite drugim napravam, da se povežejo v omrežje (**glejte sl. C in G, točka** ①**)**. Sprednja LED-dioda se obarva zeleno. Znova pritisnite, da zaprete omrežje. Omrežje Zigbee se samodejno zapre 15 minut po odpiranju.
Tovarniška ponastavitev
Za ponastavitev naprave in vrnitev v tovarniško stanje držite pritisnjeno osrednjo lokalno tipko (**glejte sl. C in G, točka** ①**),** za več kot 10 sekund.

OBNAŠANJE OB IZPADU IN OBNOVITVI ELEKTRIČNEGA NAPAJANJA

Ob izpadu napetosti se kontakti izhodnih relejev odprejo. Ob ponovni vzpostavitvi napajalne napetosti izhodi ostanejo brez napajanja in se domneva, da je položaj enak, kot ga je žaluzija/beneška žaluzija imela ob izpadu. Če ob izpadu napajanja žaluzija/beneška žaluzija še ni dosegla končnega položaja, ki ga zahteva morebitni alarm, se bo po ponovni vzpostavitvi napajanja gibanje nadaljevalo od tam, kjer je bilo prekinjeno, dokler se ne doseže položaj, ki ga zahteva alarm.

MONTAŽA

POZOR: prepričajte se, da je faza (L) naprave zaščitena z avtomatskim stikalom z največjim nazivnim tokom 10 A!

POZOR: med izvajanjem spodaj opisanih postopkov sistem ne sme biti pod napetostjo!

POZOR: za odstranitev sprednjih tipk glejte **sliki E in I.** Uporabite vzvod na prikazanih točkah. Ne pritiskajte na druge točke: obstaja nevarnost za nepopravljivo poškodovanje naprave!

Glejte vezalno shemo **(sl. L)** in **sl. D** za sponke.
Sponke so oštevilčene, napravo pravilno ožičite na naslednji način:
1. Izhod NO rele 2: DOL
2. Izhod NO rele 1: GOR
3. Pomožni vhod 2
4. Pomožni vhod 1
5. Faza napajanja
6. Ničla napajanja

Za povezavo na OKVIR EGO SMART vstavite priključni kabel v priključni blok na zgornjem delu naprave (**glejte sl. D in H, 2, točka** ①).

PROGRAMIRANJE

Da lahko programirate in uporabljate napravo in sistem pametnega doma, morate prenesti aplikacijo Home Gateway App, ki je dostopna na Play Store ali App Store.
Podatki za namestitev omrežja Zigbee
Koda za namestitev: 0011223344556778899AABBCCDDEEFF
CRC: 0x8F52

VZDRŽEVANJE

Naprava je zasnovana tako, da ne zahteva nobenih posebnih postopkov vzdrževanja. Če je potrebno čiščenje, uporabite suho krpo.

TEHNIČNI PODATKI

Napajanje

CHORUSMART

IT EN FR ES DE PT RO SL HU TR AR IW MK SQ HR

CSATLAKOZTATOTT AXIÁLIS REDŐNY MODUL
موديول الشيش الدوار المحوري المتصل
BAGLI EKSENEL PANJUR MODÜLÜ
מודול תריס גלילה ZigBee

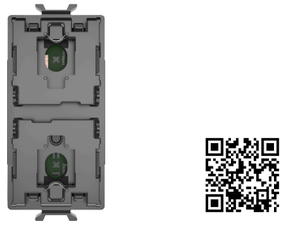

GWA1231

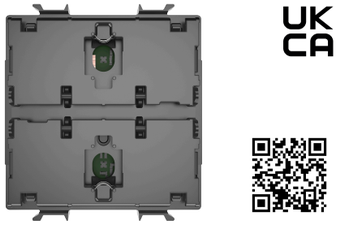

GWA1232

B

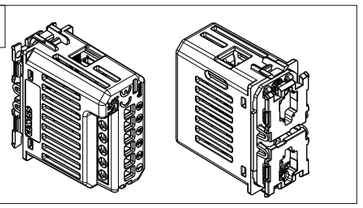

F

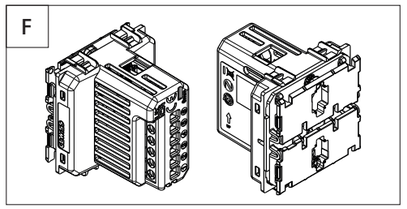

C

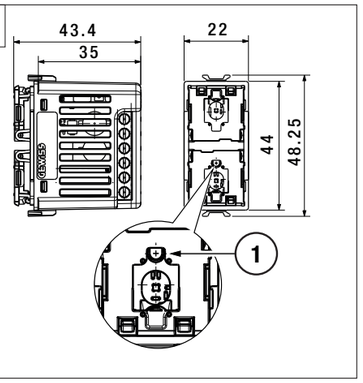

G

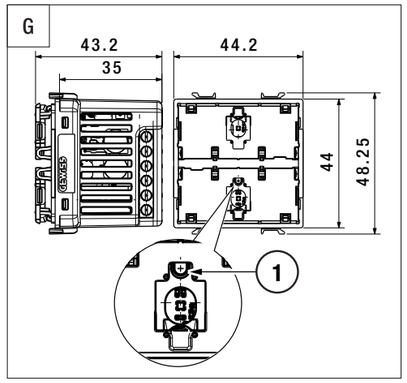

D

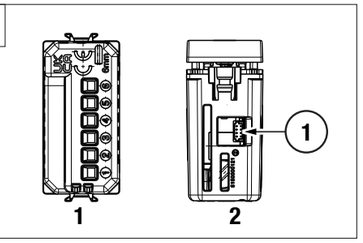

H

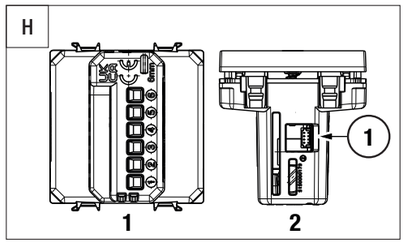

E

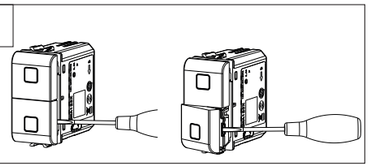

I

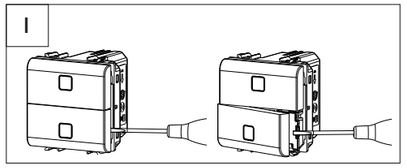

L

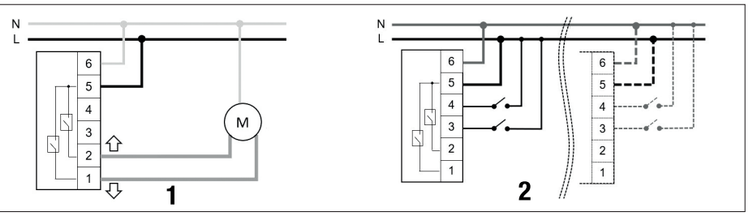

MAGYAR

- A készülék biztonságát csak a használati és biztonsági utasítások betartása biztosítja; ezért mindenképpen őrizze meg. Győződjön meg arról, hogy ezeket az utasításokat megkapja a termék végfelhasználója, illetve az, aki felszereli a terméket.
- Ezt a terméket csak arra szabad használni, amire kifejezetten tervezték. Minden más használat veszélyes és/vagy helytelen. Kétség esetén lépjen kapcsolatba a GEWISS műszaki ügyfélszolgálatával.
- A terméket nem szabad módosítani. Minden módosítás semmissé teszi a garanciát, és veszélyessé válhat a termék.
- A gyártó nem felel a vásárolt termék megváltoztatásából, hibás vagy helytelen használatából eredő esetleges károkért.

Az alkalmazandó uniós irányelvek és rendeletek céljainak megfelelően feltüntetett kapcsolattartó pont:

GEWISS S.p.a. Via A. Volta, 1 - 24069 Cenate Sotto (BG) - Italy
Tel.: +39 035 946 111 - qualitymarks@gewiss.com

FIGYELEM: Áramtalanítson, mielőtt beszereli, vagy bármilyen egyéb műveletbe kezd a készülékkel.

Ha fel van tüntetve a berendezésen vagy a csomagoláson, az áthúzott hulladékgyűjtő azt jelzi, hogy a terméket elkülönítve kell gyűjteni az élettartama végén. Mikor már nem használják, a felhasználó feladata, hogy a terméket eljuttassa a megfelelő, szelektív hulladékgyűjtőbe, vagy visszaadja a viszonteladónak, amikor egy új terméket megvásárol. A legalább 400 m^2 értékesítési területű viszonteladóknál ingyen leadhatóak, vásárlási kötelezettség nélkül, a 25 cm-nél kisebb méretű, ártalmatlanítandó termékek. Az üzemen kívül helyezett berendezés megfelelő eltávolítása újrahasznosításhoz, kezeléshez és környezetbarát eltávolításhoz hozzájárul a környezetre és az egészségre gyakorolt negatív hatások csökkentéséhez, és elősegíti a berendezés anyagainak újrafelhasználását és/vagy újrahasznosítását. A GEWISS aktívan részt vesz azokban a műveletekben, melyek az elektromos és elektronikus berendezések helyes begyűjtését, újrahasznosítását, és hasznosítását segítik elő.

A CSOMAG TARTALMA

1 db Csatlakoztatott axiális redőny modul
1 db Telepítési kézikönyv (a telepítési és felhasználói kézikönyv teljes verziójához szkennelje be a QR-kódot).

ÁLTALÁNOS TUDNIVALÓK

Csatlakoztatott, süllyesztett készülék egy motor vezérléséhez redőnyök, napellenzők, zsaluziák stb. mozgatásához feszültséggel reteszelt 2 kimeneti érintkezőn keresztül. A készülék két relével van felszerelve, amelyek lehetővé teszik egy 100-240 Vac feszültségű, 50/60 Hz-es motor vezérlését a két fel és le irányú mozgás szabályozására. A készülék két elülső gombbal van felszerelve a fel és le mozgatáshoz, valamint a lamellák dőlésszögének beállításához.
Az eszköz az EGO SMART BURKOLAT (GW16003SXX, GW16004SXX, GW16022SXX) betáplálására és kezelésére van kialakítva, ebben kell elhelyezni. Az EGO SMART BURKOLATTAL együtt használva lehetőség van két további Zigbee parancs küldésére, amelyek a készülék előlapi gombjairól aktiválhatók, ha az EGO SMART BURKOLATRÓL engedélyezve van a dupla funkció vagy a „SHIFT" funkció üzemmód. Az eszköz a Zigbee-n keresztül párosítható és vezérelhető az összes Zigbee-hez csatlakoztatott eszközzel, beleértve a csatlakoztatott 4 parancsos nyomógombos panelt (GWA1291). A készülék Zigbee „routerként" működik, vagyis továbbítja a Zigbee üzeneteket más eszközöknek.
2 bemenettel felszerelve (amelyekhez kiegészítő axiális vezérlők, hagyományos gombok és kapcsolók, érzékelők, stb. csatlakoztathatók) a rákapcsolt motor helyi mozgatásának replikálására vagy Zigbee állapotok és parancsok küldésére.
A felszerelt gombok nélkül az elülső gombot érheti el **(Lásd: C és G ábra,** ① pont) amely sziglettel szerszámokkal történő megnyomásával 2500 V ac feszültségig lehetővé teszi a Zigbee hálózat nyitását és zárását, valamint a készülék gyári állapotának visszaállítását, konfigurációját (Factory Reset).
MEGJEGYZÉS: Az eszközt a rendelkezésre álló kétféle előlapi gomb egyikével kell befejezni: diffúzorral, vagy az egyik szimbólummal ellátott lencse beilleszthésére előkészítve (GW105xxA lencsekód). A GWA1231-et GW1x557S vagy GW1x553S (Lencse nincs benne) gombokkal kell kiegészíteni; a GWA1232-t a GW1x558S vagy GW1x554S (Lencsék nincsenek benne) gombokkal kell kiegészíteni.

FIGYELEM: a motort végállás érzékelővel vagy autonóm tengelykapcsolóval kell felszerelni!

FUNKCIÓK

A készülék a logikailag reteszelt relé kimeneten keresztül fogadja a parancsokat és hajt végre műveleteket; a tervezett végrehajtás a következő típusú:
- MOZGATÁS: FEL/LE/STOP
- POZÍCIÓ %
- NYITÁS/ZÁRÁS LAMELLÁK BEÁLLÍTÁSA
- FORGATÓKÖNYVEK
- METEO RIASZTÁS
- AUTOMATIKUS KALIBRÁLÁS

MOZGATÁS: FEL/LE/STOP
A készülék képes a motort felfelé vagy lefelé mozgatni, attól függően, hogy milyen parancsot kap a hálózatról, vagy a két elülső gomb egyikének hosszan tartó megnyomását követően. A mozgás automatikusan leáll, ha eléri a terhelés felső vagy alsó pályájának határértékét, vagy amikor a STOP parancs érkezik (Az egyik vagy mindkét gomb rövid ideig tartó megnyomása).
"MOZGATÁS: FEL/LE/STOP AKTÍV „EMBER JELENLÉT" FUNKCIÓVAL
A felfelé és lefelé irányuló mozgás parancsok a készülék elülső gombjainak folyamatos nyomását igénylik. Ezek kioldása a mozgás azonnali leállításával jár.
POZÍCIÓ %
Az alkalmazáson keresztül meg lehet határozni a redőny/zsaluzia nyitásának pontos százalékát (a 100%-os határ a teljesen leengedett motornak, míg a 0% a teljesen felemelt motornak felel meg).
NYITÁS/ZÁRÁS LAMELLÁK BEÁLLÍTÁSA
A készülék az elülső gombok rövid megnyomásával képes beállítani a reluxa lamellának dőlésszögét (Felső gomb a lamellák nyitásához, alsó gomb a lamellák zárásához), ha a reluxa nem mozog.
FORGATÓKÖNYVEK
Az eszköz képes megjegyezni és végrehajtani egy vagy több forgatókönyvet úgy, hogy minden forgatókönyvhöz a terhelés % magasságot rendel, és ha zsaluzia, akkor a lamellák jól meghatározott dőlésszögét.
A maximális kezelhető forgatókönyvek száma 16.
METEO RIASZTÁS
Annak érdekében, nehogy a légköri események károsítsák a redőnyt/zsaluziát, lehetőség van a készülékhez időjárás-érzékelőket (esőérzékelő, szélérzékelő stb.) csatlakoztatni, amelyek lehetővé teszik a redőny/zsaluzia megelőző mozgásának automatizálását, hogy megóvja működését.
A készülék akár 5 érzékelőt is képes kezelni egyszerre.
AUTOMATIKUS KALIBRÁLÁS
A készülék a beállított menetidő és a végrehajtott mozgásparancsok alapján kiszámítja a rákapcsolt terhelés százalékos helyzetét. Az aktuátor által kiszámított és a tényleges helyzet közötti eltérések elkerülése érdekében a készülék minden alkalommal átállítja magát, amikor eléri a két végállás egyikét. A készülék automatikusan beállítja magát, ha legalább 29 egymást követő mozgásig valamilyen okból nem éri el a két végállás-kapcsoló egyikét. Ebben az esetben olyan új parancs érkezésekor, amely nem jár a határértékek valamelyikének elérésével (pozíció % vagy forgatókönyv parancs), automatikusan végrehajtásra kerül egy mozgás a felső határértékig (Teljesen felemelve), miközben végrehajtaná a kapott parancsot. Továbbá, ha a kalibrálási eljárás során leállítási parancsot észlel, az eszköz leáll.
AUTOMATIKUS KALIBRÁLÁS AKTÍV „EMBER JELENLÉT" FUNKCIÓVAL
Ami az automatikus kalibrálást illeti, ebben az esetben is ez történik, ha az eszköz legalább 29 egymást követő mozgáson keresztül nem éri el a két végállás egyikét. A kalibrálás a harmincadik parancs fogadása után indul el. Ez a funkció abban különbözik a normál automatikus kalibrálástól, hogy a kalibrálás befejezése után az eszköz 50%-os zárásra kerül, ha a fogadott harmincadik parancs az 50%-os küszöb feletti zárást írja elő. Ha a harmincadik fogadott parancs 50%-nál kisebb zárást biztosít a kalibrálás végén, akkor az eszköz végrehajtja a fogadott parancsot.
Továbbá, ha a kalibrálási eljárás során leállítási parancsot észlel, az eszköz leáll.
Segéd bemenetek
A készülék két független segédbemenettel van ellátva, amelyek segítségével a helyi terhelés vezérelhető (az elülső gombokon kívül), vagy független Zigbee parancsok küldhetők a Zigbee hálózatban lévő egyéb működtető eszközöknek. A két segédbemenet egyaránt csatlakoztatható a fázishoz vagy a nullához **(Nem megengedett, hogy az egyik bemenet a fázisra, a másik a nullára legyen kötve, lásd L, 2 ábra).**
Mindegyik bemenet végrehajthatja az alább felsorolt funkciók egyikét:
- Helyi terhelés ellenőrzése
- Zigbee parancsok vagy állapotok küldése
  - ON/OFF/TOGGLE parancs
  - Időzített ON parancs (lépcsőház világítás)
  - Vezetékes érzékelők állapota (bináris, állapot 0/1)
  - Egyszeres vagy dupla nyomógombos redőny- és függönyvezérlés
  - Egyszeres vagy dupla nyomógombos világításszabályozás
  - Riasztás
  - Forgatókönyv Parancs

Kettős funkció (SHIFT)
Ha az eszköz egy EGO SMART burkolatba van szerelve, akkor lehetővé teszi egy második funkció kezelését, amely az elülső gombok megnyomásához kapcsolódik. Miután az EGO SMART burkolat „SHIFT" funkciója engedélyezve van, az egyik elülső gomb megnyomásával kezelhető a Zigbee forgatókönyvek vagy két külön parancs küldése a rendszer más eszközeire.
Elülső LED állapotjelzés
A LED fényerejének testreszabása a nem mozgó terhelési és folyamatban levő mozgatási két állapotban (éjszakai lokalizáció).

ÁLLAPOTJELZÉSEK

LED	Állapot
Pirosan világít	Az eszköz nincs konfigurálva
Pirosan villog	Túlterhelés* vagy meghibásodás** riasztás
Állandó sárga	Készülék indítás vagy időjárás riasztás***
Folyamatos kék 100%-os fényerő	Normál működés (alapértelmezett): mozgó teher
Folyamatos kék 50%-os fényerő	Normál működés (alapértelmezett): nem mozgó teher
Villogó kék	Az eszköz azonosítása folyamatban van
Zölden világít	Zigbee hálózat nyitás
Váltakozó zöld/piros	A gyári feltételek visszaállítása

Riasztások:
*** Túlterhelés**: túlzott felvétel észlelésekor a terhelést mozgató motor tápellátása megszakad, és a LED pirosan villog (másodpercenként egy villanás). A kiváltó ok megszüntetése után küldjön parancsot az eszköznek az alkalmazáson keresztül vagy közvetlenül helyben. A készülék 5 másodpercig megpróbálja betáplálni a terhelést mozgató motort, amely alatt a LED pirosan villog (másodpercenként három villanás). A riasztási feltétel túllépése esetén a LED visszatér, jelezve a terhelés állapotát.
****Üzemi rendellenesség**: ha a terhelés nem érzékeli az áramfelvételt egy mozgatási parancsot követően (a relék elakadtak, a terhelés megszakadt, stb.), a LED pirosan villog (másodpercenként három villanás) 5 másodpercen át, végül a LED visszatér, hogy jelezze a terhelés állapotát. A riasztás minden alkalommal megismétlődik, amikor a készülék parancsot kap, és a probléma nem oldódik meg.
*****Időjárás**: ha a rendszerben lévő érzékelők közül legalább az egyik aktiválja az időjárásriasztást, a készülék a terhelést az időjárás-riasztási állapothoz előre beállított állapotba hozza, és a LED folyamatosan sárgán világít. A riasztási feltétel túllépése esetén a készülék visszaállítja a terhelést az utoljára kapott parancs állapotára, a LED visszatér, hogy jelezze a terhelés állapotát.
Zigbee hálózat nyitás/zárás
A Zigbee hálózat megnyitásához (Permit Join aktiválása), lehetővé téve, hogy más eszközök is csatlakozzanak a Zigbee hálózathoz, nyomja meg egyszer az elülső gombot **(Lásd C és G ábra,** ① **pont)**. Az elülső LED zöldre vált. Nyomja meg újra a hálózat bezárásához. A Zigbee hálózat azonban a kinyitása után 15 perccel bezárul.
Factory Reset
Az eszköz visszaállításához és a gyári állapot visszaállításához nyomja meg és tartsa lenyomva a központi helyi gombot **(Lásd: C és G ábra,** ① **pont),** több, mint 10 másodpercig.

A KÉSZÜLÉK VISELKEDÉSE A TÁPFESZÜLTSÉG KIMARADÁSAKOR ÉS A BETÁPLÁLÁS VISSZAÁLLÍTÁSÁNÁL

Amikor a feszültség lecsökken, a kimeneti relék érintkezői kinyílnak. Amikor az áramellátás helyreáll, a kimenetek betáplálás nélkül maradnak, és feltételezzük, hogy a helyzet megegyezik a redőny/zsaluzia helyzetével az áramkimaradás időpontjában. Ha az áramellátás megszakadása esetén a redőny/zsaluzia még nem érte el az esetleges riasztás által megkívánt mozgási határt, akkor helyreállítása után a megszakítási helyről folytatja a mozgást a riasztás által kért pozíció eléréséig.

ÖSSZESZERELÉS

FIGYELEM: ügyeljen arra, hogy a készülék fázisát (L) egy max. 10A névleges áramú automatikus kapcsoló védje!

FIGYELEM: a következő műveleteket úgy kell végrehajtani, hogy a rendszerben nincs feszültség!

FIGYELEM: az előlapi gombok eltávolításához lásd **E és I ábra.** A megadott pontokon fogja meg. Máshol ne fogja meg: helyrehozhatatlanul károsíthatja a készüléket!

Lásd a bekötési rajzot **(lásd L ábra)** és **D/H ábra** a sorkapcsokhoz.
A kapcsok számozottak, és a készülék az alábbiak szerint van bekötve:
1. 2. relé NA kimenet: LENT
2. 1. relé NA kimenet: FENT
3. 2. segédbemenet
4. 1. segédbemenet
5. Tápfeszültség fázis
6. Tápfeszültség nulla

Az EGO SMART BURKOLAT csatlakoztatásához illessze be a csatlakozó kábelt a készülék felső oldalán levő sorkapocslécbe **(lásd. D és H ábra, 2,** ① pont).

PROGRAMOZÁS

A készülék, valamint a csatlakoztatott okosotthon rendszer programozásához és használatához le kell töltenie a Home Gateway alkalmazást a Play Store vagy az App Store áruházból.
Zigbee hálózati telepítési adatok
Telepítési kód: 00112233445566778899AABBCCDDEEFF
CRC: 0x8F52

KARBANTARTÁS

Ezt az eszközt úgy tervezték, hogy ne szoruljon különösebb karbantartásra. A tisztításhoz használjon száraz ruhát.

MŰSZAKI ADATOK

Áramellátás	100 – 240 V ac, 50/60 Hz
Segéd bemenetek	2 (Hálózati tápfeszültség)
Maximális kábelhossz aux bemenetek	50 m
Max disszipált teljesítmény	2 W
Chorusmart modulok száma	GWA1231: 1 GWA1232: 2
Rádiófrekvenciás csatlakozások	Zigbee (IEEE 802.15.4)
Kimenő teljesítmény	Zigbee 10 dBm
Átviteli tartomány	Kültéri: 100 m szabad területen *
Kimeneti érintkezők	2,3 A cosφ 0,6 (100 V ac) 2,3 A cosφ 0,6 (240 V ac)
Megjelenítő elemek	RGB állapotledek
Kapcsok	Csavarral, keresztmetszet max. 1,5 mm^2
Alkalmazási környezet	Beltér, száraz helyiség
Működési hőmérséklet	-5 °C ÷ +45 °C
Raktározási hőmérséklet	-25 °C ÷ +70 °C
Relatív páratartalom (kondenzáció nélkül)	Max 93%
Védettségi fokozat	IP20**
Jogszabályi hivatkozások	2011/65/EU + 2015/863 RoHS irányelv
	2014/53/EU RED irányelv
	EN 60669-2-1
	EN 60669-1
	EN 301 489-1
	EN 301 489-17
	EN 300 328
	EN IEC 63000

*** FIGYELEM:** a beltéri tartományt a beépítési körülmények (pl. a készülékek közötti falak száma és típusa) befolyásolják, ezért célszerű minden esetben vizsgálatokat végezni annak megállapítására, hogy a tartomány kielégíti-e a használati igényeket.
****** Felszerelt gombbal.

TÜRKÇE

- Cihazın güvenliği yalnızca güvenlik ve kullanma talimatları uygulandığında garanti edilir. Talimatları ileride başvurmak için güvenli bir yerde saklayın. Bu talimatların, tesisatçı ve son kullanıcı için erişilebilir olmasını sağlayın.
- Bu ürün yalnızca açıkça tasarlandığı amaç doğrultusunda kullanılmalıdır. Her türlü başka kullanım şekli uygunsuz ve/veya tehlikeli kabul edilir. Şüpheye düşerseniz, GEWISS TSM Teknik Servis Merkezi ile iletişime geçin.
- Üründe tadilat yapılmamalıdır. Herhangi bir tadilat garantiyi geçersiz ve ürünü tehlikeli kılar.
- Satın alınan ürünün uygunsuz, hatalı kullanılması ve kurcalanmasından kaynaklanabilecek muhtemel hasarlarda üretici sorumlu kabul edilemez.

İlgili AB direktif ve düzenlemelerinin amaçlarına uygun olarak belirtilen bağlantı noktası:

GEWISS S.p.a. Via A. Volta, 1 - 24069 Cenate Sotto (BG) - İtalya
Tel.: +39 035 946 111 - qualitymarks@gewiss.com

DİKKAT: Kuruluma veya cihaz üzerinde herhangi başka bir işleme girişmeden önce gerilimi kesin.

Ekipmana veya ambalaja iliştirilmiş ise, üzerine çizgi çekilmiş çöp kutusu işareti; ürünün kullanım süresi sonunda atılmak üzere diğer atıklardan ayrılması gerektiğini belirtir. Kullanım sonunda kullanıcı, ürünü uygun bir geri dönüşüm merkezine teslim etmeli veya yeni ürün alırken satıcıya iade etmelidir. 25 cm'nin altındaki ebatlara sahip bertaraf edilecek ürünler satış alanı en az 400 m^2 olan satıcılara, herhangi bir satın alma yükümlülüğü olmadan teslim edilebilir. İşletimden alınan ekipmanın geri dönüşüm için uygun şekilde elden çıkarılması, işlenmesi ve çevreye uygun şekilde atılması; çevre ve sağlık üzerindeki olası olumsuz etkilerin önlenmesine katkıda bulunur ve ekipman malzemelerinin yeniden kullanılmasını ve/veya geri dönüştürülmesini sağlar. GEWISS, elektrikli ve elektronik ekipmanın doğru şekilde yeniden kullanılmasını, geri dönüşümünü ve geri kazanılmasını destekleyen çalışmalara fiilen katılmaktadır.

AMBALAJIN İÇERİĞİ

1 ad. Bağlı eksenel panjur modülü
1 ad. Kurulum kılavuzu (kurulum ve kullanım kılavuzunun tam sürümü için Kare kodu taratın).

GENEL BİLGİLER

Panjurları, perdeleri, jaluzileri, ston perdeleri vs. tahrik eden motora, potansiyelli 2 dahili kilitli çıkış kontağı üzerinden kumanda etmek için sıva altı montaj bağlantılı cihaz. Cihaz, yukarı ve aşağı hareketi düzenleyen 100-240V AC, 50/60 Hz motoru kontrol etmek için iki adet röle ile donatılmıştır.
Bu aygıt, yukarı ve aşağı yönlerde hareket ve kanatların yatıklık ayarı için iki adet ön düğmeyle donatılmıştır.
Cihaz, kendini taşıyan EGO AKILLI LEVHA'yı (GW16003SXX, GW16004SXX, GW16022SXX) enerjilendirecek ve yönetecek şekilde tasarlanmıştır. EGO AKILLI LEVHA ile birlikte kullanılırsa, iki ek Zigbee komutu (EGO AKILLI LEVHA aracılığıyla ikili veya "DEĞİŞTİRME" işlevi etkinleştirildiğinde cihazın ön basma düğmesi kullanılarak etkinleştirilir) gönderilebilir. Cihaz, 4 komutlu basma düğme paneli (GWA1291) dahil tüm bağlı Zigbee cihazları ile birlikte, Zigbee aracılığıyla kombine edilebilir ve kumanda edilebilir. Bir Zigbee "yönlendiricisi" olarak çalışır - diğer bir deyişle, Zigbee mesajlarını diğer cihazlara iletir.
Kendisine bağlı motorun yerel hareketini çoğaltmak veya Zigbee komut ve durumlarını göndermek için 2 girişe (yardımcı eksen komutları, geleneksel basma düğmeler ve tek yönlü anahtarlar, sensörler vs. bağlanabilir) sahiptir.
Düğme tuşları takılmamışsa ön basma düğme kullanılabilir **(bkz. Şek. C ve G, madde** ①**);** 2500V AC'ye kadar olan elektrik işleri için yalıtımlı aletlerle basıldığında, Zigbee ağını açar ve kapatır ve aynı zamanda fabrika yapılandırma koşullarını sıfırlar (fabrika sıfırlaması).
NOT: Cihaz, mevcut iki tip ön düğme tuşundan biri ile tamamlanmalıdır: difüzör ile veya sembol içeren lenslerden birinin takılmasına izin verecek şekilde tasarlanmış olarak (lens kodları G105xxA). GWA1231; GW1x553S (lens dahil değildir) veya GW1x557S düğme tuşu ile tamamlanmalıdır; GWA1232; GW1x554S (lensler dahil değildir) veya GW1x558S düğme tuşu ile tamamlanmalıdır.

DİKKAT: Motor, bir limit anahtarı sensörü veya bağımsız bir kavramayla donatılmış olmalıdır!

FONKSİYONLAR

Cihaz, mantıksal olarak birbirine kilitlenmiş röle çıkışları aracılığıyla komutları alır ve uygular. Komut aşağıdaki gibi olabilir:
- HAREKET: YUKARI/AŞAĞI/DURDURMA
- KONUM %
- ÇITA AÇILMA/KAPANMA AYARI
- ŞAHNELER
- HAVA DURUMU ALARMI
- OTOMATİK KALİBRASYON

HAREKET: YUKARI/AŞAĞI/DURDURMA
Cihaz, ağdan aldığı komuta bağlı olarak veya öndeki iki düğme tuşundan birine uzun basılmasının ardından motoru yukarı veya aşağı hareket ettirebilir. Üst veya alt yük strok sınırına ulaşıldığında veya DURDUR komutu (bir basma düğmeye veya her ikisine birden kısa basılması) alındığında hareket otomatik olarak durur.
HAREKET: "İNSAN VAR" FONKSİYONU ETKİNKEN YUKARI/AŞAĞI/DURDURMA
Yukarı ve aşağı doğru hareket kumandaları, cihazın ön düğmelerine kesintisiz basılmasını gerektirirler. Bu düğmelerin bırakılması, hareketin anında durdurulmasına neden olur.
KONUM %
Uygulama, panjur veya jaluzilerin tam açılma yüzdesini tanımlamak için kullanılabilir (%100 limit, motorun tamamen indirilmesine karşılık gelirken, %0, motorun tamamen kaldırılmasına karşılık gelir).
ÇITA AÇILMA/KAPANMA AYARI
Aygıt, jaluzi hareket halinde değilken ön düğmelere (kanatçıkları açmak için üst düğme, kanatçıkları kapatmak için alt düğme) kısa süreli basıştan sonra jaluzinin kanatçıklarının yatıklığını ayarlayabilmektedir.
ŞAHNELER
Cihaz, her sahneyi bir yük yüksekliği %'si ve bir jaluzi durumunda açıkça tanımlanmış bir çıta eğimi ile ilişkilendirerek, bir veya daha fazla sahneyi saklayabilir ve uygulayabilir. Yönetilebilecek maksimum sahne sayısı 16'dır.
HAVA DURUMU ALARMI
Kötü hava koşulları nedeniyle panjur veya jaluzinin zarar görmesini önlemek için, önleyici panjur/jaluzi hareketlerinin otomasyonunu sağlamak üzere cihaz hava sensörleri (yağmur/rüzgar sensörleri vs.) ile arayüz kurabilir.
Aynı anda 5 adede kadar sensör yönetilebilir.
OTOMATİK KALİBRASYON
Cihaz, ayarlanan strok süresine ve yürüttüğü hareket kumandalarına dayalı olarak bağlı yükün yüzde konumunu hesaplar. Aktüatör tarafından hesaplanan konum ile gerçek konum arasında herhangi bir yanlış hizalaması önlemek için, cihaz iki uç strok noktasından birine her ulaştığında yeniden hizalanır. Cihaz herhangi bir nedenle arka arkaya en az 29 harekette iki uç strok noktasından birine ulaşmazsa kendini otomatik olarak yeniden hizalar. Bu durumda, yeni bir komut (limitlerden birini içermeyen - yani bir konum % komutu veya bir sahne) alındığında, yeni komut uygulanmadan önce otomatik olarak üst sınıra (tamamen yükseltilmiş) bir hareket yapılır. Ayrıca, kalibrasyon prosedürü sırasında bir durdurma komutu algılanırsa, cihaz durur.
"İNSAN VAR" FONKSİYONU ETKİNKEN OTOMATİK KALİBRASYON
Otomatik kalibrasyonda olduğu gibi, bu durumda da aygıt art arda en az 29 hareket için iki limit anahtarından birine ulaşmadığında bu olay gerçekleşir. Kalibrasyon otuzuncu komut alındığında başlatılır. Bu fonksiyonu normal otomatik kalibrasyondan farklı kılan şey, otuzuncu komutun alınmasının kapanmanın %50'lik eşik değerinin üzerindeyse, kalibrasyon sonunda aygıt kapanmasının %50'sine götürülür. Otuzuncu komut alındığında %50'nin altındaysa, kalibrasyon sonunda aygıt alınan komutu yürütür.
Ayrıca, kalibrasyon prosedürü sırasında bir durdurma komutu algılanırsa, cihaz durur.
Yardımcı girişler
Cihaz, yerel yükü kontrol etmek (ön basma düğmelere ek olarak) veya Zigbee ağındaki diğer uygulama cihazlarına bağımsız Zigbee komutları göndermek için kullanılabilen iki adet bağımsız yardımcı girişe sahiptir. Bu her iki yardımcı giriş de faza ya da nötre bağlanabilir **(ancak birinin faza ve diğerinin nötre bağlanmasına izin verilmez - bkz. Şek. L, 2).**
Her bir giriş, aşağıda sıralanan işlevlerden birini yerine getirebilir:
- Yerel bir yükün kontrol edilmesi
- Zigbee komutların veya durumunun gönderilmesi
  - AÇMA/KAPATMA/GEÇİŞ komutu
  - Zamanlamalı AÇMA komutu (merdiven ışığı)
  - Kablolu sensör durumu (ikili, durum 0/1)
  - Tekli veya ikili basma düğme ile perdelerin veya panjurların kumandası
  - Tekli veya ikili basma düğme ile bir dimmerin kumandası
  - Alarm
  - Sahne kumandası

İkili işlev (DEĞİŞTİRME)
Cihaz bir EGO AKILLI LEVHA'ya monte edilmişse, iki ön düğme tuşuna basılmasıyla ilişkili ikinci bir işlevi yönetebilir. EGO AKILLI LEVHA üzerinde "DEĞİŞTİRME" işlevi etkinleştirildiğinde, ön düğme tuşlarından birine basılması iki ayrı komutun veya Zigbee şahnelerinin sistemdeki diğer cihazlara gönderilmesini belirler.
Ön durum sinyalizasyon LED'i
Hareketin devam etmesi ve yükün hareket etmemesi şeklindeki iki koşulda LED ışık yoğunluğunun özelleştirilmesi (gece lokalizasyonu).

DURUM BİLDİRİMLERİ

LED	Durum
Sabit kırmızı	Cihaz yapılandırılmadı
Yanıp sönen kırmızı	Aşırı yük* veya aksaklık** alarmı
Sabit sarı	Cihazın başlatılması veya hava durumu alarmı***
Sabit mavi (%100 parlaklık)	Normal çalıştırma (varsayılan): Yük hareket ediyor
Sabit mavi (%50 parlaklık)	Normal çalıştırma (varsayılan): Yük hareket etmiyor
Yanıp sönen mavi	Cihaz tanımlama devam ediyor
Sabit yeşil	Zigbee ağının açılması
Dönüşümlü yeşil/kırmızı	Fabrika koşullarına sıfırlama

Alarmlar:
*** Aşırı yük**: aşırı çekme algılanırsa, yükü hareket ettiren motora giden besleme devre dışı bırakılır ve LED kırmızı renkte yanıp söner (saniyede bir kez yanıp söner). Nedeni ortadan kaldırdıktan sonra, uygulama aracılığıyla veya doğrudan (yerel olarak) cihaza bir komut gönderin. Cihaz, LED'in kırmızı renkte yanıp sönmeye devam ettiği (saniyede üç kez yanıp söner) 5 saniye boyunca yükü hareket ettiren motora güç sağlamaya çalışacaktır. Alarm durumu çözüldüyse, LED tekrar yük durumunu göstermeye dönecektir.
****Aksaklık**: bir hareket komutunun ardından yük tarafından çekme algılanmazsa (rölelerin sıkışması, yük bağlantısının kesilmesi vs.), LED 5 saniye boyunca kırmızı renkte yanıp söner (saniyede üç kez yanıp söner), ardından yük durumunu göstermeye geri döner. Alarm, cihaza her komut geldiğinde tekrarlanır ve sorun çözülmez.
*****Hava durumu**: sistemdeki sensörlerden en az biri hava durumu alarmını etkinleştirirse, cihaz, yükü hava durumu alarm koşulu için önceden ayarlanmış duruma getirir ve LED sarıya döner. Alarm koşulu çözüldüğünde cihaz, yükü alınan son komutun koşuluna geri getirir ve LED, yük durumunu göstermeye geri döner.
Zigbee ağının açılması/kapatılması
Zigbee ağını açmak (Katılıma İzin Ver Etkinleştirmesi) ve diğer cihazların katılmasına izin vermek için, ön basma düğmeye bir kez basın **(bkz. Şek. C ve G, madde** ①**)**. Önce LED yeşile dönecektir. Ağı kapatmak için tekrar basınız. Her durumda, Zigbee ağı açıldıktan 15 dakika sonra kapanacaktır.
Fabrika ayarlarına sıfırlama
Cihazı sıfırlamak ve fabrika koşullarını geri yüklemek için merkezi yerel basmalı düğmeye **(bkz. Şek. C ve G, madde** ①**),** 10 saniyeden uzun süre basın.

עברית

- האחריות על בטיחות ההתקן חלה רק אם מקיימים את הוראות הבטיחות והשימוש, לכן יש לשמור אותן בהישג יד. יש לוודא שהוראות אלו מגיעות אל המתקין ואל הלקוח.
- יש להשתמש במוצר זה רק למטרה שלשמה הוא תוכנן. יש להתייחס לכל צורת שימוש אחרת כבלתי-מתאימה ו/או מסוכנת. אם יש ספקות, יש ליצור קשר עם שירות התמיכה הטכני של GEWISS.
- אין לשנות את המוצר. כל שינוי יבטל את האחריות ועלול להפוך את המוצר למסוכן.
- היצרן לא יישא בכל חבות לנזק אם נעשה שימוש במוצר באופן בלתי-ראוי או שגוי או אם בוצעה בו חבלה.
- נקודת מגע שצוינה לצורך מילוי ההנחיות והתקנות הרלוונטיות של האיחוד האירופי:

GEWISS S.p.A.. Via A. Volta, 1 - 24069 Cenate Sotto (BG) - Italy
טל': +39 035 946 111 - qualitymarks@gewiss.com

לתשומת לב: יש לנתק את אספקת המתח הראשית לפני התקנת ההתקן או ביצוע כל עבודה עליו.

היכן שמודבק על הציוד או האריזה, סימן פח האשפה המסוג מציין כי יש להביאו אל המוצר מפסולת אחרת בתום חיי העבודה שלו לצורך סילוקו. על המשתמש לקחת את המוצר למשומש למרכז מיון פסולת, או להחזירו לקמעונאי בעת רכישת אחד חדש. מוצרים מוכנים להשלכה שמידותיהם פחות מ-25 ס"מ יכולים להימסר לאף תשלום לסוכנים ששטח המכירות שלהם הוא לפחות 400 מ"ר, ללא כל מחייבות לרכישה. איסוף פסולת מסוימת יעיל עבור השלכה יידיותית לסביבה של ההתקן המשוי מש או מחזור שלו, עוזרים למנוע את ההשפעות השליליות הפוטנציאליות על הסביבה ועל בריאות בני האדם, ומעודדים שימוש חוזר ו/או מיחזור של חומרי הבנייה. GEWISS לוקחת חלק באופן פעיל בפעולות שעשומרת על הניצול והשימוש החוזר הנכונים או המחזור של ציוד חשמלי ואלקטרוני.

תכולת האריזה

1 מודול תריס גלילה ZigBee
מדריך התקנה אחד (לגרסה המלאה של ההתקנה ומדריך למשתמש, סרוק את קוד ה-QR).

מידע כללי

התקן מחובר בהתקנה תחת הטיח לפיקוד על מנוע שמניע תריסי גלילה, וילונות, תריסים וצביעים וכו' דרך מגעי יציאה מחוברים עם פוטנציאל. ההתקן מצויד בשני מסמרים לשליטה במנוע 100-240V AC, 50/60 Hz שמוזחת את התנועה למעלה ולמטה.

שאנו שני חצאים חזיתיים לתנועה כלפי מעלה ומטה, ולוויסות החבית אל הרפפות. ההתקן מתוכנן להפעלה ולניהול של מסגרת GEW (GW16003SXX, GW16004SXX, GW16022SXX) שבה הוא נמצא. אם משתמשים בו בשילוב עם מסגרת GEW המכונה, ניתן לשלוח שתי פקודות ZigBee נוספות (מופעלות על-ידי שימוש בלחצן החזיתי של ההתקן) כאשר הנקודה כפול אל SHIFT מופעלת דרך מסגרת GEW המכונה). ניתן לשלב את ההתקן, ולשלוט בו דרך GEW, עם כל ההתקנים של ZigBee המחוברים לרבות לוח הלחצנים עם ארבע הפקודות (GW1231). הוא פועל כ"נתב" ZigBee - במילים אחרות, הוא מעביר הודעות ZigBee להתקנים אחרים.

יש לוושתי כניסות (שאליהן ניתן לחבר פקודות עזר, לחצנים מסורתיים ומפסקים יחידים, חיישנים וכו') לשחזור הנתונה הקומנית של העומס המחובר אליו, או לשליחה של פקודות ופקודות לסטטוס ל-ZigBee.

אם מקשי הלחיצה אינם מותקנים, ניתן להשתמש בלחצן החזית (**ראה איור C ו-G, נקודה** ①); בלחיצה עם כלים מבודדים למשימות חשמליות עד 2500V AC, הוא פותח וסוגר את רשת ה-ZigBee וגם מאפס את הגדרות היצרן (איפוס מפעל).

"ב: יש להשלים את ההתקן עם אחד משני סוגי מקשי הלחיצה החזיתיים הזמינים: עם מפסר אור או מתכוון רגיל לאפשר הכנסה של אחת העדשות עם הסימן (קודי עדשות GW1231, GW105xxA); קזקן להשלמה עם GW1x553S (עדשה לא כלולה); או מקש לחצן GW1x557S; GW1232 קזקן להשלמה עם GW1x554S (עדשות לא כלולות); או מקש לחצן GW1x558S.

שים לב: יש להתקין על הממוע חיישן מפסק גבול או מצמד אוטומטי!

פונקציות

ההתקן מקבל פקודות וממש אותן באמצעות יציאות ממסר מחוברות לוגית. הפקודה יכולה להיות:

- תנועה: למעלה/למטה/עצירה
- מיקום %
- כוונון פתיחת/סגירת רפפות
- תרחישים
- התראת מזג אוויר
- כיול אוטומטי

תנועה: למעלה/למטה/עצירה
ההתקן יכול להזיז את המנוע למעלה או למטה בהתאם לפקודה שהוא יקבל מהרשת או בעקבות לחיצה ארוכה על אחד משני מקשי הלחצנים החזיתיים. התנועה תיעצר באופן אוטומטי עם הגעה להגבלת התנועה למעלה או למטה או כאשר הפקודה STOP מתקבלת (לחיצה קצרה על אחד משני הלחצנים או על שניהם).

"תנועה: למעלה/למטה/עצירה עם פונקציה "החזקה להפעלה" פעילה
הפקודות למעלה ולמטה מתייבות לחיצה רציפה על הלחצנים החזיתיים של החלקן שבתחתון הלחצנים יגרום לעצירה מיידית של התנועה.

מיקום %
ניתן להשתמש ביישום כדי להגדיר את אחוז הפתיחה המדויק של תריס הגלילה או התריס הוונציאני (מגבלת 100% תוואמת להנמכה מלאה של המנוע, בעוד ש-90% תוואמת להרמה מלאה של המנוע).

כוונון פתיחת/סגירת רפפות
ההתקן יכוונן את רפפות התריס הוונציאני בעקבות לחיצה קצרה על הלחצנים החזיתיים (הלחצן העליון לפתיחת הרפפות, התחתון לסגירתן) כאשר התריס עצמו לא נמצא בתנועה.

תרחישים
ההתקן יכול לאחסן ולממש תרחיש אחד או יותר, על-ידי שיוך של כל תרחיש עם % גובה עומס, במקרה של תריס וצביעי, עם הטיית רפפה מוגדרת היטב.
מספר התרחישים המקסימלי שניתן לנהל הוא 16.

התראת מזג אוויר
כדי למנוע נזק לתריס הגלילה או לתריס הוונציאני כתוצאה ממזג אוויר גרוע, ניתן להגדיר להתקן ממשק לחיישני מזג אוויר (חיישני גשם/רוח וכו') כדי לאפשר אוטומציה של מניעת תנועות תריסים.
ניתן לנהל עד חמישה חיישנים בו-זמנית.

כיול אוטומטי
ההתקן מחשב את אחוז המיקום של העומס המחובר בהתאם לזמן הפעימה המוגדר והלפקודות התנועה שהוא מבצע. כדי למנוע חוסר התאמה בין המיקום המחושב על-ידי המפעיל המיקום האמיתי, ההתקן יבצע התאמה מחדש בכל פעם שהוא מגיע לאחת מנקודות הקצה. ההתקן יבצע התאמה מחדש באופן אוטומטי אם מסיבה כלשהי הוא לא יגיע לאחת מנקודות הקצה בלפחות 29 תנועות רצופות. במקרה כזה, כאשר מתקבלת פקודה חדשה (שאינה כרוכה באחת הקצוות - למשל פקודת % מיקום או תרחיש), תתבצע תנועה למבצלה העליונה (הרמה מלאה) באופן אוטומטי לפני ביצוע הפקודה החדשה. יתר על כן, אם תתגלה פקודת עצירה במהלך נוהל הכיול, ההתקן יעצור.

כיול אוטומטי עם פונקציה "החזקה להפעלה" פעילה
אשר לכיול אוטומטי, גם במקרה זה יאבד הכאשר ההתקן לא מגיע לאחד משני מפסקי הגבול במשך לפחות 29 תנועות עוקבות. הכיול יתחיל עם קבלת הפקודה ה-30. מה שמייחד פונקציה זו מכיול אוטומטי רגיל הוא שבסיום הכיול, ההתקן סגור ב-50%, אם הפקודה ה-30 המתקבלת היא לסגירה מעל סף של 50%. אם הפקודה ה-30 המתקבלת היא לסגירה מתחת ל-50%, בסיום הכיול ההתקן יבצע את הפקודה שהתקבלה.
יתר על כן, אם תתגלה פקודת עצירה במהלך נוהל הכיול, ההתקן יעצור.

כניסות עזר
יש להתקן שתי כניסות עזר עצמאיות שניתן להתאמש בהן לשליטה על העומס המקומי (בנוסף ללחצנים החזיתיים) או כדי לשלוח פקודות ZigBee עצמאיות לה-תקני מימוש אחרים ברשת ה-ZigBee. ניתן לחבר את שתי כניסות העזר האלו לפאזה או ל-יוסב **(אבל אסור לחבר אחת לפאזה ואת השנייה לאפס - ראה איור L, 2).**
כל כניסה יכולה לבצע את אחת הפונקציות הרשומות להלן:
• שליטה בעומס מקומי
• שליחה של פקודות או סטטוסים מ Zigbee
- פקודת הפעלה/כיבוי/החלפה
- פקודת הפעלה מתוזמנת (תאורת חדר מדרגות)
- סטטוס חיישן חוטי (סטטוס בינרי 0/1)
- פיקוד על וילונות ותריסי גלילה עם לחצן בודד או כפול
- פיקוד על עמעום עם לחצן בודד או כפול
-התראה
- קפודת תרחיש

פונקציה כפולה (SHIFT)
אם ההתקן מותקן על מסגרת EGO חכמה, הוא יכול לנהל פונקציה שנייה המשיכת לחיצה על שני מקשי הלחצנים החזיתיים. כאשר הנקפצית SHIFT מופעלת במסגרת ה-EGO החכמה, הלחיצה על אחד משני מקשי הלחצן החזיתיים תקבע את השליחה של שתי פקודות נפרדות אם של תרחיש ZigBee ישירות להתקנים אחרים במערכת.

LED חזיתי לסטטוס איתות
התאמה איישית של עוצמת האור של ה-LED בשני מצבי התנועה המבוצעת והעומס לא גע (איתור לילה).

התראת סטטוס

LED	סטטוס
אדום קבוע	תצורת ההתקן לא מוגדרת
אדום מהבהב	התראת עומס יתר * אז הקלה**
צהוב קבוע	הפעלת התקן או התראת מזג אוויר***
כחול קבוע (100% בהירות)	פעולה תקינה (ברירת מחדל): עומס נע
כחול קבוע (50% בהירות)	פעולה תקינה (ברירת מחדל): עומס לא נע
כחול מהבהב	מתבצע זיהוי התקן
ירוק קבוע	פתיחת רשת ZigBee
ירוק/אדום לסירוגין	איפוס לתנאי היצרן

התראות:
* **עומס יתר**מ מתגלה משיכה מוגזמת, האספקה למנוע משמיז את העומס תוך שבת ה-LED יהבהב באדום (הבהוב אחד בשניה). לאחר הסרת הגורם, שלח פקודה להתקן דרך היישום או ישירות באופן מקומי). ההתקן יכפה להפעיל אל המנוע שמניע את העומס במשך חמש שניות, ובמשך זמן זה ה-LED יאשיך לה-בהב באדום (שלושה הבהובים לשנייה). אם הגורם להתראה בוטל, ה=LED יחזור לתצוגת סטטוס העומס.
**תקלה: אם לא מתגלה משיכה של העומס בעקבות פקודת תנועה (מסמרים תקועים, עומס מנותק וכו'), ה-LED יהבהב באדום (שלושה הבהובים לשנייה) במשך חמש שניות, ולאחר מכן הוא יחזור להצגת סטטוס העומס. ההתראה תחזור בכל פעם שההתקן יקבל פקודה והבעיה לא פתורה.
***מזג אוויר: אם לפחות אחד מהחיישנים במערכת מפעיל את התראת מזג האוויר, ההתקן יבא את העומס לסטטוס שהוגדרה מראש עבור תנאי התראת מזג אוויר ו-LED יהפוך לצהוב. כאשר סיבת התראה תיפסק, ההתקן יחזיר את העומס חזרה למצב של הפקודה האחרונה שהתקבלה וה-LED יחזור להציג את סטטוס העומס.

פתיחה/סגירה של רשת ה-ZigBee
כדי לפתוח את רשת ה-Zigbee (הפעלת אישור הצטרפות) ולאפשר למכשירים האחרים להצטרף אליה, לחץ פעם אחת על הלחצן החזיתי (**ראה איור C ו-G, נקודה** ①). ה-LED החזיתי יהפוך לירוק. לחץ שוב כדי לסגור את הרשת. בכל מקרה, רשת ה-Zigbee תיסגר 15 דקות לאחר פתיחתה.

איפוס להגדרות היצרן
כדי לאפס את ההתקן ולשחזר אותו להגדרות היצרן, לחץ על הלחצן המרכזי והחזק אותו (**ראה איורים C ו-G, נקודה** ①) במשך יותר מ-10 שניות.

התנהגות בהפסקת חשמל וכאשר אספקת החשמל מתחדשת

כאשר יש הפסקת חשמל, מחברי היציאה של הממסרים נשארים פתוחים. כאשר אספקת המתח תתחדש, היציאות יישארו לא מופעלות והנהנה היא שהמיקום יהיה זהה לזה של תריס הגלילה או התריס הוונציאני ברגע הפסקת החשמל. אם ברגע הפסקת החשמל, תריס הגלילה או התריס הוונציאני עדיין לא הגיעו למתג הגובל הנדרש על-ידי התראה אפשרית, הוא ישמיך עכשיו את הנתונה שלו מהנקודה שבה היא הופסקה עד שהוא יגיע למיקום הנדרש על-ידי התהראה.

הרכבה

שים לב: לתשומת לב: ודא שמחבר הקו של ההתקן (L) מוגנת על-ידי מפסק אוטומטי בעל זרם מקסימלי נקוב של 10A!

שים לב: יש לבצע את הפעולות הבאות כשהמערכת מנותקת מהחשמל!

שים לב: כדי להסיר את מקשי הלחצן החזיתיים, עיין **באיורים C E ו-I.** הפעל מנוף רק בנקודות שצוינו. מינוף בנקודות אחרות עלולה לגרום להתקן נזק בלתי-הפיך!

עיין בתרשים החיבורים (**איור L) ואיור D/H** עבור המחברריים.
המחברריים ממוספרים ויש לחווט אם ההתקן באופן הבא:
1. אין מוצא, ממסר 2: ירידה
2. אין מוצא, ממסר 1: עלייה
3. כניסת עזר 2
4. כניסת עזר 1
5. פאזה אספקת מתח
6. אפס אספקת מתח
כדי להתחבר למסגרת ה-EGO החכמה, הכנס את חוט החיבור לבלוק המחברים שבחלק העליון של ההתקן (**ראה איורים D ,H, 2, נקודה**ⓐ).

תכנות

כדי לתכנת את ההתקן ואת מערכת הבית החכם ולהשתמש בהם, הורד את היישום Home Gateway מ-Play Store ו-App Store.

נתוני התקנת רשת ZigBee
קוד התקנה: 0011223344556678899AABBCCDDEEFF
CRC: 0x8F52

תחזוקה

התקן זה מתוכנן כך שלא יזדקק לתחזוקה ספציפית. לניקוי לשן, השתמש במטלית יבשה.

נתונים טכניים

אספקת מתח	100 - 240V AC, 50/60 Hz
כניסות עזר	2 (מתח אספקת רשת)
אורך כבל מקס' (כניסות עזר)	50 מ'
הספק מקסימלי נצרך	2W
מספר מודולי Chorusmart	GWA1231: 1 GWA1232: 2
חיבורי רדיו	ZigBee (IEEE 802.15.4)
הספק מוצא	ZigBee 10 dBm
רדיוס שידור	חיצוני: 100 מ' בשדה חופשי *
מגעי יציאה	2.3 A cosφ 0.6 (100V AC) 2.3 A cosφ 0.6 (240V AC)
רכיבי וזוהרלייזציה	LED סטטוס RGB
מחברים	סוג בורג, חתך מקס' 1.5 ממ"ר
סביבת שימוש	מקומות יבשים בתוך מבנים
טמפרטורת הפעלה	5°-C עד 45°C
טמפרטורת אחסון	מ-C-25°- ל- +70°C
לחות יחסית (ללא עיבוי)	מקס' 93%
דרגת הגנה	IP20**
תקנים לסימוכין	הנחיית RoHS + 2011/65/EU 2015/863 אדום דירקטיבה EU/2014/53 EN 60669-2-1 EN 60669-1 EN 301 489-1 EN 301 489-17 EN 300 328 EN IEC 63000

* **שים לב:** הקיבולת משפעת מתנאי ההתקנה (למשל מספר וסוג הקירות בין ההתקנים). לכן תמיד מומלץ להריץ בדיקות כדי לאשר שהקיבולת האמיתית עונה מדרישות.
** כאשר מקש הלחצן מותקן.

עברית

- האחריות על בטיחות ההתקן חלה רק אם מקיימים את הוראות הבטיחות והשימוש, לכן יש לשמור אותן בהישג יד. יש לוודא שהוראות אלו מגיעות אל המתקין ואל הלקוח.
- יש להשתמש במוצר זה רק למטרה שלשמה הוא תוכנן. יש להתייחס לכל צורת שימוש אחרת כבלתי-מתאימה ו/או מסוכנת. אם יש ספקות, יש ליצור קשר עם שירות התמיכה הטכני של GEWISS.
- אין לשנות את המוצר. כל שינוי יבטל את האחריות ועלול להפוך את המוצר למסוכן.
- היצרן לא יישא בכל חבות לנזק אם נעשה שימוש במוצר באופן בלתי-ראוי או שגוי או אם בוצעה בו חבלה.
- נקודת מגע שצוינה לצורך מילוי ההנחיות והתקנות הרלוונטיות של האיחוד האירופי:

GEWISS S.p.A.. Via A. Volta, 1 - 24069 Cenate Sotto (BG) - Italy
טל': +39 035 946 111 - qualitymarks@gewiss.com

לתשומת לב: יש לנתק את אספקת המתח הראשית לפני התקנת ההתקן או ביצוע כל עבודה עליו.

היכן שמודבק על הציוד או האריזה, סימן פח האשפה המסוג מציין כי יש להביאו אל המוצר מפסולת אחרת בתום חיי העבודה שלו לצורך סילוקו. על המשתמש לקחת את המוצר למשומש למרכז מיון פסולת, או להחזירו לקמעונאי בעת רכישת אחד חדש. מוצרים מוכנים להשלכה שמידותיהם פחות מ-25 ס"מ יכולים להימסר לאף תשלום לסוכנים ששטח המכירות שלהם הוא לפחות 400 מ"ר, ללא כל מחייבות לרכישה. איסוף פסולת מסוימת יעיל עבור השלכה יידיותית לסביבה של ההתקן המשוי מש או מחזור שלו, עוזרים למנוע את ההשפעות השליליות הפוטנציאליות על הסביבה ועל בריאות בני האדם, ומעודדים שימוש חוזר ו/או מיחזור של חומרי הבנייה. GEWISS לוקחת חלק באופן פעיל בפעולות שעשומרת על הניצול והשימוש החוזר הנכונים או המחזור של ציוד חשמלי ואלקטרוני.

תכולת האריזה

1 מודול תריס גלילה ZigBee
מדריך התקנה אחד (לגרסה המלאה של ההתקנה ומדריך למשתמש, סרוק את קוד ה-QR).

מידע כללי

התקן מחובר בהתקנה תחת הטיח לפיקוד על מנוע שמניע תריסי גלילה, וילונות, תריסים וצביעים וכו' דרך מגעי יציאה מחוברים עם פוטנציאל. ההתקן מצויד בשני ממסרים לשליטה במנוע 100-240V AC, 50/60 Hz שמוזחת את התנועה למעלה ולמטה.

שאנו שני חצאים חזיתיים לתנועה כלפי מעלה ומטה, ולוויסות החביה אל הרפפות. ההתקן מתוכנן להפעלה ולניהול של מסגרת GEW (GW16003SXX, GW16004SXX, GW16022SXX) שבה הוא נמצא. אם משתמשים בו בשילוב עם מסגרת EGO חכמה, ניתן לשלוח שתי פקודות ZigBee נוספות (מופעלות על-ידי שימוש בלחצן החזיתי של ההתקן כאשר הנקודה כפול אל SHIFT מופעלת דרך מסגרת EGO חכמה). ניתן לשלב את ההתקן, ולשלוט בו דרך GEW, עם כל ההתקנים של ZigBee המחוברים לרבות לוח הלחצנים עם ארבע הפקודות (GW1231). הוא פועל כ"נתב" ZigBee - במילים אחרות, הוא מעביר הודעות ZigBee להתקנים אחרים.

יש לוושתי כניסות (שאליהן ניתן לחבר פקודות עזר, לחצנים מסורתיים ומפסקים יחידים, חיישנים וכו') לשחזור הנתונה הקומנית של העומס המחובר אליו, או לשליחה של פקודות ופקודות לסטטוס ל-ZigBee.

אם מקשי הלחיצה אינם מותקנים, ניתן להשתמש בלחצן החזית (**ראה איור C ו-G, נקודה** ①); בלחיצה עם כלים מבודדים למשימות חשמליות עד 2500V AC, הוא פותח וסוגר את רשת ה-Zigbee וגם מאפס את הגדרות היצרן (איפוס מפעל).

"ב: יש להשלים את ההתקן עם אחד משני סוגי מקשי הלחיצה החזיתיים הזמינים: עם מפסר אור או מתכוון רגיל לאפשר הכנסה של אחת העדשות עם הסימן (קודי עדשות GW1231, GW105xxA); קזקן להשלמה עם GW1x553S (עדשה לא כלולה); או מקש לחצן GW1x557S; GW1232 קזקן להשלמה עם GW1x554S (עדשות לא כלולות); או מקש לחצן GW1x558S.

שים לב: יש להתקין על הממוע חיישן מפסק גבול או מצמד אוטומטי!

פונקציות

ההתקן מקבל פקודות וממש אותן באמצעות יציאות ממסר מחוברות לוגית. הפקודה יכולה להיות:

- תנועה: למעלה/למטה/עצירה
- מיקום %
- כוונון פתיחת/סגירת רפפות
- תרחישים
- התראת מזג אוויר
- כיול אוטומטי

תנועה: למעלה/למטה/עצירה
ההתקן יכול להזיז את המנוע למעלה או למטה בהתאם לפקודה שהוא יקבל מהרשת או בעקבות לחיצה ארוכה על אחד משני מקשי הלחצנים החזיתיים. התנועה תיעצר באופן אוטומטי עם הגעה להגבלת התנועה למעלה או למטה או כאשר הפקודה STOP מתקבלת (לחיצה קצרה על אחד משני הלחצנים או על שניהם).

"תנועה: למעלה/למטה/עצירה עם פונקציה "החזקה להפעלה" פעילה
הפקודות למעלה ולמטה מתייבות לחיצה רציפה על הלחצנים החזיתיים של החלקן שבתחתון הלחצנים יגרום לעצירה מיידית של התנועה.

מיקום %
ניתן להשתמש ביישום כדי להגדיר את אחוז הפתיחה המדויק של תריס הגלילה או התריס הוונציאני (מגבלת 100% תוואמת להנמכה מלאה של המנוע, בעוד ש-90% תוואמת להרמה מלאה של המנוע).

כוונון פתיחת/סגירת רפפות
ההתקן יכוונן את רפפות התריס הוונציאני בעקבות לחיצה קצרה על הלחצנים החזיתיים (הלחצן העליון לפתיחת הרפפות, התחתון לסגירתן) כאשר התריס עצמו לא נמצא בתנועה.

תרחישים
ההתקן יכול לאחסן ולממש תרחיש אחד או יותר, על-ידי שיוך של כל תרחיש עם % גובה עומס, במקרה של תריס וצביעי, עם הטיית רפפה מוגדרת היטב.
מספר התרחישים המקסימלי שניתן לנהל הוא 16.

התראת מזג אוויר
כדי למנוע נזק לתריס הגלילה או לתריס הוונציאני כתוצאה ממזג אוויר גרוע, ניתן להגדיר להתקן ממשק לחיישני מזג אוויר (חיישני גשם/רוח וכו') כדי לאפשר אוטומציה של מניעת תנועות תריסים.
ניתן לנהל עד חמישה חיישנים בו-זמנית.

כיול אוטומטי
ההתקן מחשב את אחוז המיקום של העומס המחובר בהתאם לזמן הפעימה המוגדר והלפקודות התנועה שהוא מבצע. כדי למנוע חוסר התאמה בין המיקום המחושב על-ידי המפעיל המיקום האמיתי, ההתקן יבצע התאמה מחדש בכל פעם שהוא מגיע לאחת מנקודות הקצה. ההתקן יבצע התאמה מחדש באופן אוטומטי אם מסיבה כלשהי הוא לא יגיע לאחת מנקודות הקצה בלפחות 29 תנועות רצופות. במקרה כזה, כאשר מתקבלת פקודה חדשה (שאינה כרוכה באחת הקצוות - למשל פקודת % מיקום או תרחיש), תתבצע תנועה למבצלה העליונה (הרמה מלאה) באופן אוטומטי לפני ביצוע הפקודה החדשה. יתר על כן, אם תתגלה פקודת עצירה במהלך נוהל הכיול, ההתקן יעצור.

العربية

- - لا تكون سلامة الجهاز مضمونة إلا إذا تم اتباع تعليمات السلامة والاستخدام؛ لذلك احتفظ به في المتناول. واحرص على تسليم هذه التعليمات إلى فني التركيب والمستخدم النهائي.
- ويجب استخدام هذا المنتج للغرض المخصص من أجله فقط. استخدام الجهاز لأغراض أخرى يعد مخالفاً و/أو يمثل خطراً. وإذا راودك الشك، فاتصل بخدمة الدعم الفني لشركة GEWISS SAT.
- تجنب إدخال تعديلات على المنتج. إدخال أية تعديلات على المنتج يؤدي إلى إلغاء الضمان فضلاً عن الأخطار المحتملة.
- لا تتحمل الجهة الصانعة أية مسؤولية حيال أية أضرار ناجمة عن استخدام المنتج بشكل غير سليم أو بطريقة خاطئة أو عند العبث به.

نقطة التواصل المشار إليها لأغراض تنفيذ مواصفات ولوائح الاتحاد الأوروبي المعمول بها:

GEWISS S.p.A. Via A. Volta, 1 - 24069 Cenate Sotto (BG) - Italy
هاتف: +39 035 946 111 - qualitymarks@gewiss.com

تنبيه: قم بفصل التيار الكهربائي قبل تركيب الجهاز أو عند إجراء أية أعمال عليه.

إذا كانت ملصقة على وحدة الإضاءة أو العبوة، تشير علامة سلة المهملات المشطوبة إلى ضرورة فصل المنتج عن النفايات الأخرى بحلول نهاية عمره الافتراضي عند التخلص منه. ويجب على المستخدم التوجه بالمنتج لمركز فرز النفايات أو إعادته للتاجر المختص عند شراء جهاز جديد. يمكن إرسال المنتجات الجاهزة للتخلص منها وبطول أقل من 25 سم مجاناً للتجار الذين يعطون البيع بمنطقة مساحتها 400 متر مربع على الأقل، دون أي التزام شراء. تجميع النفايات المصنفة بكفاءة عالية يهدف التخلص من المنتجات المستعملة بطريقة محافظة على البيئة، أو إعادة تدويرها لاحقًا، من شأنه المساهمة في حماية البيئة والأفراد من جراء الآثار السلبية المحتملة، فضلاً على تحفيز عملية إعادة استخدام مواد التصنيع أو إعادة تدويرها. وتساهم شركة GEWISS بفاعلية في العمليات المنوطة بتكييس الأجهزة الكهربائية والإلكترونية وإعادة استخدامها أو إعادة تدويرها بطريقة صحيحة وسليمة.

محتويات العبوة

1 موديول شيش دوار محوري متصل
1 دليل التثبيت (للحصول على الإصدار الكامل من دليل التثبيت ودليل المستخدم، امسح كود الاستجابة السريع).

معلومات عامة

جهاز متصل للتركيب السطحي لإرسال أوامر للمحرك الذي يقوم بإدارة الشيش الدوار والستائر والستائر الفينيسية والستائر الدوارة، إلخ، عبر ملامسي خرج متداخلين بالجهد. الجهاز مزود بمرحلين للتحكم في محرك 100-240 قلط تيار متردد، 50/60 هرتز الذي ينظم الحركة لأعلى ولأسفل.

يوجد زران انضغاطيان أماميان للحركة لأعلى ولأسفل ولضبط إمالة الشرائح.

تم تصميم الجهاز لتشغيل وإدارة لوحة EGO الذكية (GW16003SXX ، GW16004SXX، GW16022SXX) التي تضمها. إذا تم استخدامه مع لوحة EGO الذكية، فيمكن إرسال أمرين إضافيين من ZigBee (يتم تنشيطهما باستخدام الزر الانضغاطي الأمامي للجهاز عند تمكين الوظيفة المزدوجة أو التغيير «SHIFT» من خلال لوحة EGO الذكية)؛ يمكن دمج الجهاز، وتشغيله عبر ZigBee، مع جميع أجهزة ZigBee المتصلة بما في ذلك لوحة التحكم في الزر المكونة من 4 أوامر (GWA1291). إنه يعمل كـ «جهاز توجيه» ZigBee - بمعنى آخر، يعيد توجيه رسائل ZigBee إلى أجهزة أخرى.

يحتوي على مدخلين (يمكن توصيل الأوامر المحورية الإضافية والأزرار الانضغاطية التقليدية والمفاتيح أحادية الاتجاه والمستشعرات وما إلى ذلك) لمضاعفة الحركة الموضعية للمحرك المتصل به، أو لإرسال أوامر وحالات ZigBee.

في حالة عدم تركيب مفاتيح الأزرار، يمكن استخدام الزر الانضغاطي الأمامي (**أنظر الشكل C و G، والنقطة** ①): عند الضغط عليه بأدوات معزولة للمهام الكهربائية حتى 2500 فولط تيار متردد، فإنه يفتح شبكة ZigBee ويغلقها ويعيد ضبط ظروف تكوين المصنع (إعادة ضبط المصنع) أيضًا.

ملاحظة: يجب استكمال التجهيز بمساعدة نوع أو اثنين من أنواع مفاتيح الأزرار الأمامية المتاحة: بمساعدة الناشر أو تخصيصها للسماح بإدخال واحدة من هذه الخصائص ذات الرمز (رموز العدسة المتضمنة في GW1231). يجب إكمال GWA1231 باستخدام مفتاح الزر GW1x553S (العدسة غير متضمنة) أو مفتاح الزر GW1x557S يجب إكمال GWA1232 باستخدام مفتاح الزر GW1x554S (العدسة غير مشمولة) أو مفتاح الزر GW1x558S.

تنبيه: يجب تركيب المحرك بمستشعر مفتاح حدي أو قابض مستقل!

الوظائف

يستقبل الجهاز الأوامر وينفذها عن طريق مخرجات المرحل المترابطة منطقيًا. قد يكون الأمر كما يلي:

- الحركة: أعلى/أسفل/توقف
- الوضع%
- ضبط فتح/غلق الشرائح
- المشاهد
- إنذار الطقس
- المعايرة الأوتوماتيكية

الحركة: أعلى/أسفل/توقف
يمكن للجهاز تحريك المحرك لأعلى أو لأسفل وفقًا للأمر الذي يتلقاه من الشبكة أو بعد الضغط لفترة طويلة على أحد مفاتيح الزر الأمامي. تتوقف الحركة تلقائيًا عند الوصول إلى حد الحمل العلوي أو السفلي للشوط أو عند استقبال الأمر STOP (الضغط لمدة قصيرة على زر واحد انضغاطي أو كليهما).

«الحركة: UP/DOWN/STOP (أعلى/الأسفل/إيقاف) مع تنشيط وظيفة HOLD-TO-RUN (الضغط باستمرار للتشغيل)
تتطلب أوامر الحركة لأعلى ولأسفل أن يتم الضغط على الأزرار الأمامية في الجهاز باستمرار. يتسبب تحرير الأزرار إلى توقف الحركة على الفور.

الوضع %
يمكن استخدام التطبيق لتحديد النسبة الدقيقة لفتح الشيش الدوار أو الستارة الفينيسية (الحد ٪100 يتوافق مع خفض المحرك بالكامل، بينما يتوافق الحد ٪0 مع رفع المحرك بالكامل).

ضبط فتح/غلق الشرائح
يقوم الجهاز بضبط إمالة شرائح الستائر الفينيسية بعد ضغطة قصيرة على الأزرار الانضغاطية الأمامية (الزر العلوي لفتح الشرائح والزر السفلي لإغلاقها) عندما لا تتحرك الستارة نفسها.

المشاهد
يمكن للجهاز تخزين وتنفيذ منظر واحد أو أكثر، مع ربط كل منظر بنسبة ارتفاع الحمل، وفي حالة الستائر الفينيسية مع إمالة شريحة محددة بوضوح.
الحد الأقصى لعدد المشاهد التي يمكن تشغيلها هو 16.

إنذار الطقس
لتجنب تلف الشيش الدوار أو الستارة الفينيسية بسبب سوء الأحوال الجوية، يمكن توصيل الجهاز بمستشعرات الطقس (مستشعرات المطر/الرياح، إلخ.) لتمكين أتمتة الشيش الوقائي/حركات الستارة. يمكن إدارة ما يصل إلى 5 مستشعرات في وقت واحد.

المعايرة الأوتوماتيكية
يحسب الجهاز النسبة المئوية لوضع الحمل المتصل على أساس وقت الشوط وأوامر الحركة التي ينفذها لتجنب أي اختلال في المحاذاة بين الوضع المحسوب بواسطة المشغل والوضع الحقيقي، تتم إعادة محاذاة الجهاز في كل مرة يصل فيها إلى إحدى نقطتي حد نهاية الشوط. يعيد الجهاز تنظيم نفسه أوتوماتيكيًا إذا لم يصل، لأي سبب من الأسباب، إلى إحدى نقطتي نهاية الشوط خلال 29 حركة متتالية على الأقل. وفي هذه الحالة، عندما يتم استلام أمر جديد (لا يتضمن أحد الحدود - أي وضع % أمر أو منظر)، تحدث حركة إلى الحد الأعلى (رفع بالكامل) أوتوماتيكيًا قبل تنفيذ الأمر الجديد. فضلاً على ذلك، إذا تم الكشف عن أمر الإيقاف في أثناء إجراء المعايرة، يتوقف الجهاز.

المعايرة التلقائية مع تنشيط وظيفة «الضغط باستمرار للتشغيل»
فيما يتعلق بالمعايرة التلقائية، يحدث هذا أيضًا في هذه الحالة عندما لا يصل الجهاز إلى أحد مفتاحي الحد لمدة 29 حركة متتالية على الأقل. تبدأ المعايرة عند تلقي الأمر الثلاثين. ما يجعل هذه الوظيفة مختلفة عن المعايرة التلقائية العادية هو أنه في نهاية المعايرة، يجري إغلاق الجهاز بنسبة ٪50، إذا كان الأمر الثلاثون الذي تم تلقيه هو الإغلاق فوق عتبة ٪50. إذا كان الأمر الثلاثون الذي تم تلقيه يتعلق بإغلاق أقل من ٪50، في نهاية المعايرة، يقوم الجهاز بتنفيذ الأمر المستلم.
فضلاً على ذلك، إذا تم الكشف عن أمر الإيقاف في أثناء إجراء المعايرة، يتوقف الجهاز.

مدخلات إضافية
يحتوي الجهاز على مدخلين إضافيين مستقلين يمكن استخدامهما للتحكم في الحمل الموضعي (بالإضافة إلى الأزرار الانضغاطية الأمامية) أو لإرسال أوامر ZigBee المستقلة إلى أجهزة تنفيذ أخرى في شبكة ZigBee. يمكن توصيل هذين المدخلين الإضافيين بالطور أو بمحايدين **(لكن لا يُسمح بتوصيل أحدهما بالطور والآخر بالمحايد - انظر الشكل 2 ،L).**
يمكن لكل مدخل أن يؤدي إحدى الوظائف المدرجة أدناه:
• التحكم في الحمل المحلي
• إرسال أوامر أو حالات Zigbee
- لأمر تشغيل/إيقاف/تبديل
- أمر التشغيل المؤقت (ضوء متدرج)
- حالة المستشعر السلكي (الحالة الثنائية 1/0)
- تشغيل الستائر وأمر الشيش الدوار بزر انضغاطي أحادي أو مزدوج
- أمر المخفت مع زر انضغاطي أحادي أو مزدوج
- إنذار
- أمر المنظر

وظيفة مزدوجة (SHIFT)
إذا تم تركيب الجهاز في لوحة EGO الذكية، يمكنه إدارة وظيفة ثانية مرتبطة بالضغط على مفتاحي الزر الأمامي. عند تمكين الوظيفة التغيير «SHIFT» باللوحة EGO الذكية، يؤدي الضغط على أحد مفاتيح الزر الأمامي إلى تحديد إرسال أمرين محددين أو مناظر ZigBee إلى الأج

CHORUSMART

IT EN FR ES DE PT RO SL HU TR AR IW MK SQ HR

ПОВРЗАН АКСИЈАЛЕН МОДУЛ НА РОЛЕТНА
MODUL GRILASH AKSIAL, I LIDHUR
MODUL ZA POVEZANU AKSIJALNU ROLETU

GWA1231

GWA1232

B

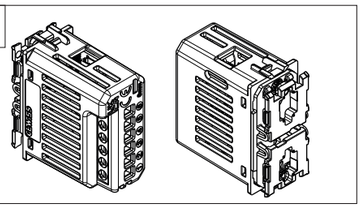

F

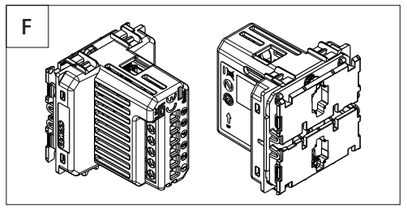

C

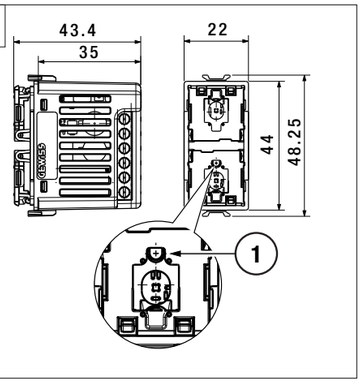

G

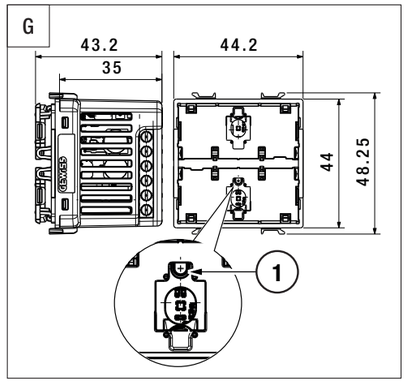

D

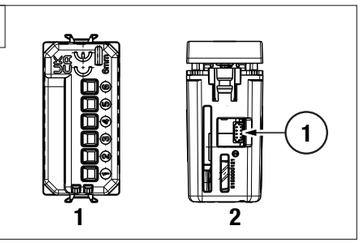

H

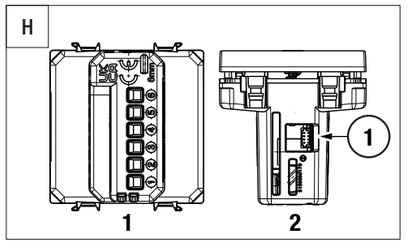

E

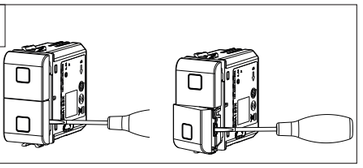

I

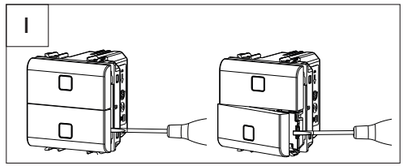

L

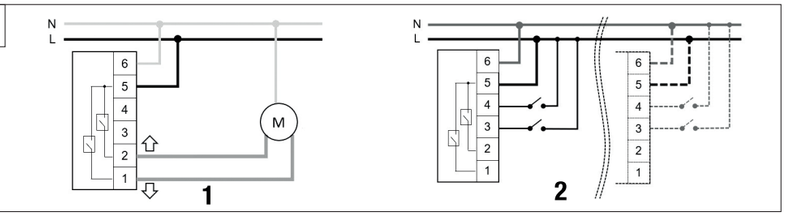

МАКЕДОНСКИ

- Безбедноста на уредот е загарантирана само доколку се почитува упатството за безбедност и употреба; затоа имајте ги при рака. Проверете дали ова упатство е добиено од инсталатерот и крајниот корисник.
- Овој производ мора да се користи само за целите за кои е наменет. Која било друга употреба треба да се смета за несоодветна и/или опасна. Во случај на сомнеж, контактирајте ја службата за техничка поддршка на GEWISS SAT.
- Производот не смее да се менува. Секоја измена ќе ја поништи гаранцијата и може да го направи производот опасен.
- Производителот не може да биде одговорен за каква било штета доколку производот не се користи правилно.

Контактни точки наведени за исполнување на применливите директиви и регулативи на ЕУ:

GEWISS S.p.A. Via A. Volta, 1 - 24069 Cenate Sotto (BG) - Italy
Тел: +39 035 946 111 - qualitymarks@gewiss.com

ВНИМАНИЕ: Исклучете го мрежниот напон пред да го инсталирате уредот или пред да вршите каква било операција на него.

Оној каде што е поставен на опремата или пакувањето, знакот за решеткана корпа за отпад покажува дека производот мора да се одвои од другиот отпад на крајот на неговиот работен век за отстранување. Корисникот мора да го однесе истрошениот производ во центар за сортиран отпад или да го врати на продавачот при купување на нов. Производите спремни за фрлање и со димензии помали од 25 cm може да се испраќаат бесплатно до дилерите чија продажна површина опфаќа најмалку 400 m^2, без никаква обврска за купување. Ефикасното собирање на сортиран отпад за еколошко отстранување на употребениот уред, или негово понатамошно рециклирање, помага да се избегнат можните негативни ефекти врз животната средина и здравјето на луѓето, и ја поттикнува повторната употреба и/или рециклирањето на материјалите од кој е направен. GEWISS активно учествува во операции кои го одржуваат соодветното спасување и повторна употреба или рециклирање на електрична и електронска опрема.

СОДРЖИНА НА ПАКУВАЊЕТО

1 поврзан аксијален модул за ролетна
1 Упатство за инсталација (за целосната верзија на упатството за инсталација и користење, скенирајте го QR-кодот).

ОПШТИ ИНФОРМАЦИИ

Поврзана дозна за командување на моторот што ги придвижува ролетните, завесите, венецијанските ролетни итн. преку 2 поврзани излезни контакти со потенцијал. Уредот е опремен со два релеи за контрола на мотор од 100-240V AC, 50/60 Hz кој го регулира движењето нагоре и надолу.
Има две предни копчиња за движење нагоре и надолу и за регулирање на навалувањето на летвите.
Уредот е дизајниран да ја напојува и управува со EGO ПАМЕТНАТА ПЛОЧА (GW16003SXX, GW16004SXX, GW16022SXX) во која се наоѓа. Ако се користи во комбинација со EGO ПАМЕТНАТА ПЛОЧА, може да се испратат две дополнителни ZigBee команди (активирани со користење на предното копче на уредот кога е овозможена двојната или „МЕНУВАЊЕ“ функцијата преку EGO ПАМЕТНАТА ПЛОЧА). Уредот може да се комбинира и да се командува преку ZigBee, со сите поврзани уреди ZigBee вклучувајќи го и панелот со копчиња со 4 команди (GWA1291). Работи како „рутер“ ZigBee - со други зборови, ги препраќа пораките на ZigBee на други уреди.
Има 2 влеза (на кои може да се поврзат помошни аксијални команди, стандардни копчиња и едноносочни прекинувачи, сензори итн.) за реплицирање на локалното движење на моторот поврзан со него или за испраќање команди и статуси на ZigBee.
Ако копчињата не се поставени, може да се користи предното копче (**види сл. C и G, точка** ①); кога ќе се притисне со изолирани алати за електрични задачи до 2500V AC, ја отвора и затвора мрежата ZigBee и исто така ги ресетира фабричките конфигурациски услови (фабричко ресетирање).
Забелешка: Уредот мора да се комплетира со еден од двата типа на достапни предни копчиња: со дифузер или дизајниран да овозможи вметнување на еден од објективите со симболот (шифри на објектив GW10xxA). GWA1231 мора да се комплетира со копче GW1x553S (не е вклучен објектив) или копче GW1x557S; GWA1232 мора да се комплетира со копче GW1x554S (не е вклучен објектив) или копче GW1x558S.

ВНИМАНИЕ: моторот мора да биде опремен со сензор за гранични прекинувачи или независна спојка!

ФУНКЦИИ

Уредот прима и спроведува команди со помош на логички поврзаните излези на релето. Командата може да биде:
- ДВИЖЕЊЕ: НАГОРЕ/НАДОЛУ/ЗАПИРАЊЕ
- ПОЗИЦИЈА %
- ПРИЛАГОДУВАЊЕ НА ОТВОРАЊЕ/ЗАТВОРАЊЕ НА ЛЕТВИТЕ
- СЦЕНИ
- МЕТЕО АЛАРМ
- АВТОМАТСКА КАЛИБРАЦИЈА

ДВИЖЕЊЕ: НАГОРЕ/НАДОЛУ/ЗАПИРАЊЕ
Уредот може да го придвижи моторот нагоре или надолу, во зависност од командата што ја добива од мрежата или по долго притискање на едно од двете предни копчиња. Движењето автоматски престанува кога ќе се достигне горната или долната граница на удар на оптоварување или кога ќе се прими командата за запирање (кратко притискање на едното или на двете копчиња).
„ДВИЖЕЊЕ: ГОРЕ/ДОЛУ/СТОП СО АКТИВНА ФУНКЦИЈАТА „ДРЖИ ЗА РАБОТА“
Наредбите за движење нагоре и надолу бараат постојано притискање на предните копчиња на уредот. Отпуштањето на копчињата предизвикува движењето веднаш да запре.
ПОЗИЦИЈА %
Апликацијата може да се користи за да се дефинира точниот процент на отворање на ролетната или венецијанската ролетна (ограничувањето од 100% одговара на целосно спуштен мотор, додека 0% одговара на целосно подигнат мотор).
ПРИЛАГОДУВАЊЕ НА ОТВОРАЊЕ/ЗАТВОРАЊЕ НА ЛЕТВИТЕ
Уредот го прилагодува навалувањето на летвите на венецијанската ролетна по кратко притискање на предните копчиња (горното копче за отворање на летвите, долното за нивно затворање) кога самата ролетна не се движи.
СЦЕНИ
Уредот може да зачува и имплементира една или повеќе сцени, поврзувајќи ја секоја сцена со висина % на оптоварување и, во случај на венецијанска ролетна, со јасно дефинирано навалување на летвата.
Најмногу може да се управуваат 16 сцени.
МЕТЕО АЛАРМ
За да се избегне оштетување на ролетната или на венецијанската ролетна поради лоши временски услови, уредот може да се поврзе со метео сензори (сензори за дожд/ветер, итн.) за да се овозможи автоматизација на превентивните движења на ролетната.
Може да се управуваат најмногу 5 сензори истовремено.
АВТОМАТСКА КАЛИБРАЦИЈА
Уредот ја пресметува процентуалната позиција на поврзаното оптоварување врз основа на поставеното време на удар и командите за движење што ги извршува. За да се избегне каква било неусогласеност помеѓу позицијата пресметана од активаторот и вистинската позиција, уредот се поранмува секогаш кога ќе достигне една од двете крајни точки на удар. Уредот автоматски се поранмува ако, од која било причина, не достигне една од двете крајни точки на удар при најмалку 29 последователни движења. Во овој случај, кога ќе се прими нова команда (не вклучува една од границите - т.е. команда на % на позиција или сцена), автоматски се прави поместување до горната граница (целосно подигнување) пред да се спроведе новата команда. Понатаму, ако се отвори команда за стопирање во текот на постапката за калибрација, уредот запира.
АВТОМАТСКА КАЛИБРАЦИЈА СО АКТИВНА ФУНКЦИЈА „ДРЖИ ЗА РАБОТА“
Што се однесува до автоматската калибрација, исто така, во овој случај тоа се случува кога уредот не достигне еден од двата гранични прекинувачи најмалку 29 последователни движења. Калибрацијата започнува кога ќе се прими 30-тата команда. Она што ја прави оваа функција различна од нормалната автоматска калибрација е тоа што на крајот од калибрацијата, уредот е затворен 50%, ако 30-тата добиена команда е за затворање над прагот од 50%. Ако 30-тата добиена команда е за затворање помало од 50%, на крајот од калибрацијата уредот ја извршува добиената команда.
Понатаму, ако се открие команда за стопирање во текот на постапката за калибрација, уредот запира.
Дополнителни влезови
Уредот има два независни помошни влеза кои можат да се користат за контрола на локалното оптоварување (покрај предните копчиња) или за испраќање независни ZigBee команди до други уреди за имплементација во мрежата ZigBee. Овие два помошни влеза може да се поврзат и со фазата или со нулта фазата **(но не е дозволено поврзување на едниот со фаза, а другиот со нулта фазата - види сл. L, 2).**
Секој влез може да исполни една од функциите наведени подолу:
- Контрола на локално оптоварување
- Испраќање на Zigbee команди или статуси
  - Команда ВКЛУЧУВАЊЕ/ИСКЛУЧУВАЊЕ/НАИЗМЕНИЧНО
  - Команда за временско вклучување (светло за скали)
  - Статус на жичен сензор (бинарен, статус 0/1)
  - Команда на завеси и ролетни со единечно или двојно копче
  - Команда на придушувач на светлина со единечно или двојно копче
  - Аларм
  - Команда за сцена

Двојна функција (МЕНУВАЊЕ)
Ако уредот е монтиран во EGO ПАМЕТНАТА ПЛОЧА, може да управува со втората функција поврзана со притискање на двете предни копчиња. Кога функцијата „МЕНУВАЊЕ“ е овозможена на EGO ПАМЕТНАТА ПЛОЧА, со притискање на едно од предните копчиња се одредува испраќањето на две различни команди или сцени ZigBee до другите уреди во системот.
Предна статусна сигнална LED светилка
Во тек е прилагодување на интензитетот на LED светилката во двата услови на движење и оптоварувањето не се движи (локализација во текот на ноќта).

ИЗВЕСТУВАЊА ЗА СТАТУС

LED	Статус
Фиксно црвено	Уредот не е конфигуриран
Трепка црвено	Аларм за преоптоварување* или дефект**
Фиксно жолто	Стартување на уредот или метео аларм***
Фиксно сино (100% осветленост)	Нормална работа (стандардно): товарот се движи
Фиксно сино (50% осветленост)	Нормална работа (стандардно): товарот не се движи
Трепка сино	Во тек е идентификација на уредот
Фиксно зелено	Отворање на мрежата ZigBee
Наизменично зелено/црвено	Ресетирање на фабричките поставки

Аларми:
* **Преоптоварување**: ако се открие прекумерно влечење, оптоварувањето се деактивира и LED светилката трепка црвено (едно трепкање во секунда). Откако ќе ја отстраните причината, испратете команда до уредот преку апликацијата или директно (локално). Уредот ќе се обиде 5 секунди да го напојува моторот што го придвижува оптоварувањето, за кое време LED светилката трепка црвено (три трепкања во секунда). Ако состојбата на алармот е решена, LED светилката повторно ќе го прикаже статусот на оптоварувањето.
****Неисправно функционирање**: ако не се забележи влечење од оптоварувањето по команда за движење (релеите се заглавени, оптоварувањето е исклучено итн.), LED светилката трепка црвено (три трепкања во секунда) 5 секунди, по што се враќа на прикажување на статусот на оптоварување. Алармот ќе се повторува секогаш кога уредот ќе добие команда и проблемот нема да се реши.
*****Време**то: ако барем еден од сензорите во системот го активира метео алармот, уредот го доведува оптоварувањето на претходно поставениот статус за состојбата на метео алармот и LED светилката станува жолта. Кога ќе се реши состојбата на алармот, уредот го враќа оптоварувањето во состојбата на последната примена команда, а LED светилката повторно ќе го прикаже статусот на оптоварување.
Отворање/затворање на мрежата ZigBee
За да ја отворите мрежата Zigbee (Дозволи за активирање придружување) и да дозволите другите уреди да се приклучат, притиснете го предното копче еднаш **(види сл. B и Г, точка** ①). Предната LED светилка ќе стане зелена. Притиснете повторно за да ја затворите мрежата. Во секој случај, мрежата ZigBee ќе биде затворена 15 минути по отворањето.
Фабричко ресетирање
За да го ресетирате уредот и да ги вратите фабричките поставки, притиснете и задржете го централното локално копче **(види сл. C и G, точка** ①**),** повеќе од 10 секунди.

РАБОТА ВО СЛУЧАЈ НА ПРЕКИН НА СТРУЈА И КОГА ЌЕ СЕ ВРАТИ СТРУЈАТА

Кога има прекин на струја, контактите на излезните релеи се отвораат. Кога ќе се врати струјата, излезите остануваат без напојување и се претпоставува дека положбата е иста како што била ролетната или венецијанската ролетна во моментот кога снемало струја. Ако, во моментот кога снемало струја, ролетната / венецијанската ролетна сè уште не го достигнала граничниот прекинувач што го бара можниот аларм, сега ќе продолжи со своето движење од местото каде што била прекинатата додека не ја достигне позицијата што ја бара алармот.

МОНТАЖА

ВНИМАНИЕ: проверете дали водниот проводник на уредот (L) е заштитена со прекинувач со максимална номинална струја од 10 A!

ВНИМАНИЕ: следниве операции мора да се вршат само кога системот не е вклучен во струја!

ВНИМАНИЕ: за да ги извадите предните копчиња, погледете **сл. E** и H. Употребете лост само во посочените точки. Во спротивно може да дојде до непоправлива штета на уредот!

Погледнете го дијаграмот за поврзување **(сл. L)** и **сл. D/H** за терминалите.
Терминалите се нумерирани и уредот мора да се поврзе на следниов начин:
1. NO излез, реле 2: НАДОЛУ
2. NO излез, реле 1: НАГОРЕ
3. Помошен влез 2
4. Помошен влез 1
5. Фаза на напојување
6. Нулта фаза на напојување

За да поврзете со EGO ПАМЕТНАТА ПЛОЧА, вметнете ја жицата за поврзување во приклучниот блок на горната страна на уредот (**види сл. D и H, 2, точка** ①).

ПРОГРАМИРАЊЕ

За програмирање и користење на уредот и системот за паметни домови, преземете ја апликацијата Home Gateway од Play Store или App Store.
Податоци за инсталација на мрежата ZigBee
Код за инсталација: 0011223344556677889 9AABBCCDDEEFF
CRC: 0x8F52

ОДРЖУВАЊЕ

Овој уред е дизајниран така што не бара посебно одржување. За чистење користете сува крпа.

ТЕХНИЧКИ ПОДАТОЦИ

Напојување	100 – 240V AC, 50/60 Hz
Дополнителни влезови	2 (мрежен напон)
Макс. должина на кабел (доп. влезови)	50 m
Максимална дисперзивна моќност	2 W
Број на модули Chorusmart	GWA1231: 1 GWA1232: 2
Радио врски	ZigBee (IEEE 802.15.4)
Излезна моќност	ZigBee 10 dBm
Радиус на пренос	Надворешен: 100 m во слободно поле*
Излезни контакти	2,3 A cosφ 0,6 (100V AC) 2,3 A cosφ 0,6 (240V AC)
Елементи за визуелизација	LED светилка за RGB статус
Терминали	Тип на завртка, макс. дел 1,5 mm^2
Средина на користење	Суви затворени места
Работна температура	од -5°C до +45°C
Температура на чување	од -25°C до +70°C
Релативна влажност на воздухот (некондензативна)	Макс. 93%
Степен на заштита	IP20**
Референтни стандарди	Директива за ограничување на опасни материи 2011/65/ЕУ + 2015/863 Директива за радио опрема 2014/53/ЕУ EN 60669-2-1 EN 60669-1 EN 301 489-1 EN 301 489-17 EN 300 328 EN IEC 63000

* **ВНИМАНИЕ:** на капацитетот влијаат условите за инсталација (на пр., бројот и видот на видовите помеѓу уредите), затоа секогаш се препорачува да се вршат тестови за да се потврди дека реалниот капацитет ги исполнува барањата.
** Со инсталирано копче.

SHQIP

- Siguria e pajisjes garantohet vetëm nëse respektohen udhëzimet e sigurisë dhe të përdorimit; ndaj mbajini ato me vete. Sigurohuni që këto udhëzime t'i dorëzohen si instaluesit ashtu edhe përdoruesit fundor.
- Ky produkt duhet të përdoret vetëm për qëllimin për të cilin është projektuar. Çdo mënyrë tjetër përdorimi duhet të konsiderohet si e papërshtatshme dhe/ose e rrezikshme. Nëse keni dyshime ose pyetje, kontaktoni shërbimin e asistencës teknike të GEWISS SAT.
- Produkti nuk duhet të modifikohet. Çdo modifikim do ta shfuqizojë garancinë dhe mund ta bëjë produktin të rrezikshëm.
- Prodhuesi nuk mund të mbahet përgjegjës për dëmtimet, nëse produkti është përdorur apo është ndërhyrë në të në mënyrë të papërshtatshme dhe të pasaktë.

Pika e kontaktit për qëllimin e përmbushjes së direktivave dhe rregulloreve të zbatueshme të BE-së:

GEWISS S.p.A. Via A. Volta, 1 - 24069 Cenate Sotto (BG) - Italy
Tel.: +39 035 946 111 - qualitymarks@gewiss.com

KUJDES: Shkëputeni tensionin e rrjetit para se të instaloni pajisjen ose të kryeni çdo proces në të.

Kur mbi pajisje ose mbi ambalazh ka një simbol të një koshi plehrash me kryq, do të thotë se produkti duhet të asgjësohet veçmas nga mbeturinat e tjera në fund të cikllit të tij jetësor. Përdoruesi duhet ta dërgojë produktin e konsumuar pranë një qendre mbeturinash të klasifikuara, ose ta ktheje tek shitësi kur të blejë një të ri. Produktet që janë gati për t'u hedhur dhe kanë përmasa më të vogla se 25 cm mund të dorëzohen pa pagesë pranë shitësve që kanë sipërfaqe shitjeje prej të paktën 400 m^2, pa detyrimin e blerjes së një produkti të ri. Një grumbullim efikas në qendrat e mbeturinave të klasifikuara për mënjanimin e pajisjes së përdorur duke respektuar mjedisin, ose riciklimi i saj i mëtejshëm, ndihmojnë në shmangien e efekteve negative në mjedis dhe në shëndetin e njeriut, si dhe nxit ripërdorimin dhe/ose riciklimin e materialeve përbërëse. GEWISS merr pjesë aktive në proceset që kanë të bëjnë me rikuperimin e duhur dhe ripërdorimin ose riciklimin e pajisjeve elektrike dhe elektronike.

PAKETA PËRMBAN

1 modul grilash aksial, i lidhur
1 manual instalimi (për versionin e plotë të manualit të instalimit dhe të përdorimit, skanoni kodin QR).

INFORMACIONE TË PËRGJITHSHME

Pajisje e montuar inkaso e lidhur për komandimin e motorit që lëviz grilat, perdet, grilat veneciane, tendat etj., nëpërmjet 2 kontakteve ndërlidhëse dalëse me potencial.
Pajisja është e pajisur me dy releté për të kontrolluar një motor 100-240 V AC, 50/60 Hz që rregullon lëvizjen lart e poshtë.
Ka dy butona të përparmë me shtypje për lëvizjen lart dhe poshtë dhe për rregullimin e pjerrësisë së fletëve.
Pajisja është projektuar për të fuqizuar dhe menaxhuar PLLAKËN EGO SMART (GW16003SXX, GW16004SXX, GW16022SXX) që e mbështjell atë. Nëse përdoret në kombinim me EGO SMART PLATE, mund të dërgohen dy komanda të tjera të ZigBee (të aktivizuara me anë të butonit të përparmë me shtypje të pajisjes, kur funksioni i dyfishtë ose "SHIFT" aktivizohet nëpërmjet EGO SMART PLATE). Pajisja mund të kombinohet, dhe të komandohet nëpërmjet ZigBee, me të gjitha pajisjet e lidhura ZigBee duke përfshirë panelin me 4 butona komandues me shtypje (GWA1291). Ai funksionon si "ruter" ZigBee, me fjalë të tjera, përcjell mesazhet e ZigBee në pajisje të tjera.
Ka 2 hyrje (në të cilat mund të lidhen komanda ndihmëse aksiale, butonat tradicionalë me shtypje dhe çelësat me një drejtim, sensorët etj.) për replikimin e lëvizjes lokale të motorit të lidhur me të, ose për dërgimin e komandave dhe statuseve të ZigBee.
Nëse butonat nuk janë të montuar, mund të përdorni **(Shihni Fig. C dhe G, Pika** ①) butonin e përparmë me shtypje; kur shtypet me mjete të izoluara për punime elektrike deri në 2500 V AC, hap dhe mbyll rrjetin "Zigbee" dhe kthen pajisjen në cilësimet e fabrikës (kthim në cilësimet e fabrikës).
Vini re: Pajisja duhet të plotësohet me një nga dy llojet e disponueshme të butonit të përparmë: me difuzor ose të projektuar për të lejuar futjen e njërës prej lenteve me simbol (kodet e lenteve GW105xxA). GWA1231 duhet të kombinohet me butonin GW1x553S (lentet nuk përfshihen) ose GW1x557S; GWA1232 duhet të kombinohet me butonin (lentja nuk përfshihet) ose GW1x558S.

KUJDES: motori duhet të jetë i pajisur me një sensor çelësi fundor ose një friksion autonom!

FUNKSIONET

Pajisja merr dhe zbaton komanda me anë të daljeve të releve të ndërlidhura logjikisht.
Komanda mund të jetë:
- LËVIZJA: LARTË/POSHTË/STOP
- POZICIONI %
- RREGULLIMI I HAPJES/MBYLLJES SË FLETËVE
- SKENAT
- ALARMI I MOTIT
- KALIBRIMI AUTOMATIK

LËVIZJA: LARTË/POSHTË/STOP
Pajisja mund ta lëvizë motorin lart ose poshtë, në varësi të komandës që merr nga rrjeti ose pas një shtypjeje të gjatë të një prej dy butonave të përparmë. Lëvizja ndalon automatikisht kur arrihet kufiri i sipërm ose i poshtëm i goditjes së ngarkesës ose kur merret komanda STOP (shtypja e shkurtër e një butoni ose të dyjave).
"LËVIZJA: LART/POSHTË/STOP ME FUNKSIONIN "MBAJ TË SHTYPUR PËR TË VËNË NË PUNË" TË AKTIVIZUAR
Komandat e lëvizjes lart dhe poshtë kërkojnë që butonat e përparmë në pajisje të shtypen vazhdimisht. Lëshimi i butonave shkakton ndërprerjen e menjëhershme të lëvizjes.
POZICIONI %
Aplikacioni mund të përdoret për të përcaktuar përqindjen e saktë të hapjes së grilave ose venecianeve (kufiri 100% korrespondon me motorin e ulur plotësisht, ndërsa 0% i korrespondon motorit të ngritur plotësisht).
RREGULLIMI I HAPJES/MBYLLJES SË FLETËVE
Pajisja rregullon pjerrësinë e fletëve të grilave veneciane pas një shtypjeje të shkurtër të butonave të përparmë me shtypje (butoni i sipërm për të hapur fletët, ai i poshtëm për t'i mbyllur ato) kur vetë grila nuk lëviz.
SKENAT
Pajisja mund të ruajë dhe të zbatojë një ose më shumë skena, duke e shoqëruar secilën skenë me një % të lartësisë së ngarkesës dhe, në rastin e një grile veneciane, me pjerrësi të përcaktuar qartë.
Numri maksimal i skemave që mund të menaxhohen është 16.
ALARMI I MOTIT
Për të shmangur dëmtimin e grilës ose të venecianes për shkak të motit të keq, pajisja mund të ndërlidhet me sensorë moti (sensorë shiu/ere etj.) për të mundësuar automatizimin e lëvizjeve parandaluese të grilave/tendave.
Mund të menaxhohen njëkohësisht deri në 5 sensorë.
KALIBRIMI AUTOMATIK
Pajisja llogarit pozicionin në përqindje të ngarkesës së lidhur në bazë të kohës së vendosur të goditjes dhe komandave të lëvizjes që ajo ekzekuton. Për të shmangur çdo mospërputhje midis pozicionit të llogaritur nga aktuatori dhe pozicionit real, pajisja ridrejtohet sa herë që arrin një nga dy pikat e goditjes fundore. Pajisja riorganizohet automatikisht nëse, për ndonjë arsye, nuk arrin një nga dy pikat e goditjes fundore në të paktën 29 lëvizje të njëpasnjëshme. Në këtë rast, kur merret një komandë e re (që nuk përfshin një nga kufijtë, d.m.th. një komandë pozicioni % ose një skenë), bëhet automatikisht një lëvizje në kufirin e sipërm (e ngritur plotësisht) përpara se të zbatohet komanda e re. Gjithashtu, nëse diktohet një komandë ndalimi gjatë procedurës së kalibrimit, pajisja ndalon.

KALIBRIMI AUTOMATIK ME FUNKSIONIN "MBAJ TË SHTYPUR PËR TË VËNË NË PUNË" TË AKTIVIZUAR
Për sa i përket kalibrimit automatik, edhe në këtë rast ai ndodh kur pajisja nuk arrin një nga dy çelësat fundor për të paktën 29 lëvizje të njëpasnjëshme. Kalibrimi nis kur merret komanda e 30të. Ajo që e bën këtë funksion të ndryshëm nga kalibrimi automatik normal është se në fund të kalibrimit, pajisja mbyllet 50%, nëse komanda e 30të e marrë është për një mbyllje mbi një prag prej 50%. Nëse komanda e 30të e marrë është për një mbyllje nën 50%, në fund të kalibrimit pajisja kryen komandën e marrë.
Gjithashtu, nëse diktohet një komandë ndalimi gjatë procedurës së kalibrimit, pajisja ndalon.
Hyrjet ndihmëse
Pajisja ka dy hyrje ndihmëse të pavarura që mund të përdoren për të kontrolluar ngarkesën lokale (përveç butonave të përparmë me shtypje) ose për të dërguar komanda të pavarura të ZigBee në pajisjet e tjera zbatuese në rrjetin ZigBee. Këto dy hyrje ndihmëse mund të lidhen si me fazën ashtu edhe me neutrin **(por nuk lejohet të lidhet njëra me fazën dhe tjetra me neutrin - shih Fig. L, 2).**
Çdo hyrje mund të përmbushë një nga funksionet e listuara më poshtë:
- Kontrolli i një ngarkese lokale
- Dërgimi i komandave dhe statuseve të Zigbee
  - Komanda NDEZUR/FIKUR/PËRZGJIDH
  - Komanda me kohë AKTIVE (shkallë-dritë)
  - Statusi i sensorit me tela (binar, statusi 0/1)
  - Komandimi i perdeve dhe grilave me buton me një ose dy shtypje
  - Komandimi i një variatori me buton me një ose dy shtypje
  - Alarmi
  - Komanda e skenës

Funksioni i dyfishtë (SHIFT)
Nëse pajisja është montuar në një EGO SMART PLATE, ajo mund të menaxhojë një funksion të dytë të lidhur, duke shtypur dy butonat e përparmë. Kur funksioni "SHIFT" aktivizohet në EGO SMART PLATE, shtypja e njërit prej butonave të përparmë përcakton dërgimin e dy komandave të veçanta ose skenave të ZigBee te pajisjet e tjera në sistem.
Drita ballore LED sinjalizuese e statusit
Personalizimi i intensitetit të dritës LED në dy kushtet e lëvizjes në zhvillim dhe të ngarkesës që nuk lëviz (lokalizimi gjatë natës).

NJOFTIMET E STATUSIT

Llamba LED	Statusi
E kuqe e qëndrueshme	Pajisja nuk është konfiguruar
E kuqe me pulsim	Alarm për mbingarkesë* ose mosfunksionim**
E verdhë e qëndrueshme	Alarmi për ndezjen e parë të pajisjes ose për motin***
Blu e qëndrueshme (100% ndriçim)	Veprimtari normale (standard): ngarkesa në lëvizje
Blu e qëndrueshme (50% ndriçim)	Veprimtari normale (standard): ngarkesa jo në lëvizje
Blu me pulsim	Identifikimi i pajisjes në proces
Jeshile e qëndrueshme	Hapja e rrjetit Zigbee
Jeshile/e kuqe me alternim	Rivendosja e kushteve të fabrikës

Alarmet:
* **Mbingarkesa**: nëse zbulohet thithje e tepërt, furnizimi i motorit që lëviz ngarkesën çaktivizohet dhe drita LED pulson me ngjyrë të kuqe (një pulsim në sekondë). Pas eliminimit të shkakut, dërgoni një komandë në pajisje nëpërmjet aplikacionit ose drejtpërdrejt (lokalisht). Pajisja do të përpiqet të ushqejë motorin që lëviz ngarkesën për 5 sekonda, gjatë të cilëve drita LED vazhdon të pulsojë me ngjyrë të kuqe (tre pulsime në sekondë). Nëse gjendja e alarmit është zgjidhur, drita LED do të rishfaqë statusin e ngarkesës.
****Keqfunksionimi**: nëse tërheqja nga ngarkesa nuk zbulohet pas një komande lëvizjeje (reletë janë bllokuar, ngarkesa është shkëputur etj.), drita LED pulson me ngjyrë të kuqe (tre pulsime në sekondë) për 5 sekonda, pas të cilave tregon sërish statusin e ngarkesës. Alarmi do të përsëritet sa herë që pajisja merr një komandë dhe problemi nuk zgjidhet.
*****Moti**: nëse të paktën një nga sensorët në sistem aktivizon alarmin e motit, pajisja e sjell ngarkesën në statusin e paracaktuar për gjendjen e alarmit të motit dhe drita LED kthehet me ngjyrë të verdhë. Kur gjendja e alarmit është zgjidhur, pajisja e kthen ngarkesën në gjendjen e komandës së fundit të marrë dhe drita LED shfaq sërish statusin e ngarkesës.
Hapja/mbyllja e rrjetit "ZigBee"
Për të hapur rrjetin Zigbee (aktivizimi i Permit Join) dhe për të mundësuar lidhjen e pajisjeve të tjera me të, shtypni një herë butonin e përparmë **(Shihni Fig. C dhe G, Pika ①)**. Drita e përparme LED do të bëhet jeshile. Shtypeni sërish për të mbyllur rrjetin. Në çdo rast, rrjeti Zigbee do të mbyllet 15 minuta pas hapjes.
Kthimi i pajisjes në cilësimet e fabrikës
Për të rivendosur pajisjen dhe për ta kthyer në gjendjen e fabrikës, shtypni dhe mbani shtypur butonin qendror lokal me shtypje **(Shihni Fig. C dhe G, Pika ①),** mbi 10 sekonda.

REAGIMI KUR KA NDËRPRERJE TË ENERGJISË DHE KUR RIKTHEHET FURNIZIMI ME ENERGJI

Kur ka një ndërprerje të energjisë, kontaktet e releve të daljes hapen. Kur rivendoset furnizimi me energji, daljet mbeten pa energji dhe supozohet se pozicioni është i njëjti që ka pasur grila me rul ose veneciane në momentin e ikjes së korrentit. Nëse, në momentin e ndërprerjes së furnizimit me energji elektrike, grila me rul / veneciane nuk e kishte arritur ende çelësin fundor të kërkuar nga një alarm i mundshëm, ajo tani do të rifillojë lëvizjen e saj nga pika ku ishte ndërprerë derisa të arrijë pozicionin e kërkuar nga alarmi.

MONTIMI

KUJDES: sigurohuni që përçuesi i linjës i pajisjes (L) është i mbrojtur me një çelës qarku me korrent me vlerë nominale maksimale 10 A!

KUJDES: Veprimet e mëposhtme duhet të kryhen vetëm kur sistemi nuk ka korrent!

KUJDES: për të hequr butonat e përparmë referojuni **Fig. E dhe I.** Përdorni një levë vetëm në pikat e dhëna. Ngritja në çdo pikë tjetër mund të shkaktojë dëme të pariparueshme në pajisje!

Referojuni diagramës së lidhjes **(Fig. L)** dhe **Fig. D/H** për terminalet.
Terminalet janë me numra dhe lidhjet elektrike të pajisjes duhet të kryhen si më poshtë:
1. NO dalja e relesë 2: POSHTË
2. NO dalja e relesë 1: LART
3. Hyrja ndihmëse 2
4. Hyrja ndihmëse 1
5. Faza e rrjetit elektrik
6. Nuli i rrjetit elektrik

Për t'u lidhur me EGO SMART PLATE, futni kabllon e lidhjes në bllokun terminal në pjesën e sipërme të pajisjes (**Shihni Fig. D dhe H, 2, Pika ①**).

PROGRAMIMI

Për të programuar dhe për të përdorur pajisjen dhe sistemin inteligjent të shtëpisë, shkarkoni aplikacionin "Home Gateway" nga Play Store ose App Store.
Të dhënat e instalimit të rrjetit "ZigBee"
Kodi i instalimit: 0011223344556677889 9AABBCCDDEEFF
CRC: 0x8F52

MIRËMBAJTJA

Kjo pajisje është projektuar në mënyrë të tillë që nuk kërkon mirëmbajtje të veçantë. Nëse dëshironi ta pastroni, përdorni një leckë të thatë.

TË DHËNAT TEKNIKE

Rrjeti elektrik	100 – 240 V AC, 50/60 Hz
Hyrjet ndihmëse	2 (tensioni i rrjetit elektrik)
Gjatësia maksimale e kabllos (hyrjet ndihmëse)	50 m
Fuqia maksimale shpërndarëse	2 W
Nr. i moduleve Chorusmart	GWA1231: 1 GWA1232: 2
Lidhjet me radiovalë	Zigbee (IEEE 802.15.4)
Fuqia në dalje	Zigbee 10 dBm
Rrezja e transmetimit	E jashtme: 100 m në fushë të papenguar *
Kontaktet në dalje	2,3 A cosφ 0,6 (100 V AC) 2,3 A cosφ 0,6 (240 V AC)
Elementet vizualizuese	Llambë LED e statusit (e kuqe, jeshile, blu)
Terminalet	Lloji i vidës, seksioni maks. 1,5 mm^2
Mjedisi i përdorimit	Mjedise të brendshme të thata
Temperatura e punës	-5°C deri +45°C
Temperatura e ruajtjes	-25°C deri +70°C
Lagështira relative (e pakondensueshme)	Maks. 93%
Niveli i mbrojtjes	IP20**
Standardet e referencës	Direktiva për RoHS 2011/65/BE + 2015/863 Direktiva RED 2014/53/BE EN 60669-2-1 EN 60669-1 EN 301 489-1 EN 301 489-17 EN 300 328 EN IEC 63000

* **KUJDES:** kapaciteti ndikohet nga kushtet e instalimit (p.sh. numri dhe lloji i mureve midis pajisjeve), prandaj këshillohet gjithmonë të kryhen teste për të konfirmuar që kapaciteti real i plotëson kërkesat.
** Me butonin të instaluar.

HRVATSKI

- Sigurnost uređaja zajamčena je samo ako provodite upute za sigurnost i uporabu; stoga ih je potrebno čuvati. Osigurajte da ove upute dobiju instalater i krajnji korisnik.
- Ovaj proizvod smije se upotrebljavati samo za one svrhe za koje je izričito namijenjen. Svaka druga uporaba smatra se nepravilnom i/ili opasnom. U slučaju sumnje obratite se SAT Servisu za tehničku podršku GEWISS.
- Na proizvodu se ne smiju vršiti nikakve izmjene. Bilo kakva izmjena poništava jamstvo i može učiniti proizvod opasnim.
- Proizvođač se ne smatra odgovornim za eventualne štete uslijed nepravilne i pogrešne uporabe kao i neovlaštenih izmjena proizvoda.

Kontaktna točka navedena je skladu s ciljevima primjenjivih direktiva i uredbi EU:

GEWISS S.p.a. Via A. Volta, 1 - 24069 Cenate Sotto (BG) - Italija
Tel.: +39 035 946 111 - qualitymarks@gewiss.com

PAŽNJA: Isključite napajanje prije postavljanja ili obavljanja bilo kojeg drugog zahvata na uređaju.

Znak prekrižene kante za smeće, kada je postavljen na opremu ili pakiranje, označava da se proizvod za odlaganje mora odvojiti od ostalog otpada na kraju svog životnog vijeka. Po završetku uporabe korisnik se mora pobrinuti za odlaganje proizvoda u odgovarajuće reciklažno dvorište ili vraćanje prodavaču prilikom kupnje novog proizvoda. Kod trgovina čija je prodajna površina najmanje 400 m^2 možete besplatno, bez obveze kupnje, predati proizvode za zbrinjavanje čije su dimenzije manje od 25 cm. Odgovarajuće zbrinjavanje otpisane opreme za recikliranje, oporabu i ekološki prihvatljivo odlaganje pridonosi u sprječavanju mogućih negativnih utjecaja na okoliš i zdravlje i promiče ponovnu upotrebu i/ili recikliranje materijala za izradu opreme. Tvrtka GEWISS aktivno sudjeluje u aktivnostima koje promiču ispravnu ponovnu uporabu, recikliranje i oporabu električne i elektroničke opreme.

SADRŽAJ PAKIRANJA

1 modul za povezanu aksijalnu roletu
1 kom. priručnik za instalaciju (za cjelovitu verziju priručnika za instalaciju i uporabu skenirajte QR kod).

OPĆE INFORMACIJE

Povezan ugradni uređaj za upravljanje motorom koji pogoni rolete, zastore, venecijanske rolete, rolo zavjese itd. putem 2 izlazna kontakta sa zaključavanjem i potencijalom. Uređaj ima dva releja za upravljanje motorom 100-240 VAC, 50/60 Hz koji kontrolira pokrete gore i dolje.
Uređaj je opremljen dvama tipkama sprijeda za kretanje prema gore i dolje i za reguliranje nagiba letvica.
Uređaj je projektiran za napajanje MASKE EGO SMART (GW16003SXX, GW16004SXX, GW16022SXX) i upravljanje njome, budući da se mora smjestiti u nju. Ako se rabi u kombinaciji s MASKOM EGO SMART, moguće je slanje dviju dodatnih Zigbee naredbi (koje se aktivira prednjom tipkom uređaja kad se osposobi dvostruka funkcija ili "SHIFT" putem MASKE EGO SMART). Uređaj se može kombinirati sa svim povezanim uređajima Zigbee, uključujući ploču s 4 tipke (GWA1291), s kojih se putem Zigbee mreže njime može upravljati. On radi kao Zigbee usmjerivač („ruter"), drugim riječima prosljeđuje Zigbee poruke drugim uređajima.
Ima 2 ulaza (na koje se mogu spojiti pomoćni aksijalni elementi upravljanja, tradicionalne tipke i prekidači, senzori itd.) za ponavljanje lokalnog pokreta motora povezanog s njim ili za slanje Zigbee naredbi i statusa.
Ako nema drugih tipki na uređaju, može se upotrijebiti prednja tipka **(pogledajte sl. C i G, točka** ①); ako se pritisne izoliranim alatima za električne radove do 2500 VAC, otvara i zatvara Zigbee mrežu, a ujedno i vraća uređaj na tvorničke postavke (tvorničko resetiranje).
NAPOMENA: uređaj se mora nadopuniti jednim od dva raspoloživa tipa prednjih tipki: s difuzorom ili projektiranom za umetanje pozadinskog osvjetljenja sa simbolom (šifra pozadinskog osvjetljenja GW105xxA). GWA1231 mora se upotpuniti tipkom GW1x553S (pozadinsko osvjetljenje nije uključeno) ili GW1x557S; GWA1232 mora se upotpuniti tipkom GW1x554S (pozadinsko osvjetljenje nije uključeno) ili GW1x558S.

PAŽNJA: motor mora imati senzor u obliku graničnog prekidača ili samostalnu spojku!

FUNKCIJE

Uređaj prima naredbe i provodi ih putem relejnih izlaza s logičkim zaključavanjem. Naredba može biti:
- POKRET: GORE/DOLJE/STOP
- POLOŽAJ %
- PODEŠAVANJE OTVARANJA/ZATVARANJA REBARA
- SCENARIJI
- METEOROLOŠKI ALARM
- AUTOMATSKA KALIBRACIJA

POKRET: GORE/DOLJE/STOP
Uređaj može pokretati motor gore ili dolje, ovisno o naredbi koju primi iz mreže ili nakon dugog pritiska na jednu od dvije prednje tipke. Pokret se automatski zaustavlja kad se dostigne gornja ili donja granica kretanja opterećenja ili kad se primi naredba STOP (kratki pritisak na jednu ili obje tipke).
„POKRET: GORE/DOLJE/STOP S AKTIVNOM FUNKCIJOM „ČOVJEK PRISUTAN"
Za naredbe za pomicanje prema gore i prema dolje potrebno je neprestano pritiskati prednje tipke na uređaju. Ako se puste, kretanje se odmah zaustavlja.
POLOŽAJ %
Aplikacijom se može definirati točan postotak otvaranja rolete ili venecijanske rolete (granica od 100% odgovara potpuno spuštenom motoru, dok 0% odgovara potpuno podignutom motoru).
PODEŠAVANJE OTVARANJA/ZATVARANJA REBARA
Uređaj podešava nagib rebara venecijanske rolete nakon kratkog pritiska na prednje tipke (gornja tipka za otvaranje rebara, donja za njihovo zatvaranje) kad sama roleta nije u pokretu.
SCENARIJI:
Uređaj može pohraniti i izvoditi jedan ili više scenarija pridružujući svakom od njih % visine opterećenja i - u slučaju venecijanske rolete - jasno definiran nagib rebara.
Maksimalni broj scenarija kojima se može upravljati je 16.
METEOROLOŠKI ALARM
Kako bi se izbjeglo oštećenje rolete ili venecijanske rolete zbog atmosferskih prilika, uređaj se može povezati s meteorološkim senzorima (senzori kiše/vjetra itd.) koji omogućuju automatizaciju preventivnih pokreta rolete.
Istovremeno se može upravljati s do 5 senzora.
AUTOMATSKA KALIBRACIJA
Uređaj izračunava postotak položaja povezanog opterećenja na temelju postavljenog vremena hoda i naredbi za pokret koje izvodi. Kako bi se izbjegle neporavnatosti između položaja koji je izračunao pokretač i stvarnog položaja, uređaj se ponovno poravnava svaki put kad dostigne jednu od dvije točke kraja hoda. Uređaj se automatski ponovno poravnava ako iz bilo kojeg razloga ne dostigne jednu od dvije točke kraja hoda u najmanje 29 uzastopnih pokreta. U tom slučaju, kad se primi nova naredba (koja ne uključuje jednu od granica - tj. naredba za položaj % ili scenarij), automatski se vrši pokret do gornje granice (potpuno podignuto) prije nego što se provede nova naredba. Usto, ako se detektira naredba za zaustavljanje tijekom postupka umjeravanja, uređaj se zaustavlja.
AUTOMATSKO UMJERAVANJE S AKTIVNOM FUNKCIJOM „ČOVJEK PRISUTAN"
Kao i za automatsko umjeravanje, i u ovom se slučaju ono odvija ako uređaj ne dosegne jednu od dvije krajnje sklopke tijekom najmanje 29 uzastopnih kretanja. Umjeravanje se pokrene kada se primi trideseta naredba. Ono po čemu se ova funkcija razlikuje od normalnog automatskog umjeravanja jest da se po završetku umjeravanja uređaj dovodi na 50 % zatvaranja ako trideseta primljena naredba predviđa zatvaranje veće od praga od 50 %. Ako trideseta primljena naredba predviđa zatvaranje manje od 50 %, po završetku umjeravanja uređaj izvodi primljenu naredbu.
Usto, ako se detektira naredba za zaustavljanje tijekom postupka umjeravanja, uređaj se zaustavlja.
Pomoćni ulazi
Uređaj ima dva neovisna pomoćna ulaza koji mogu služiti za kontrolu lokalnog opterećenja (uz prednje tipke) ili za slanje neovisnih Zigbee naredbi drugim pokretačkim uređajima u Zigbee mreži. Oba se pomoćna ulaza može spojiti na fazu ili na neutralno **(ali nije dozvoljeno spojiti jednog na fazu, a drugog na neutralno - vidjeti sl. L, 2).**
Svaki ulaz može vršiti jednu od dolje navedenih funkcija:
- Kontrola lokalnog opterećenja
- Slanje naredbi i statusa za Zigbee.
  - Naredba UKLJUČENO/ISKLJUČENO/TOGGLE
  - Naredba Vremenski programirano UKLJUČENO (stubišno svjetlo)
  - Status očitanih senzora (status binarnih 0/1)
  - Naredba za zastore i rolete s jednostrukom ili dvostrukom tipkom
  - Naredba za prigušivač svjetla s jednostrukom ili dvostrukom tipkom
  - Alarm
  - Naredba za scenarij

Dvostruka funkcija ("SHIFT")
Ako je uređaj montiran u MASKI EGO SMART, on može upravljati i drugom funkcijom pridruženom pritiskom na dvije prednje tipke. Kad se na MASKI EGO SMART osposobi funkcija "SHIFT", pritiskom na jednu prednju tipku mogli će se slati dvije različite naredbe ili Zigbee scenarija drugim uređajima u sustavu.
Prednja LED lampica za signaliziranje statusa
Prilagođavanje intenziteta LED svjetla u dva stanja pokreta u tijeku dok opterećenje nije u pokretu (noćna lokalizacija).

SIGNALIZIRANJE STANJA

LED lampica	Stanje
Stalno upaljeno crveno	Uređaj nije konfiguriran
Trepće crveno	Alarm za preopterećenje* ili nepravilnost u radu**
Stalno upaljeno žuto	Pokretanje uređaja ili meteorološki alarm***
Stalno svijetli plavo (100%-no osvjetljenje)	Redovan rad (zadano): Opterećenje u pokretu
Stalno svijetli plavo (50%-no osvjetljenje)	Redovan rad (zadano): Opterećenje nije u pokretu
Plava treperi	Identifikacija uređaja u tijeku
Trajno zeleno svjetlo	Otvaranje Zigbee mreže
Naizmjenično zeleno/crveno	Resetiranje na tvorničko stanje

Alarmi:
* **Preopterećenje**: ako se detektira pretjerano crpljenje, napajanje motora koji pogoni opterećenje se deaktivira i LED lampica trepće crveno (jedan treptaj u sekundi). Nakon što ste uklonili uzrok, pošaljite uređaju naredbu putem aplikacije ili izravno (lokalno). Uređaj će pokušati napajati motor koji pogoni opterećenje u trajanju od 5 sekundi, tijekom kojih LED lampica nastavlja treptati crveno (tri treptaja u sekundi). Ako se stanje alarma riješilo, LED lampica će se vratiti na signaliziranje statusa opterećenja.
** **Nepravilnost u radu**: ako se ne detektira crpljenje opterećenja nakon naredbe za pokret (zaglavljeni releji, odspojeno opterećenje itd.), LED lampica trepće crveno (tri treptaja u sekundi) u trajanju od 5 sekundi, nakon čega se vraća na signaliziranje statusa opterećenja. Alarm će se ponoviti svaki put kad uređaj primi neku naredbu, a problem se nije riješio.
*****Meteorološki**: ako najmanje jedan od senzora u sustavu aktivira meteorološki alarm, uređaj dovodi opterećenje u unaprijed postavljeni status uvjeta za meteorološki alarm i LED lampica svijetli žuto. Kad se stanje alarma riješi, uređaj vraća opterećenje u stanje posljednje primljene naredbe i LED lampica ponovno signalizira status opterećenja.
Otvaranje/zatvaranje Zigbee mreže
Kako biste otvorili Zigbee mrežu (aktiviranje dopuštenja za pridruživanje) i dopustili da joj se pridruže drugi uređaji, jednom pritisnite prednju tipku **(pogledajte sl. C i G, točka** ①). Prednja LED lampica zasvijetlit će zeleno. Ponovno pritisnite da biste zatvorili mrežu. U svakom slučaju, Zigbee mreža zatvorit će se 15 minuta nakon otvaranja.
Resetiranje na tvorničke postavke ("Factory Reset")
Da biste resetirali uređaj i vratili ga u tvorničko stanje, pritisnite središnju lokalnu tipku **(vidjeti sl. C i G, točka** ①**),**) dulje od 10 sekundi.

PONAŠANJE KOD NESTANKA NAPAJANJA I KAD SE NAPAJANJE PONOVNO USPOSTAVI

Kad dođe do nestanka napajanja, kontakti izlaznih releja se otvaraju. Kad se napajanje vrati, izlazi ostaju bez napajanja i podrazumijeva se da roleta ili venecijanska roleta ima isti položaj koji je imala u trenutku nestanka napajanja. Ako u trenutku nestanka napajanja roleta/venecijanska roleta još nije dostigla granični prekidač koji se zahtijeva mogućim alarmom, ona će sad nastaviti pokret iz točke u kojoj je bila prekinuta sve dok ne dostigne položaj zahtijevan alarmom.

MONTAŽA

PAŽNJA: Uvjerite se da je faza (L) uređaja zaštićena automatskim prekidačem s nazivnom strujom od maks. 10 A!

PAŽNJA: Radnje koje slijede valja obaviti dok u sustavu nema napona!

PAŽNJA: Za uklanjanje prednjih tipki vidi **sl. E i I.** Nadignite u naznačenim točkama. Nemojte nadizati u drugim točkama: Moguće je nepopravljivo oštećenje uređaja!

Pogledajte shemu spajanja **(sl. L)** i **sl. D/H** za spojnice.
Spojnice su označene brojevima i uređaj se mora ožičiti na sljedeći način:
1. NO izlaz, relej 2: DOLJE
2. NO izlaz, relej 1: GORE
3. Pomoćni ulaz 2
4. Pomoćni ulaz 1
5. Faza napajanja
6. Neutralno napajanja

Za spajanje na MASKU EGO SMART uvucite spojnu žicu u spojnicu na gornjoj strani uređaja (**vidjeti sl. D i H, 2, točka** ①).

PROGRAMIRANJE

Kako biste uređaj i sustav pametne kuće mogli programirati i njima se služiti, preuzmite aplikaciju Home Gateway iz trgovine Play Store ili App Store.
Podaci za instalaciju Zigbee mreže
Instalacijska šifra: 0011223344556677889 9AABBCCDDEEFF
CRC: 0x8F52

ODRŽAVANJE

Ovaj je uređaj projektiran tako da nije potrebno nikakvo posebno održavanje. Za eventualno čišćenje koristite suhu krpu.

TEHNIČKI PODACI

Napajanje	100 – 240 V AC, 50/60 Hz
Pomoćni ulazi	2 (opskrbi napon mreže)
Maks. duljina kabela za pomoćne ulaze.	50 m
Maks. gubitak snage	2 W
Broj modula ChoruSmart	GWA1231: 1 GWA1232: 2
Radijski priključci	Zigbee (IEEE 802.15.4)
Izlazna snaga	Zigbee 10 dBm
Raspon prijenosa	Vani: 100 m na otvorenom *
Izlazni kontakti	2,3 A cosφ 0,6 (100 V AC) 2,3 A cosφ 0,6 (240 V AC)
Elementi vizualnog prikaza	LED lampica stanja RGB
Spojnice	Vijčane, presjek maks. 1,5 mm^2
Prostor	Unutarnji, suhi prostor
Radna temperatura	-5°C ÷ +45 °C
Temperatura skladištenja	-25°C ÷ +70 °C
Relativna vlažnost (bez kondenzacije)	Maks. 93%
Stupanj zaštite	IP20**
Norme i propisi	Direktiva RoHS 2011/65/EU + 2015/863 Direktiva RED 2014/53/EU EN 60669-2-1 EN 60669-1 EN 301 489-1 EN 301 489-17 EN 300 328 EN IEC 63000

* **PAŽNJA:** Unutarnji domet ovisi o uvjetima ugradnje (npr. broju i tipu zidova između uređaja) pa je stoga dobra praksa uvijek provesti testiranje kako bi se odredilo ispunjava li domet potrebe uporabe.
** S montiranom tipkom.

Punto di contatto indicato in adempimento ai fini delle direttive e regolamenti UE applicabili:
Contact details according to the relevant European Directives and Regulations:
GEWISS S.p.A. Via A.Volta, 1 IT-24069 Cenate Sotto (BG) Italy tel: +39 035 946 111 E-mail: qualitymarks@gewiss.com

According to applicable UK regulations, the company responsible for placing the goods in UK market is:
GEWISS UK LTD - Unity House, Compass Point Business Park, 9 Stocks Bridge Way, ST IVES Cambridgeshire, PE27 5JL, United Kingdom tel: +44 1954 712757 E-mail: gewiss-uk@gewiss.com

+39 035 946 11
8:30 - 12:30 / 14:00 - 18:00
lunedì - venerdì / monday - friday
www.gewiss.com

cod. 7617000117
ULTIMA REVISIONE 05/2023