CHORUS

PT NL HR SL RO

Atuador KNX de 8 canais 10AX - para calha DIN
Actuator KNX 8 kanalen 10 AX - DIN rail
Aktuator KNX 8 kanala 10AX - od vodiča DIN
8-kanalni aktuator KNX 10 AX – za vodilo DIN
Mecanism de acționare KNX cu 8 canale 10 AX - pentru șina DIN

GW A9108

C

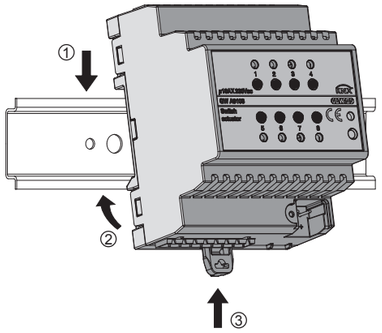

A

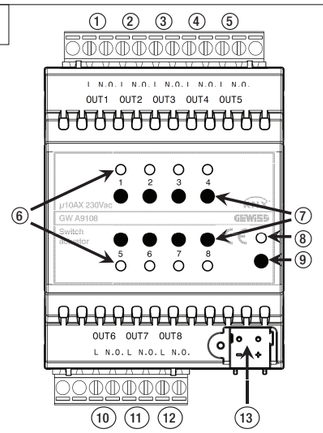

B

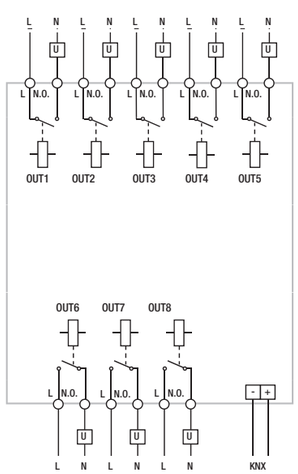

D

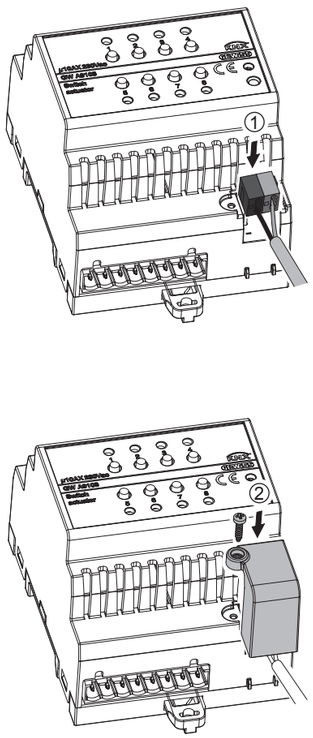

PORTUGUÊS

- A segurança do aparelho só é garantida com a adoção das instruções de segurança e de utilização; portanto, é necessário conservá-las. Assegure-se de que estas instruções são recebidas pelo instalador e pelo utilizador final.
- Este produto destina-se apenas ao uso para o qual foi expressamente concebido. Qualquer outra utilização deve ser considerada indevida e/ou perigosa. Em caso de dúvida, contate o Serviço de Assistência Técnica (SAT) da GEWISS.
- O fabricante declina toda e qualquer responsabilidade por eventuais danos decorrentes de utilização indevida ou incorreta e do produto adquirido ou de qualquer violação do mesmo.
- O produto não deve ser modificado. Qualquer modificação anula a garantia e pode tornar o produto perigoso.
- O responsável pela colocação do produto no mercado da União Europeia é:

GEWISS S.p.a. Via A. Volta, 1 - 24069 Cenate Sotto (BG) – Italy
Tel.: +39 035 946 111 - Fax: +39 035 946 270
E-mail: qualitymarks@gewiss.com - Website: www.gewiss.com

ATENÇÃO: A instalação do dispositivo deve ser efetuada exclusivamente por pessoal qualificado, seguindo a norma em vigor e as linhas guia para as instalações KNX.

ATENÇÃO: Os cabos de sinal do BUS não utilizados e o condutor de continuidade elétrica nunca devem tocar elementos sob tensão ou o condutor de terra!
ATENÇÃO: Desligue a tensão de rede antes de proceder à instalação ou a qualquer outra intervenção no aparelho.

CONTEÚDO DA EMBALAGEM

1 Atuador KNX de 8 canais 10AX - para calha DIN
n. 1 Terminal BUS
2 Terminais de parafuso
n. 1 Tampa com parafuso
1 Manual de instalação

EM RESUMO

O Atuador KNX de 8 canais 10 AX - para calha DIN permite ativar/desativar, independentemente, até 8 cargas elétricas diferentes mediante 8 relés de 10 AX equipados com 1 contato de saída NA cada. O comando de comutação do relé pode provir de dispositivos de comando ou sensores do sistema de Building Automation, mediante o BUS KNX, ou ser gerado localmente pelos botões frontais. O atuador é alimentado pela linha BUS e é equipado com 8 LEDs frontais verdes para a sinalização do estado das saídas. O dispositivo envia no BUS informações sobre o estado do relé no acendimento, na receção de um comando e em caso de comando a partir do botão local. Cada canal de saída do atuador pode ser configurado de forma independente e permite o comando ON/OFF das cargas comandadas, a execução de comandos temporizados, a gestão de cenários e a execução de comandos prioritários para a forçagem do estado da saída. As modalidades de funcionamento são utilizáveis simultaneamente por meio de objetos de comunicação diferentes. O módulo é montado na calha DIN, no interior dos quadros elétricos ou das caixas de derivação.
O dispositivo é equipado com (Figura **A**):

1. Saída de relé 1
2. Saída de relé 2
3. Saída de relé 3
4. Saída de relé 4
5. Saída de relé 5
6. LED estado do relé
7. Botões de comando local do relé
8. LED de programação do endereço físico
9. Tecla de programação do endereço físico
10. Saída de relé 6
11. Saída de relé 7
12. Saída de relé 8
13. Terminais BUS

FUNÇÕES

O atuador é configurado com o software ETS para realizar as funções listadas abaixo:
Comutação
- Definição do parâmetro do comportamento das saídas (NA/NC)
- Temporização das luzes das escadas com possibilidade de configurar a duração da temporização via BUS
- Temporização das luzes das escadas com função de pré-aviso no desligamento
- Atraso na ativação/desativação
- Lampejo

Cenários
- Memorização e ativação de 8 cenários (valor 0-63) para cada saída
- Ativação/desativação da memorização de cenários a partir do BUS

Comandos prioritários
- Definição de parâmetros do comportamento ao término da forçagem
- Configuração do estado de forçamento ao restabelecimento da tensão BUS

Comando de bloqueio
- Definição do parâmetro do valor de ativação do bloqueio, comportamento com bloqueio ativo e comportamento na desativação do bloqueio
- Configuração do valor objeto do bloqueio no download e no restabelecimento da tensão BUS

Funções de segurança
- Monitoramento periódico do objeto de entrada
- Definição de parâmetros do comportamento em segurança

Funções lógicas
- Operação lógica AND/NAND/OR/NOR com objeto de comando (comutação, comutação temporizada, comutação retardada, lampejo) e resultado de operação lógica
- Utilização do resultado da operação lógica para ativação do objeto de comando (comutação, comutação temporizada, comutação retardada, lampejo, cenário)
- Operações lógicas AND/NAND/OR/NOR/XOR/XNOR até 8 entradas lógicas

Contatores
- Ativação da contagem do período total de fecho ou abertura do relé de saída
- Ativação da contagem do número de manobras realizadas pelo relé de saída

Estado de saída
- Envio no BUS parametrizável

Outras funções
- Definição do parâmetro do comportamento da saída na queda/restabelecimento da tensão no BUS

UTILIZAÇÃO DE BOTÕES DE COMANDO LOCAL

Os botões de comando local permitem efetuar a comutação cíclica ON/OFF, invertendo o estado do relé a cada pressão (configuração de default). Caso seja ativado um comando prioritário, os comandos locais não podem ser executados.
É possível configurar o comportamento dos botões de comando local via ETS.
ATENÇÃO: os botões de comando local são funcionais somente se houver tensão BUS.

COMPORTAMENTO NA QUEDA E NO RESTABELECIMENTO DA ALIMENTAÇÃO BUS

Ao restabelecimento da tensão BUS os contatos permanecem no estado assumido durante a queda. Na queda de tensão BUS o atuador não realiza qualquer alteração nos estados dos contatos de saída (configuração de fábrica). É possível configurar o comportamento das saídas na queda e no restabelecimento da tensão BUS via ETS.

MONTAGEM

Para a montagem, consulte a figura **C**.
Para as conexões elétricas, consulte a figura **B**.
Para a ligação do terminal BUS KNX, consulte a figura **D**.

MANUTENÇÃO

O dispositivo não necessita de manutenção. Para uma eventual limpeza, utilize um pano seco.

PROGRAMAÇÃO

O dispositivo deve ser configurado com o software ETS.
Informações detalhadas sobre os parâmetros de configuração e seus valores podem ser encontrados no Manual Técnico **(www.gewiss.com).**

DADOS TÉCNICOS

Comunicação	Bus KNX
Alimentação	Mediante BUS KNX, 29 V dc SELV
Absorção de corrente BUS	20 mA
Cabo BUS	KNX TP1
Elementos de comando	1 tecla miniatura de programação do endereço físico
Elementos de visualização	8 botões de comando local dos relés 1 LED vermelho de programação do endereço físico
Elementos de atuação	8 LEDs verdes de sinalização do estado de saída
Corrente máx de comutação	8 relés 10 AX com contato NA livre de tensão 10 A (AC1) 10AX (140 μF ref. EN 60669-1) cargas fluorescentes com corrente máxima de arranque 400 A (150 μs)
Potência máx. por tipo de carga	Lâmpadas incandescentes (230 VCA): 2000 W Lâmpadas halógenas (230 VCA): 2000 W Cargas controladas por transformadores toroidais: 1500 W Cargas controladas por transformadores eletrónicos: 1200 W Lâmpadas de baixo consumo (fluorescentes compactas): 40x23W Lâmpadas LED (230Vac): 40x10W
Potência máxima dissipada	8 W
Ambiente de utilização	Interno, locais secos
Temperatura de funcionamento	-5 ÷ +45 °C
Temperatura de armazenamento	-25 ÷ +55 °C
Humidade relativa	Máx. 93% (não condensante)
Conexão ao BUS	Terminal de engate, 2 pin Ø 1 mm
Conexões elétricas	Terminals com parafuso extraíveis Seção máx. dos cabos: 4 mm^2
Grau de proteção	IP20
Dimensão	4 módulos DIN
Referências normativas	Diretiva baixa tensão 2014/35/EU Diretiva de compatibilidade eletromagnética 2014/30/EU, EN 50491, EN 60669-2-5
Certificações	KNX

NEDERLANDS

- De veiligheid van het product wordt alleen gegarandeerd als de instructies voor veiligheid en gebruik worden uitgevoerd; u dient ze bijgevolg te bewaren. Zorg ervoor dat de monteur en de eindgebruiker deze instructies ontvangen.
- Dit product is alleen bedoeld voor het gebruik waarvoor het speciaal werd ontworpen. Elk ander gebruik dient als oneigenlijk en/of gevaarlijk te worden beschouwd. Neem bij twijfel contact op met de Technische Assistentiedienst van GEWISS.
- De constructeur kan niet aansprakelijk gesteld worden voor eventuele schade veroorzaakt door oneigenlijk of foutief gebruik en door geknoei aan het aangekochte product.
- Het product mag niet gewijzigd worden. Elke wijziging maakt de garantie ongeldig en kan het product gevaarlijk maken.
- De verantwoordelijke voor het brengen van het product op de markt van de Europese Unie is:

GEWISS S.p.a. Via A. Volta, 1 - 24069 Cenate Sotto (BG) - Italy
Tel.: +39 035 946 111 - Fax: +39 035 946 270
E-mail: qualitymarks@gewiss.com - Website: www.gewiss.com

OPGELET: de inrichting moet uitsluitend door gekwalificeerd personeel geïnstalleerd worden, volgens de geldende voorschriften en de richtlijnen voor de installaties KNX.

OPGELET: de signaalkabels van de bus die niet gebruikt worden en de geleider van de elektrische continuïteit mogen nooit in aanraking komen met elementen die onder spanning staan of met de aardgeleider!
OPGELET: koppel de netstroom los alvorens de installatie of andere handelingen op het apparaat uit te voeren.

INHOUD VAN DE VERPAKKING

1 Actuator KNX 8 kanalen 10 AX - DIN rail
1 Busklem
2 Schroefklemmen
1 Dekseltje met schroeven
1 Installatiehandleiding

BEKNOPT

De actuator KNX 8 kanalen 10 AX - DIN rail maakt het mogelijk tot 8 verschillende elektrische ladingen onafhankelijk van elkaar te activeren/deactiveren aan de hand van 8 relais van 10 AX voorzien van 1 uitgangscontact NA elk. De omschakelbediening van het relais kan afkomstig zijn van bedieningsinrichtingen of sensoren van het systeem Building Automation, via de bus KNX, of lokaal gegenereerd worden met de frontale knoppen. De actuator wordt gevoed door de buslijn en is voorzien van 8 frontale groene LEDs voor de signalering van de staat van de uitgangen. De component stuurt over de bus informatie over de staat van het relais bij het aanzetten, bij de ontvangst van een commando en in geval van een commando via een lokale toets. Elk uitgangskanaal van de actuator kan afzonderlijk geconfigureerd worden en dient voor de bediening ON/OFF van de bestuurde belastingen, de uitvoering van de vertraagde commando's, het beheer van de scenario's en de uitvoering van de prioritaire commando's om de staat van de uitgang te forceren. De werkingswijzen kunnen tegelijkertijd gebruikt worden door afzonderlijke communicatieobjecten. De module wordt gemonteerd op een DIN-geleider in schakelkasten of aftakdozen. De inrichting is voorzien van (Figuur **A**):

1. Uitgang relais 1
2. Uitgang relais 2
3. Uitgang relais 3
4. Uitgang relais 4
5. Uitgang relais 5
6. LED van staat van relais
7. Toetsen voor lokale bediening van relais
8. LED voor de programmering van fysiek adres
9. Programmatoets voor fysiek adres
10. Uitgang relais 6
11. Uitgang relais 7
12. Uitgang relais 8
13. Busklemmen

FUNCTIES

De actuator wordt geconfigureerd met de ETS software om de volgende functies uit te voeren:
Omschakeling
- Parameterinstelling van gedrag van uitgangen (NA/NC)
- Tijdinstelling van trapverlichting met mogelijkheid op instelling van de duur van de tijdinstelling via bus
- Tijdinstelling van trapverlichting met waarschuwing vóór uitschakeling
- Vertraging van activering/deactivering
- Knippering

Scenario's
- Opslag en activering van 8 scenario's (waarde 0-63) voor elke uitgang
- Activering/deactivering van scenario-opslag door bus

Prioritaire commando's
- Parameterinstelling van gedrag aan einde forcering
- Instelling forceringstatus bij herstel busspanning

Blokkeringscommando
- Parameterinstelling waarde activering blokkering, gedrag bij blokkering actief en gedrag bij deactivering blokkering
- Instelling waarde blokkeringsobject bij downloaden en herstel van de busspanning

Veiligheidsfuncties
- Periodieke monitoring van ingangsobject
- Parameterinstelling van gedrag in veiligheid

Logische functies
- Logische operatie AND/NAND/OR/NOR met bedieningsobject (omschakeling, omschakeling met tijdinstelling, omschakeling met vertraging, knippering) en resultaat van logische operatie
- Gebruik van het resultaat van de logische operatie voor de vrijgave van bedieningsobjecten (omschakeling, omschakeling met tijdinstelling, omschakeling met vertraging, knippering, scenario)
- Logische operaties AND/NAND/OR/NOR/XOR/XNOR tot 8 logische ingangen

Meters
- Activering van de meting van de volledige duur van sluiting of opening van het uitgangsrelais
- Activering van het tellen van het aantal manoeuvres uitgevoerd door het uitgangsrelais

Staat van uitgang
- Versturen over bus met instelbare parameters

Overige functies
- Parameterinstelling van gedrag aan uitgang bij uitval/herstel busspanning

GEBRUIK LOKALE BEDIENINGSTOETSEN

De lokale bedieningstoetsen dienen voor de cyclische omschakeling ON/OFF, waarbij de staat van het relais bij elke druk omgeschakeld wordt (defaultinstelling). Indien een prioritaire bediening actief is, zullen de lokale bedieningen niet uitgevoerd worden.
Het gedrag van de knoppen voor lokale bediening kunnen middels de ETS worden geconfigureerd.
OPGELET: de lokale bedieningstoetsen werken enkel wanneer de BUS-spanning aanwezig is.

GEDRAG BIJ WEGVALLEN EN HET HERSTELLEN VAN DE BUSVOEDING

Bij het herstellen van de busspanning blijven de contacten in de staat die ze hadden voor de spanning wegviel. Bij het wegvallen van de busspanning voert de actuator geen enkele wijziging uit op de staten van de uitgangscontacten (fabrieksinstelling). Het is mogelijk het gedrag van de uitgangen bij het wegvallen en het herstel van de busspanning middels de ETS te configureren.

MONTAGE

Voor de montage, raadpleeg de figuur **C**.
Voor de elektrische aansluitingen, raadpleeg de figuur **B**.
Voor de aansluiting van de busklem KNX, raadpleeg de figuur **D**.

ONDERHOUD

De inrichting vergt geen onderhoud. Voor een eventuele reiniging, gebruik een droge doek.

PROGRAMMERING

Het apparaat dient met de ETS software geconfigureerd te worden.
Gedetailleerde informatie over configuratieparameters en hun waarden vindt u in de Technische Handleiding **(www.gewiss.com).**

TECHNISCHE GEGEVENS

Communicatie	Bus KNX
Voeding	Middels KNX-Bus, 29V DC SELV
Stroomopname bus	20 mA
Buskabel	KNX TP1
Bedieningselementen	1 mini-programmatoets voor fysiek adres 8 lokale bedieningstoetsen relais
Weergave-elementen	1 rode LED voor de programmering van fysiek adres 8 groene LEDs signalering staat uitgang
Elementen aandrijving	8 relais 10 AX met contact NA zonder spanning
Max. omschakelstroom	10 A (AC1) 10AX (140 μF ref. EN 60669-1) fluorescentieladingen met max. piekstroom 400A (150 μs)
Max. vermogen per typologie lading	Gloeilampen (230Vac): 2000W Halogeenlampen (230Vac): 2000W Ladingen gestuurd door toroïdale transformatoren: 1500W Ladingen gestuurd door elektronische transformatoren: 1200W Lampen met laag energieverbruik (compacte fluorescentielampen): 40x23W Ledlampen (230Vac): 40x10W
Max. verspreid vermogen	8W
Gebruiksomgeving	Binnen, droge plaatsen
Bedrijfstemperatuur	-5 ÷ +45 °C
Opslagtemperatuur	-25 ÷ +55 °C
Relatieve vochtigheidsgraad	Max 93% (niet condenserend)
Aansluiting op bus	Insteekklem, 2 pinnen Ø 1 mm
Elfitrische aansluitingen	Uittrekbare schroefklemmen Max. doorsnede kabels: 4 mm^2
Beschermingsgraad	IP20
Afmetingen	4 DIN-modules
Normatieve referenties	Laagspanningsrichtlijn 2014/35/EU Richtlijn elektromagnetische compatibiliteit 2014/30/EU, EN 50491, EN 60669-2-5
Certificeringen	KNX

HRVATSKI

- Sigurnost uređaja je zajamčena samo uz razumijevanje uputa za sigurnost i korištenje; stoga ih je potrebno sačuvati. Osigurajte da ove upute dobiju instalater i krajnji korisnik.
- Ovaj proizvod treba koristiti samo za one svrhe za koje je izrađen namijenjen. Svaka druga uporaba smatra se nepravilnom i/ili opasnom. U slučaju sumnje obratite se SAT Servisu za tehničku podršku GEWISS.
- Proizvođač se ne smatra odgovornim za eventualne štete zbog nepravilnog i pogrešnog korištenja te neovlaštenih izmjena proizvoda.
- Na proizvodu se ne smiju vršiti nikakve izmjene. Bilo kakva izmjena poništava jamstvo i može učiniti proizvod opasnim.
- Odgovoran za stavljanje proizvoda na tržište Europske unije je:

GEWISS S.p.a. Via A. Volta, 1 - 24069 Cenate Sotto (BG) - Italy
Tel.: +39 035 946 111 - Fax: +39 035 946 270
E-mail: qualitymarks@gewiss.com - Website: www.gewiss.com

PAŽNJA: uređaj smije postavljati isključivo stručno osoblje sukladno propisima na snazi i vodičima za instalacije KNX.

PAŽNJA: kabeli bus signala koji se ne koriste te vodiči električnog kontinuiteta nikad ne smiju dodirivati elemente pod naponom ili vodič za uzemljenje!
PAŽNJA: prekinite napajanje mreže prije postavljanja ili bilo koje druge intervencije na uređaju.

SADRŽAJ PAKIRANJA

1 Aktuator KNX 8 kanala 10AX - od vodiča DIN
kom. 1 Spojnica bus
kom. 2 Spojnice s vijcima
kom. 1 Poklopac s vijcima
kom. 1 Priručnik za instalaciju

UKRATKO

Aktuator KNX 8 kanala 10 AX - od vodiča DIN omogućava uključivanje/isključivanje do 8 različitih električnih opterećenja putem 8 releja od 10 AX od kojih svaki ima 1 izlazni kontakt NA. Naredba za komutaciju releja može doći od uređaja za upravljanje ili senzora sustava Building Automation (Automatizacija za zgrade), putem bus-a KNX, ili može biti lokalna putem prednjih tipki. Aktuator se napaja s linije bus i ima 8 prednjih zelenih LED lampica za označavanje statusa izlaza. Uređaj šalje bus-u informacije o statusu releja kod uključenja, prijema naredbe te u slučaju naredbe putem lokalne tipke. Svaki se izlazni kanal aktuatora može neovisno konfigurirati te omogućava naredbu ON/OFF zadanih opterećenja, izvršenje naredbi s vremenskim odmakom, upravljanje scenarijima te izvršenje prioritetnih naredbi za zadane statuse izlaznih kontakata. Načini rada mogu se upotrebljavati istovremeno putem različitih komunikacijskih objekata. Modul se montira na DIN vodič unutar električne kutije ili derivacijske kutije.
Uređaj je opremljen (Slika **A**):

1. Izlazom releja 1
2. Izlazom releja 2
3. Izlazom releja 3
4. Izlazom releja 4
5. Izlazom releja 5
6. LED lampicama statusa releja
7. Tipkama za lokalne naredbe releja
8. LED lampicom za programiranje fizičke adrese
9. Tipkom za programiranje fizičke adrese
10. Izlazom releja 6
11. Izlazom releja 7
12. Izlazom releja 8
13. Terminalima bus

FUNKCIJE

Aktuator se konfigurira softverom ETS za izvršenje dolje navedenih funkcija:
Komutacija
- Postavljanje parametara ponašanja izlaza (NA/NC)
- Vremenski odmak automatskog paljenja/gašenja s podešavanjem trajanja vremenskog odmaka putem bus-a
- Vremenski odmak automatskog paljenja/gašenja s funkcijom najave gašenja
- Odgoda uključenja/isključenja
- Treperenje

Scenariji
- Spremanje i aktivacija 8 scenarija (vrijednosti 0 - 63) za svaki izlaz
- Omogućavanje/onemogućavanje spremanja scenarija od strane bus-a

Prioritetne naredbe
- Postavljanje parametara ponašanja po završetku zadanog statusa
- Podešavanje zadanog statusa pri povratu napona bus-a

Naredba za blokadu
- Postavljanje parametara vrijednosti uključenja blokade, ponašanja s aktivnom blokadom i ponašanjem pri isključenju blokade
- Podešavanje vrijednosti objekta blokade pri preuzimanju i ponovnoj uspostavi napona bus-a

Sigurnosne funkcije
- Redovni nadzor ulaznog objekta
- Postavljanje parametara ponašanja u sigurnosnim uvjetima

Logičke funkcije
- Logička operacija AND/NAND/OR/NOR s objektom naredbe (komutacija, komutacija s vremenskim odmakom, odgođena komutacija, treperenje) i rezultat logičke operacije
- Uporaba rezultata logičke operacije za aktivaciju objekta naredbe (komutacija, komutacija s vremenskim odmakom, odgođena komutacija, treperenje, scenarij)
- Logičke operacije AND/NAND/OR/NOR/XOR/XNOR do 8 logičkih ulaza

Mjerni uređaji
- Uključenje računanja ukupnog razdoblja zatvorenosti ili otvorenosti izlaznog releja
- Uključenje računanja broja radnji provedenih od strane izlaznog releja

Status izlaza
- Slanje na bus kojemu se mogu postaviti parametri

Ostale funkcije
- Postavljanje parametara ponašanja izlaza kod nestanka/povratka napona na bus-u

UPORABA TIPKI ZA LOKALNE NAREDBE

Tipke za lokalne naredbe omogućavaju provedbu periodične komutacije ON/OFF, mijenjajući status releja svakim pritiskom na njih (zadana vrijednost). U slučaju da je aktivna prioritetna naredba, lokalne naredbe se ne izvršavaju.
Ponašanje tipki za lokalne naredbe moguće je konfigurirati putem ETS-a.
PAŽNJA: tipke za lokalne naredbe su u funkciji samo ako postoji napajanje BUS-a.

PONAŠANJE KOD NESTANKA I POVRATKA NAPAJANJA BUS-A

Pri povratku napajanja bus-a, kontakti ostaju u statusu koji su imali kod nestanka. Kod nestanka napajanja bus-a, aktuator ne provodi nikakve promjene statusa izlaznih kontakata (tvornička konfiguracija). Kod nestanka i povratka napajanja bus-a, moguće je konfigurirati ponašanje izlaznih kontakata putem ETS-a .

MONTAŽA

Za montažu, pogledajte sliku **C**.
Za električne spojeve, pogledajte sliku **B**.
Za spajanje spojnice bus-a KNX, pogledajte sliku **D**.

ODRŽAVANJE

Uređaju nije potrebno nikakvo održavanje. Za eventualno čišćenje koristite suhu krpu.

PROGRAMIRANJE

Uređaj se mora konfigurirati softverom ETS.
Detaljne informacije o parametrima konfiguracije i o njihovim vrijednostima nalaze se u Tehničkom priručniku **(www.gewiss.com).**

TEHNIČKI PODACI

Komunikacija	Bus KNX
Napajanje	Putem bus-a KNX, 29 V dc SELV
Potrošnja struje bus-a	20 mA
Kabel bus-a	KNX TP1
Elementi upravljanja	1 mini tipka za programiranje fizičke adrese 8 tipki za lokalne naredbe releja
Elementi vizualnog prikaza	1 crvena LED lampica za programiranje fizičke adrese
Elementi aktuacije	8 zelenih LED lampica za označavanje statusa izlaza
Maksimalna struja komutacije	8 releja 10 AX s kontaktom NA bez napona 10 A (AC1) 10AX (140 µF ref. EN 60669-1) fluorescentnog naboja maksimalne uklopne struje 400A (150 µs)
Maksimalna snaga za vrstu opterećenja	Žarulje sa žarnom niti (230Vac): 2000 W Halogene žarulje (230Vac): 2000 W Opterećenja namještena od toroidnih transformatora: 1500 W Opterećenja namještena od elektroničkih transformatora: 1200 W Štedne žarulje (kompaktne fluorescentne): 40x23W LED lampice (230 Vac): 40x10W
Maksimalni gubitak snage	8 W
Prostor	Unutarnji, suhi prostor
Radna temperatura	-5 ÷ +45 °C
Temperatura skladištenja	-25 ÷ +55 °C
Relativna vlažnost	Max 93% (nekondenzacijska)
Spoj na bus	Spojnica za ugradnju, 2 pin Ø 1 mm
Elfitrični spojevi	Spojnice koje se mogu skinuti, s vijcima Maksimalni presjek kabela: 4 mm^2
Stupanj zaštite	IP20
Dimenzije	4 DIN profila
Norme i propisi	Direktiva o niskom naponu 2014/35/EU Direktiva o elektromagnetskoj kompatibilnosti 2014/30/EU, EN 50491, EN 60669-2-5
Certifikati	KNX

SLOVENŠČINA

- - Varnost naprave lahko zagotovite le z upoštevanjem varnostnih napotkov in navodil za uporabo; zato jih morate shraniti. Prepričajte se, da bosta ta navodila dobila tako inštalater kot končni uporabnik.
- Izdelek mora biti namenjen le za uporabo, za katero je bil posebej zasnovan. Vsaka drugačna uporaba se šteje za neprimerno in/ali nevarno. V primeru dvoma se obrnite na službo za tehnično pomoč proizvajalca GEWISS.
- Proizvajalec ne more biti odgovoren za morebitno škodo, ki je posledica nepravilne ali napačne uporabe in nedovoljene predelave kupljenega izdelka.
- Izdelka ni dovoljeno predelovati. Kakršna koli predelava izniči garancijo in lahko ogrozi varnost pri uporabi izdelka.
- Za dajanje izdelka na trg EU je odgovorno podjetje:

GEWISS S.p.a. Via A. Volta, 1 - 24069 Cenate Sotto (BG) - Italy
Tel.: +39 035 946 111 - Faks: +39 035 946 270
E-pošta: qualitymarks@gewiss.com - Spletna stran: www.gewiss.com

POZOR: Namestitev naprave sme opraviti le usposobljena oseba, ki se mora ravnati po veljavnih standardih in smernicah za nameščanje naprav KNX.

POZOR: Neuporabljeni signalni kabli vodila in vodnik za električno neprekinjenost se ne smejo nikoli dotikati elementov pod napetostjo ali ozemljitvenega vodnika!
POZOR: Pred začetkom namestitve ali katerega koli drugega posega na napravi izklopite omrežno napetost.

VSEBINA KOMPLETA

- 1 8-kanalni aktuator KNX 10 AX – za vodilo DIN
- 1 priključna sponka za vodilo
- 2 vijačni priključni sponki
- 1 pokrovček z vijakom
- 1 priročnik za namestitev

KRATKA NAVODILA

8-kanalni aktuator KNX 10 AX – za vodilo DIN omogoča neodvisno vklapljanje/izklapljanje do 8 različnih električnih bremen prek 8 relejev 10 AX, od katerih je vsak opremljen z 1 izhodnim kontaktom NO. Ukaz za preklapljanje releja lahko pride iz krmilnih naprav ali senzorjev sistema za avtomatizacijo stavb prek vodila KNX, ali pa se ustvari lokalno prek sprednjih tipk. Aktuator se napaja po vodilu in je opremljen s 8 zelenimi LED sijalkami na sprednji strani, ki označujejo stanje izhodov. Naprava pošlje vodilu informacije o stanju releja ob vklopu, ob prejemu ukaza in v primeru ukaza iz tipke za lokalno krmiljenje. Vsak izhodni kanal aktuatorja lahko nastavite neodvisno in omogoča krmiljenje vklopa/izklopa krmiljenih bremen, izvajanje časovnih ukazov, upravljanje scen in izvajanje prednostnih ukazov za preglasitev stanja izhoda. Načine delovanje lahko uporabljate istočasno s pomočjo različnih komunikacijskih objektov. Modul je predviden za namestitev na vodilo DIN v električnih omaricah ali razdelilnih razvodnicah.
Naprava vključuje (Slika **A**):

1. Izhod releja 1
2. Izhod releja 2
3. Izhod releja 3
4. Izhod releja 4
5. Izhod releja 5
6. LED stanja releja
7. Tipke za lokalno krmiljenje relejev
8. LED sijalke za programiranje fizičnega naslova
9. Tipka za programiranje fizičnega naslova
10. Izhod releja 6
11. Izhod releja 7
12. Izhod releja 8
13. Priključne sponke za priklop na vodilo

FUNKCIJE

Uporabite programsko opremo ETS za konfiguracijo aktuatorja, da nastavite naslednje funkcije:
Prfilapljanje
- Parametrizacija obnašanja izhodov (NO/NC)
- Časovna omejitev stopniščnih luči z možnostjo nastavitve trajanja časovne omejitve prek vodila
- Časovna omejitev stopniščnih luči s funkcijo predhodnega opozarjanja pred izklopom
- Zakasnitev ob vklopu/izklopu
- Utripanje

Scene
- Shranjevanje in vklop 8 scen (vrednost 0–63) za vsak izhod
- Vklop/izklop možnosti shranjevanja scen iz vodila

Prednostni ukazi
- Parametrizacija obnašanja ob koncu preglasitve
- Nastavitev stanja preglasitve ob obnovitvi napajanja vodila

Ukaz za zaklep
- Parametrizacija vrednosti vklopa zaklepa, obnašanja z vklopljenim zaklepom in obnašanja ob izklopu zaklepa
- Nastavitev vrednosti objekta za zaklep ob prenosu in ob obnovitvi napajanja vodila

Varnostne funkcije
- Redno spremljanje vhodnega objekta
- Parametrizacija obnašanja v varnem načinu

Logične funkcije
- Logične operacije AND/NAND/OR/NOR z objektom za krmiljenje (preklapljanje, časovno omejeno preklapljanje, zakasnelo preklapljanje, utripanje) in objektom z rezultatom logične operacije
- Uporaba rezultata logične operacije za vklop objekta za krmiljenje (preklapljanje, časovno omejeno preklapljanje, zakasnelo preklapljanje, utripanje, scena)
- Logične operacije AND/NAND/OR/NOR/XOR/XNOR za do 8 logičnih vhodov

Števci
- Vklop štetja skupnega časa, ko je bil izhodni rele zaprt ali odprt
- Vklop štetja števila preklopov, ki jih je opravil izhodni rele

Stanje izhoda
- Pošiljanje v vodilo je nastavljivo s parametri

Druge funkcije
- Parametrizacija obnašanja izhoda ob izpadu/obnovitvi napajanja na vodilu

UPORABA TIPK ZA LOKALNO KRMILJENJE

Tipke za lokalno krmiljenje omogočajo ciklično preklapljanje vklopa/izklopa, s čimer se ob vsakem pritisku tipke zamenja stanje releja (privzeta nastavitev). Če je aktiven kateri koli prednostni ukaz, se lokalni krmilni ukazi ne izvršijo.
Konfiguracijo delovanja tipk za lokalno krmiljenje lahko opravite prek programske opreme ETS.
POZOR: tipke za lokalno krmiljenje delujejo le, če je prisotno napajanje vodila.

OBNAŠANJE OB IZPADU IN OBNOVITVI ELEKTRIČNEGA NAPAJANJA VODILA

Ob obnovitvi napajanja vodila kontakti ostanejo v stanju, ki je bilo aktivno ob izpadu. Ob izpadu napajanja vodila aktuator ne spremeni stanja izhodnih kontaktov (tovarniška nastavitev). Obnašanje izhodov ob izpadu in obnovitvi napajanja vodila lahko nastavite prek ETS.

MONTAŽA

Za montažo si oglejte sliko **C**.
Za električne priključke si oglejte sliko **B**.
Za priključitev sponke za priklop na vodilo KNX si oglejte sliko **D**.

VZDRŽEVANJE

Naprava ne zahteva vzdrževanja. Če je potrebno čiščenje, uporabite suho krpo.

PROGRAMIRANJE

Za konfiguracijo sistema uporabite programsko opremo ETS.
Podrobne informacije glede parametrov za konfiguracijo in njihovih vrednosti so v tehničnem priročniku **(www.gewiss.com)**.

TEHNIČNI PODATKI

Komunikacija	Vodilo KNX
Napajanje	Prek vodila KNX, 29 V DC SELV
Tokovna poraba vodila	20 mA
Kabel vodila	KNX TP1
Elementi za upravljanje	1 mini tipka za programiranje fizičnega naslova 8 tipk za lokalno krmiljenje relejev
Elementi za prikazovanje	1 rdeča LED sijalka za programiranje fizičnega naslova
Elementi za proženje	8 zelenih LED za označevanje stanja izhoda
Največji prfilopni tok	8 relejev 10 AX s kontaktom NO brez napajanja 10 A (AC1) 10 AX (140 µF ref. EN 60669-1) za fluorescenčna bremena z največjim vklopnim tokom 400 A (150 µs)
Največja moč glede na vrsto bremena	Navadne sijalke (230 V AC): 2000 W Halogenske sijalke (230 V AC): 2000 W Bremena, ki jih krmilijo toroidni transformatorji: 1500 W Varčne sijalke (fluorescenčne kompaktne): 40 x 23 W Sijalke LED (230 V AC): 40 x 10 W
Največja izguba moči	8 W
Okolje uporabe	Notranji, suhi prostori
Delovna temperatura	-5 do +45 °C
Temperatura skladiščenja	-25 do +55 °C
Relativna vlažnost	Največ 93-odstotna (brez kondenzacije)
Povezava z vodilom	Priključna sponka, 2-polna Ø 1 mm
Elfitrični priključki	Snemljive vijačne priključne sponke Največji presek kablov: 4 mm^2
Razred zaščite	IP20
Mere	4 moduli DIN
Referenčni standardi	Nizkonapetostna direktiva 2014/35/EU Direktiva o elektromagnetni združljivosti 2014/30/EU, EN 50491, EN 60669-2-5
Certifikati	KNX

ROMÂNĂ

- Siguranța dispozitivului este garantată doar prin respectarea instrucțiunilor de siguranță și de utilizare; așadar, asigurați-vă că le aveți întotdeauna la îndemână. Asigurați-vă că instrucțiunile sunt furnizate instalatorului și utilizatorului final.
- Produsul este destinat doar utilizării pentru care a fost conceput în mod expres. Orice altă utilizare este considerată improprie și/sau periculoasă. În cazul în care aveți nelămuriri, contactați serviciul de asistență tehnică (SAT) din cadrul GEWISS.
- Producătorul nu își asumă răspunderea pentru eventualele daune datorate utilizării improprii, greșite sau eventualelor modificări aduse produsului achiziționat.
- Produsul nu trebuie să fie modificat. Orice modificare anulează garanția și poate face ca folosirea produsului să prezinte riscuri.
- Responsabilul de introducerea produsului pe piața din Uniunea Europeană este:

GEWISS S.p.a. Via A. Volta, 1 - 24069 Cenate Sotto (BG) - Italia
Tel.: +39 035 946 111 - Fax: +39 035 946 270
E-mail: qualitymarks@gewiss.com - Site web: www.gewiss.com

ATENȚIE: instalarea dispozitivului trebuie să fie efectuată numai de personal calificat, respectând normele în vigoare și instrucțiunile privind instalarea senzorilor KNX.

ATENȚIE: cablurile de semnal neutilizate ale magistralei și conductorul de continuitate electrică nu trebuie să atingă niciodată elemente aflate sub tensiune sau electrodul de împământare!
ATENȚIE: deconectați dispozitivul de la sursa de alimentare cu energie electrică înainte de a instala sau a efectua orice intervenție asupra acestuia.

CONȚINUTUL PACHETULUI

1 buc. mecanism de acționare KNX cu 8 canale 10 AX - pentru șina DIN
1 buc. bornă magistrală
2 buc. bornă cu șurub
1 buc. capac cu șurub
1 buc. manual de instalare

PE SCURT

Mecanismul de acționare KNX cu 8 canale 10 AX - pentru șina DIN permite activarea/dezactivarea independentă a unui număr de până la 8 sarcini electrice prin 8 relee de 10 AX prevăzute cu 1 contact de ieșire ND fiecare. Comanda de comutare a releelui poate ajunge de la dispozitivele de comandă sau de la senzorii sistemului Building Automation, prin intermediul magistralei KNX sau poate fi generată local, prin intermediul butoanelor frontale. Mecanismul de acționare este alimentat de la linia magistralei și este dotat cu 8 LED-uri frontale verzi pentru semnalizarea stării ieșirilor. Dispozitivul trimite către magistrală informații privind starea releelui la aprindere, la primirea unei comenzi și în cazul unei comenzi de la butonul local. Fiecare canal de ieșire al mecanismului de acționare poate fi configurat în mod independent și permite comanda ON/OFF (pornit/oprit) a sarcinilor comandate, executarea comenzilor temporizate, gestionarea scenariilor și executarea comenzilor prioritare pentru forțarea stării ieșirii. Modalitățile de funcționare pot fi utilizate simultan prin obiecte de comunicare diferite. Modulul este montat pe șina DIN, în interiorul tablourilor electrice sau al dozelor de derivație.
Dispozitivul este dotat cu (Figura **A**):

1. Ieșire releu 1
2. Ieșire releu 2
3. Ieșire releu 3
4. Ieșire releu 4
5. Ieșire releu 5
6. LED stare releu
7. Butoane de comandă locală releu
8. LED de programare adresă fizică
9. Tastă de programare adresă fizică
10. Ieșire releu 6
11. Ieșire releu 7
12. Ieșire releu 8
13. Terminale magistrală

FUNCȚII

Mecanismul de acționare este configurat prin intermediul software-ului ETS pentru a îndeplini următoarele funcții:
Comutare
- Parametrizare comportament ieșiri (ND/NÎ)
- Temporizare lumini scări cu posibilitate de setare a duratei temporizării prin intermediul magistralei
- Temporizare lumini scări cu funcție de avertizare la stingere
- Întârziere la activare/dezactivare
- Clipire

Scenarii
- Memorarea și activarea unui număr de 8 scenarii (valoare 0-63) pentru fiecare ieșire
- Activarea/dezactivarea memorării scenariilor din magistrală

Comenzi prioritare
- Parametrizare comportament la finalul forțării
- Setare stare forțare la restabilirea tensiunii magistralei

Comandă de blocare
- Parametrizarea valorii de activare a blocării, comportament cu blocare activă și comportament la dezactivarea blocării
- Setarea valorii obiectului de blocare la descărcare și la restabilirea tensiunii magistralei

Funcții de siguranță
- Monitorizarea periodică a obiectului de intrare
- Parametrizare comportament de siguranță

Funcții logice
- Operațiune logică AND/NAND/OR/NOR cu obiect de comandă (comutare, comutare temporizată, comutare întârziată, clipire) și rezultat operațiune logică
- Utilizarea rezultatului operațiunii logice pentru activarea obiectului de comandă (comutare, comutare temporizată, comutare întârziată, clipire, scenariu)
- Operațiuni logice AND/NAND/OR/NOR/XOR/XNOR până la 8 intrări logice

Contoare
- Activarea contorizării perioadei totale de închidere sau deschidere a releului de ieșire
- Activarea contorizării numărului de manevre efectuate de către releul de ieșire

Stare ieșire
- Trimitere pe magistrala parametrizabilă

Alte funcții
- Parametrizarea comportamentului ieșirii la căderea/restabilirea tensiunii magistralei

UTILIZAREA BUTOANELOR DE COMANDĂ LOCALĂ

Butoanele de comandă locală permit efectuarea comutării ciclice PORNIT/OPRIT, inversând starea releului la fiecare apăsare a acestora (setare implicită). Dacă este activă o comandă prioritară, comenzile locale nu sunt executate.
Puteți configura comportamentul butoanelor de comandă locală prin intermediul ETS.
ATENȚIE: butoanele de comandă locală sunt funcționale doar dacă este prezentă tensiunea magistralei.

COMPORTAMENT LA CĂDEREA ȘI LA RESTABILIREA TENSIUNII MAGISTRALEI

La restabilirea tensiunii magistralei, contactele rămân în starea în care se aflau la cădere. La căderea tensiunii magistralei, mecanismul de acționare nu efectuează nicio modificare asupra stărilor contactelor de ieșire (configurație din fabrică). Comportamentul ieșirilor la căderea și la restabilirea tensiunii magistralei poate fi configurat prin intermediul software-ului ETS.

MONTARE

Pentru montare, consultați figura **C**.
Pentru conexiunile electrice, consultați figura **B**.
Pentru conectarea conectorului KNX, consultați figura **D**.

ÎNTREȚINERE

Dispozitivul nu necesită întreținere. Pentru curățare, folosiți o lavetă uscată.

PROGRAMARE

Dispozitivul trebuie să fie configurat prin software-ul ETS.
Pentru informații detaliate privind parametrii de configurare și valorile acestora, consultați Manualul tehnic **(www.gewiss.com)**.

DATE TEHNICE

Comunicare	Magistrală KNX
Alimentare	Prin intermediul magistralei KNX, 29 V cc SELV
Absorbție de curent magistrală	20 mA
Cablu magistrală	KNX TP1
Elemente de comandă	1 Tastă în miniatură de programare adresă fizică 8 butoane de comandă locală a releelor
Elemente de vizualizare	1 LED roșu de programare adresă fizică 8 LED-uri verzi de semnalare a stării ieșirilor
Elemente de acționare	8 releuri 10 AX cu contact ND fără tensiune
Curent maxim de comutare	10 A (AC1) 10AX (140 µF ref. EN 60669-1) sarcini fluorescente cu curent maxim de vârf de 400 A (150 µs)
Putere maximă pe tip de sarcină	Lămpi cu incandescență (230 Vca): 2000 W Lampă cu halogen (230 Vca): 2000 W Sarcini controlate de transformatoare toroidale: 1500 W Sarcini controlate de transformatoare electronice: 1200 W Lămpi cu consum redus (fluorescente compacte): 40x23 W Lămpi cu LED-uri (230 Vc.a.): 40x10 W
Putere maximă disipată	8 W
Mediu de utilizare	În interior, în locuri uscate
Temperatura de funcționare	-5 ÷ +45 °C
Temperatura de depozitare	-25 ÷ +55 °C
Umiditate relativă	Max. 93% (fără condens)
Conectare la magistrală	Bornă de cuplare, 2 pini Ø 1 mm
Conexiuni electrice	Borne demontabile cu șuruburi Secțiune maximă cabluri: 4 mm^2
Grad de protecție	IP20
Dimensiune	4 module DIN
Referințe normative	Directiva 2014/35/UE privind echipamentele de joasă tensiune Directiva 2014/30/UE privind compatibilitatea electromagnetică, EN 50491, EN 60669-2-5
Certificări	KNX

cod. 7.01.8.052.6

Ai sensi delle Decisioni e delle Direttive Europee applicabili, si informa che il responsabile dell'immissione del prodotto sul mercato Comunitario è:
According to the applicable Decisions and European Directives, the responsible for placing the apparatus on the Community market is:
GEWISS S.p.A. Via A.Volta, 1 IT-24069 Cenate Sotto (BG) Italy Tel: +39 035 946 111 Fax: +39 035 946 270 E-mail: qualitymarks@gewiss.com

SAT
+39 035 946 111
8.30 - 12.30 / 14.00 - 18.00
lunedì ÷ venerdì - monday ÷ friday
+39 035 946 260
sat@gewiss.com
www.gewiss.com

ULTIMA REVISIONE 06/2016