Chorus

GEWISS

GW19103
TETTO PARAPIOGGIA DA PARETE
WALL MOUNTING RAINSHIELD
REGENDACH FÜR WANDMONTAGE
VISIÈRE DE PROTECTION EN SAILLE
VISERA DE SUPERFICIE
TECTO DE PAREDE

AESIS

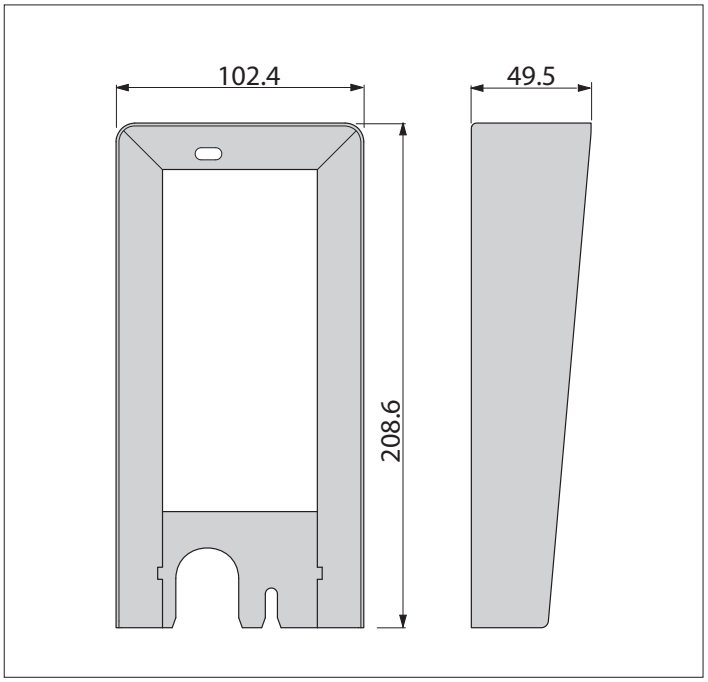

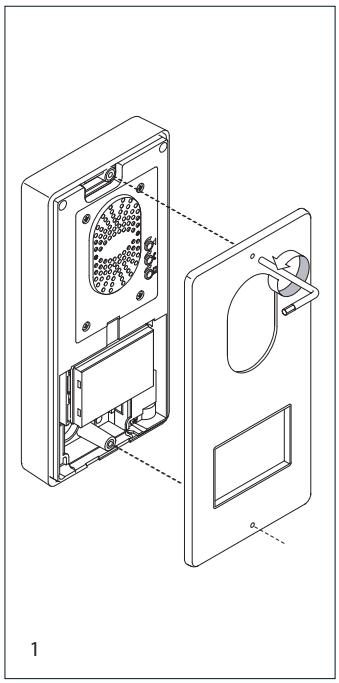

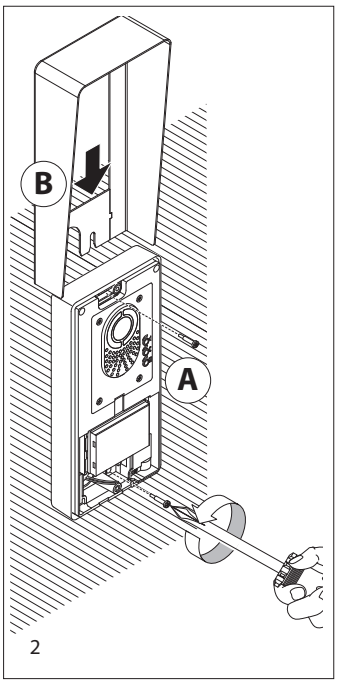

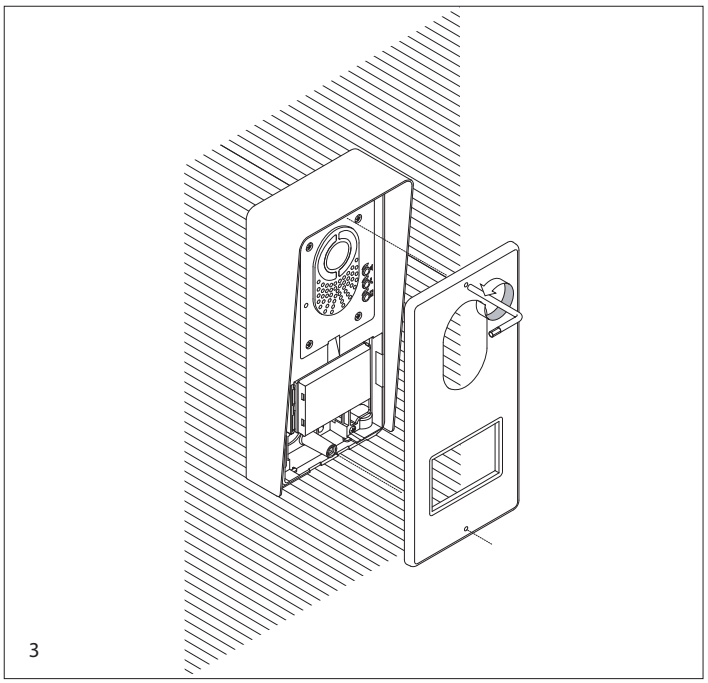

IT

Togliere la placca frontale (figura 1). Svitare completamente la vite superiore, e allentare quella inferiore (figura 2 punto A). **SENZA SCOLLEGARE IL POSTO ESTERNO** far scorrere il tettuccio come indicato in figura 2 punto B.
Una volta posizionato il tettuccio avvitare le due viti e rimontare la placca frontale come indicato in figura 3.

EN

Remove the front plaque (figure 1). Completely unscrew the upper screws and loosen the lower one (figure 2 point A). **WITHOUT DISCONNECTING THE OUTSIDE POST** slide the roof as shown in figure 2 point B.
Once the roof is in position, screw in the two screws and remount the front plaque as shown in figure 3.

DE

Das vordere Tableau entfernen (Abbildung1). Die obere Schraube ganz herausdrehen und die untere lockern (Abbildung 2 Punkt A). **OHNE DIE AUSSENSTATION ABZUTRENNEN**, das Dach, wie in Abbildung 2 Punkt B gezeigt, verschieben.
Wenn sich das Dach in der richtigen Stellung befindet, wie in Abbildung 3 gezeigt, die zwei Schrauben wieder eindrehen und das vordere Tableau wieder montieren 3.

FR

Retirer la plaque frontale (figure 1). Dévisser complètement la vis supérieure et desserrer la vis inferieure (figure 2 point A). **SANS DÉCONNECTER LE POSTE EXTÉRIEUR**, faire glisser la visière de protection comme indiqué sur la figure 2 point B.
Après avoir placé la visière de protection visser les deux vis et remonter la plaque frontale comme indiqué sur la figure 3.

ES

Desmonte la placa frontal (figura 1). Desenrosque completamente el tornillo superior y afloje el inferior (figura 2, punto A). **SIN DESCONECTAR LA PLACA EXTERIOR**, deslice la visera como se indica en la figura 2, punto B.
Una vez colocada la visera, enrosque los dos tornillos y vuelva a montar la placa frontal como se indica en la figura 3.

PT

Desmonte a placa frontal (figura 1). Desaparafuse completamente o parafuso superior, e desaperte o inferior (figura 2 ponto A). **SEM DESLIGAR A PLACA BOTONEIRA** faça deslizar o tecto, como ilustrado na figura 2 ponto B.
Depois de posicionado o tecto aparafuse os dois parafusos e remonte a placa frontal, como ilustrado na figura 3.

24806360

Cod. 7.01.6.224.3

SMALTIMENTO
Assicurarsi che il materiale d'imballaggio non venga disperso nell'ambiente, ma smaltito seguendo le norme vigenti nel paese di utilizzo del prodotto.
Alla fine del ciclo di vita dell'apparecchio evitare che lo stesso venga disperso nell'ambiente.
Lo smaltimento dell'apparecchiatura deve essere effettuato rispettando le norme vigenti e privilegiando il riciclaggio delle sue parti costituenti.
Sui componenti, per cui è previsto lo smaltimento con riciclaggio, sono riportati il simbolo e la sigla del materiale.

DISPOSAL
Do not litter the environment with packing material: make sure it is disposed of according to the regulations in force in the country where the product is used.
When the equipment reaches the end of its life cycle, take measures to ensure it is not discarded in the environment.
The equipment must be disposed of in compliance with the regulations in force, recycling its component parts wherever possible.
Components that qualify as recyclable waste feature the relevant symbol and the material's abbreviation.

ENTSORGUNG
Vergewissern Sie sich, dass das Verpackungsmaterial gemäß den Vorschriften des Bestimmungslandes ordungsgemäß und umweltgerecht entsorgt wird.
Das nicht mehr benutzbare Gerät ist umweltgerecht zu entsorgen.
Die Entsorgung hat den geltenden Vorschriften zu entsprechen und vorzugsweise das Recycling der Geräteteile vorzusehen.Die wiederverwertbaren Geräteteile sind mit einem Materialsy.

ELIMINATION
S'assurer que le matériel d'emballage n'est pas abandonné dans la nature et qu'il est éliminé conformément aux normes en vigueur dans le pays d'utilisation du produit.
À la fin du cycle de vie de l'appareil, faire en sorte qu'il ne soit pas abandonné dans la nature.
L'appareil doit être éliminé conformément aux normes en vigueur et en privilégiant le recyclage de ses pièces.
Le symbole et le sigle du matériau sont indiqués sur les pièces pour lesquelles le recyclage est prévu. mbol und –zeichen versehen.

ELIMINACION
Comprobar que no se tire al medioambiente el material de embalaje, sino que sea eliminado conforme a las normas vigentes en el país donde se utilice el producto.
Al final del ciclo de vida del aparato evítese que éste sea tirado al medioambiente.
La eliminación del aparato debe efectuarse conforme a las normas vigentes y privilegiando el reciclaje de sus partes componentes.
En los componentes, para los cuales está prevista la eliminación con reciclaje, se indican el símbolo y la sigla del material.

ELIMINAÇÃO
Assegurar-se que o material da embalagem não seja disperso no ambiente, mas eliminado seguindo as normas vigentes no país de utilização do produto.
Ao fim do ciclo de vida do aparelho evitar que o mesmo seja disperso no ambiente.
A eliminação da aparelhagem deve ser efectuada respeitando as normas vigentes e privilegiando a reciclagem das suas partes constituintes.
Sobre os componentes, para os quais é previsto o escoamento com reciclagem, estão reproduzidos o símbolo e a sigla do material.

Ai sensi dell'articolo 9 comma 2 della Direttiva Europea 2004/108/CE e dell'articolo R2 comma 6 della Decisione 768/2008/CE si informa che responsabile dell'immissione del prodotto sul mercato Comunitario è:
According to article 9 paragraph 2 of the European Directive 2004/108/EC and to article R2 paragraph 6 of the Decision 768/2008/EC, the responsible for placing the apparatus on the Community market is:
GEWISS S.p.A Via A. Volta, 1 - 24069 Cenate Sotto (BG) Italy Tel: +39 035 946 111 Fax: +39 035 945 270 E-mail: qualitymarks@gewiss.com

SAT
+39 035 946 111
8.30 - 12.30 / 14.00 - 18.00
lunedì ÷ venerdì - monday ÷ friday
24h
+39 035 946 260
sat@gewiss.com
www.gewiss.com

ULTIMA REVISIONE 01-2013