GEWISS

Serie 20

Manuale d'Uso

ANTINTRUSIONE

GW 20 483

Rivelatore di fumo via radio
compatibile con le centrali GW 20 470 e GW 20 471

AVVERTENZE

PER L'INSTALLATORE:

Attenersi scrupolosamente alle norme operanti sulla realizzazione di impianti elettrici e sistemi di sicurezza, oltre che alle prescrizioni del costruttore riportate nella manualistica a corredo dei prodotti.

Fornire all'utilizzatore tutte le indicazioni sull'uso e sulle limitazioni del sistema installato, specificando che esistono norme specifiche e diversi livelli di prestazioni di sicurezza che devono essere commisurati alle esigenze dell'utilizzatore.

Far prendere visione all'utilizzatore delle avvertenze riportate in questo documento.

PER L'UTILIZZATORE:

Verificare periodicamente e scrupolosamente la funzionalità dell'impianto accertandosi della correttezza dell'esecuzione delle manovre di inserimento e disinserimento.

Curare la manutenzione periodica dell'impianto affidandola a personale specializzato in possesso dei requisiti prescritti dalle norme vigenti. Provvedere a richiedere al proprio installatore la verifica dell'adeguatezza dell'impianto al mutare delle condizioni operative (es. variazioni delle aree da proteggere per estensione, cambiamento delle metodiche di accesso ecc...)

Questo dispositivo è stato progettato, costruito e collaudato con la massima cura, adottando procedure di controllo in conformità alle normative vigenti. La piena rispondenza delle caratteristiche funzionali è conseguita solo nel caso di un suo utilizzo esclusivamente limitato alla funzione per la quale è stato realizzato, e cioè:

Sensore di fumo
per sistemi antintrusione via radio con centrali GW 20470 e GW 20471

Qualunque utilizzo al di fuori di questo ambito non è previsto e quindi non è possibile garantire la sua corretta operatività.

I processi produttivi sono sorvegliati attentamente per prevenire difettosità e malfunzionamenti; purtuttavia la componentistica adottata è soggetta a guasti in percentuali estremamente modeste, come d'altra parte avviene per ogni manufatto elettronico o meccanico. Vista la destinazione di questo articolo (protezione di beni e persone) invitiamo l'utilizzatore a commisurare il livello di protezione offerto dal sistema all'effettiva situazione di rischio (valutando la possibilità che detto sistema si trovi ad operare in modalità degradata a causa di situazioni di guasti od altro), ricordando che esistono norme precise per la progettazione e la realizzazione degli impianti destinati a questo tipo di applicazioni.

Richiamiamo l'attenzione dell'utilizzatore (conduttore dell'impianto) sulla necessità di provvedere regolarmente ad una manutenzione periodica del sistema almeno secondo quanto previsto dalle norme in vigore oltre che ad effettuare, con frequenza adeguata alla condizione di rischio, verifiche sulla corretta funzionalità del sistema stesso segnatamente alla centrale, sensori, avvisatori acustici, combinatore/i telefonico/i ed ogni altro dispositivo collegato. Al termine del periodico controllo l'utilizzatore deve informare tempestivamente l'installatore sulla funzionalità riscontrata.

La progettazione, l'installazione e la manutenzione di sistemi incorporanti questo prodotto sono riservate a personale in possesso dei requisiti e delle conoscenze necessarie ad operare in condizioni sicure ai fini della prevenzione infortunistica. É indispensabile che la loro installazione sia effettuata in ottemperanza alle norme vigenti. Le parti interne di alcune apparecchiature sono collegate alla rete elettrica e quindi sussiste il rischio di folgorazione nel caso in cui si effettuino operazioni di manutenzione al loro interno prima di aver disconnesso l'alimentazione primaria e di emergenza. Alcuni prodotti incorporano batterie ricaricabili o meno per l'alimentazione di emergenza. Errori nel loro collegamento possono causare danni al prodotto, danni a cose e pericolo per l'incolumità dell'operatore (scoppio ed incendio).

Timbro della ditta installatrice:

1. GENERALITÀ

Nel campo dei sistemi di sicurezza senza fili è notevolmente avvertita la necessità di un rivelatore di fumo da installare inpunti difficili da raggiungere con i cavi di collegamento o che la classica installazione sia impossibile per le peculiarità architettoniche o artistiche dell'ambiente da proteggere. GW 20483 rappresenta quindi la soluzione ottimale alle esigenze esposte e le sue caratteristiche tecniche ben si addicono all' abbinamento con le centrali radio GW 20470 e GW 20471 consente la realizzazione di sofisticati sistemi antintrusione ed antincendio.

Il sensore è meccanicamente agganciato ad uno zoccolo con sganciamento facilitato a semirotazione a sua volta fissato ad una base in plastica di dimensioni leggermente più allungate che contiene l'elettronica di controllo radio e tre batterie alcaline da 9V per l'alimentazione.

GW 20483 basa il suo funzionamento sull'addensamento del fumo nella camera a riflessione interna, le microparticelle del fumo infatti, riflettono l'emissione luminosa del diodo fotoemettitore verso un elemento fotosensibile non in portata ottica fino a superare una soglia di taratura provocando l'attivazione dello stadio d'allarme. La condizione di allarme del sensore viene visualizzata dall'accensione per qualche secondo dalla spia a led situata nel corpo del sensore stesso ed è immediatamente seguita dal lampeggio della spia rossa posta nella base maggiore che visualizza la trasmissione in corso del codice di allarme; l'azzeramento della memoria e la sua riattivazione corretta del sensore, il costante controllo contro la rimozione, la trasmissione di supervisione e lo stato di efficienza delle batterie sono azioni automatiche svolte dalla scheda elettronica di controllo posta nella base maggiore.

Il disegno del sensore e della sua camera di rivelazione è stato particolarmente studiato per prevenire problemi insorgenti da turbolenze, movimenti bruschi d'aria ed ingresso di pulviscolo e pur essendo un sensore radio, resta sempre valida la necessità di una periodica manutenzione per mantenere pulita la camera di rivelazione.

Per l'identificazione del dispositivo remoto viene trasmesso un codice digitale ad una frequenza prevista per applicazioni a bassa potenza (LPD) per radiocontrollo e medicali rispettata a livello europeo. La generazione del codice avviene in fase di installazione del dispositivo, viene infatti trasmesso un codice valido scelto casualmente da una base di 4,294 x 102 combinazioni; una procedura anticollisione in ricezione viene attivata per aumentare la sicurezza del sistema.

La portata operativa di tali dispositivi si valuta in campo aperto, libero da ostacoli, la portata è di 80 metri; in alcune applicazioni in ambienti interni con particolari caratteristiche costruttive è possibile che la portata effettiva sia minore.

2. CARATTERISTICHE

Modello:	**GW 20483**
Principio di funz:	Fotoelettronico NITTAN dotato di circuito di controllo e trasmettitore radio.
Tensione di alim.:	18 V forniti da due batterie alcaline per il sensore, 9V forniti da una batteria alcalina per la sezione di controllo e radio.
Assorbimento:	50 µA @18V a riposo, 15 mA max. per 1,5" in allarme.
Tempo di trasmissione:	1,5"
Autonomia media delle batterie:	1 anno.
Codifica TX:	Procedura di generazione casuale del codice e memorizzazione in centrale.
Trasmissioni per:	Allarme incendio, guasto per rimozione del sensore, manomissione per errato setup con ponticello S1 inserito, batterie scariche.
Spie di visualiz.:	Spia a led integrata nel sensore di fumo per segnalazione dello stato di allarme, spia integrata nella base maggiore per la segnalazione dello stato di trasmissione e di generazione di codice.
Frequenza TX:	Trasmissioni digitali su frequenza per apparati LPD.
Potenza in TX:	2 mW.
Modulazione:	FM con deviazione +/- 7KHz.
Sequenze di TX:	3 trame di codice per 1,5".
Portata operativa:	80 metri in aria libera.
Uscita nello zoccolo per visualizzazione:	**NON UTILIZZABILE.**
Pausa alla prima accensione:	10".
Reset sensore dopo un allarme:	Selezionabile da 20" a 3'.
Blocco meccanico del sensore:	Grano con innesto esagonale contro lo sgancio del sensore.
Temp. di funzionamento:	-10°C / +50 - 93% U.R.
Peso:	460 g con batterie connesse.
Dotazione:	Manuale tecnico, viti e tasselli per il fissaggio, 3 batterie alcaline da 9V tipo 6LR61.

Il sensore di fumo senza fili GW 20483 deve essere considerato come un componente di un sistema antintrusione senza fili basato su centrali GW 20470 e GW 20471 e compatibili. É conforme alle seguenti norme:

CEI 79-16, CEI 79-2, ETSI 300-220, ETSI 301 489, R&TTE 1999/05/CE,
EN 50130-4, EN 55022, EN 60950, 89/336/CEE, 73/23/CEE.

3. CARATTERISTICHE MECCANICHE

Vista del sensore:

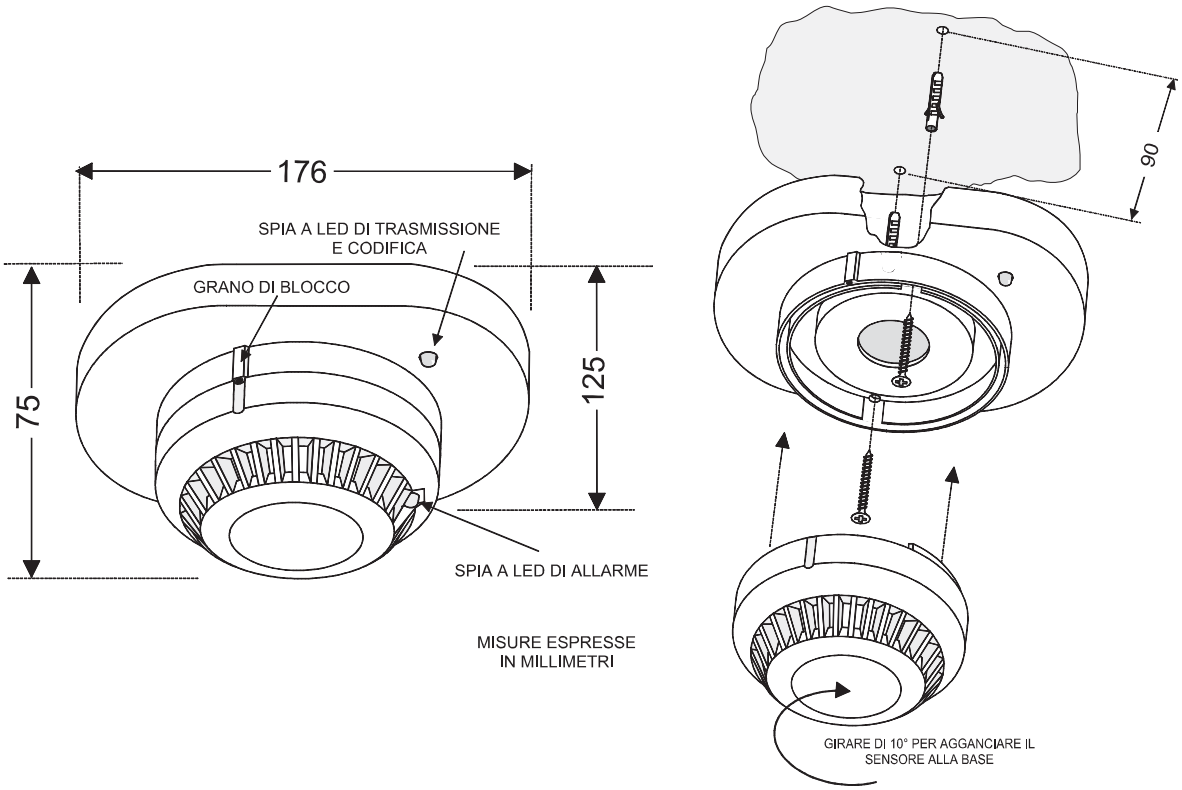

4. COLLEGAMENTI ELETTRICI

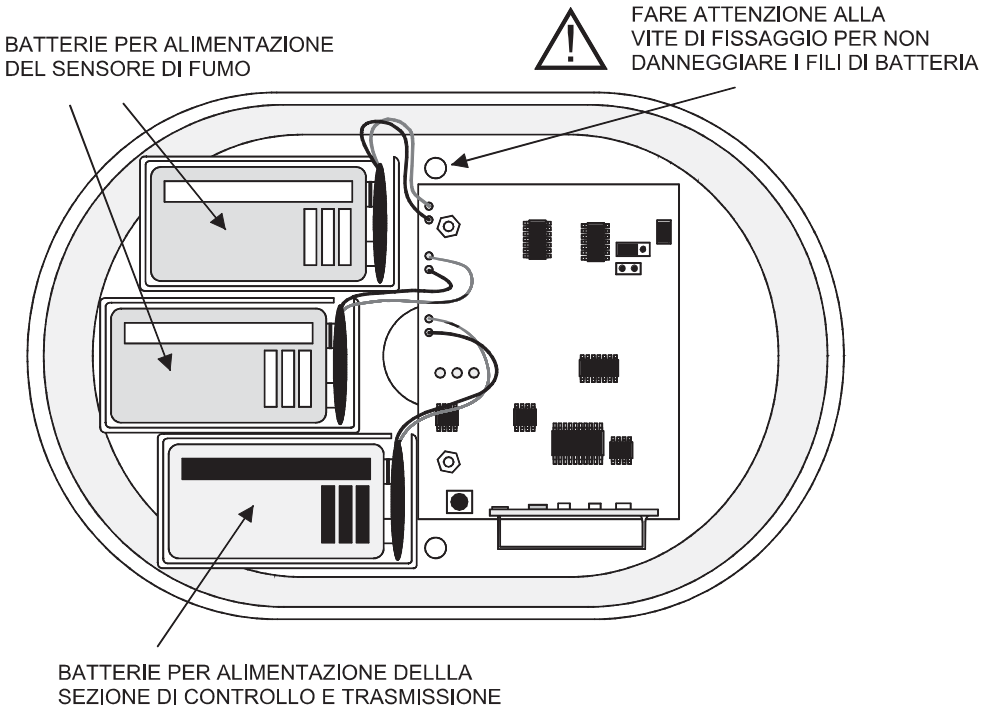

Il prodotto per il suo corretto funzionamento incorpora una batteria. In caso di sostituzione, la stessa dovrà essere avviata allo smaltimento in modo differenziato in accordo con le normative locali vigenti in materia di rifiuti.

5. SCHEMA A BLOCCHI DEL SISTEMA

Vista di un sistema utilizzante il sensore GW 20483 e gestito da una centrale GW 20471

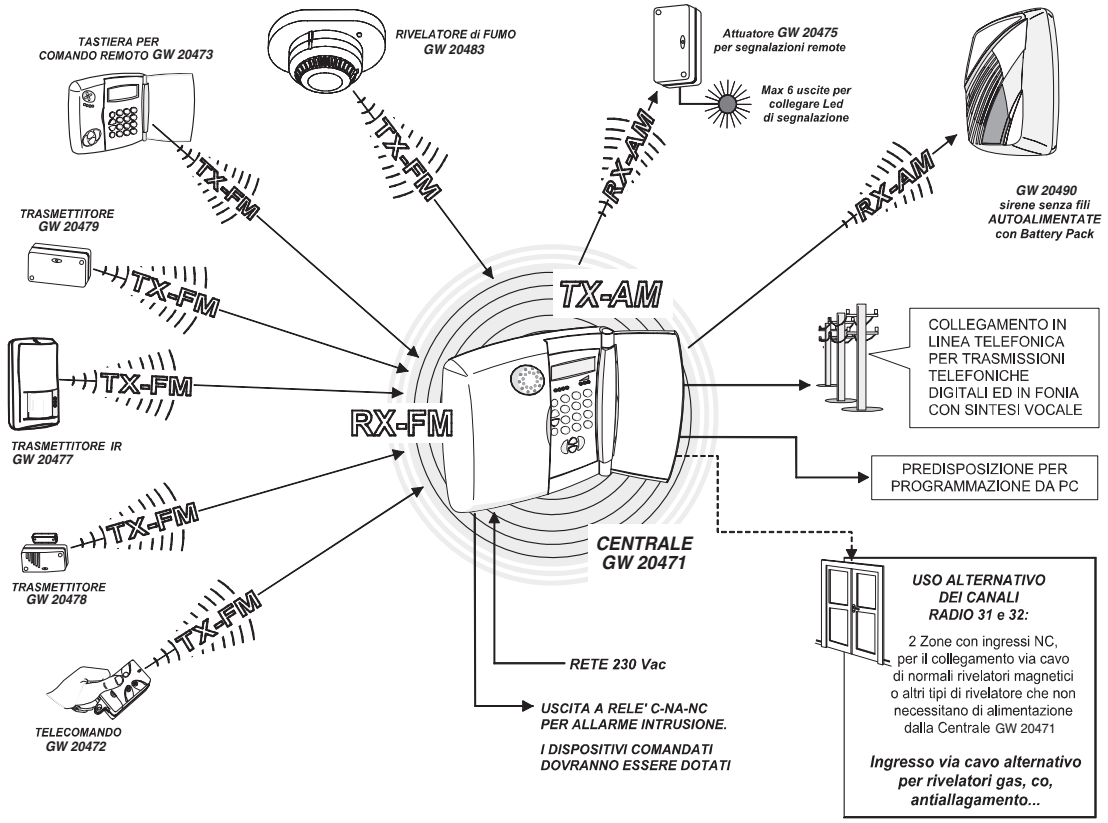

6. SELEZIONI INTERNE

Vista dei ponticelli interni della scheda di controllo.

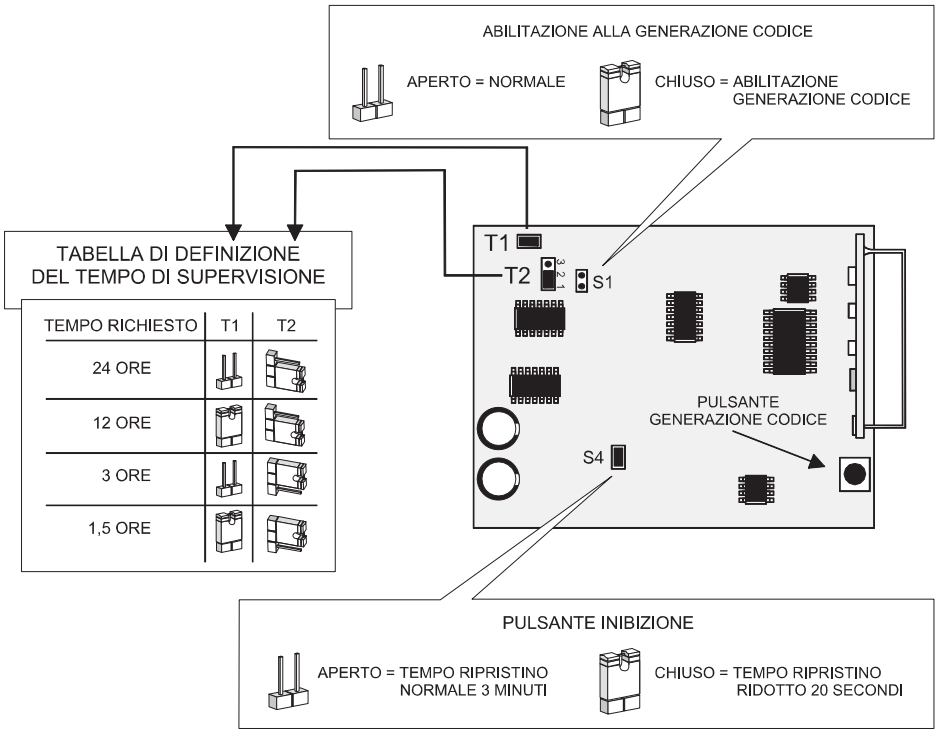

7. GENERAZIONE DEL CODICE

Procedura di autogenerazione del codice del sensore GW 20483:

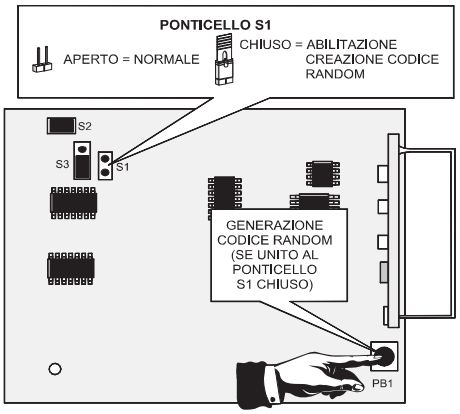

A = Controllarne la corretta sistemazione delle tre batterie di alimentazione e le connessioni con le clips.

B = Premere e mantenere il pulsante "GENERAZIONE CODICE".

C = Chiudere il ponticello S1 di abilitazione alla generazione del codice casuale del sensore.

D = Mantenere premuto il pulsante "GENERAZIONE CODICE" per altri tre secondi fino ad osservare il lampeggio veloce della spia di trasmissione di colore rosso posta nella base maggiore quindi rilasciare il pulsante.

E = Aprire il ponticello S1.

Questa condizione è tassativa, in caso di inosservanza il sensore genera un allarme per manomissione.

F = Entrare nella fase di programmazione della centrale poi entrare nel menu di memorizzazione sensore della centrale ed eseguire la procedura di autoapprendimento del codice del sensore.

G = Provocare una trasmissione valida, rimuovendo il sensore dalla base con una leggera rotazione dello stesso ed un allontanamento del corpo, la spia a led rossa deve lampeggiare lentamente per tre volte; controllare l'effettiva ricezione del codice e la successiva registrazione nella memoria della centrale.

H = Installare il sensore in posizioni consentite, a tale scopo è' utile consultare i disegni nel capitolo seguente, controllandone il buon funzionamento con delle trasmissioni di prova.

8. FUNZIONAMENTO

In caso di allarme il sensore GW 20483 accende per 5 secondi la sua spia a led, trasferisce l'informazione alla sezione di controllo che attiva la sezione radio per la trasmissione alla centrale compatibile.

Eseguita la trasmissione, la scheda di controllo spegne il sensore per 3 minuti per consentire l'uscita del fumo presente nella camera di riflessione e lo rialimenta nuovamente per tentare il ripristino; a questo punto, se il fumo è ancora presente in quantità, spegne il sensore per 3 minuti e ritenta, altrimenti, se tutto è a posto, invia la trasmissione di RIPRISTINO alla centrale compatibile.

La sezione di controllo attiva il trasmettitore per le seguenti trasmissioni descritte nella seguente tabella:

ALLARME incendio.	**RIPRISTINO** dopo la sequenza di rialimentazione automatica dopo un allarme.	**GUASTO** dovuto a rimozione del corpo del sensore di fumo dalla base maggiore. **ATTENZIONE**: Per ripristinare il segnale di guasto è necessario reinserire il sensore nello zoccolo e provocarne un allarme con l'apposito spray di test o generando del fumo ad es. con una sigaretta.
SUPERVISIONE che consiste in un codice particolare inviato ciclicamente in base alla tempistica definita nella apposita tabella.	**MANOMISSIONE** evento generato quando il ponticello S1 è lasciato inserito per errore.	**ALLARME BATTERIA** quando le batterie del sensore di fumo o della sezione radio sono scariche.

9. CONDIZIONI CRITICHE

Posizionamento della centrale nell'ambiente da proteggere per una buona ricezione dei segnali trasmessi dai dispositivi periferici:

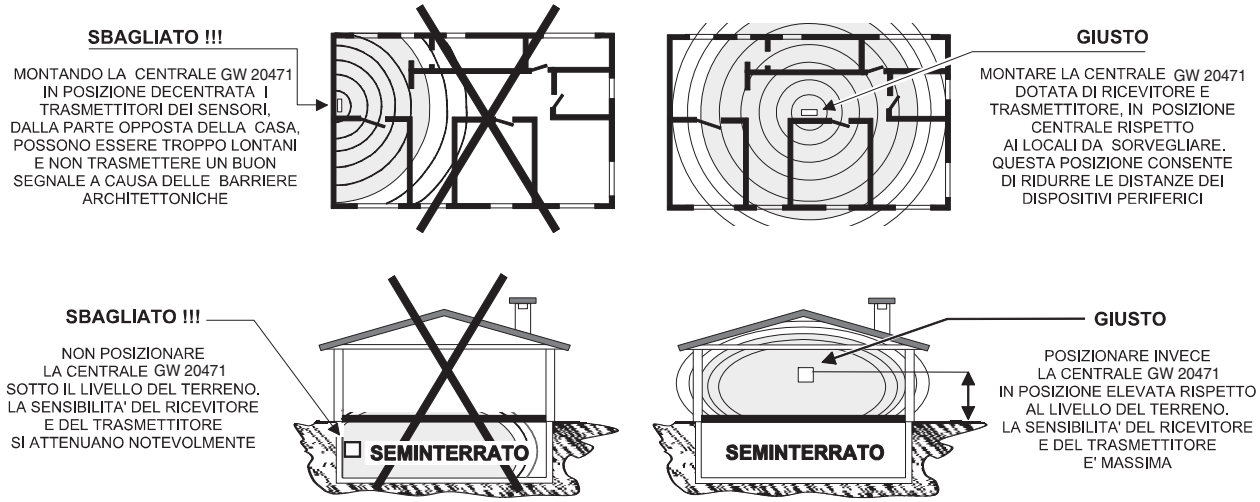

Attenuazioni dei segnali a causa dello schermo che possono creare i diversi materiali da costruzione e oggetti di arredamento. Barriere ed oggetti che possono diminuire drasticamente la portata dei dispositivi o disturbarne la trasmissione:

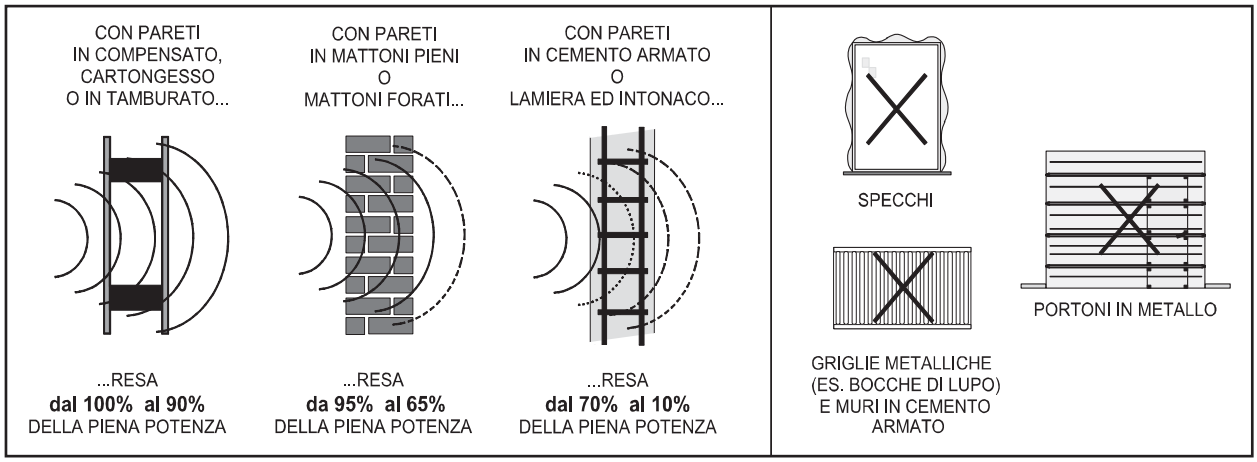

Corretta posizione d'installazione del rivelatore di fumo GW 20483.

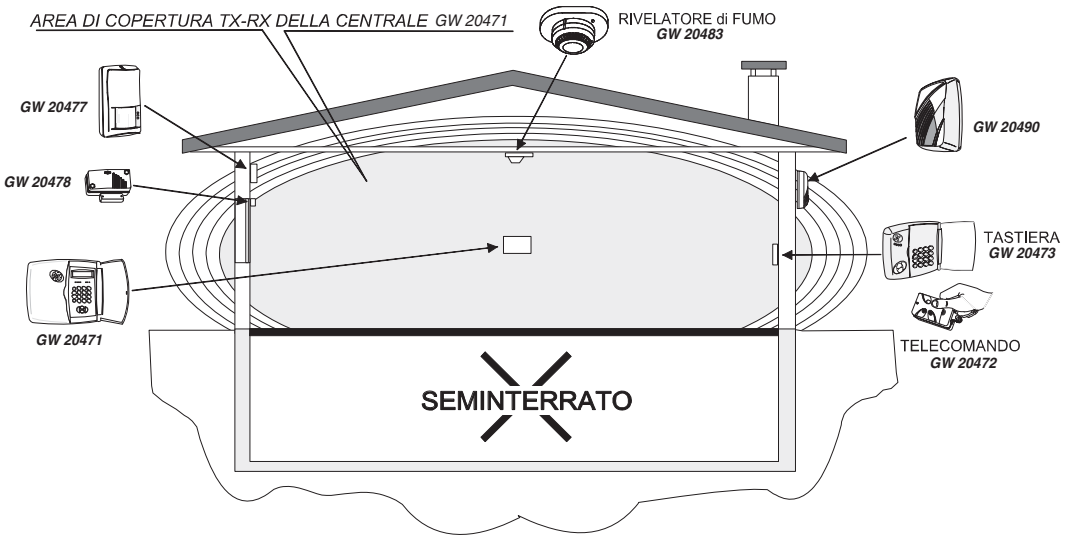

cod. 7.01.3.125.5

GEWISS *- MATERIALE ELETTRICO*

SAT

+39 035 946 111
8.30 - 12.30 / 14.00 - 18.00
da lunedì a venerdì

+39 035 946 260
24 ore al giorno

SAT on line
gewiss@gewiss.com

ULTIMA REVISIONE 05/2008