MINIKANÄLE

IP 40	Einsatzbereich: Ideal für Erweiterungen und Renovierungen von Anlagen im Wohn- und Dienstleistungsbereich (elektrische Leitungen, Telefon, Datenübertragung)
Normenbezug: CEI 23-32	Installationsart: Wandverlegung
Material: PVC	
Eigenschaften: Deckel nur mit Werkzeug abnehmbar Installationstemperatur: -5° bis +60°C Isolationswiderstand: 100MΩ Selbstlöschend: In weniger als 30 Sekunden Stoßfestigkeit: 2 J	

Masszeichnungen

MINIKANÄLE

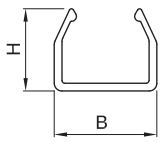

MINI S

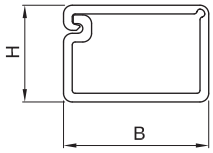

MINI-CLIP

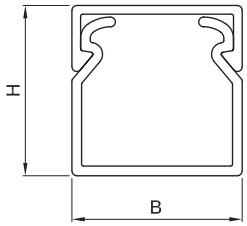

OHNE TRENNWAND

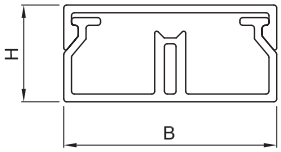

MIT TRENNWAND

	ART.-NR.	MINI	QUERSCHN. mm²	B	H
MINI S	NP 40 019	6x7	30	6	8,5
	NP 40 021	8x9	45	8,5	8,5
MINI-CLIP	NP 40 002	12x7	40	12	7
	NP 40 008	10x10	55	10	10
	NP 40 014	15x10	95	15	10
MINI EINZELKANAL	NP 40 026	22x10	140	22	10
	NP 40 044	15x15	150	15	16
	NP 40 050	30x15	380	32	17
	NP 40 062	20x20	200	18	17
MINI DOPPELKANAL	NP 40 032	22x10	2x60	22	10
	NP 40 038	30x10	2x95	30	10
	NP 40 056	35x15	2x200	34	18
	NP 40 068	45x15	2x280	48	18

SELBSTTRAGENDE GERÄTETRÄGER ZUM EINBAU VON GEWISS-GERÄTEN DER BAUREIHE SYSTEM

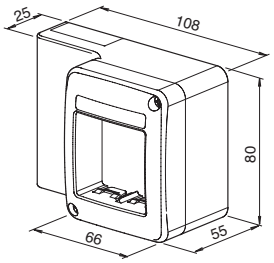

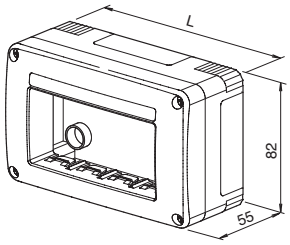

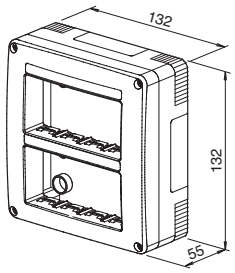

ART.-NR.	ANZ. EINSÄTZE	FARBE
GW 27 603	1	Weiß RAL 9010
GW 27 609	2	Weiß RAL 9010

ART.-NR.	ANZ. EINSÄTZE	FARBE
GW 27 615	3	Weiß RAL 9010
GW 27 616	3	Anthrazit RAL 7021
GW 27 621	4	Weiß RAL 9010
GW 27 622	4	Anthrazit RAL 7021

ART.-NR.	ANZ. EINSÄTZE	FARBE
GW 27 627	8	Weiß RAL 9010
GW 27 628	8	Anthrazit RAL 7021

UNIVERSAL GERÄTETRÄGER FÜR HALTERUNGEN/ABDECKRAHMEN - ITALIENISCHER STANDARD

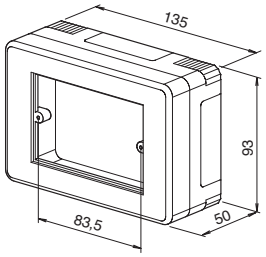

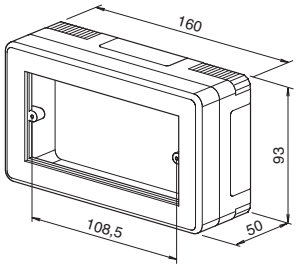

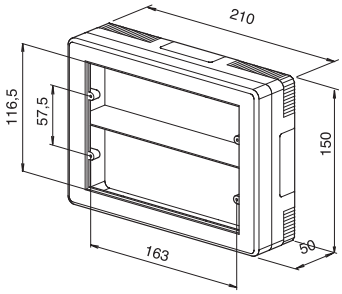

ART.-NR.	ANZ. EINSÄTZE	FARBE
NP 40 432	3	Weiß RAL 9010
NP 40 434	3	Anthrazit RAL 7021

ART.-NR.	ANZ. EINSÄTZE	FARBE
NP 40 438	4	Weiß RAL 9010
NP 40 440	4	Anthrazit RAL 7021

ART.-NR.	ANZ. EINSÄTZE	FARBE
NP 40 444	12 (6+6)	Weiß RAL 9010
NP 40 446	12 (6+6)	Anthrazit RAL 7021

Für technische Informationen besuchen Sie bitte unsere Website: www.gewiss.de

FB - MULTIFUNKTIONSKANÄLE FÜR KABELFÜHRUNGEN UND GERÄTETRÄGER AUS PVC

IP 40 für Wandmontage	Einsatzbereich: im Dienstleistungs- und Industriesektor zur Verlegung von Energie- und Datenleitungen, sowie zum Geräteeinbau.
IP 20 für Deckenmontage	Verlegungsart: Wand- oder Deckenmontage
Bezugsnormen: CEI 23-32	
Material: PVC	
Eigenschaften: Deckel nur mit Werkzeug entfernbar Installationstemperatur: von –5 bis +60 °C Isolationswiderstand: 100 MΩ Selbstlöschend: in weniger als 30 Sekunden Stoßfestigkeit: 6 J	

MULTIFUNKTIONSKANÄLE FÜR KABELFÜHRUNGEN UND GERÄTETRÄGER AUS PVC (TYP FB)

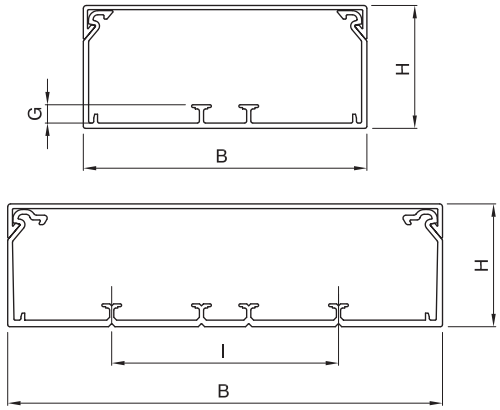

EK	QUERSCHN. mm²	B	H	G	I
100 x 60	4780	100	65	10	-
130 x 60	6300	130	65	10	-
150 x 60	7320	150	65	10	-
230 x 60	9660	197	65	9	100

TRENNSTEGE FÜR KANALFÜHRUNGEN UND GERÄTETRÄGER

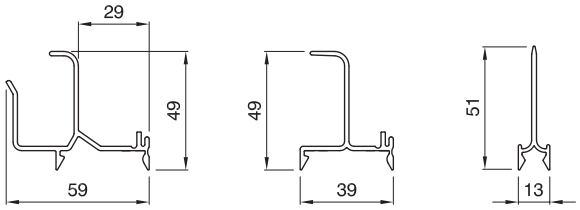

NP 50290 NP 52293 NP 50295

BEISPIELE DER UNTERTEILUNG VON MULTIFUNKTIONSKANÄLEN

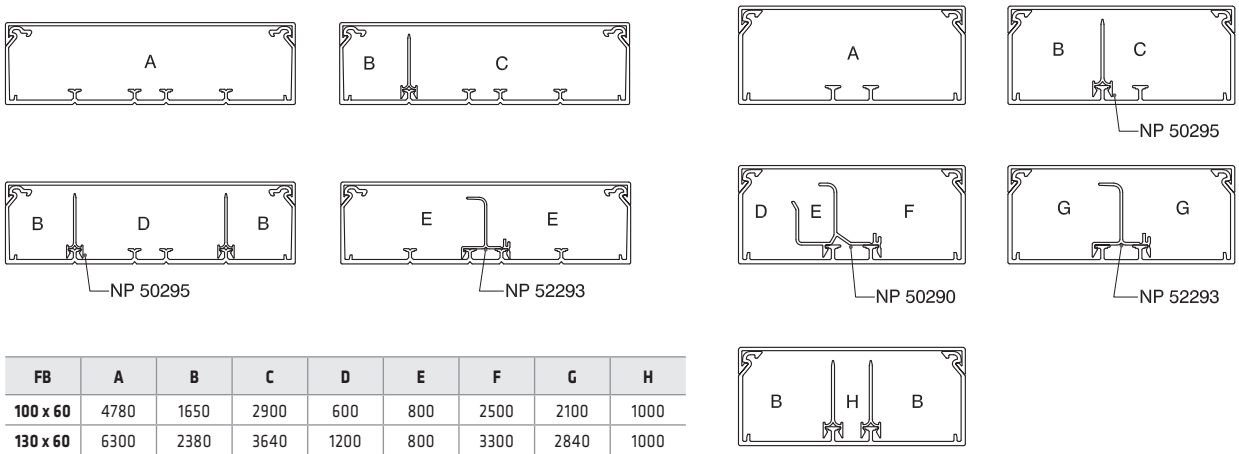

FB	A	B	C	D	E	F	G	H
100 x 60	4780	1650	2900	600	800	2500	2100	1000
130 x 60	6300	2380	3640	1200	800	3300	2840	1000
150 x 60	7320	2850	4100	1500	800	3750	3320	1000
230 x 60	9660	2100	7150	4800	4500	2100	-	-

NF - KABELKANÄLE AUS PVC

IP 40 für Wandmontage

IP 20 für Deckenmontage

Normenbezug: DINVDE 0604-2 / IEC 61084-2

Material: PVC

Eigenschaften: Selbstlöschend: in weniger als 30 Sekunden
Stoßfestigkeit: 6J
Installationstemperatur: von -5 bis +60 °C
Isolationswiderstand: 100 MΩ

Einsatzbereich: Dienstleistungs,- Industrie- und Privatbereich zur Verlegung von Energie- und Datenleitungen

Verlegungsart: Wand- oder Deckenmontage

KABELFÜHRUNGSKANÄLE AUS PVC (TYP NP 44 002)

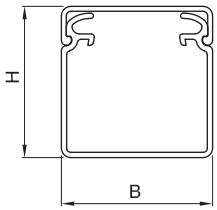

EK	QUERSCHN. mm²	B	H
25 x 25	360	25	25
30 x 30	580	30	30
40 x 40	1100	40	40
60 x 40	1550	57	40
90 x 40	2480	90	40

ADAPTER FÜR GEWISS ANBAUSTECKDOSEN IEC 309

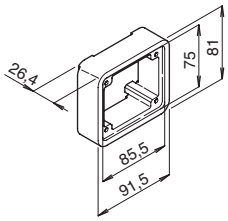

ART.-NR.	FLANSCH	FARBE
NP 50 692	85 x 75	Weiß RAL 9010
NP 50 299	85 x 75	Grau RAL 7035

ABDECKUNG FÜR REIHENEINBAUGERÄTE MIT TRANSPARENTER KLAPPE FÜR FB- KANÄLE 12 MODULE

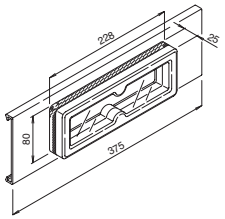

ART.-NR.	DECKELHÖHE (mm)	BAUREIHE	FARBE
NP 50 715	130	FB-PVC	Weiß RAL 9010
NP 50 716	150	FB-PVC	Weiß RAL 9010
NP 50 717	200	FB-PVC	Weiß RAL 9010
NP 50 320	130	FB-PVC	Grau RAL 7035
NP 50 321	150	FB-PVC	Grau RAL 7035
NP 50 322	200	FB-PVC	Grau RAL 7035

GERÄTEEINBAUDOSEN

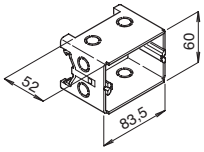

NP 50 302

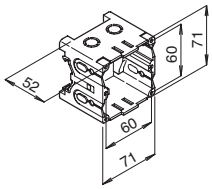

NP 50 305

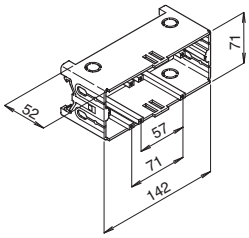

NP 50 307

ART.-NR.	ANZAHL EINSÄTZE	FARBE
NP 50 302	3	Rosso
NP 50 305	2	Rosso
NP 50 307	4	Verde

BR-ALU - KABEL- UND GERÄTEKANÄLE AUS ALUMINIUM MIT DECKEL

IP 40 - Klasse I	Einsatzbereich: Energie- und Signalverteilung (Telefon, LAN-Netze) im Dienstleistungssektor
Bezugsnormen: IEC 61084-2-1	Installationsart: Wandmontage
Material: Aluminium	
Eigenschaften: Deckel nur mit Werkzeug entfernbar Stoßfestigkeit: 20 J	

BR KABEL- UND GERÄTEKANÄLE AUS ALUMINIUM

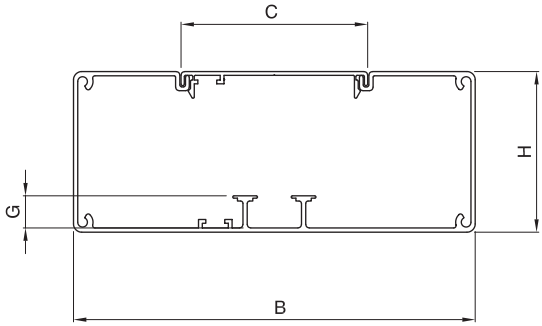

BR-ALU	QUERSCHN. mm²	B	H	C	G
100 x 70-80	5700	98	68	80	15
130 x 70-80	7500	130	68	80	15
170 x 70-80	9900	170	68	80	15
170 x 90-80	13200	170	90	80	35

BEISPIELE FÜR DIE AUFTEILUNG DER ALUMINIUMKANÄLE BR-ALU

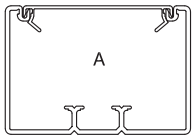

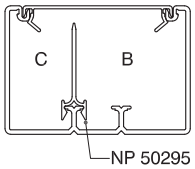

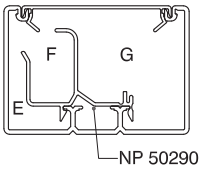

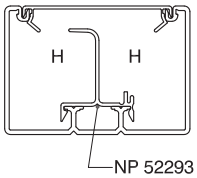

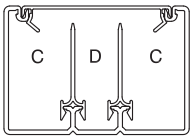

	QUERSCHN. mm²							
BR-ALU	**A**	**B**	**C**	**D**	**E**	**F**	**G**	**H**
100 x 70-80	5700	3120	1740	1100	650	800	2550	2180
130 x 70-80	7500	3980	2600	1100	1250	800	3380	2950
170 x 70-80	9900	5080	3700	1100	2050	800	4450	4020
170 x 90-80	13200	7000	5150	1600	3650	800	6100	5150

TRENNWÄNDE FÜR KANÄLE UND GERÄTETRÄGER

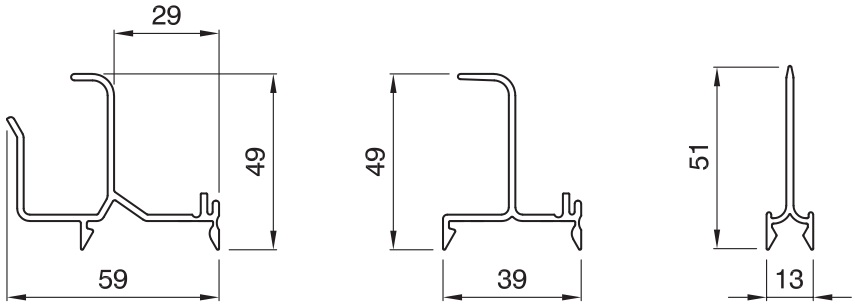

NP 50290 NP 52293 NP 50295

AUSSEN- UND INNENECKEN FÜR BR- ALU KANAL

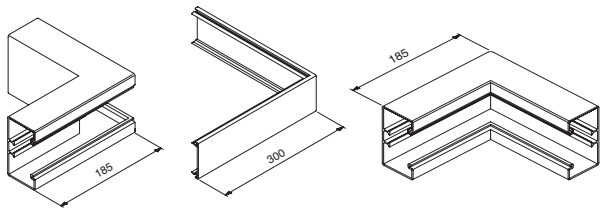

T- STÜCKE UND FLACHWINKEL FÜR BR- ALU KANAL

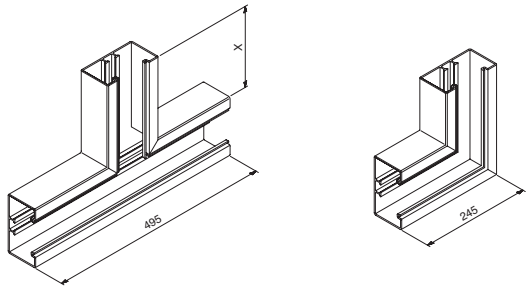

ABMESSUNGEN B x H (mm)	DECKELHÖHE (mm)	ALU x (mm)
100 x 70	80	200
130 x 70	80	182
170 x 70	80	162
170 x 90	80	182

BAUREIHE BR ALU - WANDABSCHLUSSBLENDE

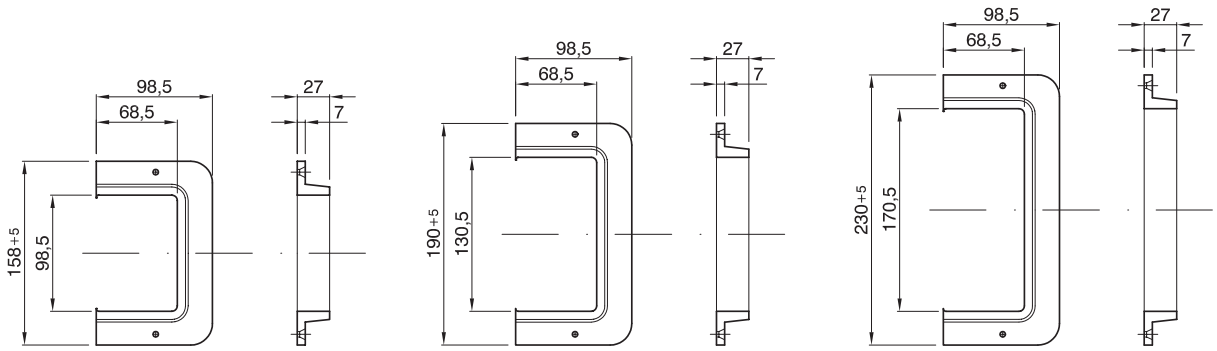

100x70 130x70 170x70

BR-ALU - ENERGIE- UND VERSORGUNGSSÄULEN

IP 40 - Klasse I	Einsatzbereich: Entnahmepunkte für Energie- und/oder Signalverteilung in Anlagen des Wohn- und Dienstleistungsbereichs (z.B.: Büros, Schulen usw.).
Material: Aluminium	Installationsart: Boden- und Deckenmontage
Eigenschaften: Deckel nur mit Werkzeug entfernbar Stoßfestigkeit: 20 J	

ADAPTER FÜR GEWISS ANBAUSTECKDOSEN IEC 309

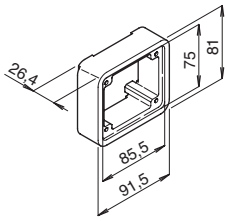

ART.-NR.	FLANSCH	FARBE
NP 50 692	85 x 75	Weiß RAL 9010
NP 50 299	85 x 75	Grau RAL 7035

GERÄTEEINBAUDOSEN

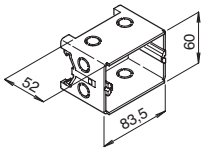

NP 50 302

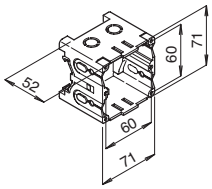

NP 50 305

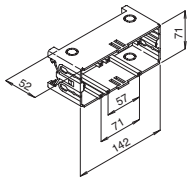

NP 50 307

ART.-NR.	ANZAHL EINSÄTZE	FARBE
NP 50 302	3	Rot
NP 50 305	2	Rot
NP 50 307	4	Grün

EK 50 X 30 - ECKKANAL

IP 40	Einsatzbereich: Geeignet für Erweiterungen und Renovierungen von Anlagen in Wohn- oder Dienstleistungsbereich (z.B.: Büros, Schulen, Hotels)
Normenbezug: CEI 23-32	Installationsart: Wand oder Decke
Material: PVC	
Merkmale: Abdeckung nur mit Werkzeug entfernbar Installationstemperatur: von –5 bis +60 °C Isolationswiderstand: 100 MΩ Selbstlöschend: In weniger als 30 Sekunden Stoßfestigkeit: 6 J	

EK ECKKANAL 50X30

EK	QUERSCHN. mm²	C	H	P
60 x 80	260	55	35	19

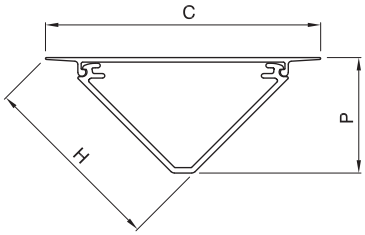

SLK SOCKELLEISTENKANAL

IP 40	Einsatzbereich: Geeignet für Erweiterungen und Renovierungen von Anlagen in Wohn- und Dienstleistungsbereich (z.B.: Büros, Schulen, Hotels)
Normenbezug: CEI 23-19	Installationsart: Wandverlegung
Material: PVC	
Merkmale: Abdeckung nur mit Werkzeug entfernbar Installationstemperatur: von –5 bis +60 °C Isolationswiderstand: 100 MΩ Selbstlöschend: In weniger als 30 Sekunden Stoßfestigkeit: 6 J	

SLK 50X20 UND 70X20 SOCKELLEISTENKANAL

SLK	QUERSCHN. mm²
50 x 20	360+(2x170)

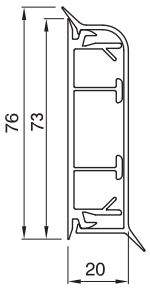

TUK 70 X 20 TÜRUMFAHRUNGSKANAL

IP 40	Einsatzbereich: Geeignet für Erweiterungen und Renovierungen von Anlagen im Wohn- und Dienstleistungsbereich (z.B.: Büros, Schulen, Hotels)
Normenbezug: CEI 23-19	Installationsart: Wandmontage
Material: PVC	
Merkmale: Abdeckung nur mit Werkzeug entfernbar Installationstemperatur: von –5 bis +60 °C Isolationswiderstand: 100 MΩ Selbstlöschend: In weniger als 30 Sekunden Stoßfestigkeit: 6 J	

TUK 70X20 TÜRUMFAHRUNGSKANAL (TYP NP 42 003 + NP 42 402)

TUK	QUERSCHN. mm²
A	170
B	360

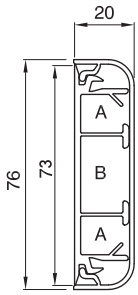

SLK 120 X 25 SOCKELLEISTEN- UND TÜRUMFAHRUNGSKANAL

IP 40	Selbstlöschend: In weniger als 30 Sekunden Stoßfestigkeit: 1J
Bezugsnormen: CEI 23-19	Einsatzbereich: Geeignet für Erweiterungen und Renovierungen von Anlagen im Wohn- oder Dienstleistungsbereich (z.B.: Büros, Schulen, Hotels)
Material: PVC	Installationsart: Wandmontage
Merkmale: Abdeckung nur mit Werkzeug entfernbar Installationstemperatur: von –5 bis +60 °C Isolationswiderstand: 100 MΩ	

SLK 120X25 SOCKELLEISTEN- UND TÜRUMFAHRUNGSKANAL (TYP NP 42 004 + NP 42 024)

SLK	QUERSCHN. mm²
120 x 25	4 x 360

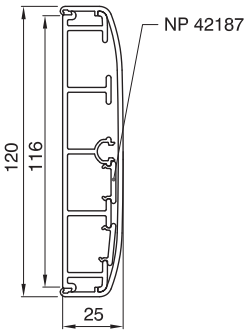

ABK 85 X 20 AUFBODENKANAL

IP 40	Einsatzbereich: Geeignet für Erweiterungen und Renovierungen von Anlagen im Wohn- und Dienstleistungsanlagen (z.B.: Büros, Schulen, Hotels)
Bezugsnormen: CEI 23-32	Installationsart: Bodenmontage
Material: PVC	
Merkmale: Abdeckung nur mit Werkzeug entfernbar Installationstemperatur: von –5 bis +60 °C Isolationswiderstand: 100 MΩ Selbstlöschend: In weniger als 30 Sekunden Stoßfestigkeit: 6J	

ABK 85X20 INSTALLATIONSKANAL

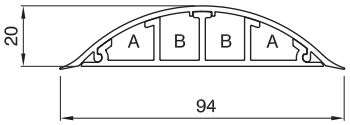

ABK	QUERSCHN. mm²
A	2 x 147
B	2 x 183

Masszeichnungen

ÜBERGANGSSTÜCK AUF GERÄTETRÄGER MIT SOCKELLEISTENKANAL SLK 70 X 20

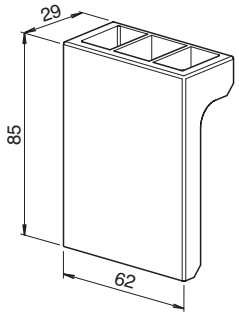

ART.-NR.	FARBE
NP 42 462	Weiß RAL 9010

ÜBERGANGSSTÜCK FÜR TÜRUMFAHRUNGSKANÄLE TUK 70 X 20 AUF GERÄTETRÄGER

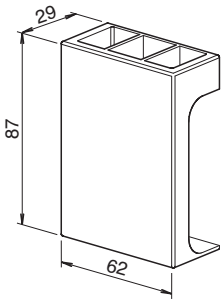

ART.-NR.	FARBE
NP 42 450	Weiß RAL 9010

ABZWEIGKASTEN FÜR TÜRUMFAHRUNGSKANÄLE TUK 70 X 20

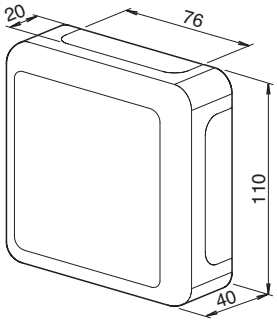

ART.-NR.	FARBE
NP 42 444	Weiß RAL 9010

ÜBERGANGSSTÜCK DER SOCKELLEISTEN-/ TÜRUMFAHRUNGSKANÄLE SLK 120 X 25 AUF GERÄTETRÄGER

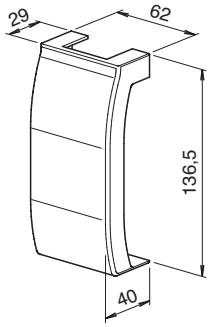

ART.-NR.	FARBE
NP 42 456	Weiß RAL 9010

ABZWEIGKASTEN FÜR SOCKELLEISTEN- UND TÜRUMFAHRUNGSKANÄLE SLK 120 X 25

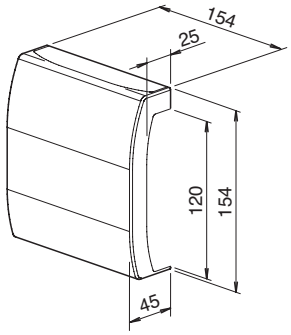

ART.-NR.	FARBE
NP 42 282	Weiß RAL 9010

SELBSTTRAGENDE GERÄTETRÄGER FÜR GEWISS-GERÄTE DER BAUREIHE SYSTEM

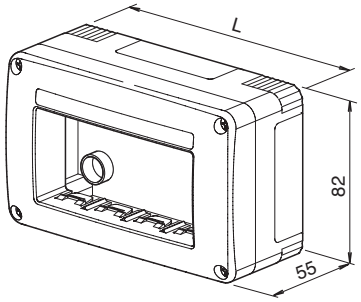

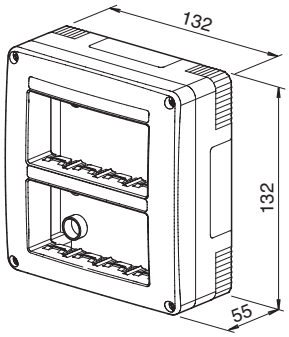

ART.-NR.	ANZ. EINSÄTZE	L	FARBE
GW 27 615	3	99	Weiß RAL 9010
GW 27 621	4	132	Weiß RAL 9010

ART.-NR.	ANZ. EINSÄTZE	FARBE
GW 27 627	8	Weiß RAL 9010

UNIVERSAL GERÄTETRÄGER FÜR HALTERUNGEN/ABDECKRAHMEN - ITALIENISCHER STANDARD

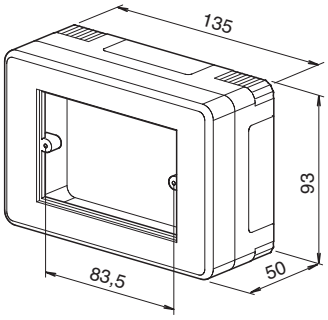

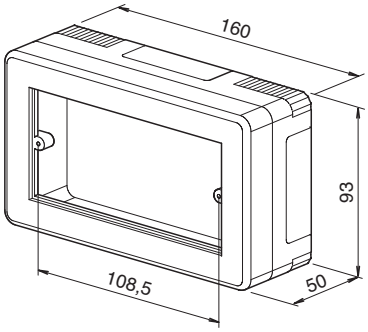

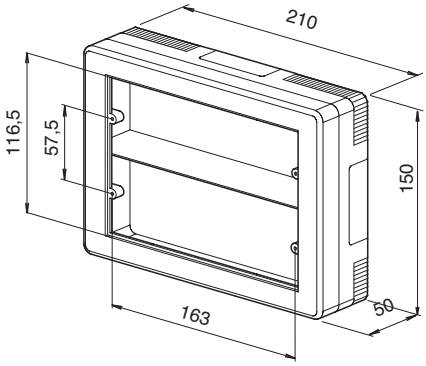

ART.-NR.	ANZ. EINSÄTZE	FARBE
NP 40 432	3	Weiß RAL 9010

ART.-NR.	ANZ. EINSÄTZE	FARBE
NP 40 438	4	Weiß RAL 9010

ART.-NR.	ANZ. EINSÄTZE	FARBE
NP 40 444	12 (6+6)	Weiß RAL 9010

VKD VERDRAHTUNGSKANAL

Normenbezug: VDE EN 50085-2-3	Einsatzbereich: Rationelle und geordnete Verdrahtung von Schalt- und Steuerungsanlagen
Material: PVC-hart	
Merkmale: Max. Betriebstemperatur: 65 °C	

Abmessungen

VKD / VKB VERDRAHTUNGSKANAL

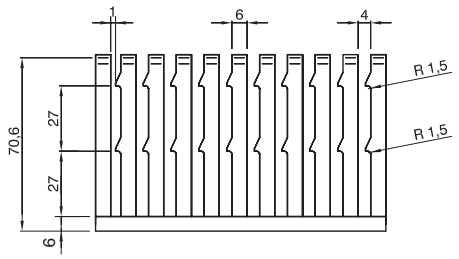

SPREIZNIETEN

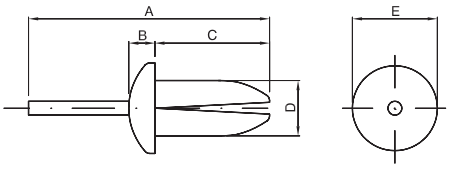

Abmessungen [mm]					
	A	B	C	D	E
NP 48 081	17	2,2	7	3,5	8
NP 48 082	23	2	12	6	10

BODENLOCHUNGEN

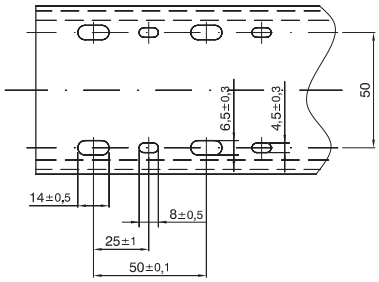

Für Verdrahtungskanäle mit einer Höhe ab 75 mm.

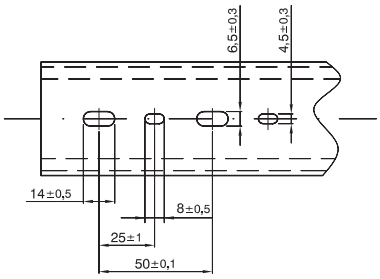

Für Verdrahtungskanäle mit einer Höhe bis einschl. 50 mm.