Terminales de distribución de energía y de servicio Serie 68 Q-MC acero inoxidable AISI 316L

Los terminales de acero inoxidable para la distribución de energía y servicios públicos mejoran las características de diseño y aumentan la resistencia a las solicitaciones mecánicas y atmosféricas.
Son adecuados para su instalación en entornos de prestigio en los que el máximo rendimiento debe combinarse con el máximo atractivo estético.

Datos técnicos y correspondencia normativa

Tipo de cuadro	Normas de referencia	Grado de protección (IP)	Protección	Resisistencia a impactos a temperatura ambiente (código IK)	Resistencia al calor	Resistencia al calor anormal y al fuego
			Contactos indirectos		Termopresión con bola (°C)	Prueba hilo incandescente GWT (°C)
Terminales vacíos	EN 62208	IP 56	⧈	IK 10	70	650
Terminales montados y cableados (AS)	EN 61439-7 EN 61439-1	IP 44 / IP 56 (según base)		IK 10 (envolvente) IK 09 (componentes instalados)		850 (partes activas) 650 (partes pasivas)

COMPORTAMIENTO ANTE AGENTES QUÍMICOS Y ATMOSFÉRICOS										
Solución Salina	Ácidos		Bases		Disolventes				Aceite Mineral	Rayos UV
	Concentrados	Diluidos	Diluidas	Concentradas	Hexano	Benceno	Acetona	Alcohol		
Resistente	Resistente	Resistente	Resistente	Resistente	Resistencia limitada	Resistencia limitada	Resistencia limitada	Resistente	Resistente	Resistente

Modularidad del panel

Terminal compacto Q-MC 63 X con suministro a doble cara GW 68 931

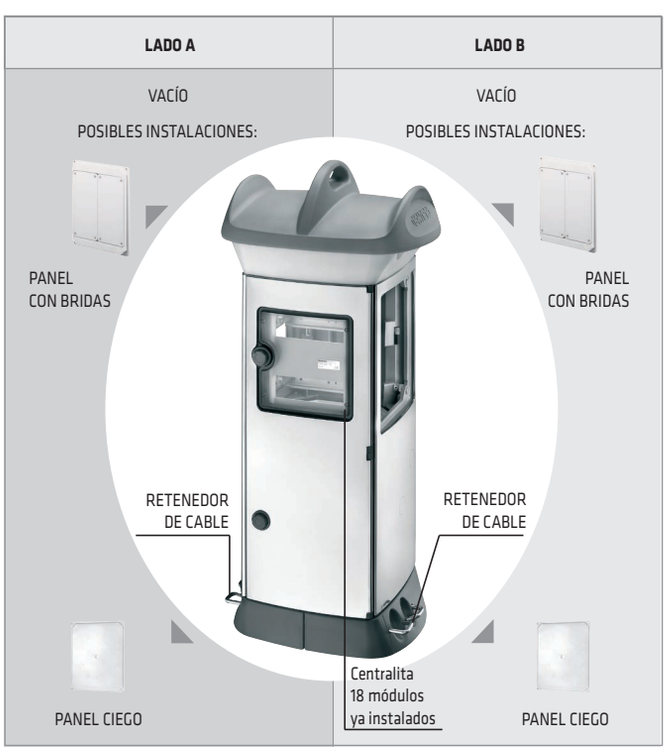

Terminales de distribución con gestión electrónica

Características de los sistemas de prepago y centralizados

El sistema de gestión centralizada consta de los siguientes componentes:
- terminales 68 Q-MC;
- consola para la programación de las llaves transpondedoras;
- PC con software específico para la programación de las llaves transpondedoras.

Para obtener el sistema de gestión centralizada, los terminales deben conectarse al PC mediante un cable de datos serie. El PC debe estar equipado con el convertidor USB/RS485 adecuado y con el software específico para la gestión centralizada, disponible en el catálogo bajo la referencia GW 68 995 para los sistemas de hasta 75 terminales y GW 68 993 para los sistemas de más de 75 terminales. Desde el PC, instalado por ejemplo en la recepción de la instalación (puerto o camping), es posible de esta manera supervisar y controlar el estado de los terminales.

En detalle, las principales funciones con un sistema centralizado son:
- Estado de base de toma de corriente: abierto/cerrado, protección activada, consumo instantáneo (kW) y consumo total (kWh).
- Estado de grigo agua: abierto/cerrado, consumo instantáneo (m^3/s) y consumo total (m^3).
- Consentimiento del PC central para el uso de los servicios (base energía y/o agua); la activación o desactivación de los servicios para el suministro de agua y energía debe realizarse siempre con la llave transpondedor.
- Envío de mensajes cortos a los usuarios, legibles en el momento del acceso con las llaves transpondedoras.
- Gestión de una base de datos de clientes, que puede integrarse con otras aplicaciones de gestión de puertos y sistemas.

Para usuarios de más de 125A es necesario actuar sobre el interruptor después de habilitar al usuario con una llave transpondedora.

SISTEMA PREPARADO Y CENTRALIZADO - COMPONENTES DEL TERMINAL
Los dispositivos electrónicos a bordo del terminal constan de los siguientes componentes - unidad de control y mando (placa electrónica a bordo de la torreta);
- pantalla gráfica lcd de 128x64 píxeles;
- zona de lectura para llave transpondedora;
- contactores para activar el suministro de energía (versiones de hasta 125A);
- electroválvulas para activar el suministro de agua y contadores volumétricos para medir el consumo.

SISTEMA PREPARADO Y CENTRALIZADO - DATOS TÉCNICOS DEL TERMINAL	
Tensión de alimentación:	230V ac 50Hz
Potencia absorbida sin carga:	10VA
Temperatura ambiente de funcionamiento: (1)	-20°C ÷ +65°C
Temperatura ambiente de almacenamiento	-30°C ÷ +70°C
Humedad:	máx. 98% (sin condensación)
Grado de protección:	IP 55/56

(1) la unidad de control puede funcionar a temperaturas de funcionamiento superiores, esto se debe a que la temperatura interna es siempre superior a la temperatura externa

EJEMPLO DE FUNCIONAMIENTO
Las operaciones que el usuario debe realizar para activar una utilidad son: 1 - acercar la llave transpondedora a la zona de lectura;
2 - seleccionar la utilidad y el tipo de servicio deseado (sólo energía / sólo agua / ambos): cada selección se realiza dejando que la llave transpondedora se acerque a la zona de lectura, los elementos seleccionables se muestran en secuencia; la selección de un elemento se realiza alejando la llave de la zona de lectura cuando se muestra el elemento; un "bip" confirma que se ha realizado la selección.
La pantalla muestra: • la utilidad activada y los servicios prestados;
• el crédito disponible (sólo en funcionamiento de prepago).
Para desactivar la utilidad, basta con acercar la tecla a la zona de lectura, seleccionar el tipo de servicio que se desea desactivar y confirmar; también en este caso, un "bip" confirma que la operación se ha realizado.

DATOS TÉCNICOS DEL SISTEMA CENTRALIZADO
Número máximo de terminales: máx. 250 por cada línea. ES POSIBLE gestionar el sistema en varias líneas, utilizando varios puertos USB o añadiendo un HUB USB.
Comunicación entre el PC y los terminales: Modbus/RS485 estándar;
Cable de conexión entre el PC y los terminales: apantallado con un par trenzado de 0,22mm² con impedancia de 120 Ω. (Consulte SAT para conocer las características eléctricas detalladas)
Longitud máxima de cada línea: 1200m en condiciones ideales. Para longitudes mayores, pueden utilizarse repetidores de señal. (Consulte al SAT)

Para información técnica visite www.gewiss.com

Gestión electrónica de prepago - funcionamiento autónomo

Los terminales son independientes del PC central (situado en la recepción).

El sistema permite:
- Activar/desactivar el suministro local de energía y agua;
- Contabilizar el consumo de energía y agua de cada suministro con la correspondiente disminución de crédito.

Gestión electrónica centralizada - funcionamiento con supervisión remota

Los terminales están conectados al PC central a través de un bus de datos.

El sistema permite:
- Autorización remota del suministro de energía y agua;
- Medición remota del consumo de energía y agua;
- Supervisión del estado de funcionamiento de cada terminal;
- Gestión de la base de datos de clientes y envío de mensajes cortos.

Tablas dimensionales

Q-MC 63 X TERMINALES COMPACTOS - 2 MÓDULOS

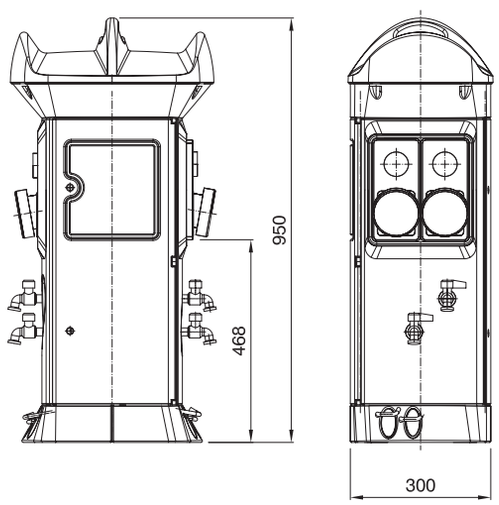

BASE DE FIJACIÓN CON DISTANCIAS ENTRE EJES

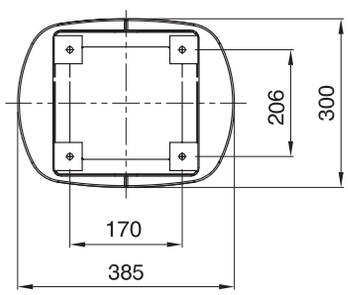

PLACAS DE FIJACIÓN PARA PONTONES

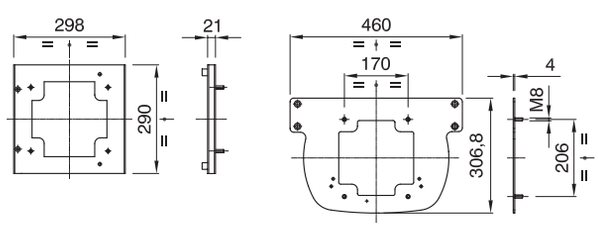

GW 68 782 GW 68 781
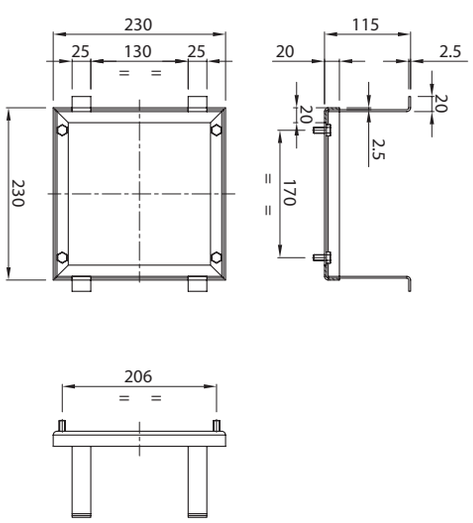
PLACA DE FIJACIÓN PARA HORMIGÓN - GW 68 796