## Dati tecnici

| CVX 160E | |
|---|---|
| **Caratteristiche elettriche** | **Caratteristiche meccaniche** |
| Normativa: EN 61439-1 e EN 61439-2, EN 62208, CEI 23-48, CEI 23-49 | Grado di protezione: IP 30 senza porta |
| Corrente nominale (In): fino a 160 A | IP 40 con porta in vetro/piena |
| Tensione nominale di impiego (Ue): fino a 500 V ac | IP 55 con porta in vetro/piena |
| Tensione nominale di isolamento (Ui): fino a 500 V ac | IP 65 con porta piena |
| Tensione nominale di tenuta ad impulso (Uimp): 6 kV 1,2/50 µs | Grado di resistenza: IK 07 per porta in vetro |
| Corrente nominale di cortocircuito condizionata (Icc): 10 kA | IK 09 per pannelli frontali in plastica |
| Corrente nominale di picco (Ipk): 17 kA | IK 10 per cassa in metallo |
| Corrente nominale di breve durata (Icw): 10 kA (1s) | Temperatura di funzionamento: -5 °C ÷ 40 °C |
| Protezione contro i contatti indiretti: involucro metallico predisposto per messa a terra | Temperatura di immagazzinamento: -25 °C ÷ 55 °C |
| | Spessore lamiera d'acciaio involucro metallico: 10/10 mm |
| | Spessore lamiera d'acciaio porta: 12/10 mm |
| | Spessore lamiera zincata a caldo piastre di fondo: 15/10 mm |
| | Verniciatura delle lamiere con polvere epossi-poliestere colore Grigio RAL 7035 |

| CARATTERISTICHE FUNZIONALI | |
|---|---|
| Tipo di installazione: ambienti interni | Porta (eccetto versione IP30) fornita smontata in un imballo protettivo |
| Capacità: 24 moduli EN 50022 per fila | Montaggio porta (eccetto versione IP30) con apertura reversibile (lato destro o sinistro). Predisposizione chiusura di sicurezza a chiave |
| Piastra passacavi (eccetto versione IP65) colore Blu RAL 5003 in materiale isolante | |
| Telaio estraibile in lamiera zincata con foratura passo 25 mm per il montaggio dei kit d'installazione degli apparecchi | |

## Potenze dissipabili

### Quadro singolo a parete

| 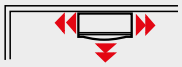 | | Quadro BxH 600x600 mm | | | | | Quadro BxH 600x800 mm | | | | | Quadro BxH 600x1000 mm | | | | | Quadro BxH 600x1200 mm | | | | |
|---|---|---|---|---|---|---|---|---|---|---|---|---|---|---|---|---|---|---|---|---|---|
| Sovratemperatura Δt (°C) | | 20 | 25 | 30 | 35 | 40 | 20 | 25 | 30 | 35 | 40 | 20 | 25 | 30 | 35 | 40 | 20 | 25 | 30 | 35 | 40 |
| IP | Versione | Massima potenza dissipabile (W) | | | | | | | | | | | | | | | | | | | |
| IP 30 | senza porta | 63 | 83 | 103 | 125 | 148 | 73 | 97 | 120 | 147 | 173 | 78 | 105 | 131 | 160 | 189 | 82 | 108 | 136 | 165 | 194 |
| IP 40 | porta piena | 59 | 78 | 98 | 118 | 140 | 69 | 92 | 114 | 139 | 164 | 74 | 99 | 124 | 152 | 179 | 78 | 102 | 129 | 156 | 184 |
| IP 40 | porta vetro | 58 | 77 | 95 | 116 | 137 | 67 | 90 | 111 | 136 | 160 | 72 | 97 | 121 | 148 | 175 | 76 | 100 | 126 | 153 | 180 |
| IP 55 | porta piena | 56 | 74 | 93 | 112 | 133 | 66 | 87 | 108 | 132 | 156 | 70 | 94 | 118 | 144 | 170 | 74 | 97 | 122 | 148 | 175 |
| IP 55 | porta vetro | 54 | 71 | 89 | 108 | 128 | 63 | 84 | 103 | 127 | 150 | 67 | 91 | 113 | 138 | 163 | 71 | 93 | 117 | 142 | 167 |
| IP 65 | porta piena | - | - | - | - | - | 60 | 79 | 97 | 119 | 140 | 63 | 85 | 106 | 130 | 154 | 67 | 88 | 110 | 134 | 158 |

### Quadro singolo con parete ad angolo

| 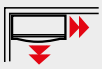 | | Quadro BxH 600x600 mm | | | | | Quadro BxH 600x800 mm | | | | | Quadro BxH 600x1000 mm | | | | | Quadro BxH 600x1200 mm | | | | |
|---|---|---|---|---|---|---|---|---|---|---|---|---|---|---|---|---|---|---|---|---|---|
| Sovratemperatura Δt (°C) | | 20 | 25 | 30 | 35 | 40 | 20 | 25 | 30 | 35 | 40 | 20 | 25 | 30 | 35 | 40 | 20 | 25 | 30 | 35 | 40 |
| IP | Versione | Massima potenza dissipabile (W) | | | | | | | | | | | | | | | | | | | |
| IP 30 | senza porta | 62 | 82 | 102 | 123 | 146 | 71 | 95 | 118 | 144 | 170 | 76 | 103 | 128 | 157 | 185 | 81 | 106 | 134 | 163 | 191 |
| IP 40 | porta piena | 58 | 77 | 97 | 116 | 138 | 68 | 90 | 112 | 136 | 161 | 72 | 97 | 121 | 149 | 175 | 77 | 100 | 127 | 154 | 181 |
| IP 40 | porta vetro | 57 | 76 | 94 | 114 | 135 | 66 | 88 | 109 | 133 | 157 | 70 | 95 | 119 | 145 | 171 | 75 | 98 | 124 | 151 | 177 |
| IP 55 | porta piena | 55 | 73 | 92 | 110 | 131 | 65 | 85 | 106 | 130 | 153 | 68 | 92 | 116 | 141 | 167 | 73 | 95 | 120 | 146 | 172 |
| IP 55 | porta vetro | 53 | 70 | 88 | 106 | 126 | 62 | 82 | 101 | 125 | 147 | 65 | 89 | 111 | 135 | 160 | 70 | 92 | 115 | 140 | 164 |
| IP 65 | porta piena | - | - | - | - | - | 59 | 77 | 95 | 117 | 137 | 62 | 83 | 104 | 127 | 151 | 66 | 86 | 108 | 132 | 156 |

Potenze dissipabili ottenute mediante prove di laboratorio secondo il metodo di cui al paragrafo 10.10.4.2 della Norma EN 61439-1 e sottoposte a verifica secondo quanto previsto al paragrafo 10.10.4.3 della medesima norma.

## Quadro inserito in nicchia

| | | Quadro BxH 600x600 mm | | | | | Quadro BxH 600x800 mm | | | | | Quadro BxH 600x1000 mm | | | | | Quadro BxH 600x1200 mm | | | | |
|---|---|---|---|---|---|---|---|---|---|---|---|---|---|---|---|---|---|---|---|---|---|
| Sovratemperatura Δt (°C) | | 20 | 25 | 30 | 35 | 40 | 20 | 25 | 30 | 35 | 40 | 20 | 25 | 30 | 35 | 40 | 20 | 25 | 30 | 35 | 40 |
| IP | Versione | Massima potenza dissipabile (W) | | | | | | | | | | | | | | | | | | | |
| IP 30 | senza porta | 60 | 80 | 99 | 120 | 142 | 70 | 93 | 114 | 140 | 165 | 74 | 100 | 125 | 153 | 181 | 79 | 104 | 131 | 159 | 187 |
| IP 40 | porta piena | 56 | 75 | 94 | 113 | 134 | 66 | 88 | 109 | 133 | 157 | 71 | 94 | 118 | 145 | 171 | 75 | 98 | 124 | 150 | 177 |
| IP 40 | porta vetro | 55 | 74 | 91 | 111 | 131 | 64 | 86 | 106 | 130 | 153 | 69 | 93 | 116 | 142 | 167 | 73 | 96 | 121 | 147 | 173 |
| IP 55 | porta piena | 53 | 71 | 89 | 107 | 127 | 63 | 83 | 103 | 126 | 149 | 67 | 90 | 113 | 138 | 163 | 71 | 93 | 117 | 142 | 168 |
| IP 55 | porta vetro | 51 | 68 | 85 | 103 | 123 | 60 | 80 | 98 | 121 | 143 | 64 | 87 | 108 | 132 | 156 | 68 | 89 | 113 | 137 | 161 |
| IP 65 | porta piena | - | - | - | - | - | 57 | 75 | 92 | 113 | 134 | 60 | 81 | 101 | 124 | 147 | 64 | 85 | 106 | 129 | 152 |

Potenze dissipabili ottenute mediante prove di laboratorio secondo il metodo di cui al paragrafo 10.10.4.2 della Norma EN 61439-1 e sottoposte a verifica secondo quanto previsto al paragrafo 10.10.4.3 della medesima norma.

## Tabelle dimensionali

### QUADRI IP 40/55

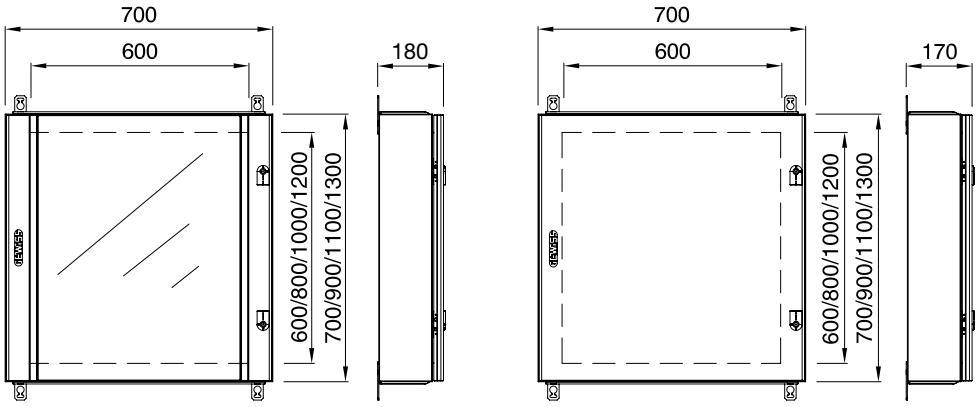


Fronte (porta vetro) Laterale Fronte (porta piena) Laterale

### QUADRI IP 30

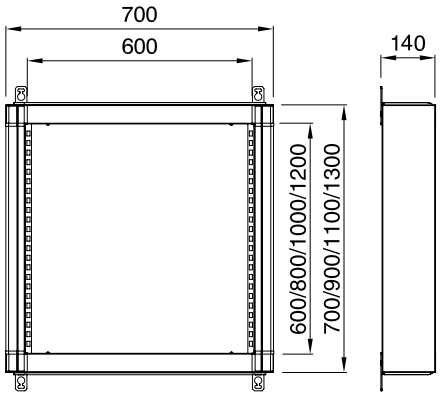


Fronte Laterale

### QUADRI IP 65

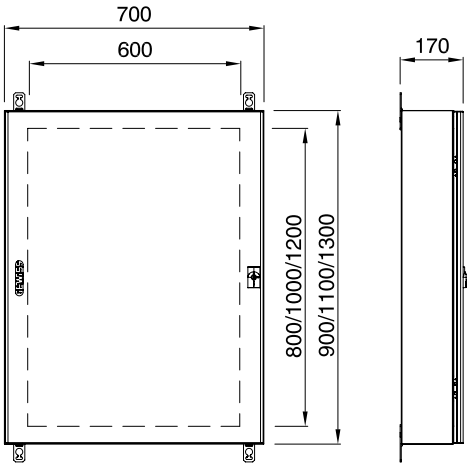


Fronte (porta piena) Laterale

Per informazioni tecniche visita il sito www.gewiss.com

## INGRESSO CAVI (ESCLUSA VERSIONE IP 65) E INTERASSE DI FISSAGGIO

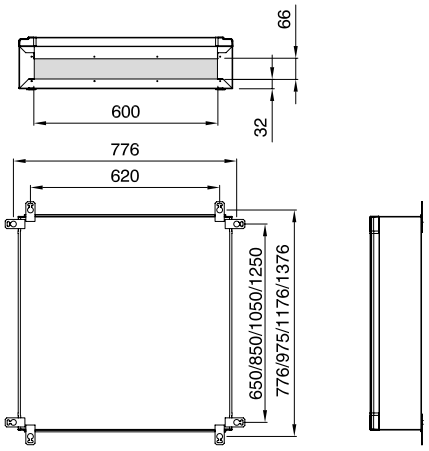


## INGOMBRI INFERIORI/SUPERIORI IN FUNZIONE DEL PASSO

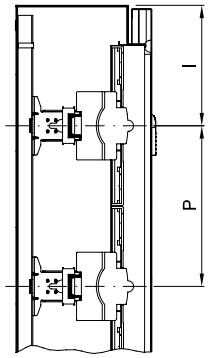


| P | I |
|---|---|
| 150 | 125 |
| 200 | 150 |

## REGOLAZIONE DELLE GUIDE (PORTA VETRO)

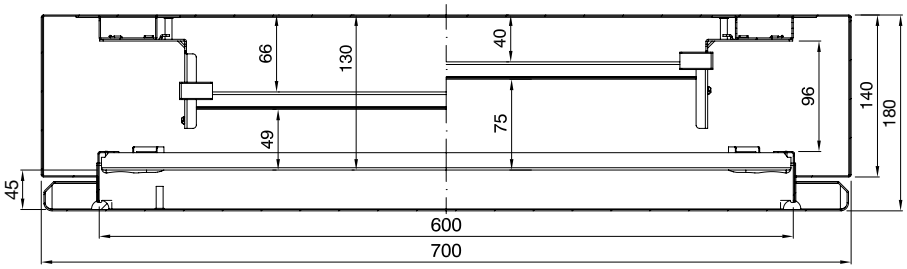


## REGOLAZIONE DELLE GUIDE (PORTA PIENA)

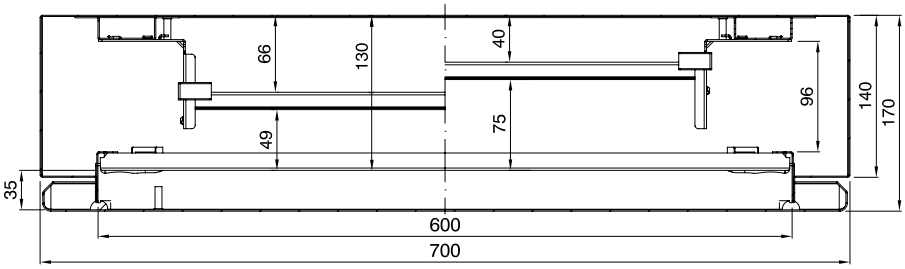

## PIASTRA DI FONDO E REGOLAZIONE

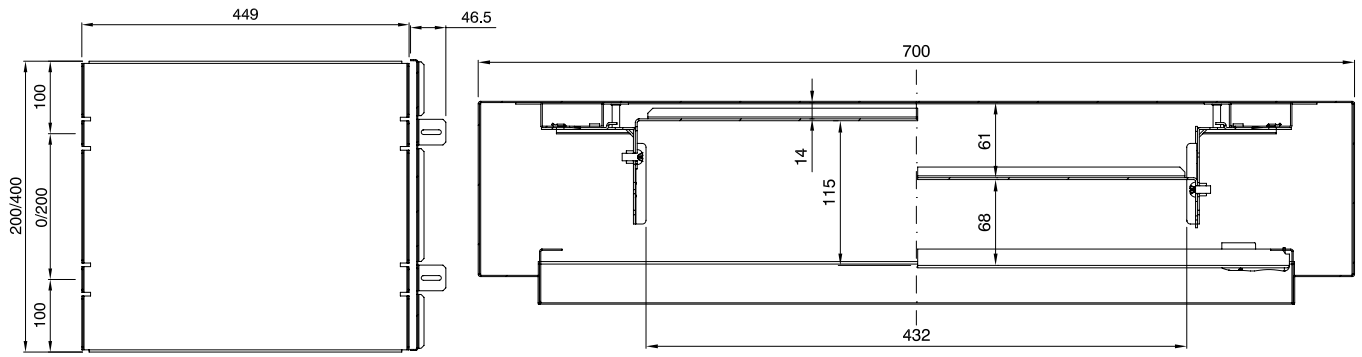


## PANNELLI FINESTRATI

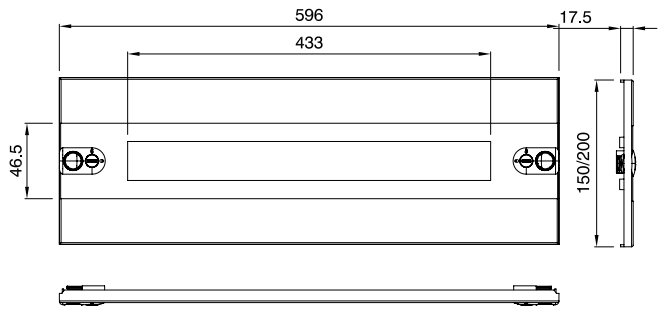


## PANNELLI PIENI

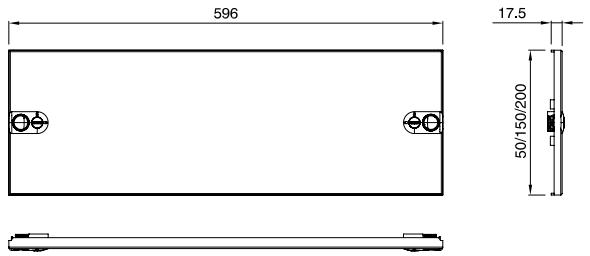


## PANNELLI STRUMENTI

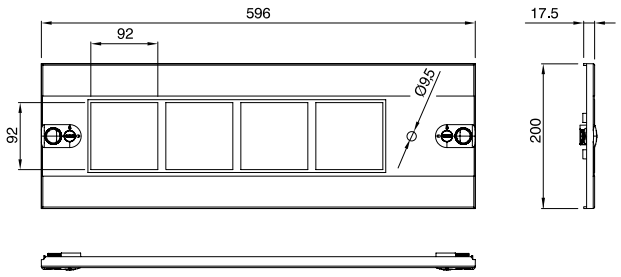


## BARRA DI TERRA

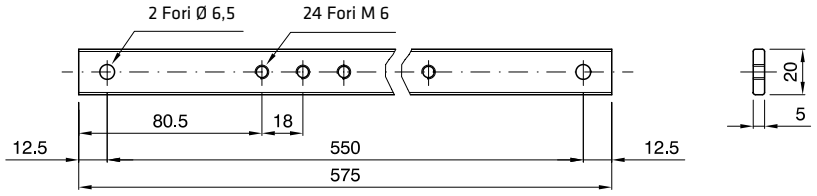


Per informazioni tecniche visita il sito www.gewiss.com