Datos técnicos

CVX 160E	
Características eléctricas	**Características mecánicas**
Normas: EN 61439-1 y EN 61439-2, EN 62208,	Grado de protección: IP 30 sin puerta
Corriente nominal (In): hasta 160 A	IP 40 con puerta de cristal/completa
Tensión nominal de funcionamiento (Ue) hasta 500 V ca	IP 55 con puerta de cristal/completa
Tensión nominal de aislamiento (Ui): hasta 500 V ca	IP 65 con puerta completa
Tensión nominal soportada a impulsos (Uimp): 6 kV 1,2/50 µs	Grado de resistencia: IK 07 para puerta de cristal
Corriente nominal condicional de cortocircuito (Icc) 10 kA	IK 09 para paneles frontales de plástico
Corriente de pico nominal (Ipk): 17 kA	IK 10 para envolvente metálica
Corriente de cortocircuito nominal (Icw): 10 kA (1s)	Temperatura de funcionamiento: -5 °C ÷ 40 °C
Protección contra contactos indirectos: envilvente metálica conectada a tierra	Temperatura de almacenamiento: -25 °C ÷ 55 °C
	Espesor de la chapa de acero envolvente metálica: 10/10 mm
	Espesor de la chapa de acero puerta: 12/10 mm
	Espesor de la chapa de acero galvanizado en caliente placas inferiores: 15/10 mm
	Pintura de la chapa de acero con polvo epoxi-poliéster gris RAL 7035

CARACTERÍSTICAS FUNCIONALES	
Tipo de instalación: interior	Puerta (excepto versión IP30) suministrada desmontada en embalaje de protección
Capacidad: 24 módulos EN 50022 por fila	Conjunto de puerta (excepto versión IP30) con apertura reversible (lado derecho o izquierdo). Disposición para cierre de seguridad con llave
Placa de entrada de cables (excepto versión IP65) color azul RAL 5003 de material aislante	
Marco desmontable de chapa galvanizada con perforación de 25 mm de paso para el montaje de kits de instalación de dispositivos	

Disipación de energía

Cuadro unitario en pared

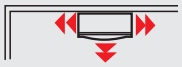		Cuadro BxH 600x600 mm					Cuadro BxH 600x800 mm					Cuadro BxH 600x1000 mm					Cuadro BxH 600x1200 mm				
Sobretemperatura Δt (°C)		20	25	30	35	40	20	25	30	35	40	20	25		35	40	20	25	30	35	40
IP	**Versión**	**Potencia máx. disipada (W)**																			
IP 30	**sin puerta**	63	83	103	125	148	73	97	120	147	173	78	105	131	160	189	82	108	136	165	194
IP 40	**puerta plena**	59	78	98	118	140	69	92	114	139	164	74	99	124	152	179	78	102	129	156	184
IP 40	**puerta cristal**	58	77	95	116	137	67	90	111	136	160	72	97	121	148	175	76	100	126	153	180
IP 55	**puerta plena**	56	74	93	112	133	66	87	108	132	156	70	94	118	144	170	74	97	122	148	175
IP 55	**puerta cristal**	54	71	89	108	128	63	84	103	127	150	67	91	113	138	163	71	93	117	142	167
IP 65	**puerta plena**	-	-	-	-	-	60	79	97	119	140	63	85	106	130	154	67	88	110	134	158

Cuadro unitario en pared y en ángulo

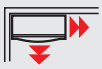		Cuadro BxH 600x600 mm					Cuadro BxH 600x800 mm					Cuadro BxH 600x1000 mm					Cuadro BxH 600x1200 mm				
Sobretemperatura Δt (°C)		20	25	30	35	40	20	25	30	35	40	20	25		35	40	20	25	30	35	40
IP	**Versión**	**Potencia máx. disipada (W)**																			
IP 30	**sin puerto**	62	82	102	123	146	71	95	118	144	170	76	103	128	157	185	81	106	134	163	191
IP 40	**puerta plena**	58	77	97	116	138	68	90	112	136	161	72	97	121	149	175	77	100	127	154	181
IP 40	**puerta cristal**	57	76	94	114	135	66	88	109	133	157	70	95	119	145	171	75	98	124	151	177
IP 55	**puerta plena**	55	73	92	110	131	65	85	106	130	153	68	92	116	141	167	73	95	120	146	172
IP 55	**puerta cristal**	53	70	88	106	126	62	82	101	125	147	65	89	111	135	160	70	92	115	140	164
IP 65	**puerta plena**	-	-	-	-	-	59	77	95	117	137	62	83	104	127	151	66	86	108	132	156

Potencias dispersables obtenidas mediante pruebas de laboratorio según el método descrito en el apartado 10.10.4.2 de la norma EN 61439-1 y verificadas según el apartado 10.10.4.3 de la misma norma.

Cuadro inserto en hueco

		Cuadro BxH 600x600 mm					Cuadro BxH 600x800 mm					Cuadro BxH 600x1000 mm					Cuadro BxH 600x1200 mm				
Sobretemperatura Δt (°C)		20	25	30	35	40	20	25	30	35	40	20	25		35	40	20	25	30	35	40
IP	Versión	Potencia máx. disipada (W)																			
IP 30	sin puerta	60	80	99	120	142	70	93	114	140	165	74	100	125	153	181	79	104	131	159	187
IP 40	puerta plena	56	75	94	113	134	66	88	109	133	157	71	94	118	145	171	75	98	124	150	177
IP 40	puerta cristal	55	74	91	111	131	64	86	106	130	153	69	93	116	142	167	73	96	121	147	173
IP 55	puerta plena	53	71	89	107	127	63	83	103	126	149	67	90	113	138	163	71	93	117	142	168
IP 55	puerta cristal	51	68	85	103	123	60	80	98	121	143	64	87	108	132	156	68	89	113	137	161
IP 65	puerta plena	-	-	-	-	-	57	75	92	113	134	60	81	101	124	147	64	85	106	129	152

Potencias dispersables obtenidas mediante pruebas de laboratorio según el método descrito en el apartado 10.10.4.2 de la norma EN 61439-1 y verificadas según el apartado 10.10.4.3 de la misma norma.

Tablas dimensionales

CUADROS IP40/55

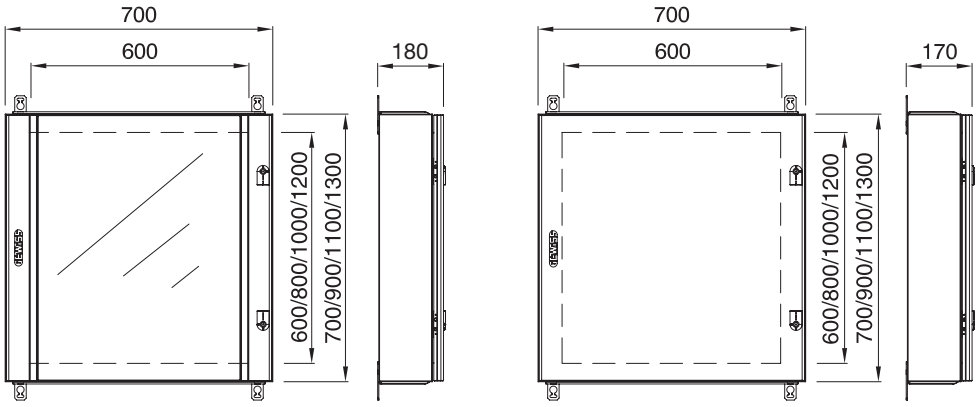

Frontal (puerta de cristal) Lado Frontal (puerta plena) Lado

CUADROS IP30

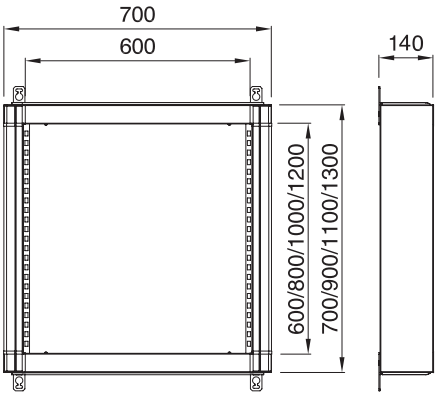

Frente Lado

CUADROS IP65

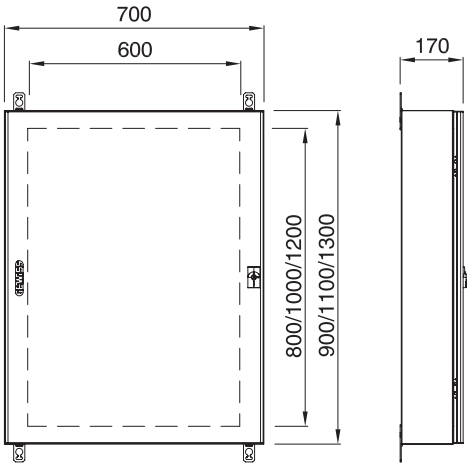

Frontal (puerta plena) Lado

Para información técnica visite www.gewiss.com

ENTRADA DE CABLES (EXCLUIDA LA VERSIÓN IP65) Y DISTANCIA ENTRE EJES DE FIJACIÓN

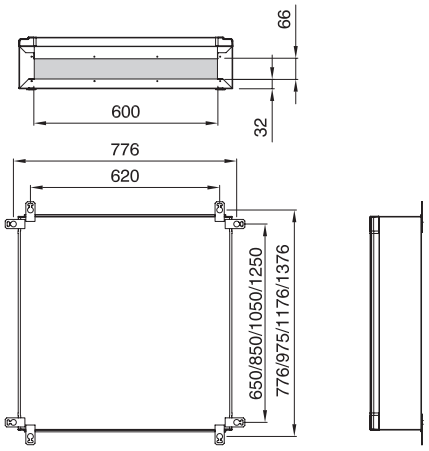

DIMENSIONES TOTALES INFERIOR/SUPERIOR EN FUNCIÓN DEL PASO

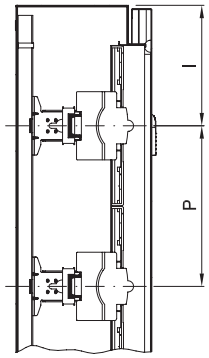

P	I
150	125
200	150

AJUSTE DE LAS GUÍAS (PUERTA DE CRISTAL)

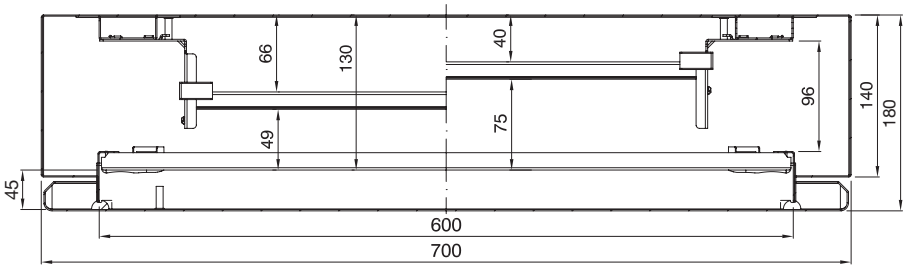

AJUSTE DE LAS GUÍAS (PUERTA COMPLETA)

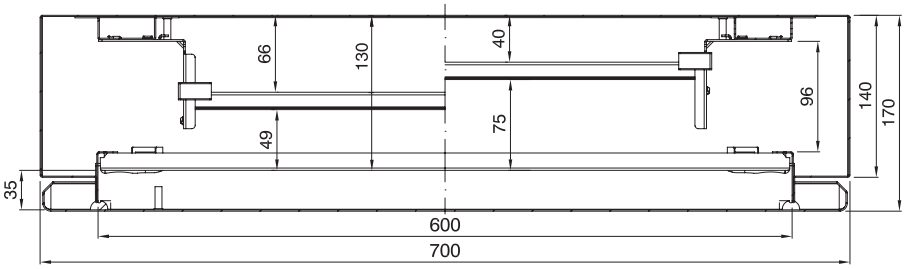

PLACA DE FONDO Y REGULACIÓN

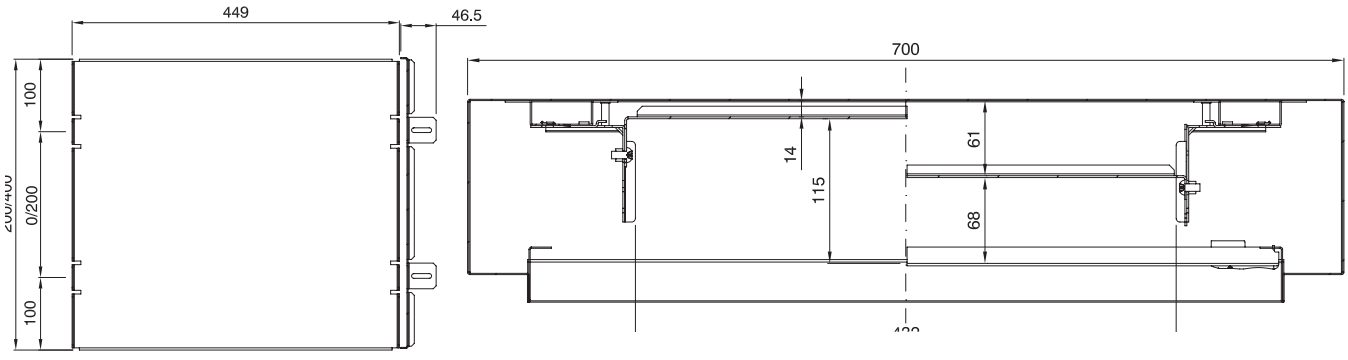

PANELES CON VENTANAS

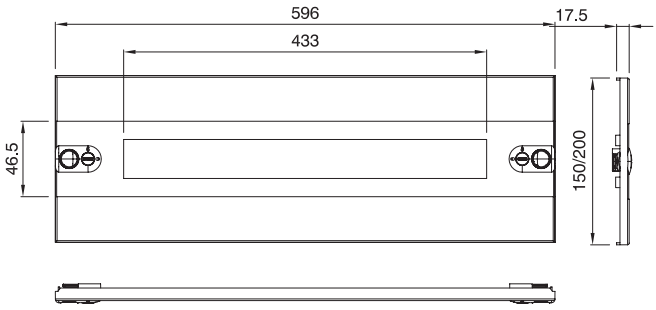

PANELES COMPLETOS

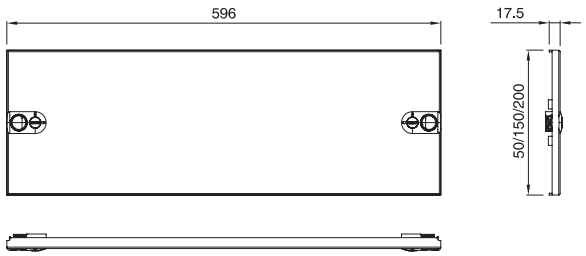

PANELES DE INSTRUMENTOS

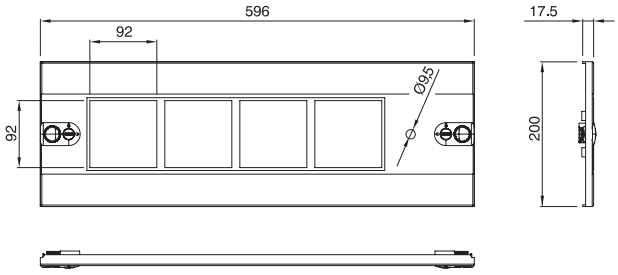

BARRA DE TIERRA

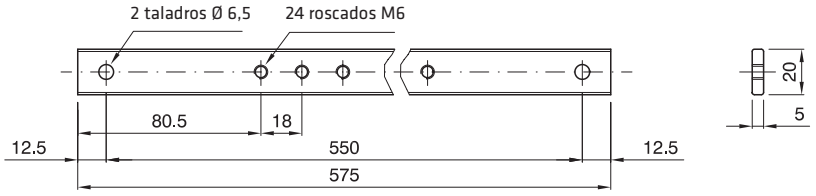

Para información técnica visite www.gewiss.com