Serie City Vision

CITY VISION - SISTEMA VIDEOCITOFONICO A 2 FILI E CON ESTENSIONE IP/LAN

Manuale tecnico sistema videocitofonico

INDICE

INTRODUZIONE 4

IL SISTEMA 5

IMPIANTI A 2-FILI CON DORSALE AD 1 LIVELLO 7

IMPIANTI A 2-FILI CON DORSALE A 2 LIVELLI 8

IMPIANTI A 2-FILI CON ESTENSIONE IP/LAN 10

SCHEDE PRODOTTI 12

ALIMENTATORI SUPPLEMENTARI: forniscono solo alimentazione (no segnale) 12

ALIMENTATORI DI SISTEMA: forniscono sia bus che alimentazione 13

GW19301: per sistema a 2 fili 13

GW19351: per sistema estensione IP 14

POSTAZIONI ESTERNE 15

AESIS 15

KARALIS 17

ANTAS 21

POSTAZIONI INTERNE: 23

NORA 23

VELIA 24

SENA 25

NAXOS 26

MASTER ICE 27

DISPOSITIVI DI SISTEMA: da collegare in montante sui rami bus a 2 fili 28

GW19306: distributore di segnale a 2 fili 28

GW19311: amplificatore di segnale a 2 fili 28

GW19307: distributore di segnale amplificato a 2 fili 29

GW19304: ripetitore di segnale amplificato a 2 fili (max 2 sulla tratta bus) 29

DISPOSITIVI PER FUNZIONI ACCESSORIE: da collegare sui rami bus a 2 fili 30

GW19308: modulo intercom 30

DISPOSITIVI PER FUNZIONI ACCESSORIE: da collegare sulle dorsale a 2 fili 31

GW19309: selettore ciclico TVCC da collegare al GW19301 31

GW19310: unità a relè remoto per servizi ausiliari 31

DISPOSITIVI PER FUNZIONI ACCESSORIE da collegare sulle dorsale estens. IP 32

GW19359: selettore ciclico TVCC da collegare al GW19351 32

GW19360: unità a relè per servizi ausiliari 32

DISPOSITIVI PER ESTENDERE IL SISTEMA SU IP/LAN: 33

GW19356: Interfaccia di rete LAN 33

GW19357: Server VoIP per supportare Master ICE 33

CAVI: 34

SOFTWARE: 34

ASSORBIMENTI _____ *35*

Corrente erogata da alimentatori City Vision _____ 35

Corrente assorbita in montante 2 fili _____ 35

Corrente assorbita in dorsale per i dispositivi degli impianti a 2 fili _____ 36

Corrente assorbita in dorsale per i dispositivi degli impianti estensione IP _____ 37

ESEMPI _____ *38*

Impianto tipo standard: monofamiliare con posto esterno AESIS - Kit GW19401WH/BK _____ 38

Impianto tipo standard: monofamiliare con posto esterno KARALIS - Kit GW19410WH/BK _____ 39

Impianto tipo standard: palazzina con alimentatore GW19301 e posto esterno da incasso KARALIS - Kit EVO GW19411/GW19412WH/BK _____ 41

Impianto tipo standard: palazzina con alimentatore GW19301, posto esterno citofonico KARALIS e selettore video per telecamera esterna _____ 44

Impianto tipo residenziale multiblocco con posti esterni KARALIS e centralino di portineria _____ 46

Impianto tipo residenziale multiblocco con estensione IP/LAN e posti esterni KARALIS e ANTAS _____ 49

Impianto con estensione IP/LAN con posti interni MASTER ICE e NAXOS COMBI e integrazione domotica 51

TABELLA di sintesi - Caratteristiche e funzioni _____ *53*

FAQ _____ *55*

GENERICHE _____ 55

POSTI ESTERNI _____ 55

POSTI INTERNI _____ 55

IMPIANTI STANDARD o MONOBLOCCO _____ 56

IMPIANTI RESIDENZIALI o MULTIBLOCCO _____ 56

IMPIANTI RESIDENZIALI o MULTIBLOCCO con estensione IP/LAN _____ 56

INTRODUZIONE

Questo manuale si propone di trasmettere alla forza di vendita GEWISS una conoscenza tecnica di base del sistema videocitofonico City-Vision.

Il manuale di sistema è strutturato nelle seguenti parti:

- Una prima parte descrittiva del sistema e dei dispositivi
- Una seconda parte descrittiva di esempi applicativi
- Una terza ed ultima parte dedicata alle FAQ

Il documento è strutturato per essere facilmente fruibile sia per una lettura integrale, consigliabile ad ognuno almeno una volta per comprendere bene il sistema nelle sue funzioni e potenzialità, sia per una lettura puntuale per chiarire rapidamente dubbi o riprendere argomenti specifici prima di una visita da un cliente o prima di effettuare un preventivo.

IL SISTEMA

Il sistema si basa su tre elementi fondamentali: le postazioni interne, gli alimentatori/centraline e le postazioni esterne. Impiega la tecnologia a 2-fili con possibilità di estendere l'impianto mediante la tecnologia IP, che consente l'utilizzo di infrastrutture LAN dedicate o in condivisione con altri sistemi.

L'architettura del sistema prevede due tipi di distribuzioni o collegamenti:

- quella orizzontale, denominata anche dorsale, con cui vengono collegate le postazioni esterne agli alimentatori/centraline; vedi tratta in rosso nello schema sottostante.
- quella verticale, denominata anche montante, con cui vengono collegate i posti interni agli alimentatori/centraline; vedi tratta in giallo nello schema sottostante.

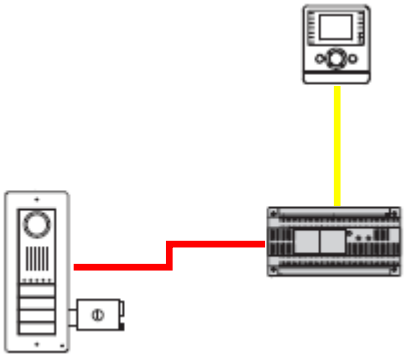

La montante è costituita da un cavo a 2-fili su cui vengono trasmessi con modulazione analogica sia il segnale audio che il segnale video, similmente a quanto avviene negli impianti d'antenna Tv. Sullo stesso cavo unitamente al segnale audio video è resa disponibile anche l'alimentazione per i posti interni.

Da quanto sopra scendono le prime due importanti considerazioni sulla tecnologia a 2-fili:

- il segnale audio/video è trasmesso in modo analogico
- attraverso lo stesso doppino sono trasmessi sia il segnale audio/video sia l'alimentazione per i posti interni; quindi tutti i posti interni sono collegati unicamente attraverso un doppino, ad eccezione del posto interno NAXOS (come si vedrà più avanti) che deve essere sempre alimentato a parte.

La trasmissione analogica del segnale audio/video richiede alcune attenzioni impiantistiche, tra cui le più importanti sono:

- Impedenza di linea: l'impedenza deve essere correttamente adattata tramite dispositivi e settaggi specifici (esattamente come avviene negli impianti d'antenna TV).
- Distanze limite: vi sono delle distanze limite da rispettare per i collegamenti tra i vari dispositivi, ciò a causa dell'attenuazione subita dal segnale lungo il cavo.
- Superamento delle distanze limite: per superare le distanze limite sono disponibili degli accessori che hanno funzione di amplificatori e rigeneratori di segnale

Funzioni principali del sistema:

- Segreto di conversazione
- Funzione chiamata pianerottolo da posto interno
- Apriporta da posto interno
- Apriporta da posto esterno
- Videocontrollo
- Comandi ausiliari
- Intercom:
    - tra posti interni di uno stesso appartamento
    - tra posti interni di appartamenti diversi
- Videosegreteria
- Avviso di chiamata durante una conversazione intercom
- Trasferimento di chiamata
- Chiamate contemporanee sulla dorsale LAN

Programmazione del sistema:

- *Manualmente* tramite associazioni tra posto esterno e posti interni
- *Via PC* tramite software connesso all'alimentatore di sistema

Classificazione degli impianti secondo le diverse tipologie:

- Impianti a 2-fili con dorsale ad 1 livello: per realizzare villette o palazzine di piccole dimensioni, costituite da un singolo edificio o blocco, l'edificio può prevedere anche più scale (montanti).
- Impianti a 2-fili con dorsale a 2 livelli: per realizzare complessi residenziali di medie e grandi dimensioni costituiti da più edifici o blocchi.
- Impianti a 2-fili con estensione IP/LAN: per realizzare impianti di grandi dimensioni per complessi residenziali costituiti da più edifici o blocchi, in cui la connessione tra gli edifici è realizzata mediante rete LAN.

Note:

- la denominazione a "2-fili" riportata per ogni tipologia di impianto è riferita alle montanti, che per tutte le tipologie è a 2-fili.
- La denominazione "estensione IP" può essere associata sia ad impianti con la presenza fisica di rete LAN che ad installazioni "normali"; tra questi dispostivi vi sono alcune tipologie di posti esterni: KARALIS e ANTAS, l'alimentatore di sistema GW19351, il selettore telecamere GW19359 e il relè ausiliario GW19360.

Nei paragrafi seguenti sono descritte con maggior dettaglio le diverse tipologie di impianti definite sopra.

IMPIANTI A 2-FILI CON DORSALE AD 1 LIVELLO

Questa tipologia di impianti consente di realizzare sistemi videocitofonici per impianti di piccole dimensioni:

- Applicazioni: villette o palazzine di piccole dimensioni, costituite da un singolo edificio o blocco, l'edificio può prevedere anche più scale interne (montanti).
- Architettura: il sistema può essere costituito da una o più montanti (uno per scala), ma è previsto al massimo un solo alimentatore di sistema di tipo GW19301 o GW19351 a cui sono collegate le postazioni esterne; negli impianti più semplici al posto dell'alimentatore di sistema vi può essere un semplice alimentatore di tipo GW19302 o GW19303.
  La connessione tra le postazioni esterne e l'alimentatore di sistema GW19301/GW19351 è detta dorsale.
- Limiti utilizzando l'alimentatore di sistema GW19301:
  - Fino 3 posti esterni (di cui uno può essere principale)
  - Controllo varchi (con PE KARALIS)
  - Fino 108 appartamenti per edificio
  - Fino 8 posti interni videocitofonici per appartamento
  - Fino 8 videocamere per videocontrollo
  - Intercom all'interno dello stesso appartamento o tra appartamenti
  - Fino a 2 portinerie di blocco (con GW19202 WH/BK)
- Limiti utilizzando l'alimentatore di sistema GW19351:
  - Fino 4 posti esterni (di cui uno può essere principale)
  - Controllo varchi (con PE KARALIS e PE ANTAS)
  - Fino 108 appartamenti per edificio
  - Fino 8 posti interni videocitofonici per appartamento
  - Fino 12 videocamere per videocontrollo
  - Intercom all'interno dello stesso appartamento o tra appartamenti (è necessario dispositivo aggiuntivo)
  - Fino a 2 portinerie di blocco (con GW19202 WH/BK)

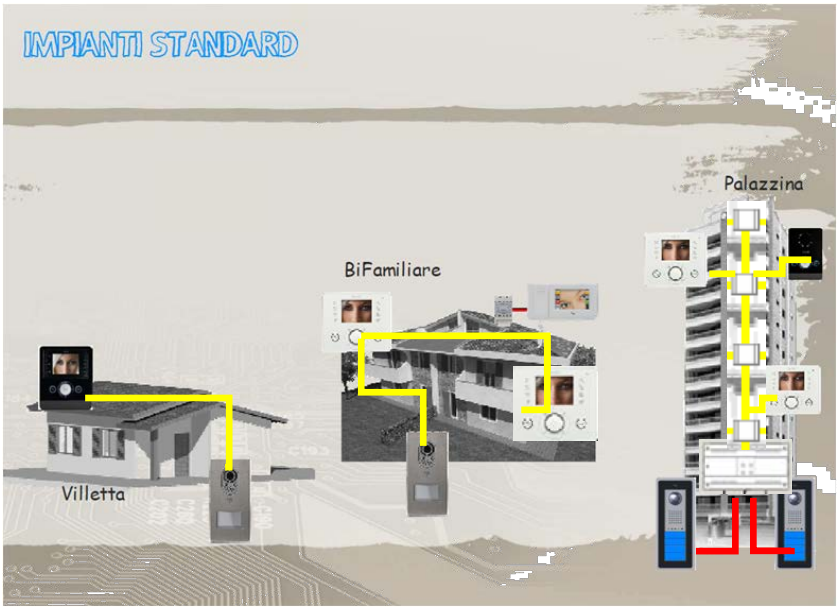

Connessioni principali:

- in giallo le connessioni delle montanti a 2 fili
- in rosso le connessioni delle dorsali: a 4 fili con alimentatore di sistema GW19301, a 8 fili con alimentatore di sistema GW19351

IMPIANTI A 2-FILI CON DORSALE A 2 LIVELLI

Questa tipologia di impianti consente di realizzare sistemi videocitofonici per impianti di medie e grandi dimensioni:

- Applicazioni: complessi residenziali di medie e grandi dimensioni costituiti da più edifici o blocchi.
- Architettura: il sistema può essere costituito da una o più montanti per edificio, uno per scala; ad ogni edificio fa capo un alimentatore di sistema GW19301 a cui sono collegate le postazioni esterne secondarie del singolo edificio, tutti gli alimentatori GW19301 fanno capo ad un alimentatore di sistema GW19351 a cui sono collegate le postazioni esterne principali comuni a tutti gli edifici.
  Le connessioni delle postazioni esterne secondarie dei singoli edifici ai rispettivi alimentatori GW19301 sono dette dorsali di secondo livello.
  Le connessioni delle postazioni esterne principali comuni a tutti gli edifici ai rispettivi alimentatori GW19351 sono dette dorsali di primo livello.

- Limiti:
  - Per ogni edificio:
    - Fino 2 posti esterni
    - Fino 108 appartamenti per edificio
    - Fino 8 posti interni videocitofonici per appartamento
    - Controllo varchi (con PE KARALIS)
    - Fino 8 videocamere per videocontrollo
    - Intercom all'interno dello stesso appartamento o tra appartamenti
    - Fino a 2 portinerie (con GW19202 WH/BK a catalogo Gewiss 2014)
    - Fino a 4 videocamere per videocontrollo, visibili nel singolo edificio
    - Fino a 2 portinerie per ogni blocco (con GW19202 WH/BK)
  - Per l'intero complesso:
    - massimo 64 edifici
    - Fino 4 posti esterni principali (con possibilità controllo varchi)
    - Fino a 2000 appartamenti (con PE ANTAS)
    - Intercom limitato agli appartamenti del singolo blocco e non possibile tra blocchi differenti
    - Fino a 12 videocamere per videocontrollo, visibili a tutti (con GW19359)
    - Fino a 2 portinerie principali (con GW19202 WH/BK)

Pur potendo raggiungere impianti di dimensioni piuttosto grandi, è consigliato di limitare questa tipologia di impianti a pochi blocchi a causa dei limiti funzionali e di quelli introdotti dalle distanze.

Nella figura seguente è riportato un esempio con 5 blocchi ognuno con una singola scala.

Connessioni principali:

- in giallo le connessioni delle montanti a 2 fili
- in rosso le connessioni dorsali di secondo livello, sono a 4 fili
- in viola le connessioni dorsali di primo livello, sono a 8 fili
- la parte tratteggiata in blu indica uno dei 5 blocchi

IMPIANTI A 2-FILI CON ESTENSIONE IP/LAN

Questa tipologia di impianti consente di realizzare sistemi videocitofonici sia di grandi dimensioni sia molto estesi:

- Applicazioni:
  - impianti di grandi dimensioni per complessi residenziali costituiti da più edifici o blocchi, in cui la connessione tra gli edifici è realizzata mediante rete LAN;
  - impianti di piccole dimensioni (come numero di unità abitative) ma dove le distanze in gioco sono notevoli, ad es.: anche ville singole in cui vi è una notevole distanza tra il cancello di ingresso e l'abitazione.

  La copertura di grandi distanze può facilmente essere superata realizzando una connessione in fibra ottica.
- Architettura: il sistema può essere costituito da una o più montanti per edificio, una per scala; ad ogni edificio fanno capo un alimentatore di sistema GW19351 ed una interfaccia LAN GW19356, grazie alle interfacce LAN GW19356 tutti gli edifici possono essere interconnessi tra loro mediante rete LAN.
- Limiti:
  - Per ogni edificio:
    - Fino 4 posti esterni
    - Fino 108 appartamenti per edificio
    - Fino 8 posti interni videocitofonici per appartamento
    - Controllo varchi (con PE KARALIS e PE ANTAS)
    - Fino a 12 videocamere per videocontrollo per ogni blocco estensione-IP (con GW19359) ed eventualmente altre 4 per ogni singolo blocco a 2 fili
    - Intercom all'interno dello stesso appartamento o tra appartamenti
    - Fino 2 portinerie (con GW19202 WH/BK)
  - Per l'intero complesso:
    - Numero di edifici illimitato
    - Posti esterni illimitati (oltre i 108 appartamenti è necessaria PE ANTAS che gestisce un max di 2000 chiamate)
    - N° di appartamenti illimitati
    - Fino 8 posti interni per appartamento
    - Intercom limitato agli appartamenti del singolo blocco e non possibile tra blocchi differenti
    - Controllo varchi
    - Fino a 12 videocamere per videocontrollo visibili a tutti per ogni blocco (edificio) estensione-IP

Nella figura seguente è riportato lo stesso esempio del paragrafo precedente, con 5 blocchi e una scala per ogni blocco. Ma in questo caso i singoli blocchi sono tra loro collegati mediante rete IP/LAN; uno dei vantaggi rispetto all'esempio precedente, consiste nel fatto che l'uso di tratte LAN consente di raggiungere distanze elevate: 100 metri con cavo (estendibile con switch ed apparati similari) e chilometri con la fibra ottica.

Connessioni principali:

- in giallo le connessioni delle montanti a 2 fili
- in viola le connessioni dorsali di blocco a 8 fili
- in nero le connessioni dorsali LAN
- la parte tratteggiata in blu indica uno dei 5 blocchi estensione IP/LAN

SCHEDE PRODOTTI

Questo capitolo intende chiarire le informazioni di base dei principali prodotti.

ALIMENTATORI SUPPLEMENTARI: forniscono solo alimentazione (no segnale)

GW19302: 18Vdc - 0,5A in servizio continuo e 1A max per un minuto N° moduli DIN: 4	
GW19303: 17,5Vdc - 1,7A in servizio continuo N° moduli DIN: 8	
GW19305: 18Vdc - dedicato ad alimentare la postazione interna NAXOS N° moduli DIN: 3	

ALIMENTATORI DI SISTEMA: forniscono sia bus che alimentazione

GW19301: per sistema a 2 fili

GW19301 - Alimentatore di sistema per impianti 2 fili	

Unità centrale che presiede al funzionamento del montante videocitofonico, ad essa si collegano i posti interni (montante) ed i posti esterni (punto-punto), L'unità oltre a fornire l'alimentazione per i dispositivi effettua anche lo smistamento del segnale audio e video. Per maggiori chiarimenti sulla topologia e architettura vedere il capitolo dedicato agli esempi (rif. pag.38).
Protetto contro sovraccarichi e cortocircuiti. Dispone di uscita a 18Vdc per alimentazione dei posti esterni, di uscita 20Vdc per connessione e alimentazione del montante videocitofonico, di ingressi per gestione di max 3 posti esterni e di 2 uscite open collector per funzioni ausiliarie. Include la funzione di intercomunicazione generale e gestisce i dispositivi per il controllo accessi (lettore RFID GW19141, tessera GW19142 e chiave GW19143 transponder). Possibilità di programmazione manuale o con PC dotato di software GW19373 (tramite connettori mini USB).

CARATTERSTICHE E FUNZIONI	
Numero appartamenti	Max 64 Fino a 108 utilizzando ripetitore di segnale GW19304
Numero max di posti esterni	3
Distanza massima da ogni posto esterno	100 mt
Distanza massima dall'ultimo posto interno	100 mt
Distanza massima da posto esterno ad ultimo posto interno	150 mt
Intercom integrato	Sì, per la funzione intercom generale
Controllo accessi	Supportato

COMPATIBILITÀ	
Sistema a 2-fili	Si, con posti esterni AESIS (GW19001, GW19006) e KARALIS (GW19011TG, GW19011ME, GW19016TG, GW19016ME)
Sistema est. IP	Non supportato
Sistema est. IP/LAN	Non supportato

DATI TECNICI	
Dimensioni n° moduli DIN	12
Temperatura di funzionamento	0°C a +35°C
Alimentazione	230Vac 50÷60 Hz
Erogazione in montante 2 fili	20Vdc - 0,2A in servizio continuo e 0,8A max per un minuto
Erogazione in dorsale	18Vdc - 0,6A in servizio continuo, 1,1A max per 15 secondi, 1,6A se la montante è alimentata separatamente
Uscite	Due, open collector 12Vdc 100mA max
Grado IP	30

ACCESSORI	
Nessuno	

GW19351: per sistema estensione IP

GW19351 - Alimentatore di sistema per impianti estensione IP	

Unità centrale che presiede al funzionamento del montante videocitofonico, ad essa si collegano i posti interni (montante) ed i posti esterni (punto-punto), L'unità oltre a fornire l'alimentazione per i dispositivi effettua anche lo smistamento del segnale audio e video. Rispetto all'unità GW19301, oltre a poter realizzare singole montanti, consente di realizzare impianti con più montanti (blocchi). Per maggiori chiarimenti sulla topologia e architettura vedere il capitolo dedicato agli esempi (rif. pag.38).
Protetto contro sovraccarichi e cortocircuiti. Dispone di uscita a 18Vdc per alimentazione dei posti esterni, di uscita 20Vdc per connessione e alimentazione del montante videocitofonico, di ingressi per gestione di max 4 posti esterni, di 2 uscite open collector per funzioni ausiliarie e di connessione per l'interfaccia di rete LAN GW19356. Gestisce i dispositivi per il controllo accessi (lettore RFID GW19141, tessera GW19142 e chiave GW19143 transponder). Possibilità di programmazione manuale o con PC dotato di software GW19373 (tramite connettori mini USB).

CARATTERSTICHE E FUNZIONI	
Numero appartamenti	Max 64 Fino a 108 utilizzando ripetitore di segnale GW19304
Numero max di posti esterni	4
Distanza massima da ogni posto esterno	250 mt
Distanza massima dall'ultimo posto interno	100 mt
Distanza massima da posto esterno ad ultimo posto interno	100 mt + distanza da alimentatore a PE
Intercom integrato	No, supportato solo con modulo GW19308
Controllo accessi	Supportato

COMPATIBILITÀ	
Sistema a 2-fili	Non supportato in dorsale
Sistema est. IP	Si, con posti esterni KARALIS (GW19051TG, GW19051ME, GW19056TG, GW19056ME) e ANTAS (GW19061)
Sistema est. IP/LAN	Supportato tramite connessione a modulo GW19356

DATI TECNICI	
Dimensioni n° moduli DIN	12
Temperatura di funzionamento	0°C a +35°C
Alimentazione	230Vac 50÷60 Hz
Erogazione in montante 2 fili	20Vdc - 0,8A
Erogazione in dorsale	18Vdc - 1,1A max
Uscite	Due, open collector 12Vdc 100mA max
Grado IP	30

ACCESSORI	
Nessuno	

POSTAZIONI ESTERNE

AESIS

GW19001 - Posto esterno videocitofonico a due fili

GW19006 - Posto esterno citofonico a due fili

Posti esterni con corpo in tecnopolimero grigio e finitura in acciaio inossidabile, disponibile solo per sistema a due fili.
Il posto esterno può essere audio/video o solo audio e può ospitare da 1 a 4 pulsanti di chiamata con retroilluminazione blu dei tasti.
È possibile alloggiare pulsanti di chiamata singoli (2 x GW19131), doppi (2 x GW19133) o a doppia altezza (1 x GW19132).
Possibilità di montaggio a parete o a incasso: per quest'ultimo caso prevede la scatola da incasso (GW19101) e la cornice da incasso (GW19102).

CARATTERSTICHE E FUNZIONI	
Numero appartamenti	Max 4
Led di segnalazione	Non presenti
Intercom integrato	Sì, per la funzione intercom generale
Controllo accessi	Non supportato
Controllo con tastiera	Non supportato
COMPATIBILITÀ	
Sistema a 2-fili	Si, in modalità autonomo o da collegare a GW19301
Sistema est. IP	Non supportato
DATI TECNICI	
Dimensioni BxHxP (mm)	99x207x30
Temperatura di funzionamento	- 15°C a +50°C
Telecamera	A colori PAL/NTSC risoluzione 680x512 pixel, angolo di apertura orizzontale di 94°, verticale 77°, regolazione digitale dello zoom e illuminazione con led bianchi ad alta efficienza.
Alimentazione	Ingresso alimentazione 16-18Vdc.
Assorbimenti dalla dorsale	Sistema 2 fili per versione citofonica: ▪ 75mA in stand by ▪ 620mA massima Sistema 2 fili per versione audio/video: ▪ 100mA in stand by ▪ 750mA massima
Ingressi	Uno per l'eventuale pulsante apri-porta
Uscite	Una per l' elettroserratura
Grado IP	54
ACCESSORI	

GW19101: scatola da incasso	
GW19102: cornice da incasso	
GW19103: tetto parapioggia (non adatto per montaggio ad incasso)	
GW19131: pulsante singolo (effettua 1 chiamata)	
GW19132: pulsante doppia altezza (effettua 1 chiamata)	
GW19133: pulsante doppio (effettua 2 chiamate)	

KARALIS

GW19011TG - Posto esterno videocitofonico a due fili colore grigio
GW19011ME - Posto esterno videocitofonico a due fili colore metallizzato

GW19016TG - Posto esterno citofonico a due fili colore grigio
GW19016ME - Posto esterno citofonico a due fili colore metallizzato

GW19051TG - Posto esterno videocitofonico estensione IP colore grigio
GW19051ME - Posto esterno videocitofonico estensione IP colore metallizzato

GW19056TG - Posto esterno citofonico estensione IP colore grigio
GW19056ME - Posto esterno citofonico estensione IP colore metallizzato

Posti esterni con corpo in tecnopolimero grigio e finitura dello stesso colore (versione TG) o in cromo satinato (versione ME), disponibile sia per sistema a due fili che estensione IP.
I posti esterni possono essere audio/video o solo audio e possono ospitare da 1 a 8 pulsanti di chiamata con retroilluminazione blu dei tasti.
Le postazioni sono da completare con placca frontale in metallo (GW19116MM/MG/MB). È possibile alloggiare pulsanti di chiamata singoli (4 x GW19131), doppi (4 x GW19133) o a doppia altezza (2 x GW19132), moduli lettori RFID per controllo accessi (GW19141), tastiere per controllo accessi (GW19137TG/ME). Il numero di pulsanti di chiamata può essere amplificato affiancando pulsantiere aggiuntive (GW19091).
Possibilità di montaggio a parete o a incasso: per quest'ultimo caso prevede la scatola da incasso (GW19111) e la cornice da incasso (GW19112TG/ME).

CARATTERSTICHE E FUNZIONI	
Numero appartamenti	Max 8 (senza pulsantiere aggiuntive) Max 108 (con pulsantiere aggiuntive)
Led di segnalazione	Rosso (chiamata in corso), Verde (porta aperta), Giallo (conversazione in corso), Blu (impianto occupato)
Intercom integrato	No, per la funzione intercom è necessaria la presenza dell'alimentatore GW19301 o del modulo intercom GW19308.
Controllo accessi	Sì con modulo accessorio Lettore RFID aggiuntivo GW19141; utilizzando chiavi o tessera transponder è possibile aprire l'ingresso collegato al posto esterno.
Controllo con tastiera	Sì con modulo accessorio tastiera aggiuntivo GW19137TG/ME; consente sia di aprire l'ingresso collegato al posto esterno, sia comporre il numero dell'appartamento da chiamare.
COMPATIBILITÀ	
Sistema a 2-fili	Si, solo per KARALIS 2-fili in modalità autonomo o da collegare a GW19301
Sistema est. IP	Si, solo per KARALIS est. IP, da collegare a GW19351
DATI TECNICI	
Dimensioni BxHxP (mm)	99x254x25
Temperatura di funzionamento	- 15°C a +50°C
Telecamera	A colori PAL/NTSC risoluzione 680x512 pixel, angolo di apertura orizzontale di 100°, verticale 82°, regolazione digitale dello zoom e illuminazione con led bianchi ad alta efficienza.
Alimentazione	Ingresso alimentazione 14-18Vdc.
Assorbimenti dalla dorsale	Sistema 2 fili per versione citofonica: ▪ 130mA in stand by ▪ 630mA massima Sistema 2 fili per versione audio/video:

	▪ 130mA in stand by ▪ 820mA massima Sistema estensione IP per versione citofonica: ▪ 100mA in stand by ▪ 600mA massima Sistema estensione IP per versione audio/video: ▪ 100mA in stand by ▪ 700mA massima Assorbimenti dalla linea dorsale per modulo pulsantiera aggiuntiva: ▪ 35mA in stand by ▪ 35mA massima
Ingressi	Uno per l'eventuale pulsante apri-porta. Uno per lo stato dell'eventuale contatto porta (aperto/chiuso).
Uscite	Una per l' elettroserratura. Una per l'abilitazione telecamera in alternativa a quella montata su posto esterno e/o per luce esterna.
Grado IP	54
ACCESSORI	
GW19111: scatola da incasso	
GW19112TG: cornice da incasso di colore grigio **GW19112ME**: cornice da incasso di colore metallizzato	
GW19116MM: placche frontali di colore metallo **GW19116MG**: placche frontali di colore grigio **GW19116MB**: placche frontali di colore nero	

GW19113: tetto parapioggia (non adatto per montaggio ad incasso)	
GW19091: pulsantiera aggiuntiva esterna (installazione: max 10)	
GW19131: pulsante singolo (effettua 1 chiamata)	
GW19132: pulsante doppia altezza (effettua 1 chiamata)	
GW19133: pulsante doppio (effettua 2 chiamate)	
GW19134TG: tappo singolo di colore grigio **GW19134ME**: tappo singolo di colore metallizzato	
GW19135TG: tappo doppia altezza di colore grigio **GW19135ME**: tappo doppia altezza di colore metallizzato	

GW19136: modulo informazioni (dotato di cartellino portanome)	
GW19141: lettore RFID per controllo accessi	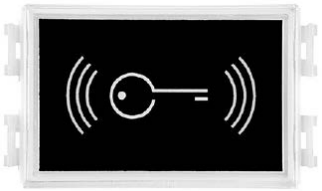
GW19137TG: tastiera per controllo accessi di colore grigio **GW19137ME**: tastiera per controllo accessi di colore metallizzato	
GW19142: tessera transponder per controllo accessi	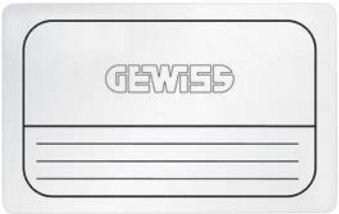
GW19143: chiave transponder per controllo accessi	

ANTAS

GW19061 - Posto esterno videocitofonico con rubrica elettronica

Posto esterno dotato di display grafico LCD, 4 tasti per navigazione, tastiera alfanumerica, modulo lettore RFID integrato per chiavi di prossimità. Il posto esterno è dotato di regolazione del volume di microfono e altoparlante, del tempo di attivazione dell'elettroserratura, di uscita per l'elettroserratura e per l'attivazione di telecamere esterne. Dispone di led frontali per la segnalazione visiva dello stato dell'impianto.
Possibilità di montaggio a parete o ad incasso con le relative scatole.

CARATTERSTICHE E FUNZIONI	
Numero appartamenti	Max 2000
Led di segnalazione	Rosso (chiamata in corso), Verde (porta aperta), Giallo (conversazione in corso), Blu (impianto occupato)
Intercom integrato	No, per la funzione intercom è necessaria la presenza del modulo intercom GW19308.
Controllo accessi	Sì, già integrato con Lettore RFID modello GW19141; utilizzando chiavi o tessera transponder è possibile aprire l'ingresso collegato al posto esterno.
Controllo con tastiera	Sì già integrato nella tastiera a bordo; consente sia di aprire l'ingresso collegato al posto esterno, sia comporre il numero dell'appartamento da chiamare o ricercarlo nella rubrica.
COMPATIBILITÀ	
Sistema a 2-fili	Non supportato
Sistema est. IP	Si, da collegare a GW19351 o a GW19356
DATI TECNICI	
Dimensioni BxHxP (mm)	140x380x42
Temperatura di funzionamento	- 15°C a +50°C
Telecamera	A colori PAL/NTSC risoluzione 680x512 pixel, angolo di apertura orizzontale di 100°, verticale 82°, regolazione digitale dello zoom e illuminazione con led bianchi ad alta efficienza.
Display grafico LCD	128X128 pixel retroilluminato bianco
Alimentazione	Ingresso alimentazione 14-18Vdc.
Assorbimenti dalla dorsale	Sistema estensione IP per versione audio/video: ▪ 150mA in stand by ▪ 720mA massima
Ingressi	Uno per l'eventuale pulsante apri-porta. Uno per lo stato dell'eventuale contatto porta (aperto/chiuso).
Uscite	Una per l' elettroserratura. Una per l'abilitazione telecamera in alternativa a quella montata su posto esterno e/o per luce esterna.
Grado IP	54
ACCESSORI	

GW19161: scatola da incasso	
GW19162: scatola da parete con tettuccio	
GW19163: tetto parapioggia (non adatto per montaggio a parete)	
GW19142: tessera transponder per controllo accessi	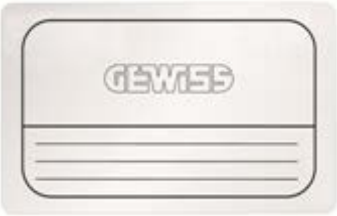
GW19143: chiave transponder per controllo accessi	

POSTAZIONI INTERNE:

NORA

GW19236 - Posto interno citofonico con cornetta a 2 fili	

Posti interni dotato di pulsanti per apertura porta e una funzione ausiliaria.
Installazione esclusivamente a parete. Per il fissaggio utilizzare scatole da incasso tonde ø60mm (es: GW24232), quadrate (es:GW24231), rettangolari (es: GW24403) o direttamente a muro tramite tasselli.

CARATTERSTICHE E FUNZIONI	
Funzioni ausiliare (es: apertura cancello, accensione luce scale)	2
Intercom	8
Disabilita suoneria	Sì con segnalazione da led rosso acceso
Mute in conversazione	No
Melodie	Differenti a seconda della chiamata se da posto esterno, da pianerottolo o da allarme
Segreteria videocitofonica	No
Numero max per appartamento	8
Integrazione con KNX	Non supportata
COMPATIBILITÀ	
Sistema a 2-fili	Si, esclusivamente per collegamento in montante
DATI TECNICI	
Dimensioni BxHxP (mm)	Versione citofonica con cornetta 102x190x39
Temperatura di funzionamento	+5°C a +40°C
Display	Non presente
Alimentazione	Esclusivamente dal bus
Assorbimenti dalla montante	Sistema 2 fili per versione citofonica: ▪ <0,5mA in stand by ▪ 30mA massima
Ingressi	Uno per l'eventuale chiamata da pianerottolo Uno per una segnalazione di allarme (esempio tirante bagno)
Uscite	Nessuna
Grado IP	30
ACCESSORI	
Nessuno	

VELIA

GW19211WH – Posto interno videocitofonico vivavoce a 2 fili **GW19211BK** - Posto interno videocitofonico vivavoce a 2 fili **GW19216WH** – Posto interno citofonico vivavoce a 2 fili **GW19216BK** - Posto interno citofonico vivavoce a 2 fili	

Posti interni dotati di pulsanti con retroilluminazione a led blu per attivazione/disattivazione comunicazione.
Installazione esclusivamente a parete. Per il fissaggio utilizzare scatole da incasso tonde ø60mm (es: GW24232), quadrate (es:GW24231), rettangolari (es: GW24403) o direttamente a muro tramite tasselli.

CARATTERSTICHE E FUNZIONI	
Funzioni ausiliare (es: apertura cancello, accensione luce scale)	Sì due
Intercom	Fino a 2 chiamate per la versione citofonica Fino a 8 chiamate per la versione audio/video
Disabilita suoneria	Sì con retroilluminazione a led rosso per la segnalazione di suoneria disabilitata
Mute in conversazione	Solo per interno videocitofonico
Melodie	Differenti a seconda della chiamata se da posto esterno, da pianerottolo o da allarme
Segreteria videocitofonica	No
Numero max per appartamento	8, in base al tipo di impianto ci saranno n Master (monitor acceso in chiamata) e n Slave (monitor spento in chiamata)
Integrazione con KNX	Non supportata
COMPATIBILITÀ	
Sistema a 2-fili	Si, esclusivamente per collegamento in montante
DATI TECNICI	
Dimensioni BxHxP (mm)	Versione citofonica vivavoce 110x170x31 Versione audio/video vivavoce 145x170x31
Temperatura di funzionamento	0°C a +35°C
Display	LCD a colori da 3,5''
Alimentazione	Esclusivamente dal bus
Assorbimenti dalla montante	Sistema 2 fili per versione citofonica: ▪ <1mA in stand by ▪ 80mA massima Sistema 2 fili per versione audio/video: ▪ <1mA in stand by ▪ 200mA massima
Ingressi	Uno per l'eventuale chiamata da pianerottolo Uno per una segnalazione di allarme (esempio tirante bagno)
Uscite	Nessuna
Grado IP	20
ACCESSORI	
Nessuno	

SENA

GW19221WH – Posto interno videocitofonico vivavoce a 2 fili **GW19221BK** - Posto interno videocitofonico vivavoce a 2 fili	
Posti interni dotati di pulsanti touch con retroilluminazione a led blu per attivazione/disattivazione comunicazione Installazione a parete con supporto GW19223WH/BK o ad incasso con scatola GW19224.	
CARATTERSTICHE E FUNZIONI	
Funzioni ausiliare (es: apertura cancello, accensione luce scale)	9 di cui 2 con comandi diretti soft-touch e 7 con comandi da menu OSD.
Intercom	Fino a 8 chiamate
Disabilita suoneria	Sì con retroilluminazione a led rosso per la segnalazione di suoneria disabilitata
Mute in conversazione	Sì
Melodie	Differenti a seconda della chiamata se da posto esterno, da pianerottolo o da allarme
Segreteria videocitofonica	No
Numero max per appartamento	8, in base al tipo di impianto ci saranno n Master (monitor acceso in chiamata) e n Slave (monitor spento in chiamata)
Integrazione con KNX	Non supportata
COMPATIBILITÀ	
Sistema a 2-fili	Si, esclusivamente per collegamento in montante
DATI TECNICI	
Dimensioni BxHxP (mm)	Versione audio/video vivavoce 158x138x31
Temperatura di funzionamento	0°C a +35°C
Display	LCD a colori da 3,5''
Alimentazione	Dal bus o esterna
Assorbimenti dalla montante	Sistema 2 fili: ▪ <1mA in stand by ▪ 250mA massima
Ingressi	Uno per l'eventuale chiamata da pianerottolo Uno per una segnalazione di allarme (esempio tirante bagno)
Uscite	Nessuna
Grado IP	20
ACCESSORI	
GW19224: scatola da incasso	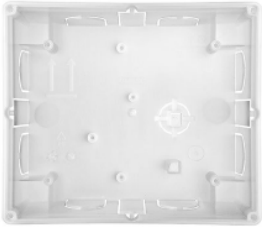
GW19223WH: supporti da parete di colore bianco **GW19223BK**: supporti da parete di colore nero	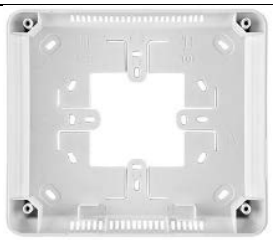 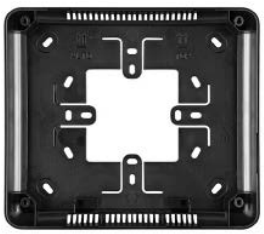

NAXOS

GW19201WH - PI videocitofonico a 2 fili **GW19201BK** - PI videocitofonico a 2 fili **GW19202WH** - Centralino di portineria a 2 fili **GW19202BK** - Centralino di portineria a 2 fili **GW10962WH** - PI videocitofonico a 2 fili combinato KNX **GW12962BK** - PI videocitofonico a 2 fili combinato KNX	
Posti interni dotati di display LCD touch screen a colori da 4,3'', audio vivavoce e cornetta integrati. Installazione esclusivamente a parete. Per il fissaggio utilizzare scatole da incasso tonde ø60mm (es: GW24232), quadrate (es:GW24231), rettangolari (es: GW24403) o direttamente a muro tramite tasselli. Per l'utilizzo da tavolo impiegare l'accessorio GW19203WH o GW19203BK (già incluso nel centralino di portineria).	
CARATTERSTICHE E FUNZIONI	
Funzioni ausiliare (es: apertura cancello, accensione luce scale)	2
Intercom	Fino a 10 chiamate
Disabilita suoneria	Sì
Mute in conversazione	Sì
Melodie	9 melodie polifoniche
Segreteria videocitofonica	Sì, fino a 10 videomessaggi
Numero max per appartamento	8, tutti Master dato che solo sempre alimentati esternamente e non dal bus a 2 fili
Funzioni di portineria	Solo per versione GW19202, fondamentalmente consente di ricevere ed inoltrare chiamate dirette agli utenti del proprio blocco.
Integrazione con KNX	Solo per le versioni Naxos Combi GW10962, sia con funzioni specifiche videocitofonia/KNX che esclusivamente KNX. In particolare i seguenti eventi videocitofonici possono generare comandi KNX: chiamata da PE, chiamata persa da PE, chiamata intercom, chiamata intercom persa, comando auto inserimento da pannello, comando apriporta da pannello, comandi ausiliari 1 e 2, chiamata intercom da pannello, risposta da pannello ad una chiamata, chiamata da portiere. I seguenti eventi generati in KNX possono invece attivare funzioni videocitofoniche, quali: attivazione auto inserimento, abilita/disabilita segreteria videocitofonica, abilita/disabilita privacy, attiva suoneria chiamata pianerottolo, comandi ausiliari 1 e 2, comando apriporta. Le funzioni solo KNX includono: comandi ON/OFF, tapparelle, dimmer, comandi di termoregolazione, funzione cronotermostato (in abbinamento ad un sensore di temperatura KNX), scenari, timer, logiche, controllo carichi e gestione del sistema antintrusione Gewiss.
COMPATIBILITÀ	
Sistema a 2-fili	Si, esclusivamente per collegamento al bus 2 fili
DATI TECNICI	
Dimensioni BxHxP (mm)	Versione audio/video vivavoce 203x108x31
Temperatura di funzionamento	0°C a +35°C
Display	LCD touch screen a colori da 4,3''
Alimentazione	Esterna tramite GW19305
Assorbimenti	Non assorbe dalla montante perché sempre alimentato esternamente
Ingressi	Uno per l'eventuale chiamata da pianerottolo Uno per una segnalazione di allarme (esempio tirante bagno)
Uscite	Nessuna
Grado IP	20
ACCESSORI PER NAXOS GW19201	
GW19203WH: supporto da tavolo colore bianco **GW19203BK**: supporto da tavolo colore nero	

MASTER ICE

GW12015CB - Pannello KNX da 15'' con funzioni videocitofoniche vivavoce **GW12015CN** - Pannello KNX da 15'' con funzioni videocitofoniche vivavoce **GW12010CB** - Pannello KNX da 10'' con funzioni videocitofoniche vivavoce **GW12010CN** - Pannello KNX da 10'' con funzioni videocitofoniche vivavoce	

Pannello di controllo touch screen TFT a colori, in formato 4:3, realizza la supervisione KNX e include le funzioni di posto interno videocitofonico City Vision in un impianto IP/LAN, con la presenza del server VoIP GW19357.
Disponibile sia nella versione 10'' che 15'' con placca in vetro bianca o nera.
GW12010CB/CN: da utilizzare in abbinamento alla scatola da incasso GW24101 o GW24101PM (non inclusa).
GW12015CB/CN: da utilizzare in abbinamento alla scatola da incasso GW24102 o GW24102PM (non inclusa).

CARATTERSTICHE E FUNZIONI	
Funzioni standard	Apertura porta/cancello (solo a chiamata attiva) Visualizzazione immagini da posto esterno (solo a chiamata attiva)
Funzioni ausiliare (es: apertura cancello, accensione luce scale)	Non supportate (Luci scale attivabili tramite impianto domotico)
Intercom	Non supportata
Disabilita suoneria	Non supportata
Mute in conversazione	Non supportata
Numero max per appartamento	8 (ogni 3 Master ICE con funzione da posto interno City Vision è necessario un server VoIP GW19357)
Integrazione con KNX	Per tutte funzioni del pannello, si rimanda alla documentazione specifica.
COMPATIBILITÀ	
Sistema a 2-fili	Non supportato
Sistema IP/LAN	Supportato con l'utilizzo del server VoIP GW19357
DATI TECNICI	
Dimensioni BxHxP (mm)	Versione da 10'' audio/video vivavoce 320x250 Versione da 15'' audio/video vivavoce 430x320
Temperatura di funzionamento	0°C a +40°C
Display	TFT touch screen a colori da 4,3''
Alimentazione	Esterna tramite GW90802 (non incluso)
RAM	4GB
HDD stato solido	32GB
Sistema operativo	Microsoft ® Windows 8 ® Pro Embedded
Assorbimenti dalla montante	Non assorbe dalla montante 2 fili perché è connesso alla LAN dell'impianto videocitofonico City Vision
Ingressi	Nessuno
Uscite	Nessuna
Grado IP	20
ACCESSORI	
Alimentatore esterno	GW90802 (non incluso)
Scatola da incasso per pareti in muratura	GW24101 per Master ICE da 10'' GW24102 per Master ICE da 15''
Scatola da incasso per pareti in cartongesso	GW24101PM per Master ICE da 10'' GW24102PM per Master ICE da 15''

DISPOSITIVI DI SISTEMA: da collegare in montante sui rami bus a 2 fili

GW19306: distributore di segnale a 2 fili

GW19306 - Distributore video	
Dispositivo utilizzato in montante per distribuire i segnali nei vari appartamenti e al max è possibile metterne 10 in cascata per non perdere più di 26db, dopodiché è necessario amplificare il segnale con un GW19311; in una tratta montante a due fili è possibile amplificare il segnale solo 2 volte e quindi in una tratta al max posso avere: n° 10 pezzi di GW19306 + n° 1 pezzo di GW19311 + n° 10 pezzi di GW19306 + n° 1 pezzo di GW19311 + n° 10 pezzi di GW19306. In totale n° 30 pezzi di GW19306 e n° 2 pezzi di GW19311	
COMPATIBILITÀ	
Sistema a 2-fili	Sì
Sistema est. IP	Non supportato
Sistema est. IP/LAN	Non supportato
DATI TECNICI	
Dimensioni n° moduli DIN	1
Temperatura di funzionamento	0°C a +35°C
Alimentazione	Dal bus a 2 fili (assorbimento 20 mA max)
Ingresso montante a 2 fili	Sì
Uscita montante a 2 fili	-0.6db
Uscite per posti interni	4 a -20db
Grado IP	30

GW19311: amplificatore di segnale a 2 fili

GW19311 - Amplificatore video	
Dispositivo utilizzato in montante per amplificare il segnale, tipicamente viene posto dopo 10 distributori GW19306; in una tratta montante a due fili è possibile amplificare il segnale solo 2 volte e quindi in una tratta al max posso avere: n° 10 pezzi di GW19306 + n° 1 pezzo di GW19311 + n° 10 pezzi di GW19306 + n° 1 pezzo di GW19311 + n° 10 pezzi di GW19306. In totale n° 30 pezzi di GW19306 e n° 2 pezzi di GW19311	
COMPATIBILITÀ	
Sistema a 2-fili	Sì
Sistema est. IP	Non supportato
Sistema est. IP/LAN	Non supportato
DATI TECNICI	
Dimensioni n° moduli DIN	1
Temperatura di funzionamento	0°C a +35°C
Alimentazione	Dal bus a 2 fili (assorbimento 20 mA max)
Ingresso montante a 2 fili	Sì
Uscita montante a 2 fili	Con guadagno configurabile da 6 db se posto dopo 10 GW19306 oppure a 20db se installato su una uscita a -20db del GW19306
Uscite per posti interni	Nessuna
Grado IP	30

GW19307: distributore di segnale amplificato a 2 fili

GW19307 - Amplificatore video	
Dispositivo utilizzato per derivare una montante a due fili in 2 o più montanti distinte per servire 2 o più blocchi residenziali.	
COMPATIBILITÀ	
Sistema a 2-fili	Sì
Sistema est. IP	Non supportato
Sistema est. IP/LAN	Non supportato
DATI TECNICI	
Dimensioni n° moduli DIN	6
Temperatura di funzionamento	0°C a +35°C
Alimentazione	14-18Vdc, 60mA
Ingresso montante a 2 fili	Sì
Uscita montante a 2 fili	1 a -0,6db
Uscite per blocchi a 2 fili	4 a 0db
Grado IP	30

GW19304: ripetitore di segnale amplificato a 2 fili (max 2 sulla tratta bus)

GW19304 - Alimentatore/ripetitore di segnale	
Dispositivo di amplificazione del segnale audio e video, consente di estendere la lunghezza dei montanti. Protetto contro sovraccarichi e cortocircuiti; permette di estendere il montante videocitofonico in termini di distanze e quantità di posti interni; al massimo è possibile installarne due per tratta a 2 fili.	
CARATTERSTICHE E FUNZIONI	
Numero appartamenti	Estende a 108 il limite dei 64 appartamenti gestiti da GW19301 e GW19351
Distanze con posti interni alimentati esternamente	Consente tramite 2 dispositivi di raggiungere in montante distanze fino a 650mt con sistema 2 fili e 750mt con sistema estensione IP. I 650 mt vanno calcolati dalla postazione esterna all'ultimo posto interno. I 750 mt vanno calcolati dall'alimentatore del sistema estensione IP all'ultimo posto interno.
Distanze con posti interni alimentati dal bus	Consente tramite 2 dispositivi di raggiungere in montante distanze fino a 350mt con sistema 2 fili e 300mt con sistema estensione IP. I 350 mt vanno calcolati dalla postazione esterna all'ultimo posto interno. I 300 mt vanno calcolati dall'alimentatore del sistema estensione IP all'ultimo posto interno.
COMPATIBILITÀ	
Sistema a 2-fili	Si
Sistema est. IP	Non supportato
Sistema est. IP/LAN	Non supportato
DATI TECNICI	
Dimensioni n° moduli DIN	8
Temperatura di funzionamento	0°C a +35°C
Alimentazione	230Vac 50÷60 Hz
Erogazione in montante 2 fili	20Vdc - 0,8A
Grado IP	30

DISPOSITIVI PER FUNZIONI ACCESSORIE: da collegare sui rami bus a 2 fili

GW19308: modulo intercom

GW19308 - Modulo intercom	
Dispositivo che consente di realizzare la funzione intercom tra i posti interni collegati a valle di esso.	
CARATTERSTICHE E FUNZIONI	
Max posti interni in comunicazione intercom contemporaneamente	2
Max posti interni in chiamata contemporanea per appartamento	8, questo modulo fornisce alimentazione
Avviso di chiamata durante intercom	Sì
COMPATIBILITÀ	
Sistema a 2-fili	Si
Sistema est. IP	Non supportato
Sistema est. IP/LAN	Non supportato
DATI TECNICI	
Dimensioni n° moduli DIN	6
Temperatura di funzionamento	0°C a +35°C
Alimentazione	230Vac 50÷60 Hz
Erogazione in montante 2 fili	20Vdc - 0,8A
Inngressi	Uno per l'eventuale pulsante chiamata pianerottolo
Grado IP	30

DISPOSITIVI PER FUNZIONI ACCESSORIE: da collegare sulle dorsale a 2 fili

GW19309: selettore ciclico TVCC da collegare al GW19301

GW19309 - Selettore ciclico TVCC	

Dispositivo per il collegamento nel sistema di videocamere supplementari di tipo PAL/NTSC.
Dotato di 4 ingressi per il segnale video proveniente da telecamere B/N o a colori (standard PAL/NTSC), ciascuna delle quali deve essere alimentata in modo autonomo.
Permette di visualizzare in modo ciclico, sui posti interni videocitofonici, le immagini provenienti dalle telecamere e in base al tipo di programmazione renderle visibili a tutti gli appartamenti oppure solo ad alcuni; in alternativa può essere utilizzato come inseritore di una telecamera esterna abbinata ad un posto esterno solo audio.
Il dispositivo è da collegare esclusivamente in dorsale a 4 fili e quindi all'alimentatore per sistema 2 fili GW19301. Attenzione: non può essere collegato all'alimentatore GW19351.

COMPATIBILITÀ	
Sistema a 2-fili	Sì
Sistema est. IP	Non supportato
Sistema est. IP/LAN	Non supportato
DATI TECNICI	
Dimensioni n° moduli DIN	1
Temperatura di funzionamento	0°C a +35°C
Alimentazione	12-18Vdc, 30mA in stand-by e 100mA max
Ingressi per telecamere PAL/NTSC	4 (Le telecamere vanno alimentate separatamente)
Ingresso per l'abilitazione telecamera in alternativa a quella montata su posto esterno	Sì
Grado IP	30

GW19310: unità a relè remoto per servizi ausiliari

GW19310 - Attuatore ausiliario per impianti 2 fili	

Dispositivo che consente di aggiungere all'impianto dei contatti per comandare carichi ausiliari (luci, cancelli, etc.) direttamente dalle postazioni interne.
Dotato di 2 relè con contatti NA/NC e potenziometro per la regolazione del tempo di attivazione (1-16 sec).
Permette di attivare fino a 2 carichi associabili ai comandi apriporta o ausiliari dei posti interni (es. apertura cancello, accensione luce scale, etc); da utilizzare in sistemi a 2 fili.

COMPATIBILITÀ	
Sistema a 2-fili	Sì
Sistema est. IP	Non supportato
Sistema est. IP/LAN	Non supportato
DATI TECNICI	
Dimensioni n° moduli DIN	4
Temperatura di funzionamento	0°C a +35°C
Alimentazione	14-18Vdc / 12-14Vac, 50mA max
Ingresso montante a 2 fili	Sì
Uscite a relè	2 a 250Vac con 2A (AC1) e 1A (AC15)
Grado IP	30

DISPOSITIVI PER FUNZIONI ACCESSORIE da collegare sulle dorsale estens. IP

GW19359: selettore ciclico TVCC da collegare al GW19351

GW19359 - Selettore ciclico TVCC	

Dispositivo per il collegamento nel sistema di videocamere supplementari di tipo PAL/NTSC.
Dotato di 4 ingressi per il segnale video proveniente da telecamere B/N o a colori (standard PAL/NTSC), ciascuna delle quali deve essere alimentata in modo autonomo.
Permette di visualizzare in modo ciclico, sui posti interni videocitofonici, le immagini provenienti dalle telecamere e in base al tipo di programmazione renderle visibili a tutti gli appartamenti oppure solo ad alcuni; in alternativa può essere utilizzato come inseritore di una telecamera esterna abbinata ad un posto esterno solo audio.
Il dispositivo è da collegare esclusivamente in dorsale estensione IP e quindi all'alimentatore GW19351. Attenzione: non può essere collegato all'alimentatore GW19301.

COMPATIBILITÀ	
Sistema a 2-fili	Non supportato
Sistema est. IP	Sì
Sistema est. IP/LAN	Non supportato
DATI TECNICI	
Dimensioni n° moduli DIN	1
Temperatura di funzionamento	0°C a +35°C
Alimentazione	12-18Vdc, 45mA in stand-by e 90mA max
Ingressi per telecamere PAL/NTSC	4 (Le telecamere vanno alimentate separatamente)
Ingresso per l'abilitazione telecamera in alternativa a quella montata su posto esterno	Sì
Grado IP	30

GW19360: unità a relè per servizi ausiliari

GW19360 - Attuatore ausiliario per impianti estensione IP	

Dispositivo che consente di aggiungere all'impianto dei contatti per comandare carichi ausiliari (luci, cancelli, etc.) direttamente dalle postazioni interne.
Dotato di 3 relè con contatti NA/NC configurabili via software in funzionamento passo-passo o impulsivo (1sec-1h).
Permette di attivare fino a 3 carichi associabili ai comandi apriporta o ausiliari dei posti interni (es. apertura cancello, accensione luce scale, etc); da utilizzare in sistemi estensione IP e al max è possibile collegare 4 attuatori ogni GW19351.

COMPATIBILITÀ	
Sistema a 2-fili	Non supportato
Sistema est. IP	Sì
Sistema est. IP/LAN	Non supportato
DATI TECNICI	
Dimensioni n° moduli DIN	4
Temperatura di funzionamento	0°C a +50°C
Alimentazione	11-18Vdc, 200mA max
Uscite a relè	3 a 250Vac con 10A (AC1) e 2A (AC15)
Grado IP	30

DISPOSITIVI PER ESTENDERE IL SISTEMA SU IP/LAN:

GW19356: Interfaccia di rete LAN

GW19356 - Interfaccia di rete LAN	

Dispositivo che consente di estendere l'impianto videocitofonico a 2-fili su rete LAN.
Dotata di 2 porte ethernet 10/100 Mb, di 1 connettore per il collegamento all'alimentatore GW19351 e di ingresso per gestire max 1 posto esterno. Permette di realizzare dorsali in LAN per estendere il sistema videocitofonico a complessi residenziali o per sfruttare i vantaggi della rete IP, per esempio per raggiungere distanze importanti.

CARATTERSTICHE E FUNZIONI	
Numero max di posti esterni	1
Distanza massima da ogni posto esterno	250 mt
Intercom integrato	No
Controllo accessi	Supportato
COMPATIBILITÀ	
Sistema a 2-fili	Non supportato
Sistema est. IP	Sì
Sistema est. IP/LAN	Sì
DATI TECNICI	
Dimensioni n° moduli DIN	8
Temperatura di funzionamento	0°C a +35°C
Alimentazione	14-18Vdc, max 390mA (se non viene connessa una postazione esterna, non è necessario alimentare il dispositivo perché prende alimentazione dal GW19351)
Grado IP	30

GW19357: Server VoIP per supportare Master ICE

GW19357 - Server VoIP	

Permette ai pannelli Master ICE di essere impiegati nel sistema City Vision come posti interni videocitofonici per mezzo del protocollo SIP. Da utilizzare in un impianto IP/LAN.

CARATTERSTICHE E FUNZIONI	
Numero max di posti interni	3 Master ICE ogni server VoIP
Distanza massima della tratta LAN	100 mt
COMPATIBILITÀ	
Sistema a 2-fili	Non supportato
Sistema est. IP	Non supportato
Sistema est. IP/LAN	Sì
DATI TECNICI	
Dimensioni n° moduli DIN	6
Numero di connettori LAN RJ45	1
Temperatura di funzionamento	0°C a +35°C
Alimentazione	230Vac
Assorbimento	600mA
Grado IP	30

CAVI:

- ***GW19391***: 100mt di doppino da 1mmq twistato
- ***GW19392***: 500mt di doppino da 1mmq twistato
- ***GW19393***: 100mt di doppino twistato da 0,28mmq e 2 conduttori da 1mmq
- ***GW19394***: 500mt di doppino twistato da 0,28mmq e 2 conduttori da 1mmq
- ***GW19395***: 100mt di tre doppini twistati da 0,28mmq e 2 conduttori di sezione 1,5mmq
- ***GW19396***: 500mt di tre doppini twistati da 0,28mmq e 2 conduttori di sezione 1,5mmq

SOFTWARE:

- ***GW19373***: chiave USB contenente software di programmazione per sistemi Windows 8
- ***SOFTWARE DI PREVENTIVAZIONE***: liberamente scaricabile dal sito Gewiss

ASSORBIMENTI

Questo capitolo riepiloga gli assorbimenti dei dispositivi sia in dorsale che in montante.

Corrente erogata da alimentatori City Vision

La seguente tabella mostra la corrente erogata dai differenti alimentatori a catalogo.

Corrente erogata		
Articolo	**Corrente nominale**	**Corrente di picco**
GW19301 - Alimentatore 2 fili	0,6A - in dorsale 0,2A - in montante	1,1A - in dorsale per 15'' 0,8A - in montante per 1'
GW19351 - Alimentatore estensione IP	0,6A - in dorsale 0,2A - in montante	1,1A - in dorsale per 15'' 0,8A - in montante per 1'
GW19302 - Alimentatore supplementare	0,5A	1A - per 1'
GW19303 - Alimentatore supplementare	1,7A	
GW19304 - Alimentatore rigeneratore di segnale	0,8A - in montante	
GW19305 - Alimentatore per Naxos	0,35A	0,5A
GW19308 - Modulo alimentatore Intercom	0,8A - in montante	

Corrente assorbita in montante 2 fili

La seguente tabella mostra la corrente assorbita dai differenti dispositivi a catalogo.

Corrente assorbita			
Articolo	**Stand-by**	**In chiamata come Master**	**In chiamata come Slave**
GW19221 - Sena	1mA	250mA	30mA
GW19211 - Velia video	1mA	200mA	30mA
GW19216 - Velia audio	1mA	80mA	30mA
GW19306 - Distributore video		0mA	
GW19311 - Amplificatore video		20mA	

I posti interni Naxos avendo sempre una alimentazione esterna non assorbono dalla montante a 2 fili.

Corrente assorbita in dorsale per i dispositivi degli impianti a 2 fili

La seguente tabella mostra la corrente assorbita dai differenti dispositivi a catalogo.

Corrente assorbita			
Articolo 2 fili	**Stand-by**	**In chiamata**	**In cmd elettroserratura**
GW19016 - Karalis audio	130mA	130mA	630mA
GW19011 - Karalis video	130mA	320mA	820mA
GW19309 - Selettore telecamere	30mA	30mA	150mA (in scansione video)
GW19001 - Aesis video	100mA	250 mA	750mA
GW19006 - Aesis audio	75mA	120mA	620mA
GW19091 - Pulsantiera aggiuntiva per Karalis	35mA		
GW19137 - Tastiera DNA	25mA (attenzione se ci sono più PE connesse all'alimentatore, va considerato come 500mA di elettroserratura + i suoi 25mA)		
GW19141 - Modulo RFID	10mA (attenzione se ci sono più PE connesse all'alimentatore, va considerato come 500mA di elettroserratura + i suoi 10mA)		
GW19307 - Distributore video amplificato	60mA		
GW19310 - Attuatore remoto a 2 relè	50mA		

Corrente assorbita in dorsale per i dispositivi degli impianti estensione IP

La seguente tabella mostra la corrente assorbita dai differenti dispositivi a catalogo.

Corrente assorbita			
Articolo estensione IP	**Stand-by**	**In chiamata**	**In cmd elettroserratura**
GW19056 - Karalis audio	100mA	100mA	600mA
GW19051 - Karalis video	100mA	200mA	700mA
GW19061 - Antas	150mA	220mA	720mA
GW19359 - Selettore telecamere	45mA	45mA	90mA (in scansione video)
GW19091 - Pulsantiera aggiuntiva per Karalis	35mA		
GW19137 - Tastiera DNA	25mA (attenzione se ci sono più PE connesse all'alimentatore, va considerato come 500mA di elettroserratura + i suoi 25mA)		
GW19141 - Modulo RFID	10mA (attenzione se ci sono più PE connesse all'alimentatore, va considerato come 500mA di elettroserratura + i suoi 10mA)		
GW19316 - Attuatore remoto a 3 relè	200mA		
GW19356 - Interfaccia LAN	300mA a 18Vdc 390mA a 14Vdc		
GW19307 - Distributore video amplificato	60mA		

ESEMPI

Di seguito degli esempi, 3 dei quali vogliono proporre degli impianti realizzabili con i kit a disposizione.

Impianto tipo standard: monofamiliare con posto esterno AESIS - Kit GW19401WH/BK

Il Kit GW19401WH/BK è composto da:

- 1 posto interno VELIA GW19211WH/BK
- 1 posto esterno video AESIS GW19001
- 1 pulsante doppia altezza GW19132
- 1 alimentatore GW19302

L'alimentatore GW19302 non è in grado di generare la linea bus (segnale audio-video), che comunque può essere emessa dalla postazione esterna, in questo caso dalla AESIS che fornisce inoltre la funzione intercom di tipo generale.

In questo caso non si ha una vera dorsale, in quanto il GW19302 alimenta la postazione esterna tramite due fili, ma è la postazione esterna a creare la montante bus a 2 fili.

Questa tipologia di impianto viene programmato esclusivamente manualmente e non con il PC.

<u>Schema di collegamento:</u>

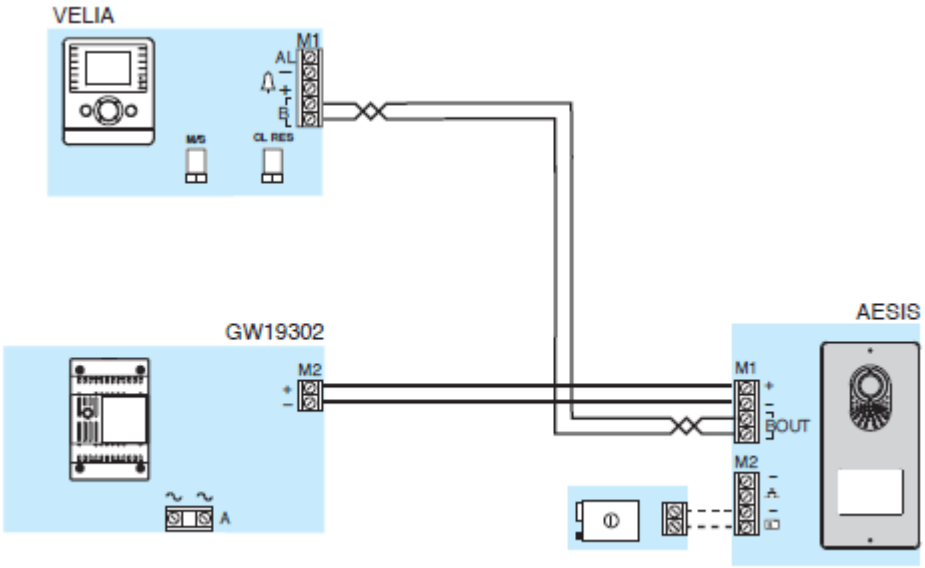

Espandibilità e limiti:

È possibile riassumere i seguenti limiti per una abitazione che può essere estesa fino ad una quadrifamiliare con l'aggiunta di posti interni e pulsanti:

- Distanza 60mt max tra PE ed alimentatore GW19302 (con filo 2x2,5mmq)
- Distanza 100mt max tra PE ed ultimo ricevitore
- Distanza 500mt max di cavo steso tra posti esterni e posti interni VELIA
- Distanza 600mt max di cavo steso tra posti esterni e posti interni NAXOS e SENA (alimentati esternamente e non dal bus)
- Max n° appartamenti: 4 di cui
    - Se posti interni VELIA videocitofonici (alimentati dal bus):
        - Max 8 posti interni per appartamento (1 Master e 7 Slave)
        - Max 5 posti interni per appartamento (2 Master e 3 Slave)
    - Se posti interni SENA (alimentati dal bus):
        - Max 8 posti interni per appartamento (1 Master e 7 Slave)
        - Max 2 posti interni per appartamento (2 Master e 0 Slave)
- Max n° PE: 1

Impianto tipo standard: monofamiliare con posto esterno KARALIS - Kit GW19410WH/BK

Il Kit GW19410WH/BK è composto da:

- 1 posto interno NAXOS GW19201WH/BK
- 1 posto esterno video KARALIS GW19011ME
- 1 pulsante doppia altezza GW19132
- 1 tappo doppia altezza GW19135ME
- 1 placca frontale GW19116MB (colore nero)
- 1 alimentatore GW19303

L'alimentatore GW19303 non è in grado di generare la linea bus (segnale audio-video), che comunque può essere emessa dalla postazione esterna, in questo caso dalla KARALIS.

In questo caso non si ha una vera dorsale, in quanto il GW19303 alimenta la postazione esterna tramite due fili, ma è la postazione esterna a creare la montante bus a 2 fili.

KARALIS a differenza di AESIS, non è in grado di alimentare i posti interni dal bus a 2 fili e quindi è necessario in queste tipologie di impianto prevedere posti interni che siano alimentati esternamente (NAXOS e SENA).

Questa tipologia di impianto viene programmato esclusivamente manualmente e non con il PC.

Schema di collegamento:

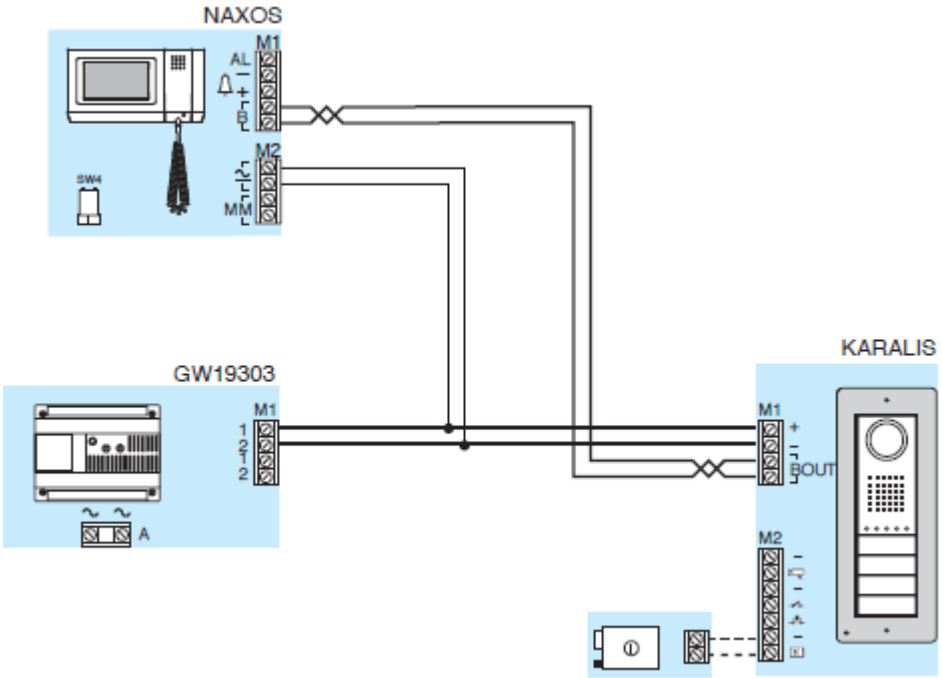

Espandibilità e limiti:

È possibile riassumere i seguenti limiti per una palazzina che può essere estesa fino a 108 appartamenti con l'aggiunta di posti interni ed alimentatori, pulsantiere aggiuntive, pulsanti, distributori video e ripetitori di segnale:

- Distanza 60mt max tra PE ed alimentatore GW19303 (con filo 2x2,5mmq)
- Distanza 100mt max tra PE ed ultimo ricevitore
- Distanza 600mt max di cavo steso tra posti esterni e posti interni NAXOS e SENA (alimentati esternamente e non dal bus)
- Max n° appartamenti: 8 di cui sono previsti solo posti interni NAXOS e SENA (alimentati esternamente e non dal bus)
- Max n° PE: 1

Impianto tipo standard: palazzina con alimentatore GW19301 e posto esterno da incasso KARALIS - Kit EVO GW19411/GW19412WH/BK

Per realizzare l'impianto di una palazzina con sistema a 2 fili è possibile usufruire di uno dei due kit GW19411 o GW19412; questi kit includono anche un posto interno e la differenza tra i due kit consiste proprio nella postazione interna: VELIA per il GW19411 e SENA per il GW19412.

Il resto dei Kit è composto da:

- 1 posto esterno video KARALIS GW19011ME
- 1 pulsante singolo GW19131
- 3 tappi singoli GW19134ME
- 1 placca frontale GW19116MB (colore nero)
- 1 scatola da incasso per KARALIS GW19111
- 1 cornice da incasso per KARALIS GW19112ME
- 1 alimentatore per sistema a 2 fili GW19301

L'alimentatore GW19301 è in grado di generare la linea bus, ovvero la montante a 2 fili e consente la connessione del posto esterno KARALIS tramite una dorsale a 4 fili.

Questa tipologia di impianto viene programmato sia manualmente che con il PC.

Esempio di collegamento con 8 appartamenti (1 posto interno per appartamento) :

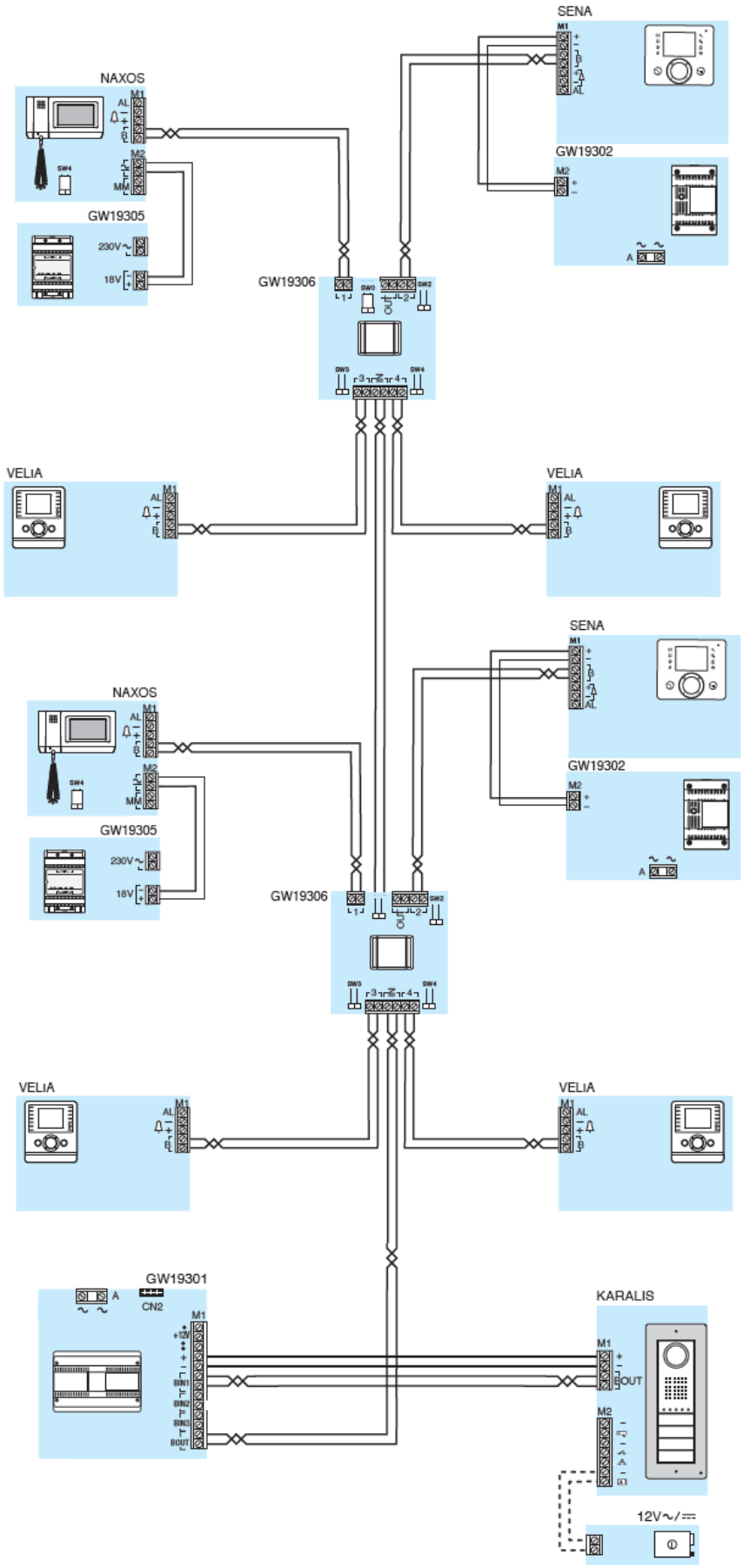

Espandibilità e limiti:

Per poter estendere al massimo la tratta montante a 2 fili generata dal GW19301, è necessario rigenerare il segnale tramite il GW19304, ed al massimo se ne possono inserire due; di conseguenza si vengono a creare tre tratte per un massimo di 108 appartamenti.

È possibile riassumere i seguenti limiti utilizzando la centralina GW19301 con due alimentatori ripetitori GW19304 e postazioni esterne KARALIS:

Prima tratta:

- Distanza 150mt max tra PE ed ultimo ricevitore della prima tratta (si intende l'ultimo posto interno prima di collegare il primo GW19304), di cui:
    - Distanza 100mt max tra ogni PE e GW19301
    - Distanza 100mt max tra GW19301 e ultimo ricevitore
- Distanza 500mt max di cavo steso tra posti esterni e posti interni VELIA
- Distanza 600mt max di cavo steso tra posti esterni e posti interni NAXOS e SENA (alimentati esternamente e non dal bus)
- Max n° 30 distributori di segnale sulla montante
- Max n° posti interni alimentati dal bus: 64 (il limite è dovuto all'assorbimento del bus: posti interni + distributori) di cui:
    - Se posti interni VELIA videocitofonici (alimentati dal bus):
        - Max 8 posti interni per appartamento:
            - 1 Master e 7 Slave
            - 2 Master e 6 Slave
            - 3 Master e 5 Slave
    - Se posti interni SENA (alimentati dal bus):
        - Max 8 posti interni per appartamento:
            - 2 Master e 6 Slave
            - 1 Master e 7 Slave
        - Max 3 posti interni per appartamento (3 Master e 0 Slave)
- Max n° PE: 3 di cui 1 principale (ovvero in comune a tutti)
- Intercom: sì, supportata da GW19301

Seconda e terza tratta:

- Distanza 650mt max tra PE ed ultimo ricevitore della terza tratta, di cui:
- Distanza 250mt max tra GW19304 e ultimo ricevitore della tratta
- Distanza 500mt max di cavo steso per ogni tratta con posti interni VELIA
- Distanza 1000mt max di cavo steso per ogni tratta con posti interni NAXOS e SENA (alimentati esternamente e non dal bus)
- Max n° 30 distributori di segnale per tratta.
- Max n° posti interni alimentati dal bus: fino a 108 di cui:
    - Se posti interni VELIA videocitofonici (alimentati dal bus):
        - Max 8 posti interni per appartamento:
            - 1 Master e 7 Slave

- 2 Master e 6 Slave
- 3 Master e 5 Slave

- Se posti interni SENA (alimentati dal bus):
  - Max 8 posti interni per appartamento:
    - 2 Master e 6 Slave
    - 1 Master e 7 Slave
  - Max 3 posti interni per appartamento (3 Master e 0 Slave)

Impianto tipo standard: palazzina con alimentatore GW19301, posto esterno citofonico KARALIS e selettore video per telecamera esterna

Questo esempio vuole realizzare un impianto videocitofonico in cui la telecamera non è quella del posto esterno, ma una qualsiasi telecamera PAL connessa al selettore video.

La telecamera PAL è connessa al selettore video, il quale è connesso al posto esterno citofonico con 5 fili, rispettivamente per: alimentazione, bus 2 fili e abilitazione telecamera.

Come negli esempi precedenti, l'alimentatore GW19301 è in grado di generare la linea bus, ovvero la montante a 2 fili e consente la connessione del posto esterno KARALIS tramite una dorsale a 4 fili.

Questa tipologia di impianto viene programmato sia manualmente che con il PC.

<u>Esempio di collegamento con i primi 4 appartamenti (1 posto interno per appartamento) :</u>

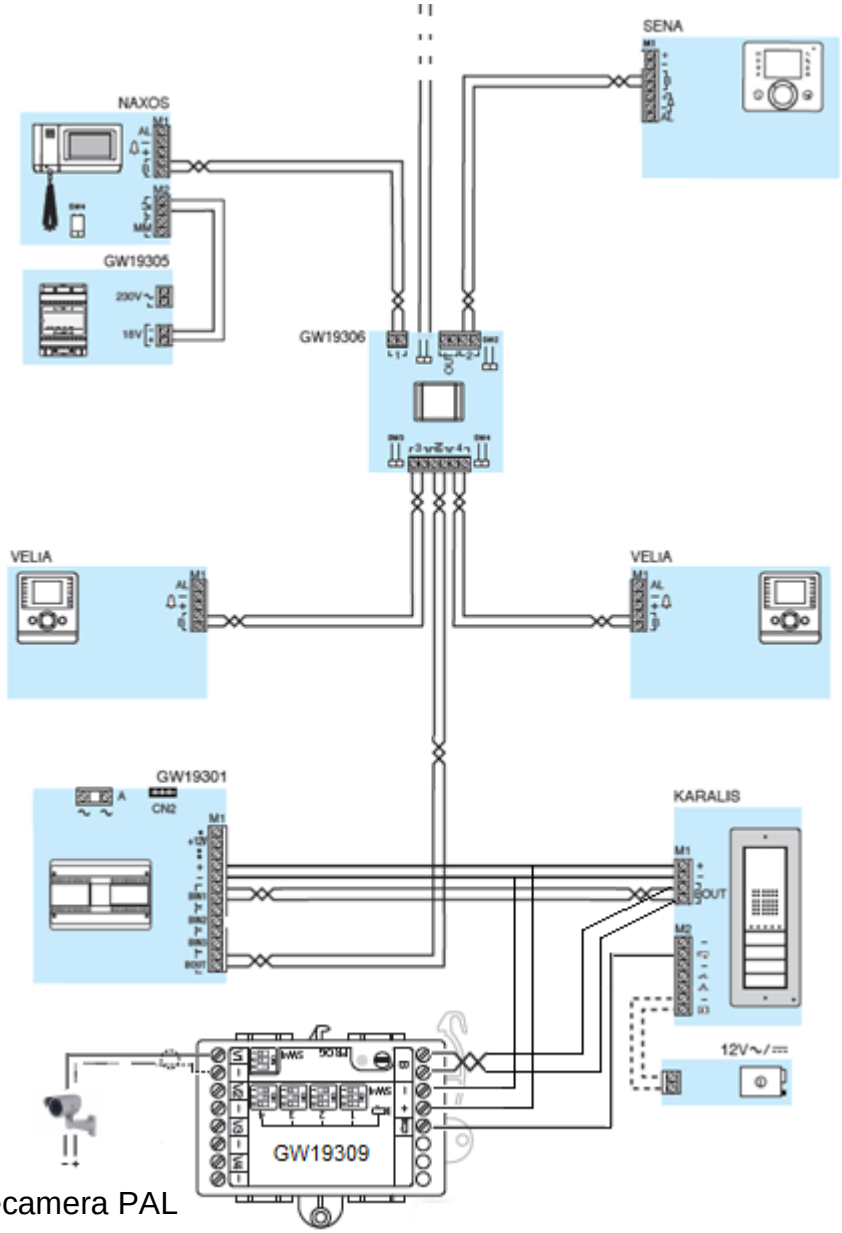

Telecamera PAL

Alimentata esternamente

Espandibilità e limiti:

Per poter estendere al massimo la tratta montante a 2 fili generata dal GW19301, è necessario rigenerare il segnale tramite il GW19304, ed al massimo se ne possono inserire due; di conseguenza si vengono a creare tre tratte per un massimo di 108 appartamenti, di cui i limiti sono riportati nell'esempio del paragrafo precedente.

Il selettore video GW19309 configurato in questo modo, non consente di collegare altre telecamere e quindi se si ha la necessità di avere altre telecamere per videocontrollo, è necessario collegarle ad altri selettori video (max 2 selettori e quindi 8 telecamere al max).

Impianto tipo residenziale multiblocco con posti esterni KARALIS e centralino di portineria

Nel sistema estensione IP, la dorsale è realizzata tramite un cavo a quattro coppie (alimentazione e segnali), mentre le montanti sempre con un cavo a due fili.

Col sistema estensione IP, la dorsale è realizzata con centraline GW19351.

Per poter estendere al massimo la tratta montante a 2 fili generata nei singoli blocchi con GW19301, è necessario rigenerare il segnale tramite il GW19304, ed al massimo se ne possono inserire due; di conseguenza si vengono a creare tre tratte per un massimo di 108 appartamenti, similarmente all'espandibilità e limiti esposti precedentemente.

Il centralino di portineria GW19202WH è da collegare come un normale posto interno NAXOS sulla montante due fili principale o della singola palazzina (blocco) come mostrato nell'esempio sottostante.

Di seguito un esempio di collegamento che intende mostrare la massima espandibilità del sistema estensione IP - multiblocco, nonostante in impianti medio-grandi sia in realtà poco applicabile, come indicato al paragrafo *Caratteristiche del sistema.*

Lo schema filare riporta solo 3 app. (1PI per appartamento) + PI NAXOS portiere:

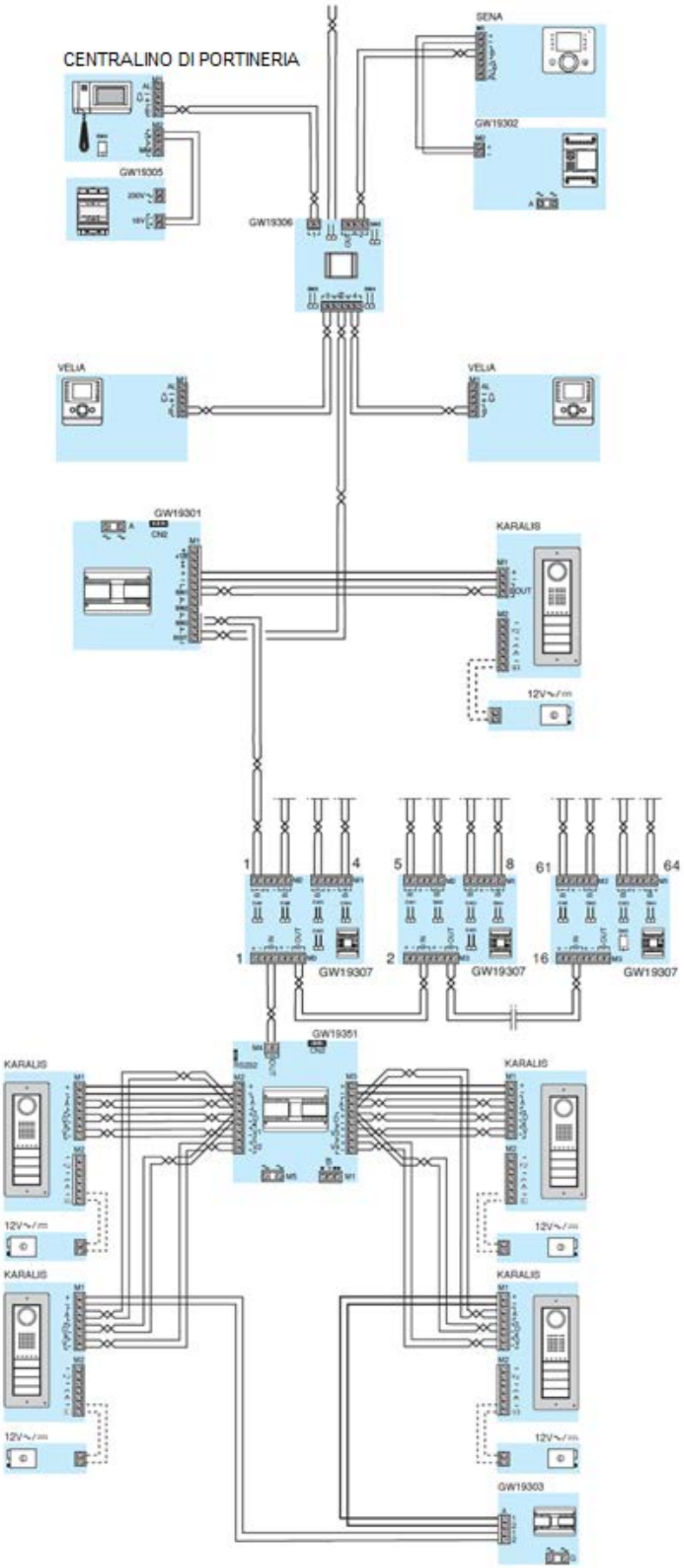

Espandibilità del sistema e limiti della dorsale estensione IP:

- Fino a 4 posti esterni principali (KARALIS consente un massimo di 108 chiamate)
- Fino a 128 posti esterni secondari
- Fino a 2 centralini di portineria per ogni palazzina (collegati sulla montante 2 fili del GW19301)
- Fino a 2 centralini di portineria principali (collegati sulla montante 2 fili del GW19351)
- Distanza 250mt tra ogni PE principale e alimentatore per sistema estensione IP GW19351
- Distanza 100mt tra GW19351 e ultimo posto interno (se i posti interni sono alimentati dal bus)
- Distanza 250mt tra GW19351 e ultimo posto interno (se i posti interni sono alimentati esternamente e non dal bus)

Impianto tipo residenziale multiblocco con estensione IP/LAN e posti esterni KARALIS e ANTAS

Nel sistema estensione IP/LAN, la dorsale è realizzata tramite una rete LAN, sfruttandone i relativi vantaggi.

Le interfacce di rete LAN GW19356 sono connesse oltre che alla LAN all'alimentatore del sistema estensione IP GW19351.

Come visto precedentemente, per poter estendere al massimo la tratta montante a 2 fili generata nei singoli blocchi con GW19351, è necessario rigenerare il segnale tramite il GW19304, ed al massimo se ne possono inserire due; di conseguenza si vengono a creare tre tratte per un massimo di 108 appartamenti, similarmente all'espandibilità e limiti esposti precedentemente.

Questa tipologia di impianto viene programmato esclusivamente con il PC.

Di seguito un esempio di impianto residenziale, la cui descrizione dei singoli blocchi è la seguente:

- **B**: postazione esterna principale con rubrica elettronica connessa direttamente all'interfaccia LAN GW19356
- **A**: singola palazzina con:
  - Connessione alla LAN tramite GW19356
  - Due posti esterni videocitofonici connessi al GW19351
  - Montante a 2 fili generata da GW19351
- **C**: singola palazzina con:
  - Connessione alla LAN tramite GW19356
  - Due posti esterni: uno citofonico e uno con rubrica elettronica connessi al GW19351
  - Montante a 2 fili generata da GW19351

<u>Schema di collegamento unifilare:</u>

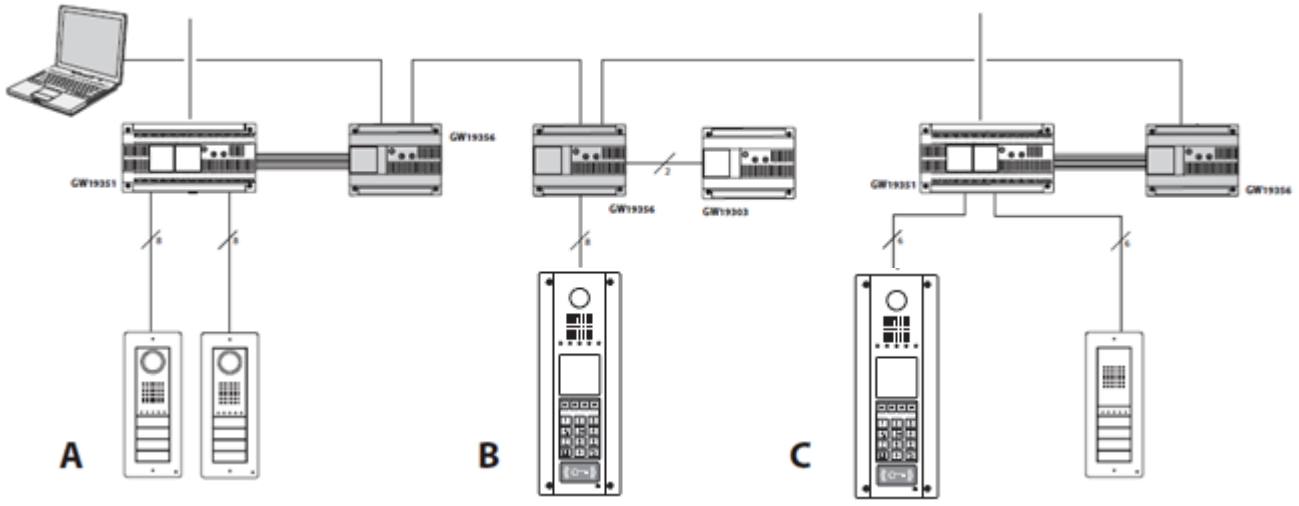

Schema di collegamento multi filare della dorsale estensione IP/LAN:

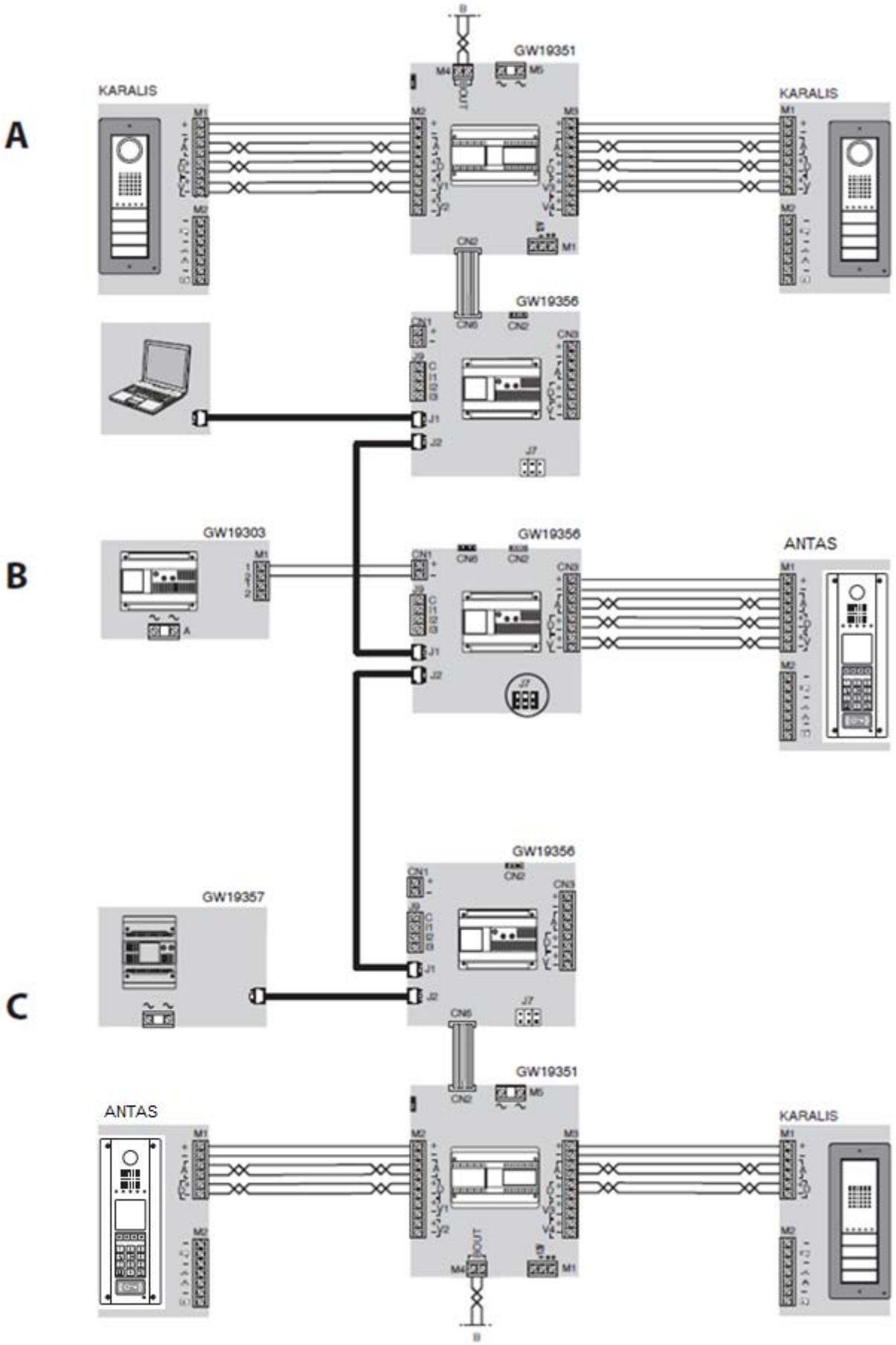

Impianto con estensione IP/LAN con posti interni MASTER ICE e NAXOS COMBI e integrazione domotica

La presenza del Master ICE come posto interno videocitofonico richiede una infrastruttura di rete IP/LAN (GW19351+GW19356) e l'utilizzo di un server (GW19357) per supportare le funzioni videocitofoniche di City Vision.

NOTA: il server (GW19357) può gestire al massimo 3 Master ICE. Pertanto, se in impianto sono presenti più di 3 Master ICE, sono necessari Server aggiuntivi.

Questa tipologia di impianto viene programmato esclusivamente con il PC.

Di seguito un esempio di due villette, una bifamiliare ed una monofamiliare, ognuna con una postazione esterna; inoltre le due villette hanno in comune un posto esterno principale.

La descrizione degli appartamenti è la seguente:

- **APP.1**: composto da un posto interno videocitofonico combinato KNX:
    - NAXOS COMBI connesso al montante 2 fili e al bus KNX
- **APP.2**: composto da due posti interni videocitofonici:
    - MASTER ICE connesso alla rete LAN e al bus KNX
    - SENA connesso al montante 2 fili
- **APP.3**: composto da due posti interni videocitofonici:
    - MASTER ICE connesso alla rete LAN e al bus KNX
    - SENA connesso al montante 2 fili

Schema di collegamento multi filare

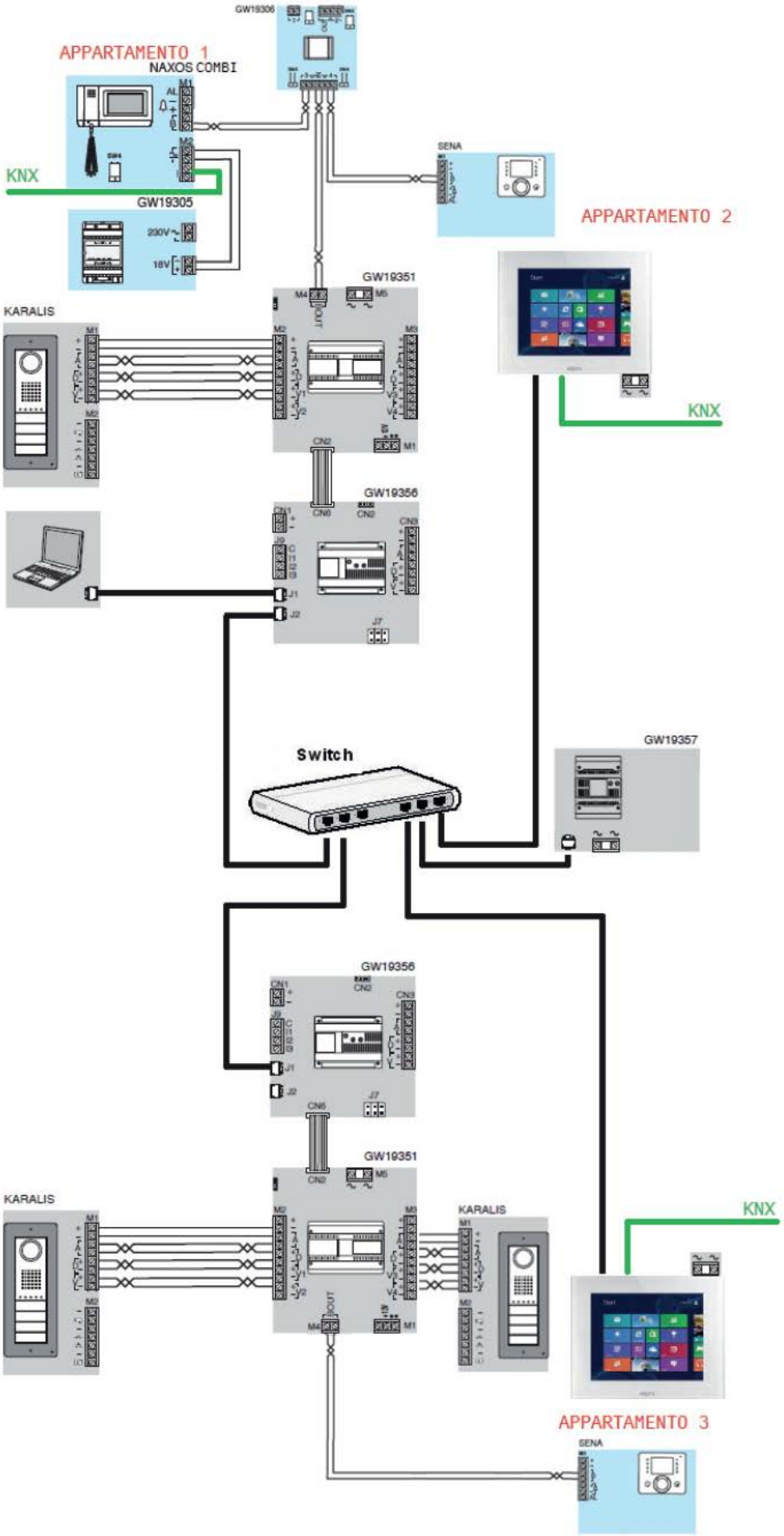

TABELLA DI SINTESI - CARATTERISTICHE E FUNZIONI

Nella seguente tabella sono sintetizzate le caratteristiche tecniche e le funzioni sia dei sistemi disponibili, che dei dispositivi principali (postazioni interne ed esterne).

Legenda note tabella:

*: sono supportati 3 MASTER ICE ogni server VoIP GW19357; il numero max di MASTER ICE per appartamento è sempre di 8 posti interni

***: i 10 pulsanti possono essere programmati per funzioni intercom o per comandi ausiliari

****: disponibile solo nella versione NAXOS Combi

Dettagli Tecnici		Sistemi			Postazioni interne						Post. esterne		
		2 fili	Estens. IP	Estens. IP / LAN	Nora	Velia cito	Velia	Sena	Naxos	Master ICE	Aesis	Karalis	Antas
Caratteristiche d'impianto	*N° di utenti*	108	2000	∞									
	N° di posti esterni principali/secondari	3	4p/128s	∞									
	Distanze posti esterni videocitofonici/alimentatori (m)	100	250	250									
	Distanza alimentatore/posti interni (m) [montante non rigenerata e posti interni alimentati dal bus]	100	100	-									
	Distanza alimentatore/posti interni (m) [montante rigenerata 2 volte e posti interni alimentati localmente]	600	750	750									
	Distanza posti esterni/ultimo posto interno (m)	150	-	-									
	N° di conduttori per collegamento montante	2	2	2									
	N° di conduttori per collegamento posti esterni	4	8	8									
	Centralino di portineria	•	•	NO su LAN									
	Funzionalità di controllo accessi	•	•	•									
	Integrazione con domotica KNX e KNX Easy	•	•	•									
	Integrazione con antintrusione Gewiss	•	•	•									
	Integrazione con TVCC	•	•	NO su LAN									
Funzioni di sistema	*Chiamata contemporanea*	•	•	•									
	Chiamata da pianerottolo collegato al posto interno	•	•	•									
	Allarme panico e emergenza	•	•	•									
	Intercom tra posti interni	•	•	•									
	Avviso di chiamata durante una conversazione	•	•	•									
	Trasferimento di chiamata	•	•	•									
Caratteristiche e Funzioni posti interni	*Disponibile anche in versione da incasso*				-	-	-	•	-	•			
	Supporto da tavolo/scrivania				-	-	-	-	•	-			
	Display LCD (misura in pollici - formato immagine)				-	-	3,5 – 4:3	3,5 – 4:3	4,3 – 16:9	10/15-4:3			
	Audio anche con cornetta (non solo Vivavoce)				•	-	-	-	•	-			
	Interfaccia touch-screen				-	-	-	-	•	•			
	Selezione ciclica telecamere				-	-	•	•	•	•			
	N° di comandi ausiliari				2	2	2	9	2	-			
	Melodie differenti				•	•	•	•	•	-			
	N° di intercomunicanti				8	2	8	8	10	-			
	Segreteria videocitofonica				-	-	-	-	•	•			
	Alimentazione da bus e/o esterna				bus	bus	bus	bus/ext	ext	ext			
	Integrazione con KNX e KXN Easy				-	-	-	-	****	• (con ETS)			
	Esclusione suoneria				•	•	•	•	•	-			
	Numero max di postazioni per appartamento				8	8	8	8	8	3*			
	Numero max di connessioni entra/esci				64	64	5	5	5	-			
Caratteristiche e Funzioni posti esterni	*Integrazione con sistema estensione IP*										-	•	•
	Grado di protezione IP54										•	•	•
	N° max di chiamate										4	108	2000
	Sporgenza min. fuori parete (versione da incasso)										2mm	2mm	2mm
	Sporgenza fuori parete (nella versione da parete)										30mm	25mm	42mm
	Connessione e comando elettroserratura										•	•	•
	Retroilluminazione tasti (led blu)										•	•	•
	Funzione controllo accessi										-	•	•
	Funzione intercom generale già inclusa										•	-	-

FAQ

Domande frequenti divise per categorie.

GENERICHE

- *Quanti posti interni supporta un appartamento?*
  - Max 8
- *Quanti posti interni videocitofonici è possibile collegare in entra/esci?*
  - Max 5
- *In montante a 2 fili quanti distributori video e amplificatori è possibile inserire in una tratta prima di rigenerare il segnale con il GW19304?*
  - n° 30 GW19306 e n° 2 GW19311
- *Un posto interno a quanti tasti di chiamata da posti esterni può essere associato?*
  - Max 3

POSTI ESTERNI

- *Il tetto parapioggia sia di AESIS che KARALIS può sempre essere installato?*
  - NO, solo per posti esterni da parete
- *Il posto esterno AESIS supporta il modulo tastiera numerica e il lettore RFID?*
  - No, sono supportati solo da KARALIS
- *La tastiera numerica GW19137TG/ME può effettuare oltre all'apertura del cancello anche le chiamate?*
  - Sì, ma è preferibile utilizzare la tastiera numerica solo per l'apertura del cancello, dato che la tastiera numerica non è munita di display come il PE ANTAS.
- *In assenza dell'alimentatore di sistema GW19301 o di specifico modulo intercom GW19308, le postazioni esterne supportano la funzione di intercom generale?*
  - AESIS sì, KARALIS No.
- *Il PE ANTAS con rubrica elettronica, supporta sia il lettore transponder che la tastiera numerica per l'apertura del varco?*
  - Sì, sono entrambe già a bordo del posto esterno.

POSTI INTERNI

- *VELIA può essere alimentato esternamente?*
  - No, prende alimentazione solo dal bus a 2 fili
- *SENA può essere alimentato esternamente?*
  - Sì
- *NAXOS può essere alimentato solo dal bus a 2 fili?*
  - No, necessita sempre di alimentazione esterna
- *Il CENTRALINO DI PORTINERIA può essere alimentato solo dal bus a 2 fili?*
  - No, necessita sempre di alimentazione esterna come il NAXOS

IMPIANTI STANDARD o MONOBLOCCO

- *In impianti semplici è possibile evitare l'utilizzo di alimentatori di sistema GW19301/GW19351?*
    - Sì, in tal caso si utilizza un alimentatore supplementare GW19302/GW19303 e la distribuzione del segnale audio/video verso i posti interni è gestita direttamente dai posti esterni. Ricordarsi che in questa configurazione è possibile avere un solo posto esterno.
- *Quanti posti esterni supporta un alimentatore di sistema 2 fili GW19301?*
    - Max 3
- *Quale è la distanza massima tra posti esterni e alimentatore di sistema GW19301?*
    - 100 metri
- *L'alimentatore di sistema 2 fili GW19301, consente la funzione di intercom generale?*
    - Sì
- *L'alimentatore di sistema 2 fili GW19301, supporta la rubrica elettronica ANTAS?*
    - No, il PE ANTAS richiede una connessione a 8 fili e quindi solo con GW19351 e GW19356.

IMPIANTI RESIDENZIALI o MULTIBLOCCO

- *Quanti posti esterni supporta un alimentatore di sistema estensione IP GW19351?*
    - Max 4
- *L'alimentatore di sistema estensione IP GW19351, supporta una dorsale LAN?*
    - Non direttamente, per realizzare una dorsale LAN è necessario utilizzare oltre al GW19351 anche l'interfaccia GW19356.
- *L'alimentatore di sistema estensione IP GW19351, consente la funzione di intercom generale?*
    - NO, è necessario il dispositivo preposto per l'intercom GW19308
- *Un impianto con alimentatore di sistema estensione IP GW19351, supporta sia postazioni esterne AESIS che KARALIS?*
    - AESIS non è supportata, mentre KARALIS solo nelle versioni estensione IP.
- *Un impianto con alimentatore di sistema estensione IP GW19351, consente la programmazione manuale?*
    - NO, è obbligatorio programmare con il software per Pc

IMPIANTI RESIDENZIALI o MULTIBLOCCO con estensione IP/LAN

- *Quanti posti esterni supporta la singola interfaccia LAN GW19356?*
    - Max 1
- *L'alimentatore di sistema estensione IP GW19351 connesso all'interfaccia LAN GW19356, consente la funzione di intercom generale?*
    - *NO, è necessario il dispositivo preposto per l'intercom GW19308*
- *È possibile effettuare l'intercom tra differenti blocchi estensione IP/LAN?*
    - NO, l'intercom è possibile solo tra gli appartamenti delle stessa montante a 2 fili

Ai sensi dell'articolo 9 comma 2 della Direttiva Europea 2004/108/CE si informa che responsabile dell'immissione del prodotto sul mercato Comunitario è:
According to article 9 paragraph 2 of the European Directive 2004/108/EC, the responsible for placing the apparatus on the Community market is:
GEWISS S.p.A Via A. Volta, 1 - 24069 Cenate Sotto (BG) Italy Tel: +39 035 946 111 Fax: +39 035 945 270 E-mail: qualitymarks@gewiss.com