# Product Data Sheet

# GW90927

90 ReStart-serie

Toestellen voor automatische herinschakeling

| | |
|---|---|
| Omschrijving | Toestel voor automatische herinschakeling |
| Code | ReStart Autotest PRO 4P |
| Nominale spanning AC | 400 V |
| Nominale stroom | 25 A |
| Aantal modules | 7 |
| Standaard | EN 50557, EN 61008-1 |
| Nominale frequentie (Hz) | 50 Hz |
| Distributiesysteem | TT - TN-S |

| | | | |
|---|---|---|---|
| Nominale niet-bedrijfsweerstand tussen stroomvoerende onderdelen en aarding (Rdo) | 2,5 k? | Isolatiespanning (Ui) | 500 V |
| Nominale bedrijfsweerstand tussen stroomvoerende onderdelen en aarding (Rd) | 5 k? | Nominale stoot-houdspanning (Uimp) | 4 kV |
| Maximale bedrijfsfrequentie | 30 schak./h | Overspannings-categorie | III |
| Mechanische weerstand | 4000 | Spanning tussen pool en aarding bij diëlektrische-sterktetest | 2500 V AC gedurende 1 minuut |
| Type aardlekbeveiliging | A[IR] | Nominale restbedrijfsstroom | 300 mA |
| Bedrijfstemperatuur | -25 +60 °C | Opslagtemperatuur | -40 +70 °C |
| Type contacten | Photomos (potential free) | Spanning bedrijf | 5-230 V AC/DC |
| Stroom-bedrijf | 0,6mA (min)-100mA cos?=1 (max) | Operating frequency | 50 Hz |
| Gebruik categorie | AC12 | Bedrijfsmodi | NO/NC/NC + pulse |
| Nominaal aandraaimoment | 0,4 Nm | Doorsnede aansluitklem | ? 2,5 mm² |
| Automatische herinschakeling bij ongewenst uitschakelen | Ja | Aardingstest | Ja |
| Continue systeembewaking | Ja | Autotest (automatic RCCB protection test) | Ja |
| Complete met | GW90992 RS485 BUS Module | Aantal polen | 4P |
| Electrocod | 1414 | | |

## DIMENSIONAL

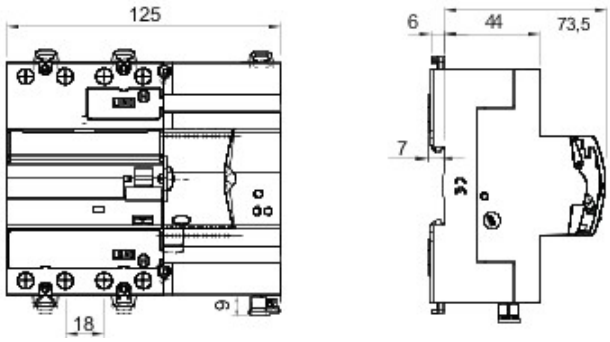


## STANDARDS/APPROVALS