Scheda Tecnica Prodotto

GW40124

40 CDE

Centralino da parete standard tedesco equipaggiato con morsettiere bipolari e due flange intercambiabili (1 flangia con fori sfondabili e 1 flangia con passacavi ad ingresso rapido).

Classe isolamento	II	Colore	Grigio RAL 7035
Dim. esterne BxHxP (mm)	298x420x140	Grado di protezione	IP65
Installazione	Parete	Resistenza agli urti	IK07
Colore porta	Trasparente fume'	Morsettiera N (mm²)	(3x25)+(10x10)
Morsettiera T (mm²)	(3x25)+(10x10)	N. mod. EN 50022	24 (12X2)
Resistenza al filo incandescente	750 °C	Norma di riferimento	IEC EN 60670-1; IEC EN 60670-24; DIN VDE 0603-1
Temperatura di impiego	-25 +60 °C	Termopressione con biglia	70 °C
Polo 1 (mm²)	N (3x35) + (10x10)	Polo 2 (mm²)	T (3x35) + (10x10)

COMPORTAMENTO AGLI AGENTI CHIMICI ED ATMOSFERICI

Soluzione salina	Acidi		Basi		Solventi				Olio minerale	Raggi UV
	Concentrati	Diluiti	Concentrate	Diluite	Esano	Benzolo	Acetone	Alcool etilico		
Resistente	Non resistente	Resistenza limitata	Resistenza limitata	Non resistente	Resistenza limitata	Non resistente	Non resistente	Resistenza limitata	Resistenza limitata	Resistente

DIMENSIONALE

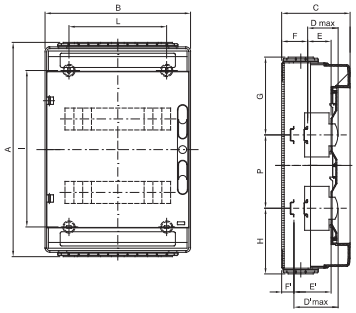

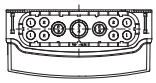

1	2	3	4
M16	M20	M25	M32

	Codice	A	B	C	B	E	F	G	H	P	D'max	E'	F'	NR	I	L
12M	GW 40 113 GW 40 123	278	298	140	75	48	48	126,5	151,5	/	102	75	21	4	161	200
24M	GW 40 114 GW 40 124	438						156,5	131,5	150					320	
36M	GW 40 115 GW 40 125	588						156,5	131,5	150					494	

SIMBOLOGIA TECNICA

II	IP	IK	GWT	INSTALLAZIONE	
II	IP65	IK07	750 °C	-25 +60 °C	70 °C

MARCHI/APPROVAZIONI

GEWISS S.p.A. Via Domenico Bosatelli 1
24069 Cenate Sotto - Bergamo - Italy
tel. +39 035 94 61 11 fax +39 035 94 69 09
Società soggetta alla direzione e coordinamento di Polifin S.p.A

www.gewiss.com
sat@gewiss.com
aggiornamento del 08/07/2026

Dati, misure, disegni e foto sono riportati a mero titolo informativo.
Potranno essere modificati in ogni momento.