Scheda Tecnica Prodotto

GW16866

CHORUSMART - serie civile



Gamma di plance da tavolo, scatole da parete e contenitori autoportanti vuoti da parete, adatte per l'alloggiamento dei dispositivi modulari ChorusSmart. Le plance e le scatole da parete, disponibili nei colori bianco e nero, vanno completate con supporto ChorusSmart e placche One. I contenitori autoportanti, disponibili nel colore grigio RAL 7035, si caratterizzano nelle versioni con grado di protezione IP40 e IP55: entrambi sono provvisti di pretranciati sfondabili, inoltre la versione stagna è fornita di portella con membrana trasparente anti-UV. Scatole e contenitori autoportanti sono predisposti per il fissaggio del morsetto di terra.

Descrizione	6 posti	Colore	Nero satinato
Supporto	GW16806	Adatta per placche	ONE
Coppia serraggio viti	0.8 NM	Dim. esterne BxHxP (mm)	181x90x69
Glow wire test	650 °C	Termopressione con biglia	70 °C
Norma di riferimento	EN 60670-1	Codice Electrocod	0122

DIMENSIONALE

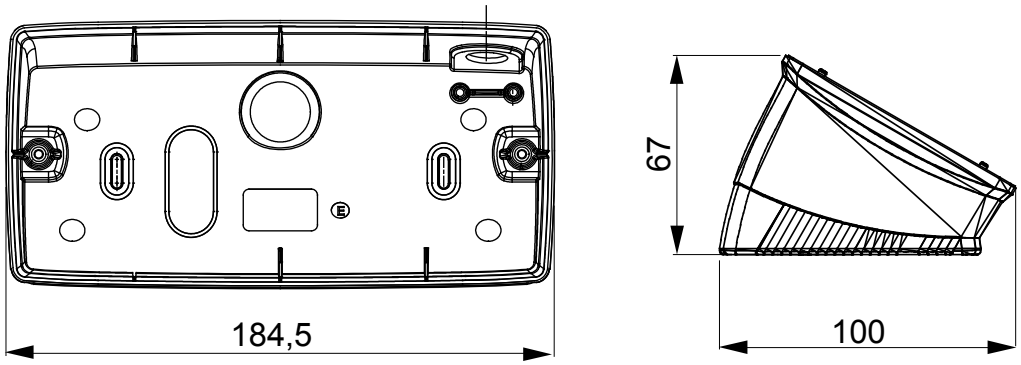

SIMBOLOGIA TECNICA



MARCHI/APPROVAZIONI

GEWISS S.p.A. Via Domenico Bosatelli 1
24069 Cenate Sotto - Bergamo - Italy
tel. +39 035 94 61 11 fax +39 035 94 69 09
Società soggetta alla direzione e coordinamento di Polifin S.p.A

www.gewiss.com
sat@gewiss.com
aggiornamento del 24/11/2026

Dati, misure, disegni e foto sono riportati a mero titolo informativo.
Potranno essere modificati in ogni momento.