Scheda Tecnica Prodotto

GW12723

Articoli in esaurimento

Ampia gamma di apparecchi di comando, di prese per il prelievo di energia (conformi agli standard nazionali e internazionali), per il prelievo di segnale, per il controllo del clima, per la gestione del comfort, per la segnalazione degli allarmi tecnici, per la gestione dell'illuminazione di emergenza. I dispositivi modulari ChoruSmart sono disponibili in cinque colori, bianco lucido, bianco satinato, natural beige, nero satinato e titanio verniciato e in diverse dimensioni, da 1/2, 1, 2 e 3 moduli. Grazie ai supporti di fissaggio per scatole rettangolari, quadrate e tonde, è possibile creare infinite combinazioni con la gamma delle placche ChoruSmart.

Categoria	Relè	Contatti di uscita	10 AX 250 V ac
Tipo	Passo-passo, 4 seq.	Colore	Nero satinato
Descrizione	Passo-passo	N. poli	2P
Tensione	230 V ac	Norma di riferimento	EN 60669-1 / EN 60669-2-2
Frequenza	50/60 Hz	Tenuta alla tensione di prova	2000 V a 50 Hz per 1 minuto
Resistenza di isolamento	> 5 MOhm	Morsetti di cablaggio	A vite
Funzionam. prolungato interrut. (N. camb. posiz.)	40.000 a In 250 V ac cosφ=0,6	Termopressione con biglia	125 °C
Resistenza al filo incandescente	850 °C	Tenuta morsetti a trazione dei cavi	> 50 N
Capacità serraggio morsetti cavi flessibili (mm²)	1x4 / 2x2,5	Capacità serraggio morsetti cavi rigidi (mm²)	2x2,5
N. moduli	1	Lampade incandescenza-alogene 230V	1000 W
Lampade fluorescenti con ballast elettronico	400 W	Lampade fluorescenti con ballast elettromec. rifasato	360 W
Lampade CFL	200 W	Lampade LED 230V	200 W
Lampade alogene o LED con trasf. elettronico	200 W	Lampade alogene o LED con trasf. elettromeccanico	400 W
Materiale	Tecnopolimero	Codice Electrocod	140

DIMENSIONALE

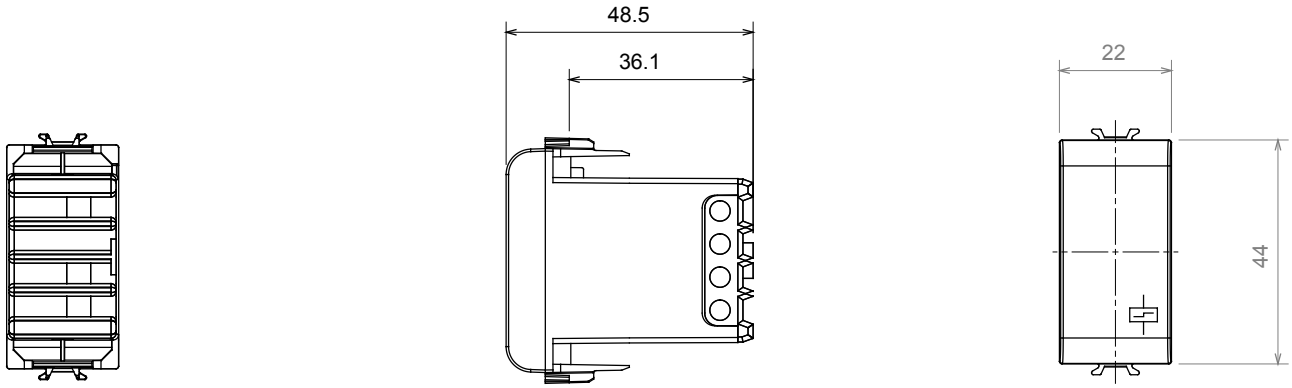

SIMBOLOGIA TECNICA

MARCHI/APPROVAZIONI

GEWISS S.p.A. Via Domenico Bosatelli 1
24069 Cenate Sotto - Bergamo - Italy
tel. +39 035 94 61 11 fax +39 035 94 69 09
Società soggetta alla direzione e coordinamento di Polifin S.p.A

www.gewiss.com
sat@gewiss.com
aggiornamento del 26/10/2026

Dati, misure, disegni e foto sono riportati a mero titolo informativo.
Potranno essere modificati in ogni momento.